Fiat 125

CATALOGO PARTI DI RICAMBIO

CATALOGUE DE PIÈCES DÉTACHÉES

ERSATZTEILKATALOG

SPARE PARTS CATALOG

CATÁLOGO DE PIEZAS DE REPUESTO

Fiat

1ª EDIZIONE

125

CATALOGO PARTI DI RICAMBIO
CATALOGUE DE PIÈCES DÉTACHÉES
ERSATZTEILKATALOG
SPARE PARTS CATALOG
CATÁLOGO DE PIEZAS DE REPUESTO

FIAT - DIREZIONE RICAMBI

Per una corretta interpretazione di questo Catalogo vedere:

AVVERTENZE PER LA CONSULTAZIONE DEL CATALOGO (pag. 6)

Pour l'interprétation correcte de ce catalogue voyez:

REMARQUES POUR LA CONSULTATION DU CATALOGUE (page 7)

For proper interpretation see:

USE OF THE CATALOG (page 9)

Um den Katalog genau lesen zu können, siehe:

HINWEISE ZUM GEBRAUCH DES KATALOGS (Seite 8)

Para la correcta lectura del catálogo véase:

CÓMO SE MANEJA EL CATÁLOGO (pág. 10)

Tutti i diritti di riproduzione sono riservati alla Soc. p. Az. FIAT - TORINO

Il sistema di numerazione che individua i singoli particolari elencati nel presente catalogo non può essere adottato in alcun caso, senza autorizzazione scritta dalla Soc. p. Az. FIAT - TORINO

Tous droits réservés à la Soc. p. Az. FIAT - TURIN

Le système de numérotation des pièces en liste dans ce Catalogue ne peut être adopté en aucun cas, sans une autorisation écrite de la Soc. p. Az. FIAT - TURIN

All rights reserved by Soc. p. Az. FIAT - TURIN

Single item numeration method used in this catalog cannot be adopted without written consent by Soc. p. Az. FIAT - TURIN

Alle Urheberrechte sind von der FIAT Soc. p. Az. - TURIN - vorbehalten

Die Benutzung des Numerierungssystems zur Kennzeichnung der im vorliegenden Katalog aufgeführten Ersatzteile bedarf in jedem Falle der schriftlichen Genehmigung der FIAT Soc. p. Az., TURIN

Reservados todos los derechos para FIAT Soc. p. Az. - TURÍN

El sistema de numeración de las piezas reseñadas en el catálogo no puede ser objeto de imitación o copia en ningún caso sin autorización por escrito de Soc. p. Az. FIAT - TURÍN

Copyright by Soc. p. az. FIAT - TORINO

Printed in Italy

FIAT - RAGGRUPPAMENTO PUBBLICAZIONI TECNICHE

Stampato N. Imprimé N° Druckschrift Nr. Print No. Impreso nº. | 603.10.119 - V-1967 - 8000

Stabilimento tipolitografico
G. CANALE & C. - TORINO

ELENCO DELLE VERSIONI 125

Liste des versions **Version List**
Liste der Ausführungen **Lista de versiones**

Codici numerici No. des codes Code No. Kennummern Códigos	VERSIONI BASE	Versions-base: Grundausführungen:	Basic Versions: Versiones básicas:
01	**Berlina** con guida sinistra	Berline conduite à gauche Limousine Linkslenkung	Sedan - LHD Sedán conducción izquierda
02	**Berlina** con guida destra	Berline conduite à droite Limousine Rechtslenkung	Sedan - RHD Sedán conducción derecha

Codici numerici No. des codes Code No. Kennummern Códigos	VARIANTI	Variantes Abgeleitete Typen	Variants Derivadas
11	con **antifurto**	avec antivol mit Diebstahlsicherung	w/anti-theft device con dispositivo antirrobo
12	con **impianto radio**	prévu pour poste T.S.F. mit Radio-Anlage	intended for radio installation prevista para instalación de radio
13	con **contamiglia**	avec compteur de milles mit Meilenzähler	w/speedometer gauged in miles con velocímetro en millas

Codici numerici No. des codes Code No. Kennummern Códigos	VARIANTI	Variantes Abgeleitete Typen	Variants Derivadas
14	con **contagiri**	avec compte-tours mit Drehzahlmesser	w/tachometer con tacómetro
17	**Idroconvert**	Idroconvert Idroconvert	Idroconvert Idroconvert
23	con **condizionatore**	avec climatiseur mit klimagerät	with air conditioner con climatizador
26	con **disappannamento posteriore**	avec désembuage lunette AR mit Entfrostung des Rückwandfensters	with backwindow demisting con sistema para calentar el cristal posterior
32	per **zone polverose**	pour zones poussiéreuses für staubige Zonen	for dusty areas para comarcas polvorientas
33	per **Francia**	pour la France für Frankreich	exported to France para Francia
*	per **Tropico Francia**	pour la France Tropicale für Tropen Frankreich	exported to France Tropic para Francia Tropical
34	per **Inghilterra** e **Irlanda**	pour l'Angleterre et l'Irlande für England u. Irland	exported to Great Britain and Eire para Inglaterra e Irlanda
35	per **Germania**	pour l'Allemagne für Deutschland	exported to Germany para Alemania
38	per **Svezia**	pour la Suède für Schweden	exported to Sweden para Suecia
39	per **Danimarca**	pour le Danemark für Dänemark	exported to Denmark para Dinamarca
40	per **Finlandia**	pour la Finlande für Finnland	exported to Finland para Finlandia
41	per **Norvegia**	pour la Norvège für Norwegen	exported to Norway para Noruega
42	per **Svizzera**	pour la Suisse für Schweiz	exported to Switzerland para Suiza
43	per **Belgio**	pour la Belgique für Belgien	exported to Belgium para Bélgica
44	per **Germania Est**	pour l'Allemagne de l'Est für Deutschland-Ostzone	exported to East Germany para Alemania Oriental
45	per **Europa Est**	pour l'Europe de l'Est für Europe-Ostzone	exported to East Europe para Europa del Este
46	per **Austria**	pour l'Autriche für Österreich	exported to Austria para Austria
	* vale **32** e **33**; per motore ved. Sgr. A0.01	comprenant les version 32 et 33; pour le moteur vois Sgr. A0.01. es enthält die abgeleitete Typen 32 w. 33; für den Motor, s. Utgr. A0.01.	applicable codes: 32 and 33; see Sgr. A0.01 for engine. comprende las versiones 32 y 33; para el motor réase Sgr. A0.01.

AVVERTENZE - Per una corretta **ricerca delle parti di ricambio** illustrate ed elencate nel catalogo, è necessario:

a) consultare l'« **Elenco delle versioni** » per individuare i **codici numerici,** della **versione base** e delle eventuali **varianti,** del veicolo che interessa;

b) consultare l'indice « **Validità dei sottogruppi** » per conoscere:

— le **validità dei sottogruppi per le versioni base,** che vengono indicate nelle colonne « Versioni base »;

— le **eventuali validità di interi sottogruppi per le varianti,** che vengono indicate nella colonna « Varianti » con i relativi codici stampati in neretto;

— l'**esistenza nei sottogruppi di parti di ricambio proprie di varianti,** che viene indicata nella colonna « Varianti » con i relativi codici numerici stampati fra parentesi;

c) consultare le **tavole** e i relativi **elenchi delle parti di ricambio** del catalogo, come indicato ai punti 2 e 3 delle « Avvertenze generali per la consultazione del catalogo » *(pag. 6).*

AVIS - Pour la recherche correcte des pièces de rechange illustrées et en liste dans le catalogue, il faut:

a) consulter la **« Liste des versions »** pour repérer les **codes numériques** de la **version-base** et des **variantes** éventuelles du véhicule qui intéresse;

b) consulter l'index **« Validité des sousgroupes »** pour connaître:
   — les **validités des sousgroupes des versions-base,** qui sont indiquées dans les colonnes « Versions-base »;
   — les **validités éventuelles de sousgroupes complets pour les variantes,** qui sont indiquées dans la colonne « Variantes » avec les codes correspondants imprimés en mi-gras;
   — **l'existence dans les sousgroupes de pièces détachées propres aux variantes,** qui est indiqué dans la colonne « Variantes » avec les codes correspondants imprimés entre parenthèses;

c) consulter les **planches** et les **listes des pièces détachées** correspondantes du catalogue comme indiqué aux points 2 et 3 des « Règles générales pour la consultation du catalogue » *(page 7).*

ZUR BEACHTUNG - Zum Auffinden der in vorliegendem Katalog aufgeführten und abgebildeten Ersatzteile ist notwendig:

a) die **« Liste der Ausführungen »** nächzuschlagen, um die **Kennnummer** der **Grundausführung** bzw. des **abgeleiteten Typs** des in Frage kommenden Fahrzeugs festzustellen;

b) das Verzeichnis **« Gültigkeit der Untergruppen »** nachzuschlagen, um festzustellen:
   — **die Zugehörigkeit der Untergruppen zu den Grundausführungen,** die in der Spalte « Grundausführungen » aufgeführt sind;
   — **die eventuelle Zugehörigkeit einer gesamten Untergruppe zu abgeleiteten Typen,** die in der Spalte « abgeleitete Typen » durch die schwaerz gedruckten Kennummern angegeben sind;
   — **das Vorhandensein von modelleigenen Teilen der verschiedenen Typen** in den Untergruppen, die durch die eingeklammerten Kennummern in der Spalte « abgeleitete Typen » angegeben sind;

c) die **Bildtafeln** und entsprechenden **Ersatzteillisten** nachzuschlagen, wie in den Punkten 2 u. 3 des Abschnitts « Hinweise zum Gebrauch des Katalogs » angegeben *(S. 8).*

NOTICE - To find the spares shown and listed in the catalog proceed as follows:

a) consult the **« Version list »** to find the **code number** of the **basic version** and of **variants,** if any of the vehicle involved;

b) consult the **« Subgroup applicability »** index to find out:
   — the **subgroup applicability for the basic versions** which are indicated in the « Basic version » columns;
   — the **possible applicability of entire subgroups for the variants** which are indicated in column « Variants » with relevant codes printed in bold types;
   — the **existence in the subgroups, of spares specific for the variants,** which is indicated in column « Variants » with the relevant code Nos. in parentheses;

c) consult the **plates** and relevant **spare parts lists** of the catalog, as directed in 2 and 3 « Use of the catalog » *(page 9).*

ADVERTENCIAS - Para buscar las piezas de repuesto reseñadas en el catálogo, hay que:

a) conocer los **códigos** de las **versiones básicas** y de las **derivadas** *(si las hay)* del vehículo en cuestión, los que figuran el la **« Lista de versiones »;**

b) consultar la tabla **« Validez de los subgrupos »** para conocer:
   — la **validez de los subgrupos para las versiones básicas,** indicada en las columnas « Versiones básicas »;
   — la **validez de subgrupos completos para las derivadas,** indicada en la columna « Derivadas » con los códigos en negrita;
   — **si en los subgrupos hay piezas de repuesto propias de las derivadas,** señalándose en la columna « Derivadas » con los códigos colocados entre paréntesis;

c) consultar las **láminas** y las **listas de piezas de repuesto** respectivas, atendiendo a cuanto se explica en los puntos 2 y 3 de la pág. 10 « Cómo se maneja el catálogo ».

Fiat 125 - VALIDITÀ DEI SOTTOGRUPPI

(VII-1970)

Validité des Sousgroupes
Gültigkeit der Untergruppen

Subgroup Applicability
Validez de los subgrupos

Sgr.	Codici numerici / No. des codes / Kennummern / Code No. / Códigos — Versioni base / Versions-base / Grundausführungen / Basic Versions / Versiones básicas						Varianti ● / Variants / Abgeleitete Typen / Variants / Versiones
	01	02					
A0.01	=	=					(17-32-33-35-38-39-40-41-43-44--45-46)
A1.01	=	=					(17)
A1.02	=	=					
A1.03	=	=					(17)
A1.05	=	=					
A1.06	=	=					
A1.07	=	=					(17)
A2.01	=	=					(38-40-41-44-45)
A2.02	=	=					(38-40-41)
A2.03	=	=					
A2.03/1	=	=					
A2.03/2	=	=					
A2.04	=	=					(17-32)
A2.05	=	=					
A2.05/1	=	=					**32**
A2.05/2	=	=					
A2.06	=	=					
A2.06/1	=	=					
A2.06/2	=	=					
A2.06/3	=	=					
A2.06/4	=						**17**
A2.06/5	=						**17**
A2.06/6	=	=					
A2.21	=						
A2.21a	=						(38)

Sgr.	Codici numerici / No. des codes / Kennummern / Code No. / Códigos — Versioni base / Versions-base / Grundausführungen / Basic Versions / Versiones básicas						Varianti ● / Variants / Abgeleitete Typen / Variants / Versiones
	01	02					
A2.21/1		=					
A2.54	=	=					(17)
A2.56	=	=					(17)
A3.01	=	=					
A3.02	=	=					
A3.02/1	=	=					
A3.02/2	=	=					
A3.02/3	=	=					
A4.01	=	=					
A4.02	=	=					
A4.03	=	=					
A4.03/1	=	=					
A4.04	=						**17**
A4.09	=	=					
B1.01	=						(38)
B1.01/1		=					
B1.01/2	=						**17**
B1.05	=	=					
B1.05/1	=						**17**
B1.11	=						**17**
B2.01	(01)	(02)					
B2.01/1	=						**17**
B2.04	=	=					
B2.04/1	=						**17**
B2.07	=	=					(38-40-41)
B2.07/1	=						**17**

Sgr.	Codici numerici / No. des codes / Kennummern / Code No. / Códigos — Versioni base / Versions-base / Grundausführungen / Basic Versions / Versiones básicas						Varianti ● / Variants / Abgeleitete Typen / Variants / Versiones
	01	02					
B2.10	=	=					
B2.10/1	=						**17**
B2.24	(01)	(02)					(17)
B3.01	=	=					(17)
B3.16	=	=					
B3.16/1	=	=					
B3.16/2	=						**17**
B3.16/3	=	=					
B3.16/4	=						**17**
B3.16/5	=	=					
B4.01	=	=					
B4.04	=	=					
C1.01	(01)	(02)					
C1.01/1	=						**17**
C1.02	(01)	(02)					(17-38-40-41-44-45)
C1.03	(01)	(02)					
C1.04	=	=					
C1.06	=	=					
C1.06/1	=	=					
C1.06/2	=	=					
C1.08	=	=					
C1.08/1	=	=					
C1.10	=	=					
C1.30	=	=					
C1.31	=	=					
C1.31/1	=	=					

= Valgono tutte le parti del sottogruppo indicato nella colonna Sgr.

(01), (02) ... valgono le parti del sottogruppo contraddistinte da questi numeri, oltre a tutte le altre parti senza alcuna indicazione.

● I codici numerici stampati in neretto indicano la validità dell'intero sottogruppo per una variante; i codici numerici stampati fra parentesi indicano l'esistenza nel sottogruppo di parti proprie di varianti.

= Toutes les pièces du Sousgroupe indiqué à la colonne Sgr. sont valables.

(01), (02) ... les pièces valables sont celles portant ces chiffres et celles dépourvues de toute indication.

● Les codes numériques imprimés en caractère gras indiquent que tout le sousgroupe est valable pour une variante donnée; les codes numériques entre parenthèses indiquent que dans le sousgroupe il existe des pièces propres de variantes.

= alle Teile der in der Spalte « Sgr. » aufgeführten Untergruppe sind gültig.

(01), (02) ... die Teile sind gültig, die mit einer dieser Nummern versehen sind und ferner alle diejenigen ohne besondere Angabe.

● Die schwarz gedruckte Kennummer gibt an, dass die gesamte Untergruppe für den betreffenden Typ gültig ist; die eingeklammerte Kennummer gilt an, dass die Untergruppe modelleigene Teile des betreffenden Typs enthält.

= All parts of the Subgroups indicated under « Sgr. » are applicable.

(01), (02) ... Applicable parts are those marked off in the lists by these numbers plus all other parts without any indication.

● The bold-face code numbers indicate the applicability of the whole subgroup to one particular version; the parenthesized code numbers, instead, mean that the subgroup in question includes also parts which are specific of the version(s) involved.

= Son válidas todas las piezas del subgrupo indicado en la columna Sgr.

(01), (02) ... Son válidas todas las piezas acompañadas de estos números, y además todas las que carecen de otras indicaciones.

● Los números de código en negrita indican la validez de todo el subgrupo para una versión; mientras que los números de código entre paréntesis, significan que en el subgrupo hay piezas propias de las versiones representadas.

Sgr.	Codici numerici / No. des codes / Kennummern / Code No. / Códigos — Versioni base / Versions-base / Grundausführungen / Basic Versions / Versiones básicas						Varianti ● / Variantes / Abgeleitete Typen / Variants / Versiones
	01	02					
C1.31/2	=	=					
C1.32	=	=					
C1.33	=	=					
C1.33/1	=	=					
C1.33/2	=	=					
C1.33/3	=	=					
C1.33/4	=	=					
C1.33/5	=	=					
C1.35	=	=					
D2.01	(01)	(02)					
D2.01/1	=	=					(38)
D2.02	(01)	(02)					(38)
D2.02/1	=						
D2.10	(01)	(02)					
D3.01	(01)	(02)					(32-44-45)
D3.02	=	=					(32-44-45)
D3.05	=	=					(32-44-45)
D3.06	=	=					(32-44-45)
D3.10	=	=					
D3.10/1	=	=					
D3.10/2	=	=					**32-44-45**
D3.10/3	=	=					**32-44-45**
D3.10/4	=	=					
D3.10/5	=	=					
D3.10/6	=	=					
D3.14	=	=					

Sgr.	Codici numerici / No. des codes / Kennummern / Code No. / Códigos — Versioni base / Versions-base / Grundausführungen / Basic Versions / Versiones básicas						Varianti ● / Variantes / Abgeleitete Typen / Variants / Versiones
	01	02					
D3.16	=	=					
E1.01	=	=					(17-38-40-41)
E1.01a	(01)	(02)					(17-38-40-41-44-45)
E1.02	=	=					(38-40-41)
E1.02/1	=	=					(38-40-41-44-45)
E1.03	=	=					
E1.03a	=	=					
E1.07	(01)	(02)					
E1.07/1	=	=					**38**
F1.01	=	=					(11-12-33-35-38-39-43-44-45-46)
F2.01	=	=					(17)
F3.01	(01)	(02)					(17-32-34-38-40-41-44-45)
F4.01	(01)	(02)					(14-17-33-35-38-39-44-45-46)
F5.01	=	=					(17-33-34-35-38-39-40-41-42-44-45)
F5.03	=	=					(13-14-17-34)
F5.05	(01)	(02)					(17-26-38)
F6.03	=	=					
F6.08	=	=					
F6.14	=	=					
F6.14/1	=	=					**35-39-43-44-45-46**
F6.14/2	=	=					**33**
F6.30	=	=					
F6.30/1	=	=					
F6.30/2	=	=					**33**
F6.30/3	=	=					**33**
F6.30/4	=	=					

Sgr.	Codici numerici / No. des codes / Kennummern / Code No. / Códigos — Versioni base / Versions-base / Grundausführungen / Basic Versions / Versiones básicas						Varianti ● / Variantes / Abgeleitete Typen / Variants / Versiones
	01	02					
F6.30/5	=	=					
F6.30/6	=	=					**33**
F6.30/7	=	=					**33**
F6.32	=	=					
F6.34	=	=					
F6.34/1	=	=					
F6.35	=	=					
F6.35/1	=	=					
F6.65	=						
F6.65/1		=					
F6.65/2	=	=					**38**
F6.78	=						**17**
L3.02	=						
L3.02a	(01)	(02)					(32-42)
Z1.01	=	=					

= Valgono tutte le parti del sottogruppo indicato nella colonna Sgr.

(01), (02) ... valgono le parti del sottogruppo contraddistinte da questi numeri, oltre a tutte le altre parti senza alcuna indicazione.

● I codici numerici stampati in neretto indicano la validità dell'intero sottogruppo per una variante; i codici numerici stampati fra parentesi indicano l'esistenza nel sottogruppo di parti proprie di varianti.

= Toutes les pièces du Sousgroupe indiqué à la colonne Sgr. sont valables.

(01), (02) ... les pièces valables sont celles portant ces chiffres et celles dépourvues de toute indication.

● Les codes numériques imprimés en caractère gras indiquent que tout le sousgroupe est valable pour une variante donnée; les codes numériques entre parenthèses indiquent que dans le sousgroupe il existe des pièces propres de variantes.

= alle Teile der in der Spalte « Sgr. » aufgeführten Untergruppe sind gültig.

(01), (02) ... die Teile sind gültig, die mit einer dieser Nummern versehen sind und ferner alle diejenigen ohne besondere Angabe.

● Die schwarz gedruckte Kennummer gibt an, dass die gesamte Untergruppe für den betreffenden Typ gültig ist; die eingeklammerte Kennummer gilt an, dass die Untergruppe modelleigene Teile des betreffenden Typs enthält.

= All parts of the Subgroups indicated under « Sgr. » are applicable.

(01), (02) ... Applicable parts are those marked off in the lists by these numbers plus all other parts without any indication

● The bold-face code numbers indicate the applicability of the whole subgroup to one particular version; the parenthesized code numbers instead, mean that the subgroup in question includes also parts which are specific of the version(s) involved.

= Son válidas todas las piezas del subgrupo indicado en la columna Sgr.

(01), (02) ... Son válidas todas las piezas acompañadas de estos números, y además todas las que carecen de otras indicaciones.

● Los números de código en negrita indican la validez de todo el subgrupo para una versión; mientras que los números de código entre paréntesis, significan que en el subgrupo hay piezas proprias de las versiones representadas.

PARTI DI RICAMBIO

PIÈCES DÉTACHÉES

ERSATZTEILE

SPARE PARTS

PIEZAS DE REPUESTO

C 3794 4250187
C 3794 4226309 (17)
C 3794 4220758 (32)
D 3794 C 3935 4237593 (32)
C 3794 4226314 (*)
D 3794 C 3935 4237605 (*)
C 3935 4237595 (32-50)
C 3794 4220757 (33)
C 3794 4226313 (38-40-41)
C 3794 4226312 (35-39-43-44-45-46)

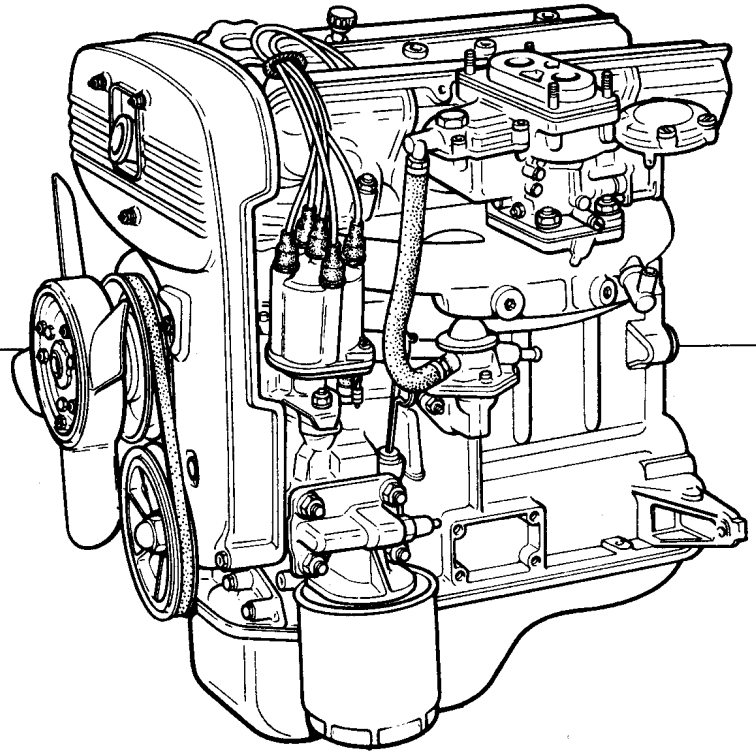

4220756 D 3794
(17) 4237912 D 3794
(20) 4239094
(01-32) 4239535 D 3935
(02-32) 4239202 D 3935
(*) 4240768 D 3935
(32-50) 4240766 D 3935
(33) 4237603 D 3794
(17-33) 4226657 D 3794
(38-40-41) 4237601 D 3794
(17-38-40-41) 4226655 D 3794
(35-39-43-44-45-46) 4237599 D 3794
(17-35-39-43-44-45-46) 4226653 D 3794
(50) 4253304

26375

(*) Per Tropico Francia - Pour.....Fur.....For.....Para.....

MOTORE E SUPPORTI GRUPPO MOTOPROPULSORE

Moteur et supports du groupe propulseur
Motor und Triebwerklager
Engine and Power Plant Supports
Motor y anclaje de la planta motriz

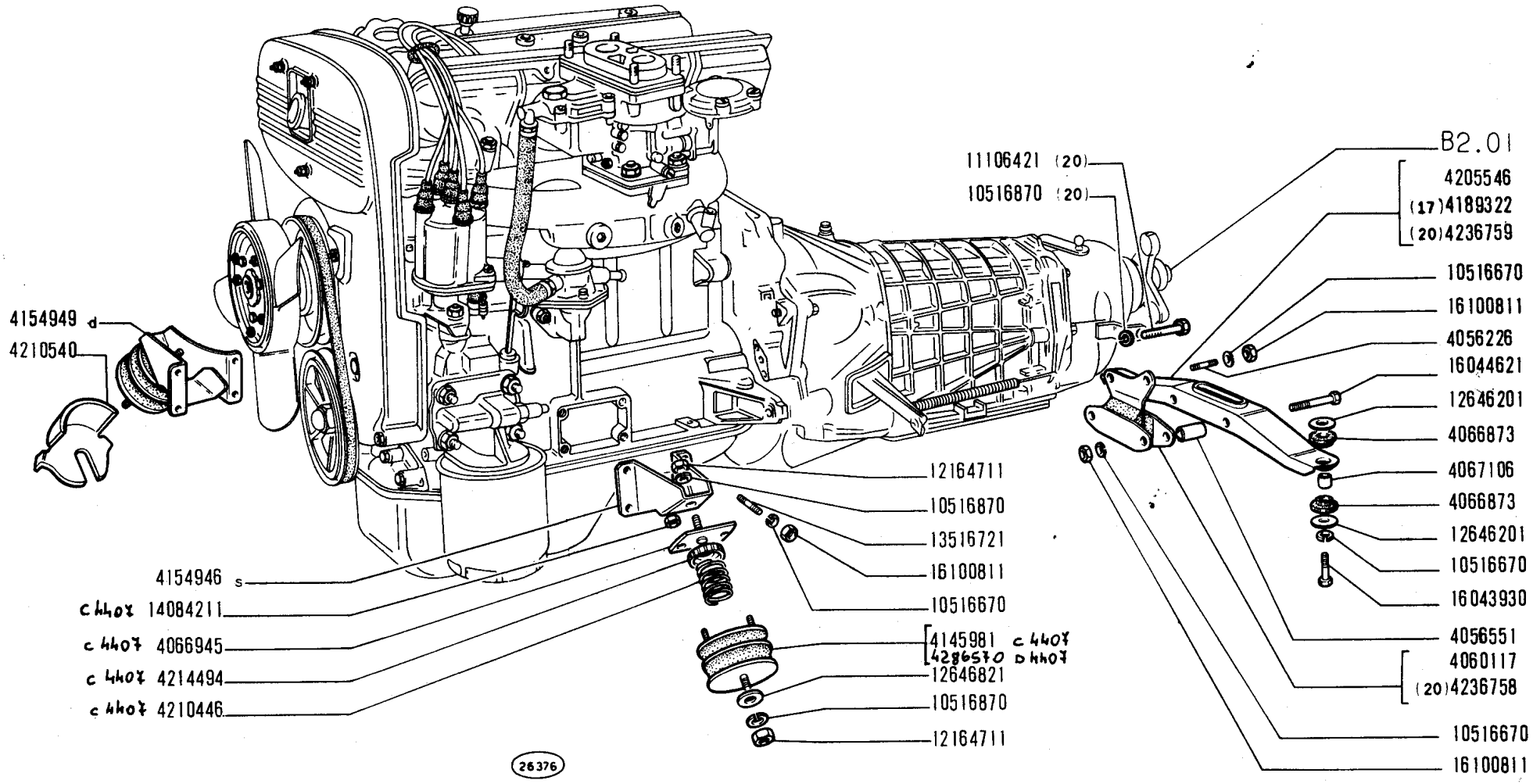

125

MOTORE E SUPPORTI GRUPPO MOTOPROPULSORE

Moteur et supports du groupe propulseur
Motor und Triebwerklager

Engine and Power Plant Supports
Motor y anclaje de la planta motriz

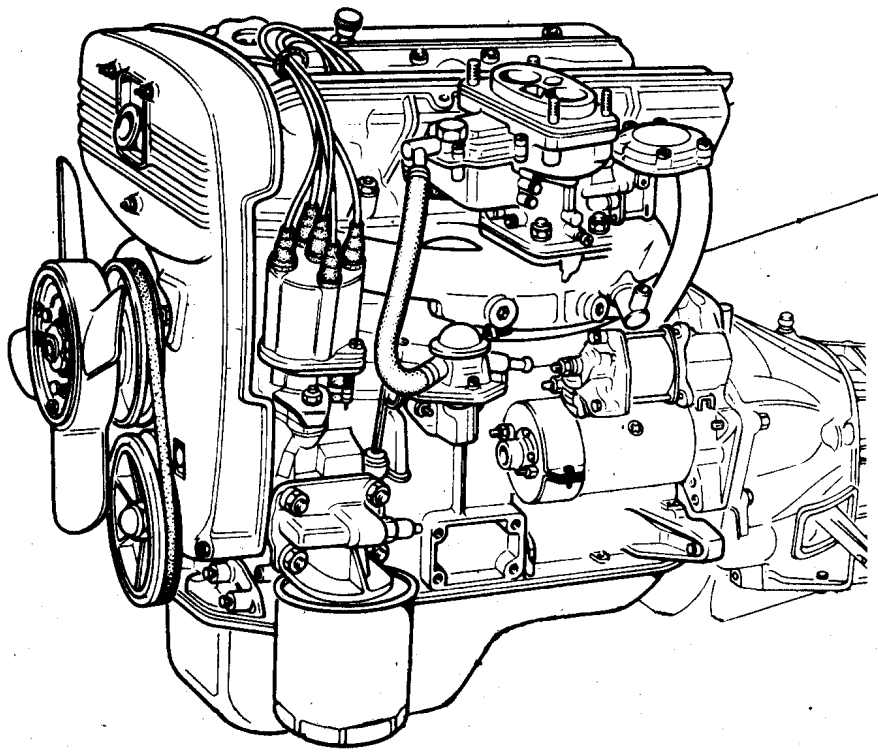

D3794	4220796	
D3794	4226653	(17-35-39-43-44-45-46)
D3794	4226655	(17-38-40-41)
D3794	4226657	(17-33)
C3935 D3794	4237593	(32)
D3794	4237599	(35-39-43-44-45-46)
D3794	4237601	(38-40-41)
D3794	4237603	(33)
C3935 D3794	4237605	(*)
D3794	4237912	(17)
	4239094	(20)
C3935	4237595	(32-50)
D3935	4239535	(01-32)
D3935	4239202	(02-32)
D3935	4240766	(32-50)
D3935	4240768	(*)

(*) Per tropico Francia

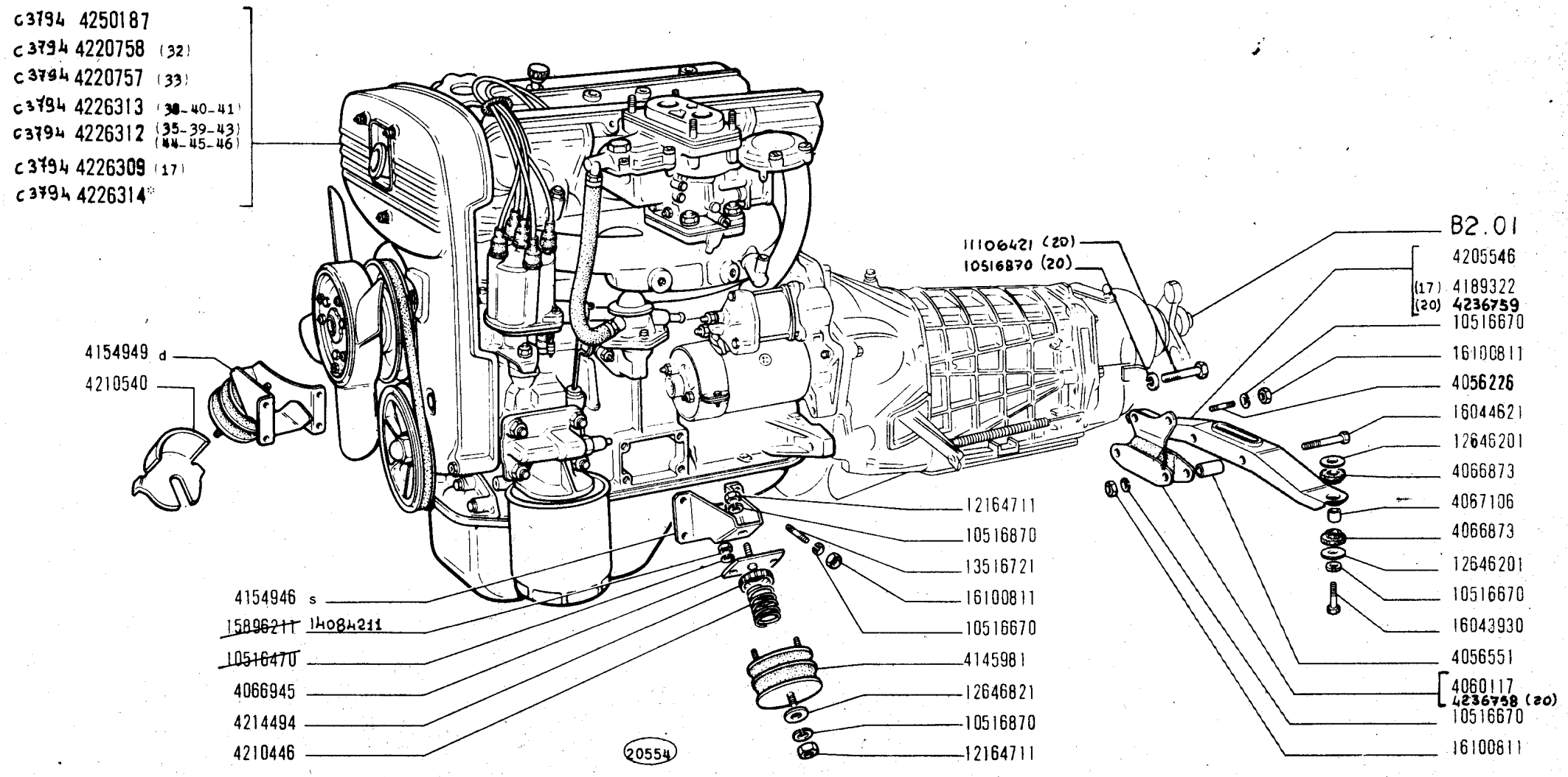

(*) Per tropico Francia

125 603.10.119	**MOTORE E SUPPORTI GRUPPO MOTOPROPULSORE** *Moteur et supports du groupe propulseur* *Motor und Triebwerklager* *Engine and Power Plant Supports* *Motor y anclaje de la planta motriz*	**A0.01** 1/2 ~~VII-1970~~ 28-06-71

MODIF.	N.ORDINAZ.	Q.	DENOMINAZIONE	DESIGNATION	BENENNUNG	DESCRIPTION	DENOMINACIONES
	13544520	4	PRIGIONIERO	GOUJON	STIFTSCHRAUBE	STUD	ESPARRAGO
	14234330	10	VITE	VIS	SCHRAUBE	SCREW	TORNILLO
	14325001	1	TAPPO	BOUCHON	STOPFEN	PLUG	TAPON
	14326050	1	TAPPO	BOUCHON	STOPFEN	PLUG	TAPON
	14328901	1	TAPPO	BOUCHON	STOPFEN	PLUG	TAPON
	14329901	4	TAPPO	BOUCHON	STOPFEN	PLUG	TAPON
	15896211	6	DADO	ECROU	MUTTER	NUT	TUERCA
C 3153	15972130	10	VITE	VIS	SCHRAUBE	SCREW	TORNILLO
	16100811	20	DADO	ECROU	MUTTER	NUT	TUERCA
	902356	S	GUARNIZIONI MOTORE	JOINTS	DICHTUNGEN	GASKETS	JUNTAS
			* SPECIALE PER RICAMBI	SPECIALE POUR RECHANGES	EXTRA FUR DEN ERSATZ	SPECIFIC FOR REPLACEMENTS	ESPECIAL PARA RECAMBIOS

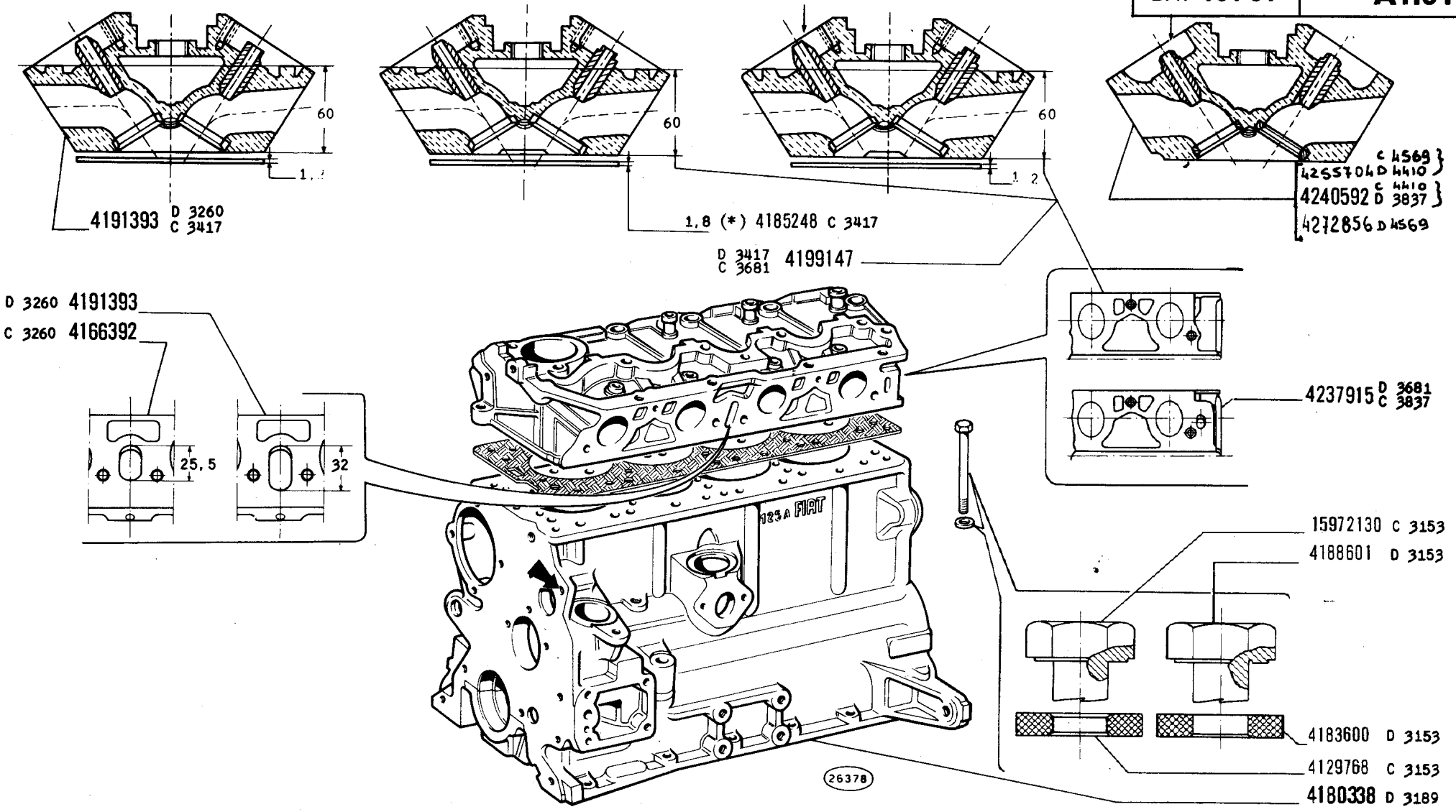

(*) Speciale per ricambi - Speciale pour rechanges - Extra fur den Ersatz - Specific for replacements - Especial para recambios

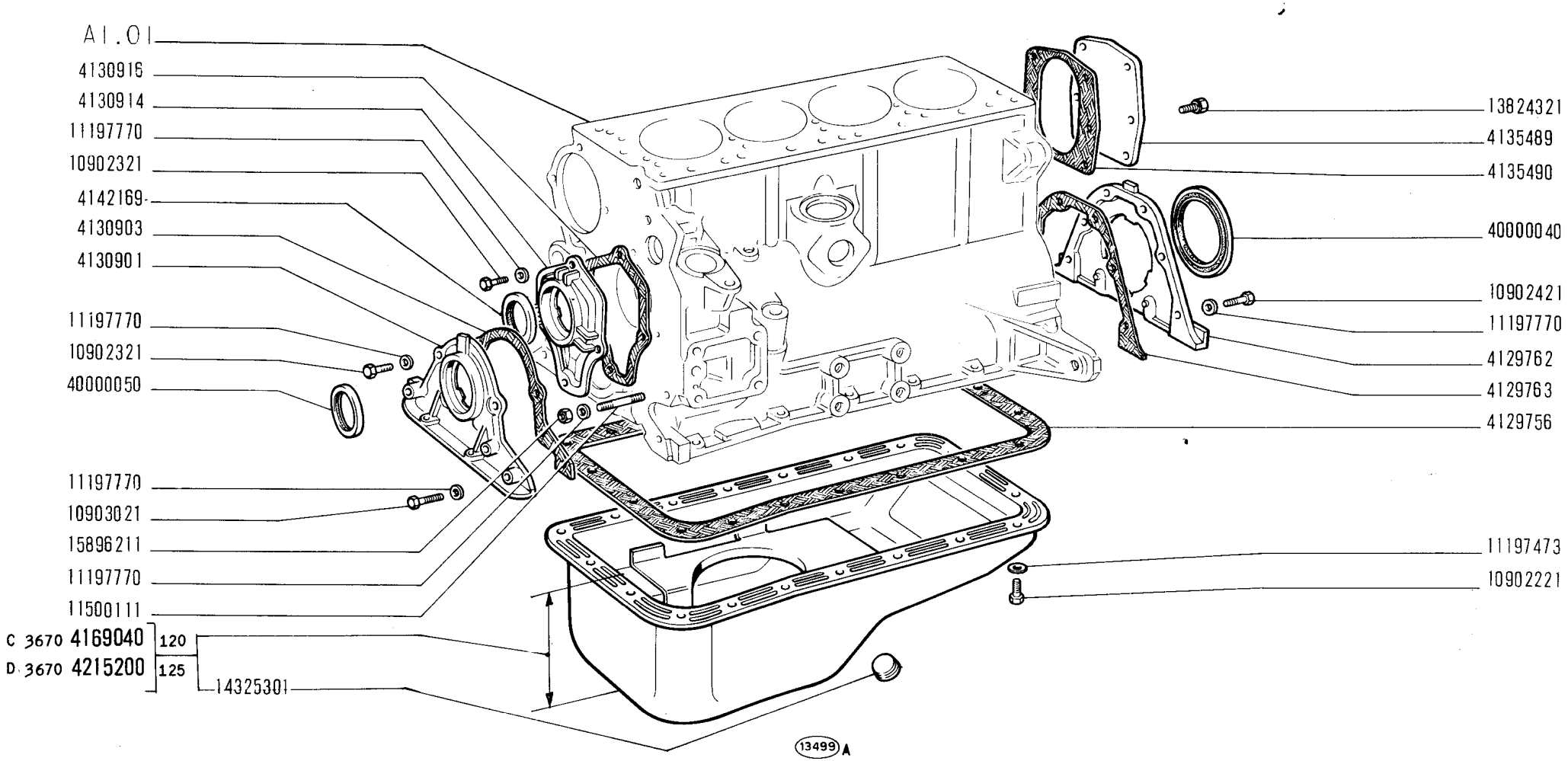

125

COPPA E COPERCHI BASAMENTO

- *Carter d'huile et couvercles de bâti*
- *Ölwanne und Deckel des Kurbelgehäuses*
- *Oil Sump and Crankcase Covers*
- *Cárter de aceite y tapas del bloque*

A1.02

VII-1970

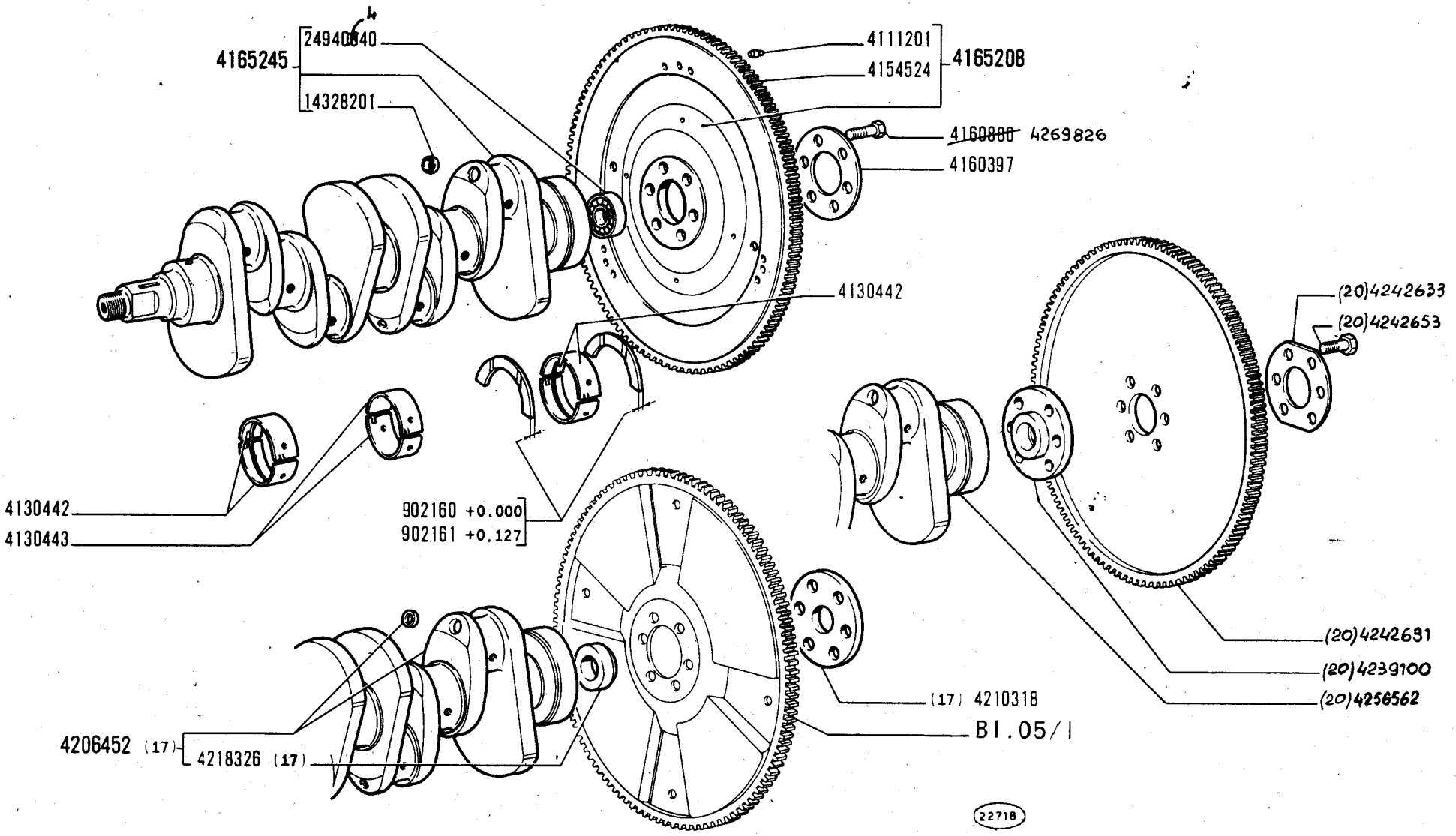

125 603.10.119	**ALBERO E VOLANO MOTORE** *Vilebrequin et volant moteur* *Kurbelwelle und Schwungrad* *Crankshaft and Flywheel* *Cigüeñal y volante*	**A1.03** 1/2 ~~VII-1970~~ 28·06·71

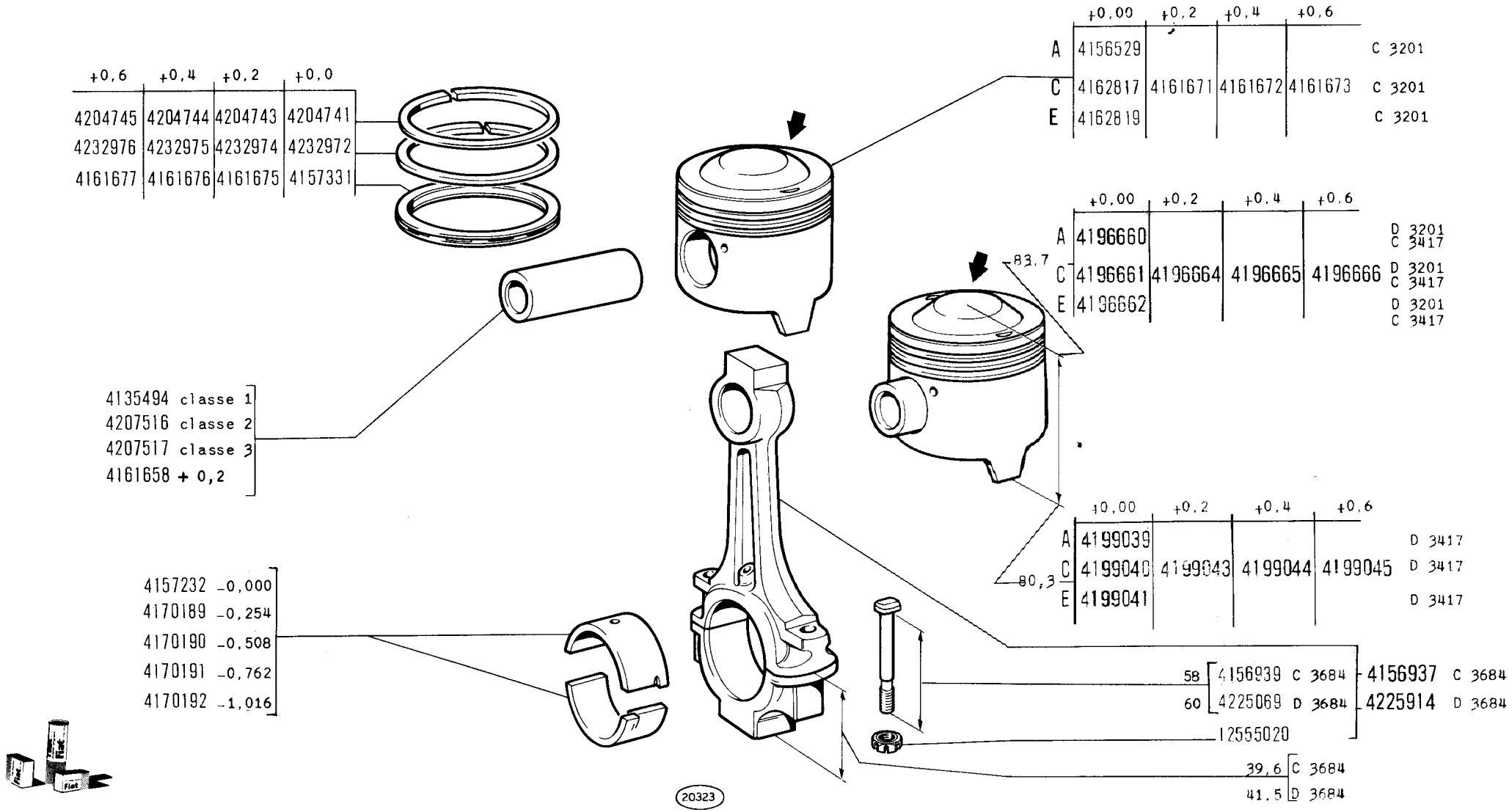

BIELLE E STANTUFFI

125

- *Bielles et pistons*
- *Pleuelstangen und Kolben*
- *Connecting Rods and Pistons*
- *Bielas y émbolos*

A1.05

VII-1970

MODIF.	N.ORDINAZ.	Q.	DENOMINAZIONE	DESIGNATION	BENENNUNG	DESCRIPTION	DENOMINACIONES
D 3417	1900232	S	STANTUFFI E ANELLI +0,2	PISTONS ET SEGMENTS	KOLBEN UND RINGE	PISTONS AND RINGS	EMBOLOS Y AROS
D 3417	1900233	S	STANTUFFI E ANELLI +0,4	PISTONS ET SEGMENTS	KOLBEN UND RINGE	PISTONS AND RINGS	EMBOLOS Y AROS
D 3417	1900234	S	STANTUFFI E ANELLI +0,6	PISTONS ET SEGMENTS	KOLBEN UND RINGE	PISTONS AND RINGS	EMBOLOS Y AROS
D 3417	1900476	S	STANTUFFO E ANELLI CLASSE A	PISTON ET SEGMENTS	KOLBEN UND RINGE	PISTON AND RINGS	EMBOLO Y AROS
D 3417	1900477	S	STANTUFFO E ANELLI CLASSE C	PISTON ET SEGMENTS	KOLBEN UND RINGE	PISTON AND RINGS	EMBOLO Y AROS
D 3417	1900478	S	STANTUFFO E ANELLI CLASSE E	PISTON ET SEGMENTS	KOLBEN UND RINGE	PISTON AND RINGS	EMBOLO Y AROS

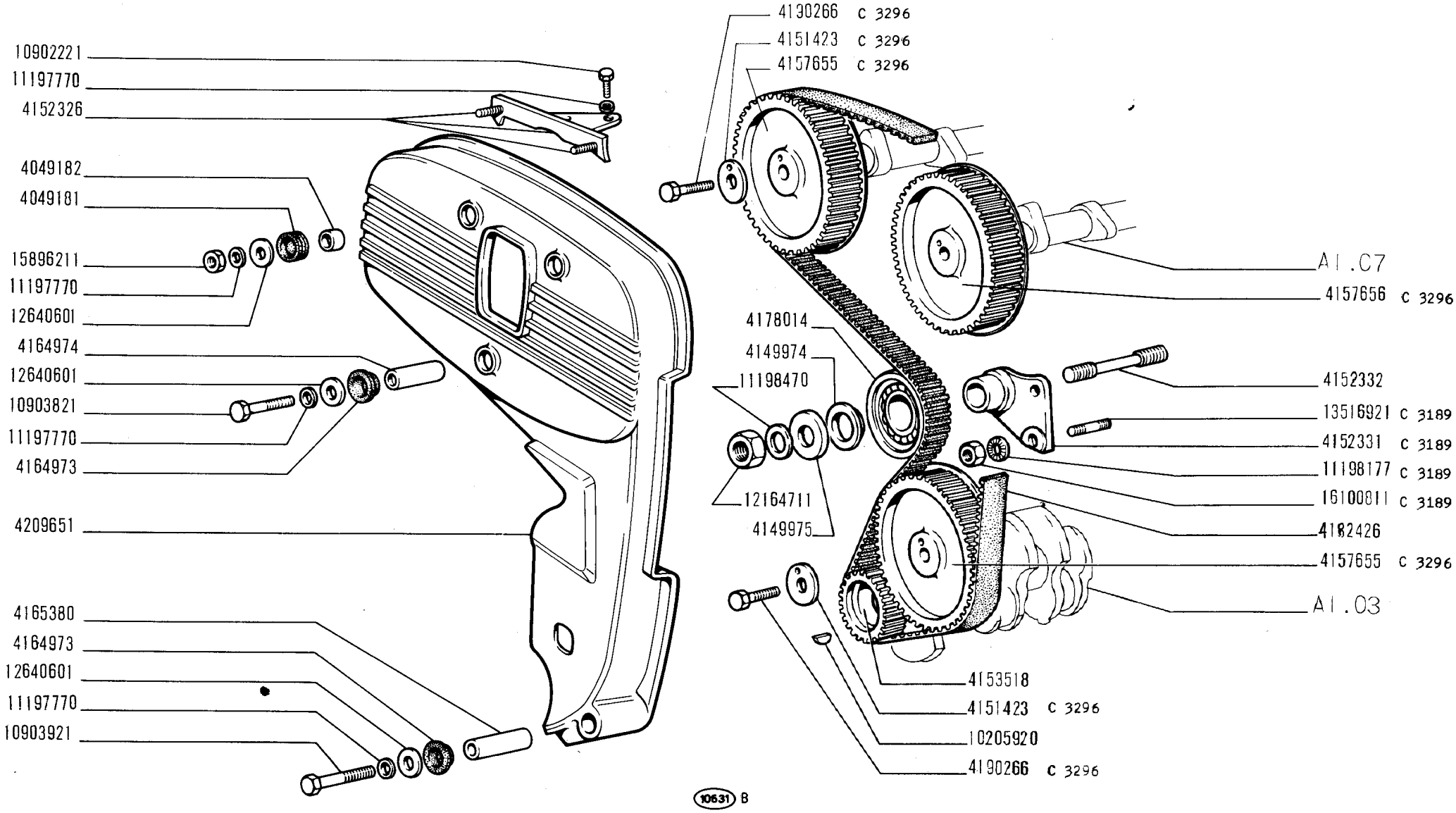

125	**COMANDO DISTRIBUZIONE** ● *Commande de distribution* ● *Steuerungsantrieb* ● *Camshaft Drive* ● *Piñones de la distribución*	**A1.06** 1/2 *VII-1970*

modif.	n. ordinaz.	quant.	Denominazione	Désignation	Benennung	Description	Denominaciones
D 3052	4158516	3	Disco	Disque	Scheibe	Plate	Disco
D 3052	4160981	1	Albero presa continua	Arbre	Welle	Shaft	Árbol
	4162064	1	Piastra	Plaque	Platte	Plate	Placa
C 3052	4170905	1	Albero presa continua	Arbre	Welle	Shaft	Árbol
	4170906	1	Albero secondario	Arbre	Welle	Shaft	Árbol
	10517070	1	Rosetta sicurezza	Rondelle frein	Sicherungsring	Lockwasher	Arandela de freno
	11066276	1	Anello sicurezza	Arrêtoir	Sicherungsring	Lockring	Anillo de freno
	12606970	3	Rosetta sicurezza	Rondelle frein	Sicherungsring	Lockwasher	Arandela de freno
	13303711	3	Vite	Vis	Schraube	Screw	Tornillo
	15540420	1	Vite	Vis	Schraube	Screw	Tornillo
	20715580	1	Cuscinetto sfere	Roulement	Lager	Bearing	Rodamiento
	28044370	23	Rullino	Galet	Rolle	Roller	Tuerca

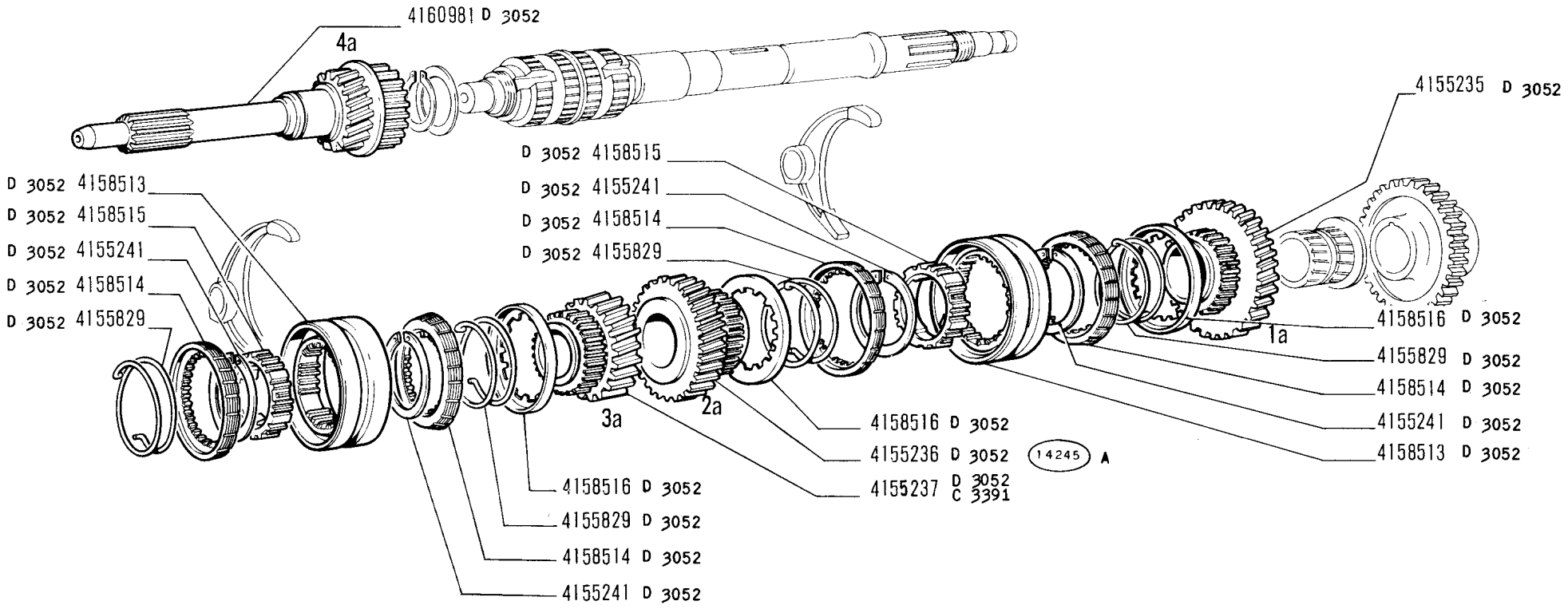

RUOTISMI CAMBIO DI VELOCITÀ

- *Engrenages de boîte de vitesses*
- *Zahnräder und Wellen des Wechselgetriebes*
- *Transmission Gears*
- *Engranajes del cambio*

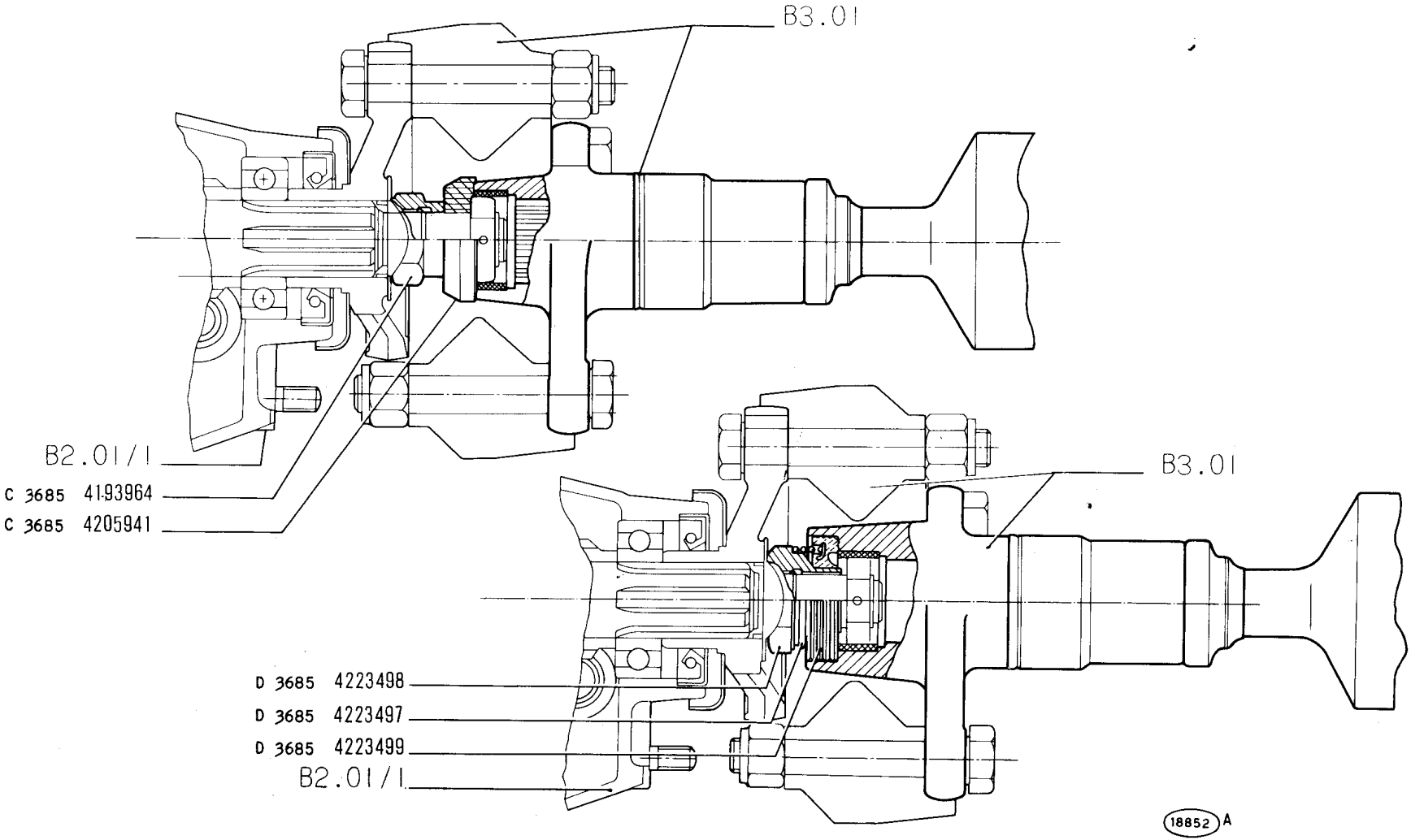

RUOTISMI CAMBIO DI VELOCITÀ

- *Engrenages de boîte de vitesses*
- *Zahnräder und Wellen des Wechselgetriebes*
- *Transmission Gears*
- *Engranajes del cambio*

MODIF.	N.ORDINAZ.	Q.	DENOMINAZIONE	DESIGNATION	BENENNUNG	DESCRIPTION	DENOMINACIONES
	814677	4	BUCCOLA ELASTICA	BAGUE ELASTIQUE	ELASTISCHE BUCHSE	RESILIENT BUSH	CASQUILLO ELASTICO
	814890	2	RUSETTA PIANA	RONDELLE	SCHEIBE	WASHER	ARANDELA
	4017940	2	SCUDELLINO	CUVETTE	TELLERSCHEIBE	CUP	PLATILLO
	4149132	2	BUCCOLA	BAGUE ELASTIQUE	ELASTISCHE BUCHSE	RESILIENT BUSH	CASQUILLO ELASTICO
	4153813	4	BUCCOLA ELASTICA	BAGUE ELASTIQUE	ELASTISCHE BUCHSE	RESILIENT BUSH	CASQUILLO ELASTICO
	4159431	4	RUSETTA PIANA	RONDELLE	SCHEIBE	WASHER	ARANDELA
	4160028	2	DISTANZIALE	ENTRETOISE	ABSTANDSTUCK	SPACER	SEPARADOR
	4160675	2	DISTANZIALE	ENTRETOISE	ABSTANDSTUCK	SPACER	SEPARADOR
	4165360	2	PUNTONE	ETAI	STREBE	STRUT	TORNAPUNTA
C 3435	4165526	2	AMMORTIZZATORE COMPL.	AMORTISSEUR	STOSSDAEMPFER	SHOCK ABSORBER	AMORTIGUADOR
	4170496	2	VITE	VIS	SCHRAUBE	SCREW	TORNILLO
	4180866	2	AMMORTIZZATORE COMPL. -32-44-45-	AMORTISSEUR	STOSSDAEMPFER	SHOCK ABSORBER	AMORTIGUADOR
D 3435	4210605	2	AMMORTIZZATORE COMPL.	AMORTISSEUR	STOSSDAEMPFER	SHOCK ABSORBER	AMORTIGUADOR
	10516870	2	RUSETTA SICUREZZA	RONDELLE FREIN	SICHERUNGSRING	LOCKWASHER	ARANDELA DE FRENO
	12164721	2	DADO	ECROU	MUTTER	NUT	TUERCA
	12574811	4	DADO	ECROU	MUTTER	NUT	TUERCA
	15542221	2	VITE	VIS	SCHRAUBE	SCREW	TORNILLO
	16105011	2	DADO	ECROU	MUTTER	NUT	TUERCA

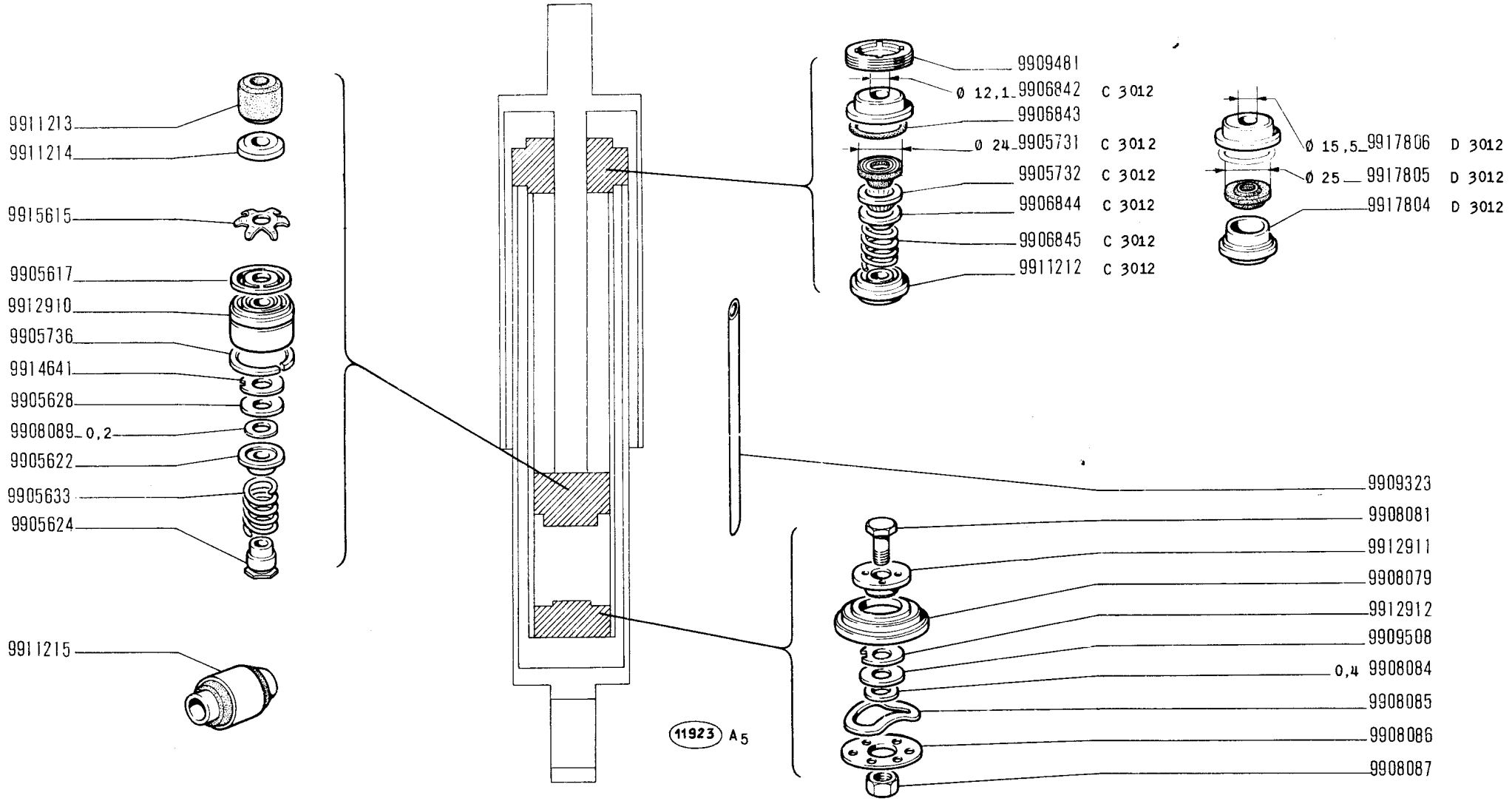

125

AMMORTIZZATORE ANTERIORE 4165399 (Riv)

- *Amortisseur AV*
- *Vorderer Stossdämpfer*
- *Front Shock Absorber*
- *Amortiguador anterior*

D3.10

VIII-1968

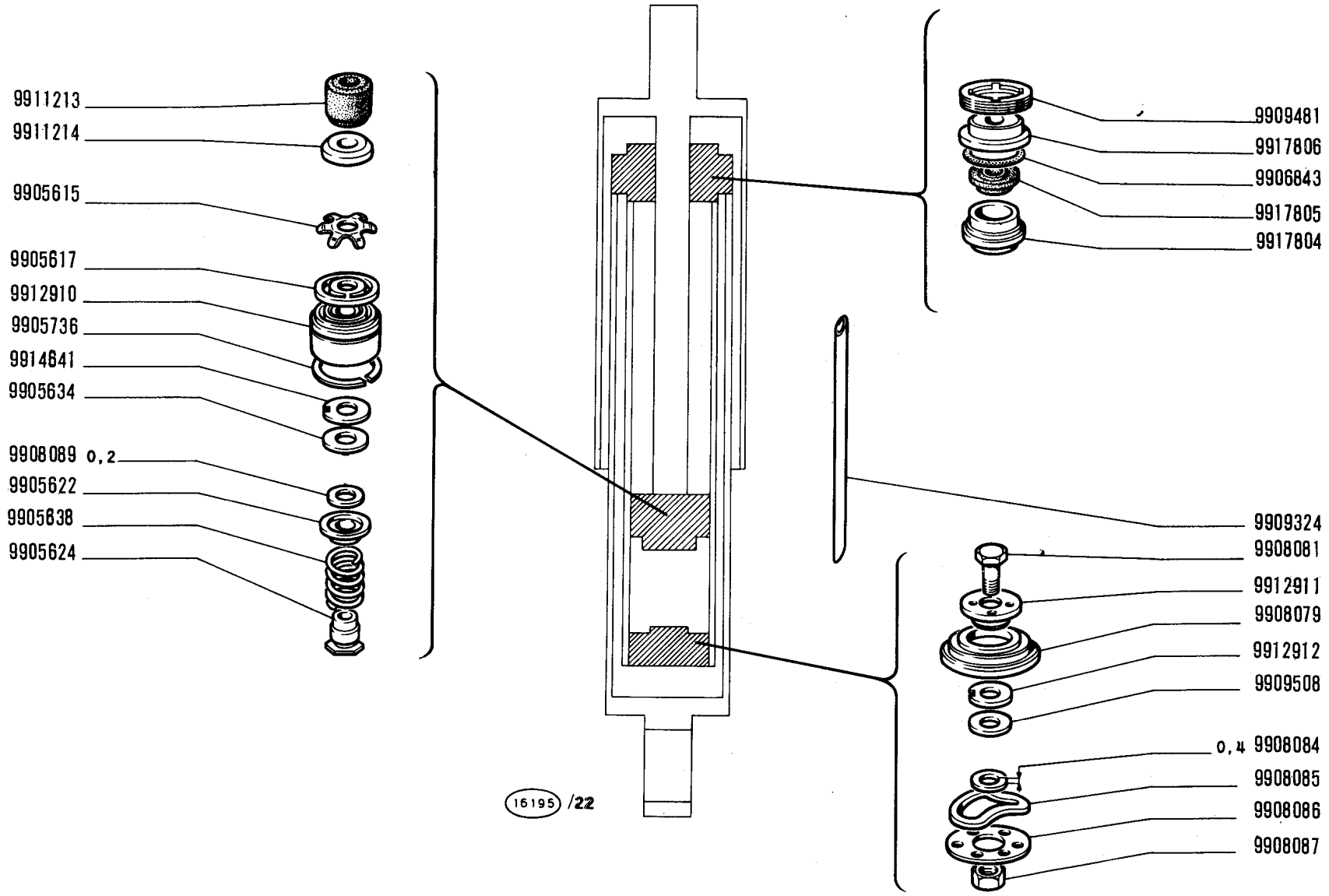

AMMORTIZZATORE POSTERIORE 4210605 (Riv) 3

- *Amortisseur AR*
- *Hinterer Stossdämpfer*
- *Rear Shock Absorber*
- *Amortiguador posterior*

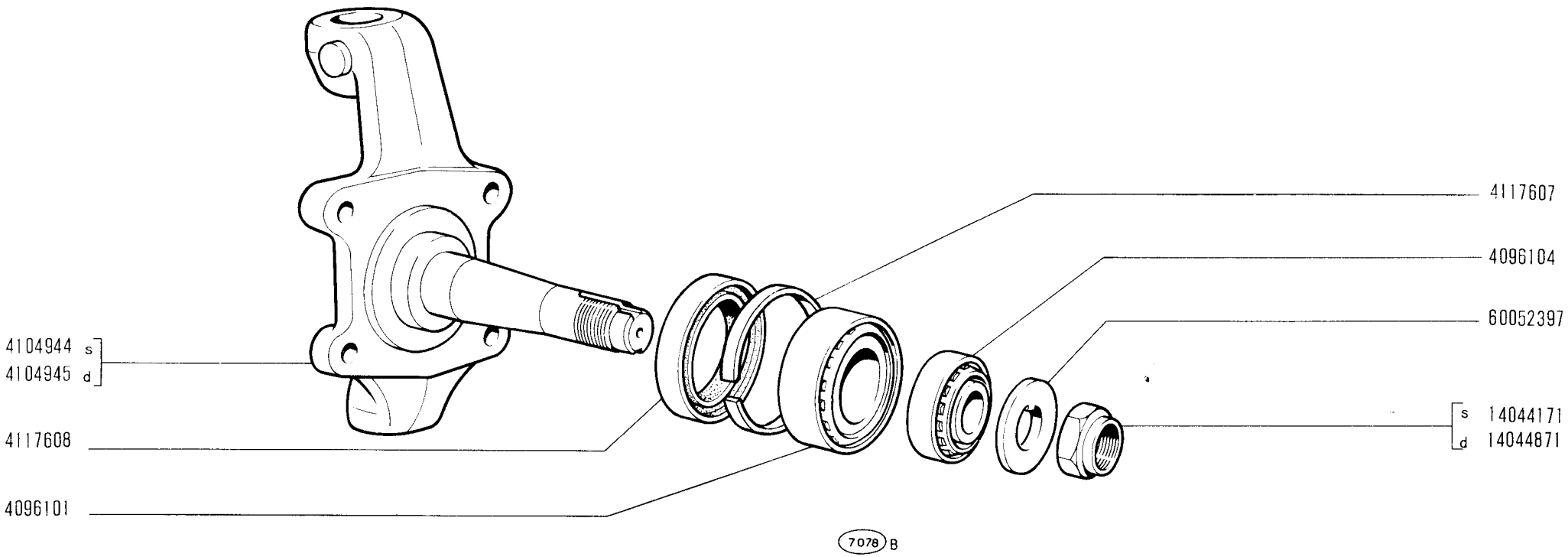

125

FUSO A SNODO

- *Fusée*
- *Achsschenkel*

- *Steering Knuckle*
- *Mangueta*

D3.14

V-1967

MODIF.	N.ORDINAZ.	Q.	DENOMINAZIONE	DESIGNATION	BENENNUNG	DESCRIPTION	DENOMINACIONES
	814635	2	COPPA MOZZO	CHAPEAU	NABENDECKEL	CUP	TAPACUBO
	4110740		TASSELLO G 20	MASSELOTTE	AUSGLEICHGEWICHT	BALANCE WEIGHT	CONTRAPESO
	4110741		TASSELLO G 30	MASSELOTTE	AUSGLEICHGEWICHT	BALANCE WEIGHT	CONTRAPESO
	4110742		TASSELLO G 40	MASSELOTTE	AUSGLEICHGEWICHT	BALANCE WEIGHT	CONTRAPESO
	4110743		TASSELLO G 60	MASSELOTTE	AUSGLEICHGEWICHT	BALANCE WEIGHT	CONTRAPESO
	4136465	16	COLONNETTA	COLONNETTE	BOLZEN	STUD	ESPARRAGO
	4159495	4	COPPA RUOTA	ENJOLIVEUR	RADKAPPE	CAP	EMBELLECEDOR
	4161506	5	RUOTA	ROUE	RAD	WHEEL	RUEDA
	4208867	2	MOZZO CON CUSCINETTO	MOYEU	NABE	HUB	BUJE

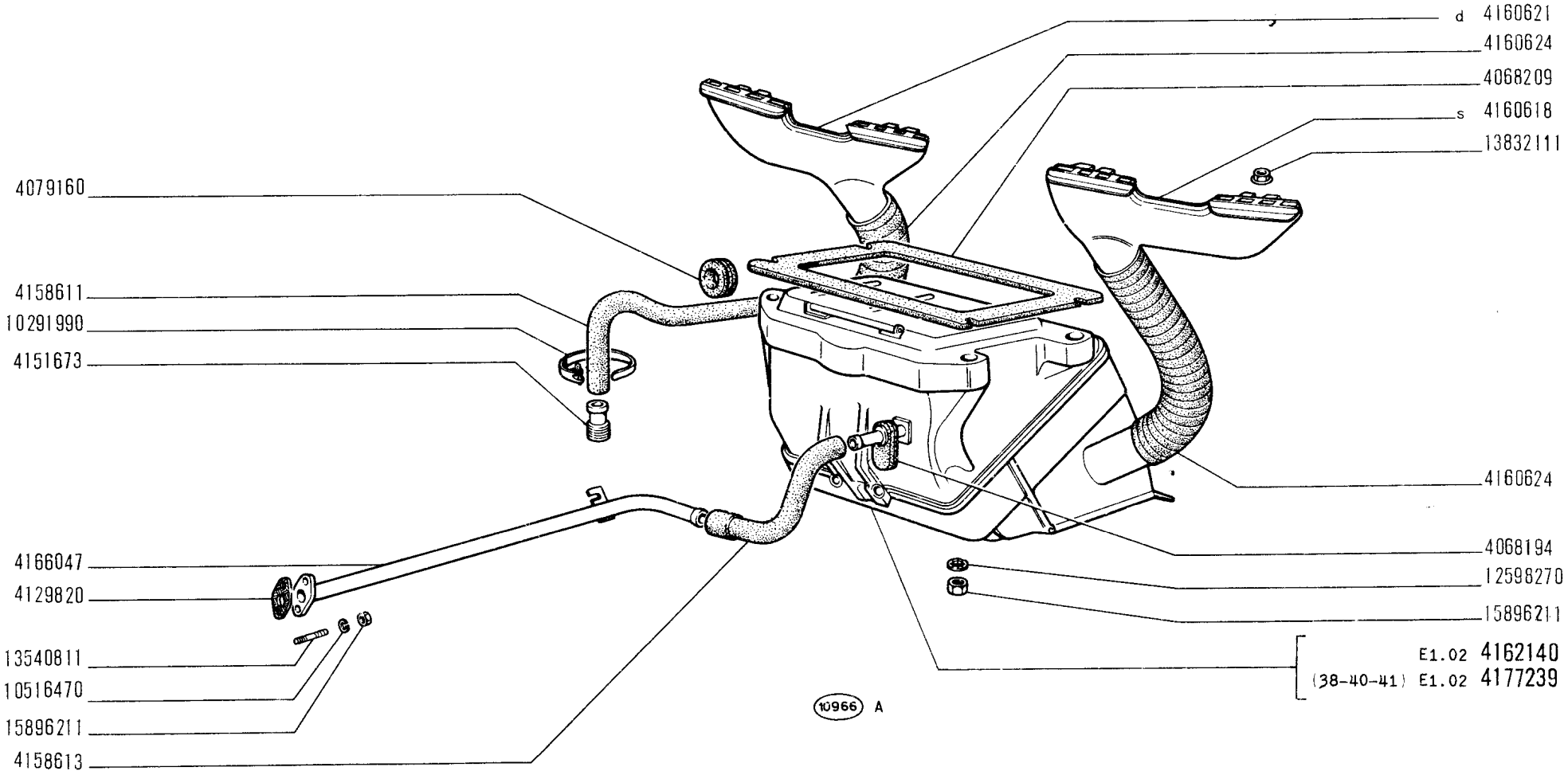

RISCALDAMENTO E VENTILAZIONE

- *Chauffage et aération*
- *Heizung und Belüftung*
- *Ventilation and Heating System*
- *Sistema de ventilación y calefacción*

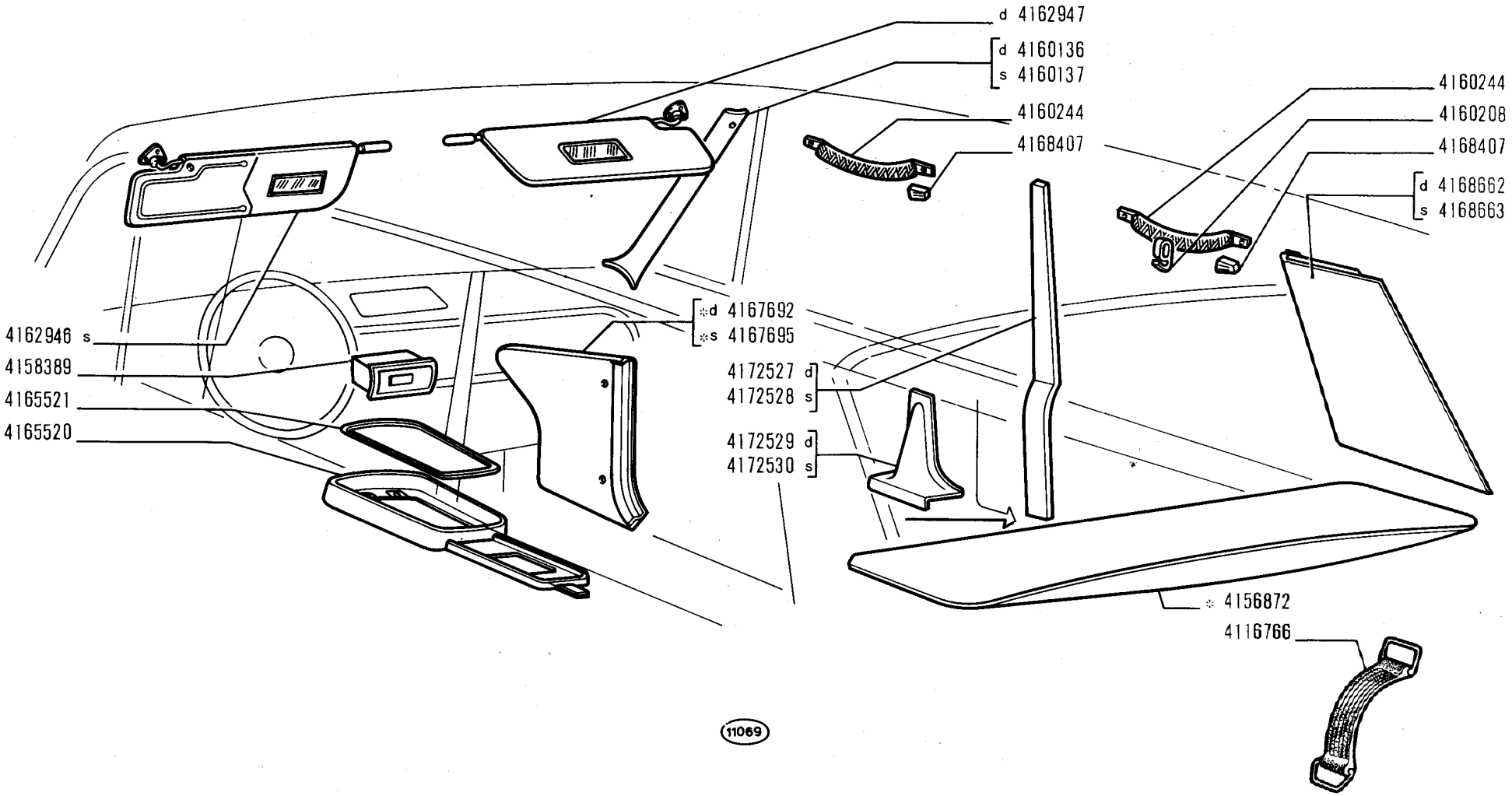

* Per i colori, vedere elenco-Pour les couleurs, voir la liste-Farben siehe tabelle-See list for colors-Para los colores, véase la lista

ACCESSORI E RIVESTIMENTI INTERNI

- *Accessoires et garnissages intérieurs*
- *Inneres Zubehör und Verkleidungen*
- *Interior Trim and Accessories*
- *Accesorios y tapizado interiores*

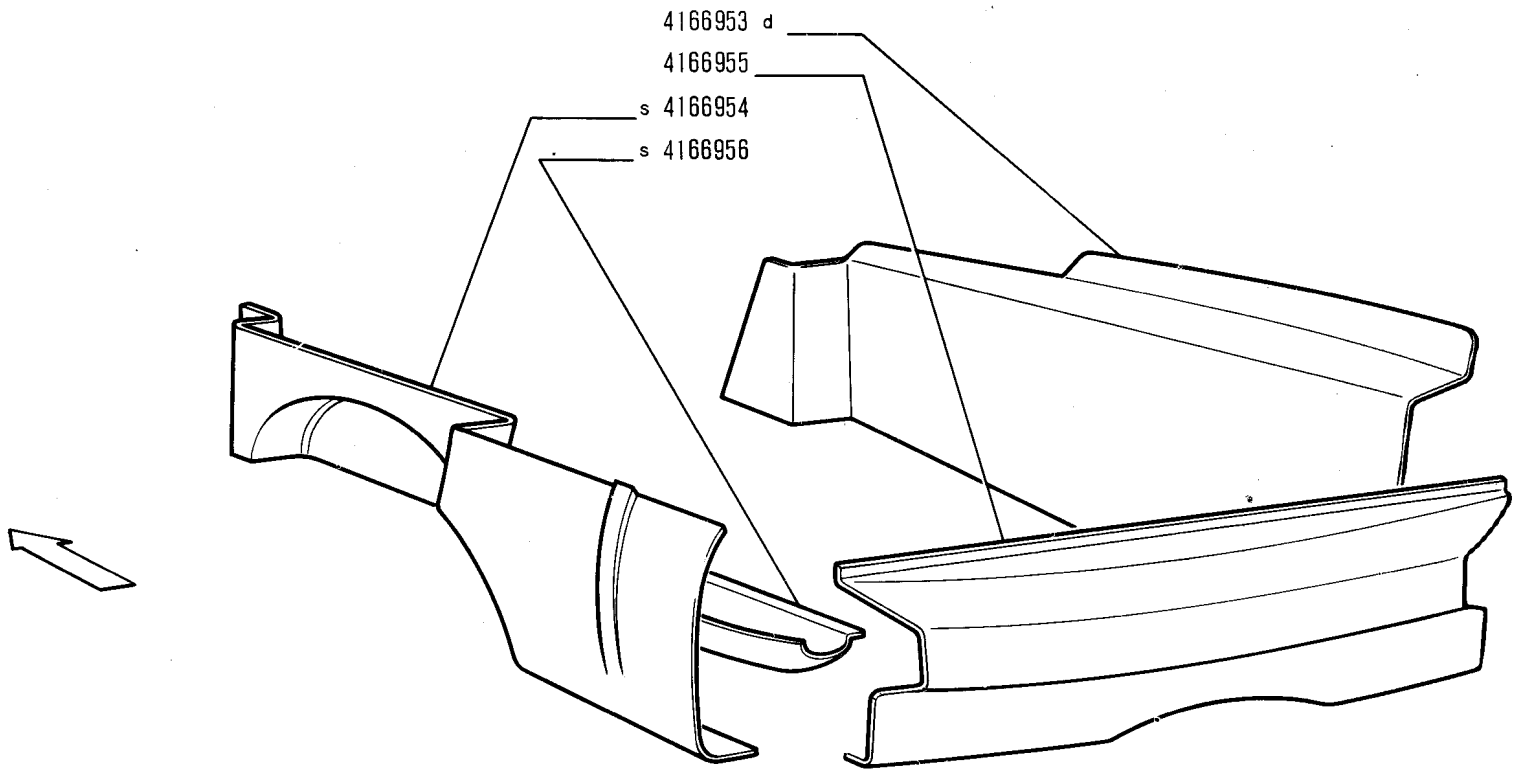

11105

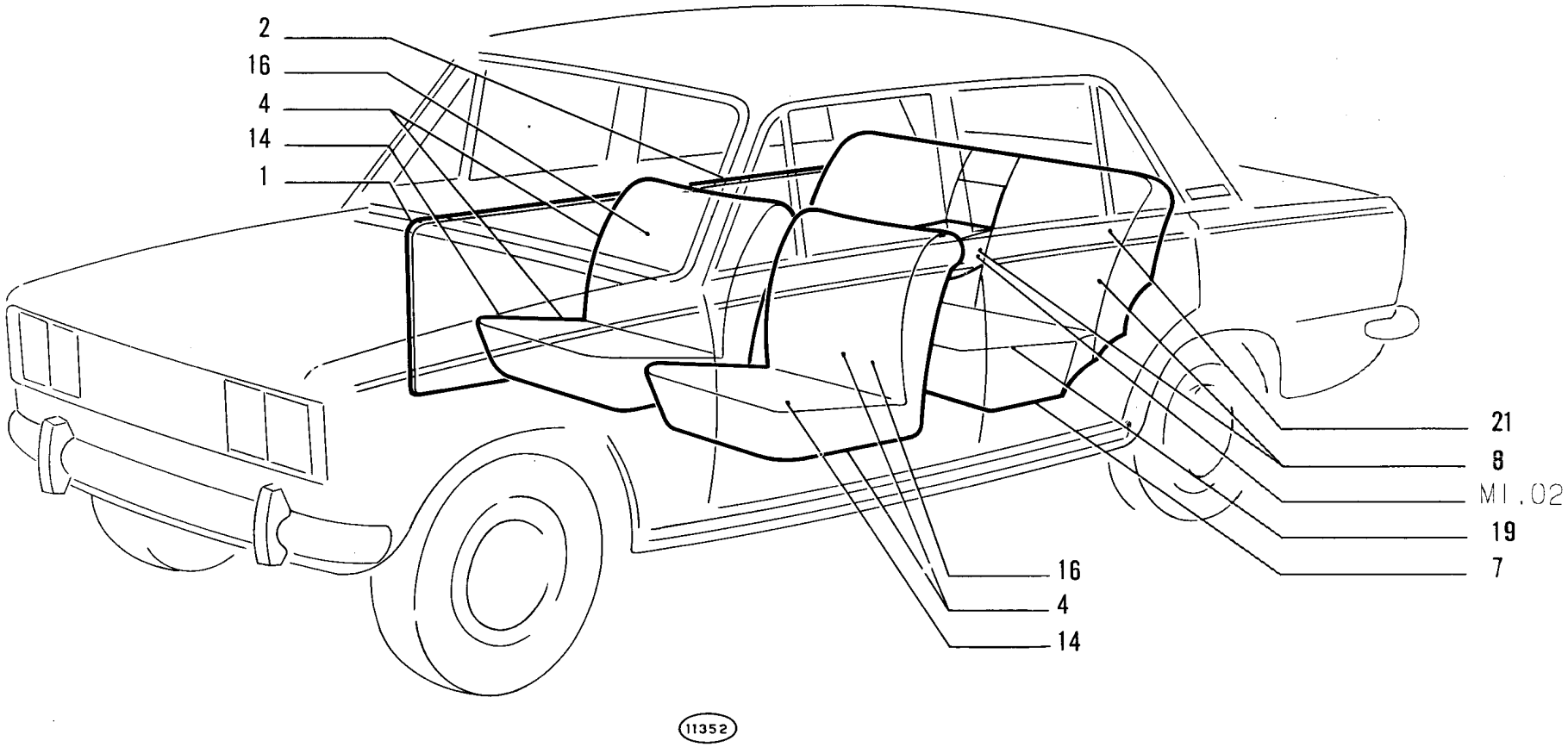
2
16
4
14
1
21
8
M1.02
19
7
16
4
14
11352

modif.	n. ordinaz.	Rivestimento Sellerie Verkleidung Upholstery Tapizado *	Colore Couleur Farbe Color Colores **	Limitazioni di validità Limitation de validité Gilt nur für Limitation to applicability Limitaciones de validez	Tappezzeria impiegata: - Sellerie utilisée - Verwendete Innenverkleidungen - Upholstering material - Tapicería usada *** panno drap Turch cloth paño	finta pelle simili-cuir Kunstleder im/leather similcuero	finta pelle avorio simili-cuir ivoire Kunstleder hell ivory im/leather similcuero marfileño	vipla vipla Vipla vipla vipla	Note Notes Anmerkungen Notes Anotaciones
16	FODERA PER SCHIENALE ANT.	HOUSSE DE DOSSIER	BEZUG FÜR RÜCKENLEHNE	COVERING, SEAT BACK	FORRO DE RESPALDO				
	4176255	fp	r			8352411			
	4176256	fp	va			8352445			
	4176257	fp	m			8352454			
	4176258	fp	n			8352402			
19	FODERA PER CUSCINO POST.	HOUSSE DE COUSSIN	BEZUG FÜR SITZPOLSTER	COVERING, SEAT CUSHION	FORRO DE ASIENTO				
	4173220	fp	r			8352411			
	4176261	fp	va			8352445			
	4176262	fp	m			8352454			
	4176263	fp	n			8352402			
21	FODERA PER SCHIENALE POST.	HOUSSE DE DOSSIER	BEZUG FÜR RÜCKENLEHNE	COVERING, SEAT BACK	FORRO DE RESPALDO				
	4173236	fp	r			8352411			
	4176265	fp	va			8352445			
	4176266	fp	m			8352454			
	4176267	fp	n			8352402			

*	p = panno	drap	Tuch	cloth	paño
	fp = finta pelle	simili-cuir	Kunstleder	im/leather	similcuero
	fa = finta pelle avorio	simili-cuir ivoire	Kunstleder hell	ivory im/leather	similcuero marfileño
	v = vipla	vipla	Vipla	vipla	vipla
**	b = beige	beige	beige	beige	beige
	bl = blu	bleu	blau	blue	azul
	g = grigio	gris	grau	grey	gris
	m = marrone	marron	braun	brown	pardo
	n = nero	noir	schwarz	black	negro
	r = rosso	rouge	rot	red	rojo
	t = testa di moro	marron foncé	dunkelbraun	dark brown	pardo oscuro
	v = verde	vert	grün	green	verde
	va = verde-az-zurro	vert-blue	blaugrün	green-blue	verde azul

*** Ved. Catalogo tappezzerie vetture - stampato n. 120.100
Voir Catalogue selleries pour voitures - imprimé N. 120.100.
Siehe Musterkatalog für Innenverkleidungen - Druckschrift Nr. 120.100.
See Car Upholstery Catalog - Print No. 120.100.
Véase el catálogo de tapicerías - Impreso No. 120.100.

Questo manuale/catalogo è in formato PDF

Per la sua lettura è necessario utilizzare Acrobat Reader o software analogo, come per questo file.

Tutte le pagine sono stampabili, senza limitazioni.

E' richiesto un contributo pari a 15 euro, a cui si aggiungono 3 euro di spese postali (5 euro se desiderate la spedizione raccomandata) con cui verrà spedito un CD imballato in modo adeguato.

Eventuali richieste vanno inviate a informa@iw1axr.eu

Non dimenticatevi di specificare il manuale a cui siete interessati, il vostro indirizzo e il sistema di pagamento che più gradite.

Grazie dell'attenzione, a presto