landini

TRACTOR
TRACTEUR
SCHLEPPER
TRATTRICE
TRACTOR

PARTS BOOK
CATALOGUE PIECES DE RECHANGE
ERSATZTEIL - LISTE
CATALOGO PARTI DI RICAMBIO
LIBRO PIEZAS DE RECAMBIO

R-DT 6500

Filtro [illegible]
CV 320
CV 440

Printed in Italy

Landini

NORME PER LE ORDINAZIONI

Per ordinare parti di ricambio, indicare con la massima esattezza:

- il numero di matricola della trattrice;
- il numero del particolare richiesto.

HOW TO ORDER PARTS

When you place an order for spare parts please always quote:

- tractor serial number;
- cross-reference part number.

COMMANDE DES PIECES DETACHEES

Les commandes doivent nous parvenir complétes des indications suivantes:

- numero de plaquette tracteur;
- le numero de réference.

Printed in Italy

1424 831 M1 - Issue 2-11/76

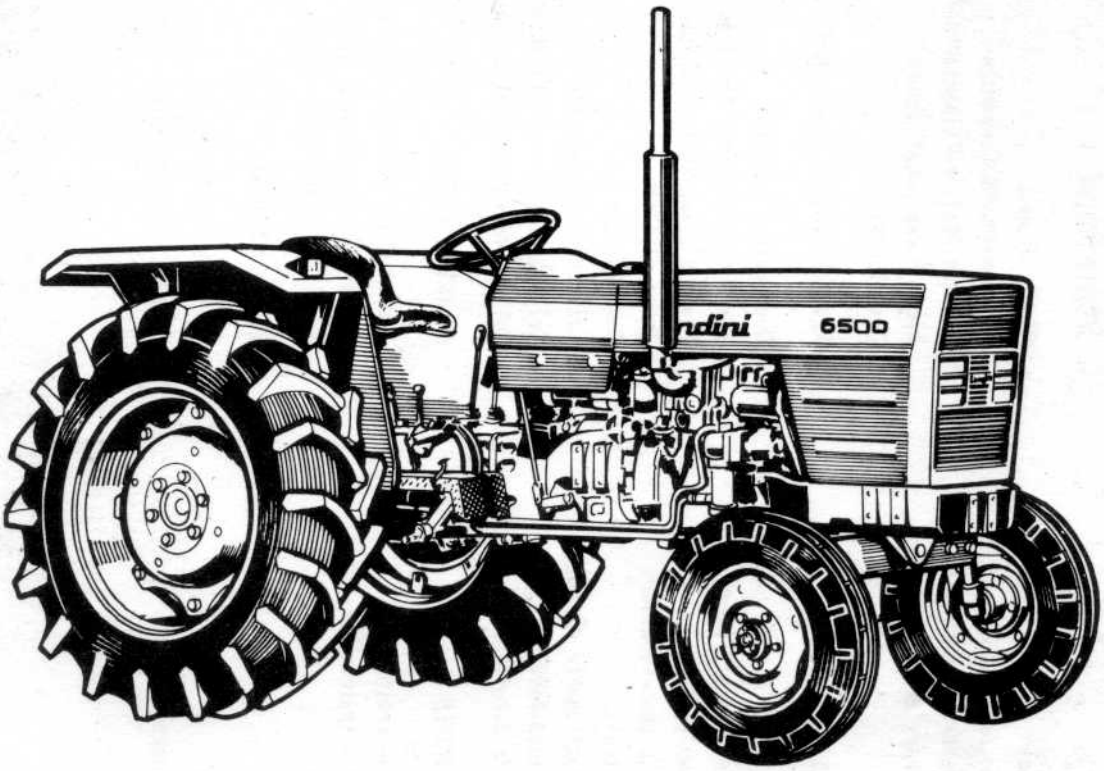
6500

Plate	DESCRIZIONE DEI GRUPPI	GROUP DESCRIPTION	DESIGNATION DES GROUPES
	MOTORE	ENGINE SECTION	SECTEUR MOTEUR
1	Basamento motore-Cilindri-	Cylinder block	Bloc cylindre
2	Testa cilindri-Valvole-Coperchio-	Cylinder head-Valves-Cover	Culasse-Valves-Couvercle
3	Bielle-Pistoni-Albero motore-Volano motore-	Con-Rod-Pistons-Crankshaft-Flywheel	Bielles-Pistons-Vilebrequin-Volant moteur
4	Albero a camme-Bilanceri-	Camshaft-Rockers arm	Arbre à cames-Culbuteurs
5	Comando distribuzione-Carter distribuzione-	Timing gear	Distribution
	ALIMENTAZIONE E SCARICO	FUEL SYSTEM & EXHAUSTER	ALIMENTATION ET ECHAPPEMENT
6	Serbatoio combustibile-	Fuel tank	Reservoir à gas-oil
7	Pompa alimentazione-Filtri combustibile-	Fuel lift pump-Fuel filters	Pompe d'alimentation-Filtres à carburant
8	Pompa alimentazione (particolari)-	Fuel lift pump (détails)	Pompe d'alimentation (piéces)
9	Pompa iniezione-Iniettori-	Fuel injection pump-Atomisers	Pompe d'injecteurs
10	Comando acceleratore-	Throttle controls	Commande des gaz
11	Collettore aspirazione-Filtro aria-	Manifold induction-Air cleaner	Collecteur d'admission-Filtre à air
12	Collettore di scarico-Marmitta di scarico-	Exhaust manifold-Muffler	Collect.échappement-Silencieux
12-1	Collettore di scarico-Marmitta di scarico-	Exhaust manifold-Muffler	Collect.échappement-Silencieux
	LUBRIFICAZIONE	LUBRICATING SYSTEM	GRAISSAGE MOTEUR
13	Coppa olio-Pompa olio-Filtro olio-	Sump-Oil pump-Strainer	Carter d'huile-Pompe à huile-Crépine
14	Coppa olio-Pompa olio-Filtro olio-	Sump-Oil pump-Strainer-	Carter d'huile-Pompe à huile-Crépine-
	Masse equilibratrici-	Balance unit	Equilibreur assemblé
	RADDREDDAMENTO MOTORE	COOLING	REFROIDISSEMENT
15	Radiatore-Ventilatore-	Radiator-Fan	Radiateur-Ventilateur
16	Pompa acqua-Termostato-	Water pump-Thermostat	Pompe à eau-Thermostat

Printed in Italy

1424 313 M2 - Issue I-11/76

Plate	DESCRIZIONE DEI GRUPPI	GROUP DESCRIPTION	DESIGNATION DES GROUPES
	SERIE GUARNIZIONI MOTORE	JOINTS AND GASKETS	JEU COMPLET DE JOINTS
17	Guarnizioni motore-	Joint and gaskets	Jeu complet de joints
	TRASMISSIONE	TRANSMISSION	TRANSMISSION
18	Frizione doppia-Comando frizione-	Clutch control dual	Commande embrayage
19	Frizione doppia (particolari)-	Dual clutch (détails)	Embrayage double (piéces)
20	Carter frizione-Carter cambio e differenz.	Housing clutch-Transmission hause	Carter embrayage-Carter de vitesse
21	Cambio velocità-	Transmission gears	Transmission
22	Leva cambio-	Throttle levers	Commande boîte de vitesse
23	Differenziale-Bloccaggio differenziale-	Differential-Differential lock	Differentiel-Blocage de differentiel
24	Riduttori laterali-	Final reduction gears	Trompettes
	FRENI	BRAKES	FREINS
25	Freni a disco-	Brakes	Freins
	TRAINO	TRACTOR HITCH	SYSTEM DE SECTION
26	Gancio di traino regolabile in altezza-	Tow hook	Crochet complet
26-1	Barra di traino oscillante-	Drawbar	Barre d'attelage
	STERZO	STEERING	DIRECTION
27	Scatola sterzo-	Steering gear	Boîtier de direction
28	Guida idrostatica 2 R.M.-	Hydrostatic steering 2 wheels drive	Direction hydrostatique 2 roues motrices
29	Guida idrostatica 4 R.M. -	Hydrostatic steering 4 wheels drive	Direction hydrostatique 4 roues motrices
30	Distributore di guida(particolari)-	Pump (détails)	Distributeur (piéces)
30a	Ponpa idraulica(particolari) 2 R.M.-	Pump hydraulic (détails) 2 wheels drive	Pompe hydraulique (piéces) 2 roues motrices
31	Ponpa idraulica(particolari) 4 R.M.-	Pump hydraulic (détails) 4 wheels drive	Pompe hydraulique (piéces) 4 roues motrices
32	Cilindro comando sterzo(particolari) 2 R.M.-	Steering ram assy 2 wheels drive(détails)	Vérin compl.2 roues motrices (piéces)

Printed in Italy

1424 831 M1 - Issue 2-11/76

Plate	DESCRIZIONE DEI GRUPPI	GROUP DESCRIPTION	DESIGNATION DES GROUPES
32-1	Cilindro comando sterzo-(particolari)4 R.M.-	Steering ram assy 4 wheels drive(détails)	Vérin complet 4 roues motrices(piéces)
	SOSPENSIONI	SUSPENSIONS	SUSPENSIONS
33	Assale anteriore-	Front axle	Essieu avant
	TRASMISSIONE ANTERIORE	FRONT DRIVE	TRANSMISSION AVANT
34	Assale trazione anteriore-	Front axle	Trompette avant
35	Fusi a snodo-	Spindles	Pivots
36	Trasmiss.moto anter.-Comando innesto 4 R.M.-	Transfer gear box-4 wheels drive	Boîte de transfert-4 roues motrices
	RUOTE	WHEELS	ROUES
37	Ruote-	Wheels	Roues
	ORGANI SUSSIDIARI	ATTACHMENTS	ORGANES SUBSIDIAIRES
38	Presa potenza posteriore-	P.T.O. rear	Prise de force postérieure
39	Presa potenza posteriore 540/1000 giri-	540/1000 R.P.M. P.T.O. rear drive	Prise de force 540/1000 T.P.M.
40	Puleggia motrice-	Pulley	Poulie
41	Pompa per sollevatore idr.-Tubazioni-	Pump hydraulic lift-Pipes	Pompe hydraulique-Tuyauteries
41a	Pompa idraulica (Particolari)-	Pump hydraulic (détails)	Pompe hydraulique (piéces)
42	Distributore per sollevatore idraulico-	Hydraulic control valve	Valve de contrôle
43	Martinetto per sollevatore idraulico-	Ram cylinder housing	Carter relevage
44	Comando per sollevatore idraulico-	Draft and position controls	Contrôle d'effort et de position
45	Attacco a tre punti 2^ Categoria-	Three point linkage (2^Cat.)	Attelage trois points 2^Cat.
46	Zavorre anteriori-	Mounting frame and weights	Bâti porte-masse et masses
47	Distributore supplementare-	Control valve assy	Distributeur supplementaire

Plate	DESCRIZIONE DEI GRUPPI	GROUP DESCRIPTION	DESIGNATION DES GROUPES
	IMPIANTO ELETTRICO	ELECTRIC EQUIPMENT	EQUIPEMENT ELECTRIQUE
48	Motorino avviamento-Dinamo-Batteria-	Electrical equipment	Equipement electrique
49	Illuminazione-	Lighting	Eclairage
	CARROZZERIA	SHEET METAL	CARROSSERIE
50	Cofano-	Hood	Carrosserie
51	Sedile-Parafanghi-Pedane-Telaio di sicurezza-	Seat-Fenders-Foot steps-Roll-bar	Siège-Ailes-Marchepieds-Roll-bar
51-1	Sedile (particolari)-	Seat (détails)	Siège (piéces)
52	Quadro portastrumenti-	Instrument panel	Tableau de bord
53	Decalcomanie-	Decals	Décalcomanies
	DOTAZIONE	ACCESSORY	ACCESSOIRES
54	Dotazione	Accessory	Accessoires

Printed in Italy

1424 313 M2 - Issue I-11/76

N. Part.	Pag.	Rif.
32517	28	14
37347	30	1
59537	4	32
61676	2	
68109	6	
81558	12	9
83450	16	11
84447	50B	27
84920	12	1
85042	12	10
85719	12	8
86584	6	1
86721	12	5
87618	16	
89012	58	
89297	64	
92430	64	
92465	12	7
92877	2	1
94430	12	
81558A	12	
81558B	12	
81558C	12	
85042A	12	
85042B	12	
85042C	12	
0050345	20	3
0070105	62	52
0095315	32	36
0095332	230	37
0095332	232	47
0095344	32	41
0096201	228	11
0096208	62	59
0096215	46	7
0096215	50	7
0096236	50B	45
0096236	228	6
0096237	52	53
0096238	4	34

N. Part.	Pag.	Rif.
0096238	22	38
0096238	60	42
0096241	46	6
0096241	50	6
0096433	38	11
0096433	60	47
0096434	60	38
0096438	46B	38
0096439	20	6
0096439	52	49
0096439	60	31
0096439	60	39
0096440	58	24
0096441	52	48
0096443	60	32
0096445	38	10
0170002	12	6
0170040	58	14
0170151	16	14
0201099	230	32
0350005	50B	34
0350009	4	41
0350088	2	20
0410236	14	20
0490355	46B	41
0490355	64	24
0490627	28	15
0490685	30	2
0490685	64	20
0490695	28	19
0490786	26	11
0500006	58	19
0500012	14	14
0500012	18	27
0520420	28	7
0560244	46B	43
0576002	4A	51
0576002	8	29
0576002	20	21
0576002	58	7

Printed in Italy

1424 313 M2 - Issue I-11/76

Materiale fornito da Attilio Bonelli

N. Part.	Pag.	Rif.
0576002	228	10
0576002	228	14
0576007	58	21
0576051	4	28
0576051	8	27
0576051	60	30
0576052	18	24
0610012	46B	36
0610012	50B	44
0610844	18	29
0610847	28	9
0610879	50B	31
0650204	26	13
0650204	38	14
0650507	16	12
0650563	2	6
0650563	2	7
0650563	6	2
0650577	2	8
0650582	2	14
0650588	2	9
0650588	2	16
0650618	2	5
0650722	38	13
0720579	18	23
0720709	28	16
0726260	32	32
0726504	18	22
0746019	22	45
0746052	46B	28
0746052	46B	44
0746052	52	56
0746053	22	46
0746053	46B	29
0746211	4	37
0746211	4	44
0746211	20	15
0746252	22	42
0746253	46B	25
0746254	6	5
0746254	22	26
0746254	30	8
0746254	46B	22
0746255	20	16
0746255	22	36
0746255	46	13
0746255	60	41
0746424	228	2
0746452	30	17
0746453	8	32
0746453	26	19
0746453	228	20
0746454	26	15
0746610	48	53
0746610	52	65
0748416	228	16
0748505	22	29
0748510	186	12
0748525	186	13
0760001	2	10
0780240	28	6
0780272	6	9
0780272	16	4
0780273	6	10
0780273	16	5
0800082	28	20
0826222	2	23
0826222	26	3
0826259	58	5
0826277	20	18
0826280	8	28
0826410	8	23
0826467	8	25
0826469	4	26
0826469	60	28
0826490	8	
0826510	8	
0826627	42	3
0826627	44	3
0826628	8	20

Printed in Italy

1424 313 M2 - Issue I-11/76

N. Part.	Pag.	Rif.
0870001	46B	37
0870001	50	19
0920002	8	38
0920002	46B	31
0920003	4	45
0920003	20	19
0920003	46	5
0920003	46	8
0920003	46B	27
0920003	50	5
0920003	50	8
0920004	26	17
0920004	228	22
0920006	8	21
0920009	58	23
0920024	38	6
0920052	8	37
0920052	46B	30
0920052	46B	45
0920052	52	57
0920053	4	35
0920053	4	38
0920053	4A	50
0920053	6	6
0920053	20	17
0920053	20	20
0920053	22	37
0920053	30	9
0920053	46	4
0920053	46	9
0920053	46	14
0920053	46B	23
0920053	46B	26
0920053	50	4
0920053	50	9
0920053	50B	46
0920053	52	54
0920053	58	6
0920053	60	43
0920053	228	9

N. Part.	Pag.	Rif.
0920053	228	13
0920054	4	27
0920054	8	26
0920054	8	33
0920054	22	31
0920054	26	16
0920054	26	20
0920054	38	12
0920054	46B	39
0920054	52	50
0920054	58	25
0920054	60	29
0920054	60	33
0920054	60	40
0920054	60	48
0920054	186	14
0920054	228	3
0920054	228	21
0920058	58	22
0920112	26	14
0920127	230	36
0920127	230	38
0920127	232	48
0920130	2	15
0920146	32	42
0920154	230	46
0920464	60	26
0920497	228	7
0920497	228	12
0920497	228	17
0920521	4A	53
0921018	28	17
0921019	28	10
0921062	14	22
0921173	32	24
0921173	64	9
0921176	32	37
0921235	28	22
0921246	20	7
0941082	20	5

Printed in Italy

1424 313 M2 - Issue 1-11/76

N. Part.	Pag.	Rif.
0957128	28	11
2116078	30	7
2171225	50	21
2172513	8	36
2172513	50	23
2172530	4	43
2176369	4A	52
2184435	46	3
2184435	50	3
2184546	52	47
2188135	8	24
2211155	50B	33
2211284	8	22
2211401	32	33
2227238	38	4
2231237	38	5
2232151	22	30
2238153	22	32
2411151	22	47
2411152	22	27
2411152	22	39
2411152	22	43
2411160	46	11
2411160	50	11
2415209	58	9
2415361	22	34
2415391	4	40
2417208	58	10
2431130	50	18
2431131	50	17
2431154	58	3
2431154	60	35
2481802	10	40
2485659	60	44
2485791	60	37
2487004	46	10
2487004	50	10
2487854	20	23
2511432	46	17
2511458	50B	28
2524406	58	12
2576675	50B	26
2641711	26	1
2641711	28	1
2644951	30	3
2645600	30	21
2646460	30	22
2646689	32	23
2654403	48	50
2654403	52	62
2656615	26	9
2658207	230	35
2658207	230	45
2666108	230	29
2666108	230	41
2724402	46	18
2758346	22	44
2871182	228	4
2872635	228	23
2873142	228	1
24870001	20	24
26410070	28	13
26410090	28	5
26410096	28	24
26410116	28	21
26410121	28	2
26410122	28	18
26410123	28	12
26410129	28	3
26410130	28	4
26410133	28	8
26560014	26	12
26560017	26	10
26560090	48	55
31134123	12	4
31134132	2	19
31137311	12	11
31137312	12	
31137321	12	12
31137322	12	

Printed in Italy

1424 313 M2 - Issue I-11/76

N. Part.	Pag.	Rif.
31141425	228	5
31146952	58	20
31148791	14	15
31164581	50	22
31165121	50B	38
31165461	50B	39
31171275	50B	24
31171353	20	8
31171461	46	16
31171521	30	6
31171681	12	13
31171681	20	1
31358341	2	4
31415321	16	1
31431401	6	
31431401	16	
31431402	6	
31431402	16	
31431403	6	
31431403	16	
31431411	6	
31431411	16	
31431412	6	
31431412	16	
31431413	6	
31431413	16	
31431641	6	7
31431641	16	2
31431881	6	8
31431881	16	3
31434163	18	25
31434307	18	26
31718104	30	4
31718105	30	5
31733121	20	12
31742128	46B	34
31742128	50B	42
31743108	18	19
31744123	18	18
31787437	48	46

N. Part.	Pag.	Rif.
31787437	52	58
32161114	2	17
32161209	20	10
32162318	14	17
32166329	2	3
32181424	8	17
32181425	8	18
32181426	8	19
32413415	22	40
32416105	2	13
32417133	2	12
32417134	2	11
32455123	50B	40
32517128	4A	49
32523404	50B	32
32526312	2	21
32712715	46B	33
32712715	50B	41
32715119	4A	46
32716117	46	15
32731119	50B	25
32762116	12	2
32764127	58	8
32811408	4A	48
32811408	64	21
33115118	48	54
33115118	52	66
33115408	20	11
33117415	16	13
33123117	6	11
33123117	16	6
33125121	10	42
33125124	14	18
33135413	228	8
33135413	228	18
33142111	2	2
33143112	58	13
33152139	10	43
33153121	18	28
33153128	20	9

Printed in Italy

1424 313 M2 - Issue I-11/76

N. Part.	Pag.	Rif.
33153133	50B	30
33157108	58	17
33157109	58	15
33157122	46B	35
33157122	50B	43
33157523	14	16
33173108	6	15
33173108	16	10
33221115	4	25
33221115	26	5
33221316	2	22
33221321	12	3
33225412	32	40
33225412	230	34
33225412	230	44
33423122	6	14
33423122	16	9
33426161	20	4
33435123	48	48
33435123	52	60
33451801	50B	29
33532121	46B	42
33532128	26	8
33532128	26	23
33532128	30	12
33532128	30	15
33533103	48	49
33533103	52	61
33811112	32	39
33811112	230	33
33811112	230	43
33811113	18	21
33811113	26	7
33811113	26	22
33811113	30	11
33811113	30	14
33811113	64	5
33812108	48	47
33812108	52	59
33813313	58	16

N. Part.	Pag.	Rif.
33817114	32	25
33817117	6	13
33817117	16	8
33817125	6	12
33817125	16	7
33825419	22	41
33825419	64	16
33872516	10	39
35354266	32	26
35354267	32	27
35354293	32	28
35355289	32	29
35511111	18	20
35587344	32	34
35714103	46B	40
35727512	46	20
35731144	10	41
35784111	20	22
36177111	8	31
36237156	50B	36
36241316	4	24
36241316	26	4
36277831	4A	47
36475706	8	30
36511123	30	19
36511123	32	31
36535415	46B	24
36544324	228	15
36568122	230	31
36811122	8	35
36811122	64	4
36812338	6	16
36812338	64	1
36813137	22	35
36813137	64	15
36814123	20	14
36814123	64	14
36815707	46	2
36815707	50	2
36815707	64	13

Printed in Italy

1424 313 M2 - Issue I-11/76

N. Part.	Pag.	Rif.
36817136	4	36
36817136	64	12
36817157	4	42
36822135	42	6
36822135	44	7
36832122	46	21
36832122	64	23
36832122	64	25
36832409	52	52
36844116	30	18
36844116	32	30
36851113	26	2
36851113	28	23
36851113	64	19
36851409	6	4
36851409	64	2
36853514	60	36
36853514	64	3
36862131	38	8
36862131	64	8
36862132	64	6
36862133	38	7
36862133	64	7
36862134	42	2
36862134	44	2
36862134	64	11
36862138	22	25
36862138	64	22
36862151	60	46
36862151	64	10
36862517	48	52
36862517	52	64
36862517	64	26
36866462	38	9
36866722	50B	37
36866724	58	18
36866724	64	17
36867157	60	27
36867157	64	18
36867167	38	3
36883108	4	33
37161642	20	13
37171823	46	1
37171823	50	1
37188549	8	34
37371271	16	16
37371281	16	17
37413591	62	58
37417472	50	20
37447603	58	11
37513851	4	39
37521331	16	15
37537591	38	2
37553121	6	3
37556148	22	28
37581404	26	18
37711632	58	2
37711661	58	4
37714232	50B	35
37725443	46	19
37725443	52	55
37738261	52	51
37762704	60	34
37764181	48	51
37764181	52	63
37781333	42	1
37781333	44	1
38132254	228	19
41115023	20	2
41224055	230	30
41312575	58	1
41314054	46	12
41316651	38	1
41371077	46B	32
41422703	22	33
41425402	50	16
41733056	50	15

Printed in Italy

1424 313 M2 - Issue I-11/76

INDICE NUMERICO - NUMERICAL INDEX - INDEX NUMERIQUE

N. Part.	Pag.	Rif.
16779X	96	5
182304M1	114	57
182304M1	126	55
182304M1	140	15
183462M1	98	22
187271M1	44	9
195326M1	110	13
195326M1	122	13
339009X1	44	10
339009X1	188B	52
339009X1	226	47
339011X1	188B	49
339011X1	198	18
339018X1	214	10
339071X1	92	30
339071X1	174	29
339071X1	178	31
339071X1	180	44
339081X1	100	45
339081X1	242	22
339084X1	66	2
339085X1	210	47
339091X1	94	19
339091X1	108	31
339091X1	220	3
339096X1	120	2
339096X1	130	
339096X1	188B	45
339096X1	224	36
339123X1	42	9
339123X1	174	35
339123X1	178	37
339123X1	200	25
339123X1	206	13
339123X1	238	66
339123X1	248	28
339124X1	54	15
339124X1	152	33
339124X1	202	65
339124X1	204	71
339126X1	84	46
339129X1	218	45
339133X1	128	61
339139X1	110	7
339139X1	122	7
339168X1	188B	49A
339169X1	238	59
339186X1	200	35
339199X1	136	18
339199X1	186	19
339204X1	54	11
339208X1	198	6
339229X1	222	21
339246X1	98	35
339246X1	116	58
339246X1	126	56
339246X1	140	16
339246X1	216	28
339248X1	164B	34
339252X1	238	64
339282X1	164B	36
339291X1	188	39
339291X1	226	42
339299X1	100	53
339322X1	162	36
339337X1	118	99
339337X1	130	97
339349X1	152	29
339351X1	40	25
339361X1	134B	7
339361X1	190B	7
339376X1	116	59
339376X1	126	57
339376X1	140	17
339393X1	146	27
339394X1	146	25
339401X1	24	12
339401X1	70	38
339401X1	76	13
339401X1	246	2

Printed in Italy

1424 313 M2 - Issue I-11/76

N. Part.	Pag.	Rif.	N. Part.	Pag.	Rif.
339401X1	246	21	339608X1	144	6
339402X1	116	60	339608X1	144	11
339402X1	126	58	339608X1	146	32
339402X1	140	18	339608X1	150	7
339403X1	146	36	339608X1	150	16
339422X1	34	14	339608X1	214	14
339422X1	178	39	339608X1	216	27
339433X1	72	9	339608X1	216	36
339436X1	172	5	339617X1	66	8
339436X1	172	9	339666X1	118	96
339436X1	176	5	339666X1	130	94
339436X1	176	10	339666X1	234	21
339439X1	90	12	339680X1	90	17
339440X1	152	30	339709X1	234	8
339451X1	164	4	339709X1	234	11
339451X1	184	21	339746X1	208	27
339469X1	154	62	339746X1	210	46
339469X1	172	7	339761X1	44	13
339469X1	174	26	339761X1	86	10
339469X1	176	7	339761X1	112	28
339469X1	178	28	339761X1	124	27
339470X1	200	39	339761X1	198	21
339517X1	84	40	339761X1	206	17
339525X1	62	55	339761X1	238	57
339525X1	114	47	339761X1	248	22
339525X1	114	53	339804X1	210	62
339525X1	116	66	339814X1	66	12
339525X1	116	77	339814X1	90	16
339525X1	118	93	339814X1	164	4A
339525X1	126	51	339820X1	80	5
339525X1	128	64	339820X1	82	18
339525X1	128	74	353428X1	76	17
339525X1	130	91	353540X1	70	38
339541X1	204	69	353693X1	112	33
339541X1	204	74	353693X1	124	32
339556X1	242	3	353700X1	76	23
339560X1	188	31	353704X1	76	20
339583X1	164B	30	353708X1	76	21
339599X1	14	24	353712X1	76	22
339608X1	66	10	354681X1	56	22

Printed in Italy 1424 313 M2 - Issue I-11/76

N. Part.	Pag.	Rif.
361030X1	164	16
361031X1	88	26
375743X1	222	17
375794X1	164	7
376760X1	42	4
376760X1	44	4
390171X1	198	7
390244X1	86	7
390246X1	38	21
390419X1	102	8
390419X1	104	17
390419X1	218	52
390419X1	220	6
390469X1	242	20
390511X1	208	32
390511X1	208	36
390511X1	208	39
390511X1	210	48
390511X1	212	66
390690X1	144B	21
390690X1	146	21
390718X1	202	61
390734X1	24	8
390734X1	164B	38
390734X1	244	23
390735X1	96	17A
390735X1	188	22
390739X1	68	25
390739X1	70	46
390749X1	128	60
390796X1	134B	9
390796X1	190B	9
390871X1	112	20
390871X1	186	8
390876X1	154	45
390949X1	144	5
390971X1	54	9
390971X1	188	32
390972X1	248	29
390975X1	146	28
390984X1	154	59
390990X1	236	38
391107X1	136	16
391130X1	40	26
391130X1	54	8
391130X1	112	25
391130X1	114	50
391130X1	116	71
391130X1	118	97
391130X1	126	48
391130X1	130	95
391130X1	188B	46
391130X1	224	37
391130X1	234	22
391130X1	238	46
391148X1	192	19
391198X1	76	18
391198X1	78	25
391269X1	116	62
391284X1	102	11
391335X1	98	31
391336X1	160	26
391337X1	160	25
391338X1	182	13
391375X1	164B	29
391378X1	218	49
391401X1	72	14
391401X1	74	24
391401X1	74	28
391402X1	98	19
391402X1	100	48
391403X1	218	50
391414X1	4	30
391414X1	46	11B
391414X1	50	13
391414X1	56	23
391414X1	102	9
391414X1	102	12
391414X1	104	18
391414X1	116	63

Printed in Italy

1424 313 M2 - Issue I-11/76

N. Part.	Pag.	Rif.	N. Part.	Pag.	Rif.
391414X1	144	14	392309X1	208	41
391414X1	168	9	392309X1	210	60
391414X1	170	9	392335X1	54	21
391414X1	198	15	392335X1	150	21
391414X1	202	58	392370X1	166	39
391414X1	202	62	392400X1	168	10
391414X1	218	53	392400X1	170	10
391414X1	220	7	392501X1	94	10
391423X1	146	30	392539X1	162	41
391425X1	242	12	392623X1	198	8
391431X1	188	23	392633X1	144	12
391463X1	88	23	392733X1	162	40
391869X1	182	2	392733X1	164	13
391894X1	54	7	392734X1	160	14
391894X1	114	49	392735X1	94	4
391894X1	126	47	392735X1	150	2
391894X1	162	33	392735X1	160	23
391894X1	238	45	392735X1	164	8
391929X1	76	24	392738X1	54	12
391980X1	112	24	392771X1	172	14
391980X1	116	70	392771X1	176	16
391996X1	124	23	392817X1	108	37
392007X1	198	9	392817X1	146	41
392020X1	150	14A	392817X1	148	45
392060X1	144B	17	392817X1	162	50
392064X1	140	9	392817X1	162B	54
392073X1	140	8	392838X1	154	52
392129X1	104	3	392843X1	188	21
392242X1	198	14	392846X1	134B	11
392242X1	202	57	392846X1	190B	11
392290X1	238	52	392875X1	242	6
392292X1	42	10	392877X1	114	37
392292X1	44	11	392879X1	186	9
392292X1	100	39	392937X1	98	34
392292X1	188B	53	392940X1	100	51
392292X1	200	23	392946X1	248	23
392292X1	226	48	393105X1	110	17
392293X1	34	4	393105X1	186	3
392308X1	200	32	393105X1	186	16
392309X1	200	37	393116X1	144B	18

Printed in Italy

1424 313 M2 - Issue I-11/76

INDICE NUMERICO - NUMERICAL INDEX - INDEX NUMERIQUE

N. Part.	Pag.	Rif.	N. Part.	Pag.	Rif.
393322X1	188	35	394301X1	226	45
393370X1	208	24	394303X1	118	84
393395X1	192	12	394303X1	130	82
393397X1	140	3	394363X1	236	43
393397X1	140	7	394367X1	120	
393445X1	118	92	394367X1	130	98
393445X1	130	90	394367X1	156	66
393452X1	118	82	394367X1	232	59
393452X1	130	80	394376X1	206	8
393565X1	108	36	394601X1	154	60
393565X1	146	40	394602X1	154	48
393565X1	148	44	394603X1	160	17
393565X1	162	49	394605X1	160	27
393565X1	162	53	394608X1	94	12
393580X1	84	55	394618X1	188	27
393588X1	98	24	394623X1	188B	44
393596X1	152	38	394623X1	210	55
393599X1	244	25	394623X1	224	35
393643X1	4	31	394625X1	206	21
393643X1	46	11C	394632X1	194	39
393643X1	50	14	394678X1	154	65
393643X1	56	24	394841X1	138	40
393689X1	114	43	394868X1	200	42
393689X1	124	22	394877X1	168	8
393983X1	114	46	394877X1	170	8
393993X1	32	35	394913X1	188B	48A
394014X1	146	24	394913X1	224	31
394056X1	138	39	394915X1	204	68
394131X1	66	16	394923X1	164B	25
394131X1	68	28	394967X1	234	14
394251X1	54	18	394976X1	230	26
394251X1	150	18	394976X1	238	61
394252X1	54	19	394990X1	214	11
394252X1	150	19	395091X1	94	5
394299X1	126	45	395513X1	234	5
394300X1	116	67	395515X1	118	94
394300X1	116	78	395515X1	130	92
394300X1	128	65	395519X1	96	18B
394300X1	128	75	395527X1	160	
394301X1	188	42	395529X1	224	

N. Part.	Pag.	Rif.	N. Part.	Pag.	Rif.
1423466M1	54	17	1423524M1	78	27
1423468M91	64	1	1423525M1	78	28
1423468M91	70		1423527M2	78	29
1423470M91	64		1423528M2	78	30
1423471M91	64	5	1423530M93	78	33
1423473M91	64	6	1423533M2	78	42
1423475M1	64	11	1423534M1	78	43
1423476M1	66	26	1423535M1	78	41
1423477M91	66	29	1423536M1	78	44
1423478M91	64	17	1423537M1	80	47
1423482M1	64	19	1423538M2	80	49
1423482M1	74	2	1423539M2	78	38
1423482M1	94	26	1423540M1	36	35
1423489M92	66	37	1423546M2	80	56
1423490M91	66	30	1423547M2	80	
1423494M1	66	34	1423548M2	80	
1423495M1	66	31	1423549M2	80	
1423496M91	66	40	1423550M2	80	
1423499M1	68	41	1423551M2	80	
1423500M5	74	14	1423552M2	80	
1423501M94	74	1	1423553M2	80	
1423503M1	74	11	1423554M2	80	
1423504M1	74	12	1423555M2	80	
1423504M1	124	2	1423556M1	82	14
1423505M92	76	1	1423557M1	82	15
1423507M1	76	8	1423558M1	82	16
1423508M1	76	9	1423559M1	82	17
1423509M1	76	10	1423560M1	82	18
1423510M1	76	11	1423562M1	82	20
1423511M1	76	12	1423564M1	82	22
1423512M1	76	13	1423565M2	82	8
1423515M1	76	17	1423566M1	82	9
1423516M1	76	19	1423567M1	82	1
1423517M1	76	20	1423570M91	86	
1423518M1	76	21	1423571M91	86	1
1423519M1	76	22	1423573M1	86	2
1423520M1	78	23	1423574M1	86	3
1423521M1	78	24	1423575M1	86	4
1423522M1	78	25	1423576M1	86	5
1423523M1	78	26	1423577M91	86	6

N. Part.	Pag.	Rif.
973278M1	182	18
973454M1	80	6
973546M2	234	6
973561X1	234	10
973619M91	248	27
973640M91	254	1
973642M1	254	4
973643M1	254	5
973644M1	254	6
973646M1	254	9
973648M91	254	12
973650M91	254	13
973908M1	194	29
973908M1	194	33
973917M1	152	26
973939M1	92	23
973944M1	92	29
973945M3	92	31
974303M1	102	14
974303M1	104	9
974303M1	214	19
974303M1	216	23
974303M1	216	40
974353M1	146	35
974390M1	184	29
974398M1	168B	14
974398M1	170B	14
974428M1	184	30
974435M1	174	32
974435M1	178	34
974435X1	178	42
974436M1	174	33
974436M1	178	35
974443M1	186	7
974496M1	4	29
974496M1	46	11A
974496M1	50	12
974545M1	150	10
974717M1	96	14
974741M1	182	1
974742M1	182	4
974743M1	76	5
974744M91	182	8
974746M1	182	11
974749M1	182	14
974750M1	182	15
974751M1	182	16
974752M1	182	17
974753M1	182	
974754M1	182	
974755M1	182	
974756M1	182	19
974757M1	184	20
974758M1	184	
974759M1	184	
974760M1	184	
974764M1	184	25
974765M1	184	26
974766M1	184	
974767M1	184	
974768M1	184	
974817M1	90	7
974817M1	198	4
974928M1	164B	26
975086M1	88	27
975092M1	84B	59
975208M1	144	8
975208M1	144	10
975228M1	168B	11
975228M1	170B	11
975229M91	168B	12
975229M91	170B	12
975232M1	168B	
975232M1	170B	
975233M91	168B	
975233M91	170B	
975528M1	68	21B
975528M1	68	24
975528M1	70	45
976611M91	38	20

Printed in Italy

1424 313 M2 - Issue I-11/76

N. Part.	Pag.	Rif.
977799M91	100	52
978149M1	146	34
979017M1	254	3
979469M1	80	2
979469M1	82	34
979516M1	254	2
979520M1	170	
979521M91	170	
979599M1	186	2
979708M1	76	7
979836M1	168B	
979836M1	170B	
979837M91	168B	
979837M91	170B	
981703M1	250	5
981782M2	34	8
981782M2	36	29
981783M1	34	10
981783M1	36	31
981843M1	68	20
981843M1	98	29
982074M1	146	33
982209M1	188	20
982211M1	186	11
982572M1	90	13
982573M1	90	
982574M1	90	
982580M2	94	18
1005512M1	96	8
1026516M1	142	5
1033681M1	142	4
1420037M1	236	40
1420037X1	234	23
1420224M1	124	38
1420511M91	38	16
1420512M1	38	17
1420514M1	38	19
1420515M91	38	18
1422079M1	110	19
1422079M1	186	5
1423022M1	234	13
1423259M1	124	20
1423260M1	122	19
1423307M1	122	17
1423307M1	136	20
1423394M1	136	21
1423395M91	136	5
1423396M91	138	23
1423397M91	136	1
1423398M1	136	17
1423399M1	138	36
1423400M1	138	30
1423401M1	138	31
1423402M1	138	29
1423403M1	138	26
1423404M1	138	27
1423405M1	138	34
1423406M1	136	8
1423407M1	136	11
1423408M1	136	6
1423409M1	136	14
1423410M1	136	12
1423411M1	138	33
1423412M1	136	7
1423413M1	136	10
1423414M1	136	19
1423415M1	138	38
1423416M1	138	28
1423417M1	138	37
1423418M91	136	2
1423441M1	154	55
1423442M1	154	54
1423443M1	154	56
1423444M1	154	57
1423445M1	154	58
1423463M2	54	17
1423464M3	54	17
1423468M91	66	1
1423468M91	72	
1423470M91	66	

Printed in Italy

1424 313 M2 - Issue I-11/76

N. Part.	Pag.	Rif.
1423471M91	66	5
1423473M91	66	6
1423475M1	66	11
1423476M1	68	26
1423477M91	68	29
1423478M91	66	17
1423479M1	68	21
1423480M91	66	18
1423482M1	66	19
1423482M1	68	19
1423482M1	76	2
1423482M1	98	26
1423489M92	70	37
1423490M91	68	30
1423494M1	68	34
1423495M1	68	31
1423496M91	70	40
1423499M1	70	41
1423500M5	76	14
1423501M94	76	1
1423503M1	76	11
1423504M1	76	12
1423504M1	164	2
1423505M92	80	1
1423507M1	80	8
1423508M1	80	9
1423509M1	80	10
1423510M1	80	11
1423511M1	80	12
1423512M2	80	13
1423514M1	80	14
1423515M1	80	17
1423516M1	82	19
1423517M1	82	20
1423518M1	82	21
1423519M1	82	22
1423520M1	82	23
1423521M1	82	24
1423522M1	82	25
1423523M1	82	26
1423524M1	82	27
1423525M1	82	28
1423527M2	82	29
1423528M2	82	30
1423530M93	82	33
1423533M2	84	42
1423534M1	84	43
1423535M1	84	41
1423536M1	84	44
1423537M1	84	47
1423538M2	84	49
1423539M2	82	38
1423540M1	36	35
1423546M2	84	56
1423547M2	84	
1423548M2	84	
1423549M2	84	
1423550M2	84	
1423551M2	84	
1423552M2	84B	
1423553M2	84B	
1423554M2	84B	
1423555M2	84B	
1423556M1	86	14
1423557M1	86	15
1423558M1	86	16
1423559M1	86	17
1423560M1	86	18
1423562M1	86	20
1423564M1	88	22
1423565M2	86	8
1423566M1	86	9
1423567M1	86	1
1423570M91	90	
1423571M91	90	1
1423573M1	90	2
1423574M1	90	3
1423575M1	90	4
1423576M1	90	5
1423577M91	90	6

Printed in Italy

1424 313 M2 - Issue I-11/76

N. Part.	Pag.	Rif.	N. Part.	Pag.	Rif.
1423579M1	90	8	1423640M91	144	9
1423580M1	90	9	1423646M91	144B	16
1423581M1	90	14	1423652M1	144B	19
1423582M91	90	11	1423653M1	144B	20
1423585M1	92	22	1423655M1	146	26
1423587M91	92	28	1423661M91	152	42
1423591M1	94	1	1423664M1	154	50
1423593M2	90	19	1423665M1	158	8
1423598M1	96	17	1423666M2	164	1
1423599X1	98	20	1423667M1	164	9
1423604M91	98	23	1423668M1	164	10
1423606M91	98	25	1423669M1	164	14
1423609M1	98	27	1423670M1	164	15
1423610M92	98	30	1423671M1	164B	23
1423613M1	96	9	1423672M1	164B	24
1423614M1	96	6	1423673M91	164B	21
1423615M91	96	7	1423674M1	164B	27
1423616M1	96	4	1423676M1	164B	28
1423617M91	96	2	1423677M91	164B	35
1423618M91	96	3	1423679M3	172	1
1423619M2	100	46	1423679M3	176	1
1423620M1	106	2	1423680M1	172	2
1423620M1	110	2	1423680M1	176	2
1423620M1	122	2	1423681M1	172	4
1423621M1	106	3	1423682M1	174	25
1423621M1	110	3	1423682M1	178	27
1423621M1	122	3	1423683M91	174	27
1423622M1	106		1423683M91	178	29
1423623M1	108	33	1423686M1	174	34
1423624M1	108	34	1423686M1	178	36
1423624M1	148	42	1423687M1	174	30
1423627M1	220	1	1423687M1	178	32
1423628M1	220	2	1423690M91	214	
1423629M91	220	5	1423696M1	214	9
1423630M1	144	3	1423697M91	214	
1423631M1	144	4	1423698M91	214	13
1423632M91	144	7	1423702M91	214	15
1423636M1	144	2	1423704M1	216	37
1423636M1	144	8	1423705M1	214	16
1423636M1	144	10	1423706M91	216	24

N. Part.	Pag.	Rif.
1423711M91	216	
1423712M1	216	25
1423713M91	216	26
1423716M91	216	34
1423719M1	216	32
1423720M1	216	30
1423721M91	216	35
1423725M1	218	46
1423727M1	112	
1423727M1	186	
1423731M91	112	
1423731M91	186	
1423736M91	44	6
1423737M1	44	8
1423741M91	188	37
1423741M91	226	40
1423748M1	84B	57
1423749M91	206	3
1423750M91	168	1
1423758M1	168	
1423765M91	168	
1423768M91	250	
1423769M91	250	3
1423770M1	250	
1423775M91	232	62
1423776M1	232	63
1423777M92	232	61
1423780M91	246	1
1423781M1	162	43
1423782M2	160	22
1423787M1	168B	13
1423787M1	170B	13
1423797M91	188B	47
1423800M1	176	4
1423804M93	246	19
1423805M92	246	20
1423807M1	44	12
1423808M1	36	25
1423814M1	188B	51
1423814M1	226	46
1423816M91	34	22
1423822M1	106	4
1423823M1	106	5
1423823M1	110	4
1423823M1	122	4
1423824M91	214	7
1423837M91	242	21
1423838M1	244	28
1423841M1	246	5
1423842M1	168	7
1423842M1	170	7
1423843M1	168	7
1423843M1	170	7
1423844M1	168	
1423844M1	170	
1423846M91	168	
1423846M91	170	
1423849M91	168	6
1423849M91	170	6
1423850M91	168	
1423850M91	170	
1423852M91	234	1
1423856M1	236	44
1423859M1	36	28
1423870M91	236	24
1423882M1	234	7
1423886M1	204	70
1423895M91	230	24
1423901M91	38	15
1423930M1	184	27
1423939M94	246	4
1423940M94	246	
1423942M1	184	33
1423947M91	182	
1423983M1	126	42
1423995M91	214	3
1423997M91	214	8
1424000M91	218	
1424001M91	218	41
1424003M91	218	47

Printed in Italy

1424 313 M2 - Issue I-11/76

N. Part.	Pag.	Rif.	N. Part.	Pag.	Rif.
1424005M91	218	51	1424137M1	72	17
1424013M91	246	11	1424138M1	72	18
1424014M91	246	9	1424139M91	72	
1424015M91	246	10	1424140M1	72	19
1424017M1	248	24	1424141M1	72	20
1424022M1	246	18	1424142M1	72	21
1424046M91	242	14	1424143M1	72	22
1424099M91	238	49	1424144M1	72	23
1424101M91	238	65	1424145M1	74	25
1424102M91	238	54	1424147M1	74	29
1424103M91	238	60	1424148M1	74	30
1424104M91	238	63	1424152M92	114	48
1424105M91	236	30	1424152M92	126	46
1424106M91	236	29	1424153M1	116	65
1424107M91	234	15	1424153M1	116	76
1424108M91	238	55	1424153M1	128	63
1424109M91	230	27	1424153M1	128	73
1424110M1	238	48	1424154M1	116	75
1424111M91	232	64	1424154M1	128	62
1424111M91	240	68	1424155M1	128	72
1424118M91	234	9	1424156M91	128	66
1424119M91	238	56	1424158M91	128	68
1424121M93	186		1424159M91	128	67
1424122M1	72	1	1424164M91	128	70
1424123M91	72	2	1424166M91	118	80
1424124M1	72	3	1424166M91	128	77
1424125M1	72	4	1424168M91	118	86
1424126M1	72	5	1424168M91	130	84
1424127M91	72		1424171M91	118	79
1424128M1	72	6	1424171M91	128	76
1424129M1	72	7	1424173M91	118	85
1424130M1	72	8	1424173M91	130	83
1424131M1	72	10	1424175M91	130	79
1424132M1	72	11	1424177M91	118	87
1424133M1	72	12	1424177M91	130	85
1424133M1	74	26	1424183M91	230	42
1424134M1	72	13	1424186M91	230	39
1424134M1	74	27	1424213M1	120	1
1424135M91	72	15	1424213M1	130	99
1424136M1	72	16	1424214M1	118	98

Printed in Italy

1424 313 M2 - Issue I-11/76

N. Part.	Pag.	Rif.
1424214M1	130	96
1424215M91	118	95
1424215M91	130	93
1424221M91	230	40A
1424225M91	232	49
1424226M91	232	50
1424228M92	110	6
1424228M92	122	6
1424230M91	110	12
1424230M91	122	12
1424232M91	110	9
1424232M91	122	9
1424235M1	118	90
1424235M1	130	88
1424240M91	86	12
1424242M1	224	3C
1424242M2	188B	47A
1424243M91	188B	43
1424243M91	224	33
1424247M91	222	1
1424254M1	252	1
1424260M1	86	19A
1424262M91	98	
1424264M1	96	18
1424275M91	68	21A
1424279M1	96	18A
1424280M91	98	25
1424281M91	68	18
1424286M91	128	78
1424293M1	106	
1424294M1	106	12
1424295M1	108	23
1424296M1	106	16
1424297M1	106	14
1424298M1	108	28
1424299M91	108	21
1424300M91	108	20
1424301M1	108	26
1424302M1	106	19
1424303M91	106	11
1424304M91	106	6
1424305M91	108	22
1424306M91	106	15
1424307M1	108	24
1424310M2	82	35
1424311M91	238	62
1424324M1	92	24
1424327M1	234	2
1424328M1	234	3
1424329M1	234	4
1424335M1	236	25
1424336M1	236	26
1424337M1	236	27
1424339M94	124	34
1424341M1	234	16
1424343M1	236	36
1424344M91	234	17
1424345M1	234	18
1424346M1	234	19
1424347M1	234	20
1424350M1	236	
1424351M1	236	32
1424352M1	236	33
1424353M1	236	34
1424354M1	236	
1424355M1	236	37
1424356M1	236	31
1424357M1	236	35
1424366M93	122	15
1424366M93	136	
1424367M92	124	25
1424368M1	112	31
1424368M1	124	30
1424369M91	128	71
1424373M1	126	44
1424374M1	78	26
1424422M91	84	51
1424422M91	92	32
1424423M1	80	14
1424425M1	108	

Printed in Italy

1424 313 M2 - Issue I-11/76

N. Part.	Pag.	Rif.
1424425M1	162	47
1424437M1	104	1
1424438M1	104	2
1424439M1	104	8
1424441M91	104	6
1424443M91	104	10
1424445M91	104	12
1424463M1	112	30
1424464M91	112	26
1424470M1	140	11
1424472M1	140	4
1424475M91	112	22
1424476M91	116	68
1424478M91	116	74
1424480M91	112	35
1424486M91	118	81
1424488M91	144	1
1424491M1	116	61
1424492M1	144B	19A
1424493M91	116	72
1424495M91	116	73
1424518M1	114	39
1424519M1	112	36
1424520M1	114	38
1424521M1	114	40
1424522M1	114	41
1424523M1	114	42
1424526M1	82	31
1424527M1	82	32
1424527M1	252	2
1424533M1	62	50
1424578M91	144B	16
1424583M1	144B	19
1424584M1	144B	20
1424585M1	186	10
1424586M1	186	18
1424590M1	186	18A
1424591M91	144	7
1424592M91	144	9
1424603M91	192	5
1424613M1	250	4
1424666M91	224	23
1424667M1	86	
1424668M1	88	
1424677M91	114	54
1424677M91	140	
1424678M1	140	10
1424679M1	140	6
1424680M1	140	2
1424681M91	140	1
1424694M91	174	24A
1424694M91	178	26A
1424736M1	124	37
1424737M1	124	35
1424739M1	124	40
1424740M1	124	39
1424741M1	222	19
1424742M1	222	20
1424744M1	222	9
1424745M1	222	11
1424746M1	222	8
1424747M1	222	5
1424748M1	222	13
1424749M1	222	14
1424750M1	222	12
1424751M1	224	24
1424752M1	222	10
1424753M1	222	22
1424754M1	222	6
1424755M1	222	7
1424756M1	222	4
1424757M1	224	25
1424758M1	222	15
1424759M1	222	18
1424766M1	124	36
1424770M1	86	19
1424771M1	88	21
1424817M1	116	64
1424840M91	200	33
1424842M1	200	33A

Printed in Italy

1424 313 M2 - Issue I-11/76

N. Part.	Pag.	Rif.	N. Part.	Pag.	Rif.
1424889M1	158	1	1440085X1	238	47
1424894M1	150	14	1440086X1	44	14
1424895M1	208		1440086X1	188	30
1424895M1	208	34	1440086X1	248	26
1429567M1	134B	3	1440086X1	248	31
1429567M1	190B	3	1440087X1	24	9
1429568M1	190B	1	1440087X1	70	39A
1429569M1	134B	1	1440087X1	76	8
1429572M1	134B	8	1440088X1	76	6
1429572M1	190B	8	1440088X1	100	55
1429574M1	134B	12	1440088X1	144B	23
1429574M1	190B	12	1440088X1	146	23
1429586M1	134B	6	1440088X1	146	38
1429586M1	190B	6	1440088X1	172	18
1432112M1	96	16	1440088X1	174	23
1432113M1	96	15	1440088X1	176	20
1432882M92	236	41	1440088X1	178	25
1433140M1	102	3	1440088X1	182	7
1433140M1	102	5	1440088X1	184	36
1433140M1	104	7	1440089X1	184	32
1433140M1	104	11	1440091X1	246	8
1433140M1	104	14	1440098X1	38	23
1433401M1	146	31	1440098X1	222	16
1434732M2	40	29	1440200X1	76	19
1434760M1	94	9	1440202X1	104	5
1434782M1	188	28	1440202X1	144B	15
1440027X1	172	17	1440223X1	150	12
1440027X1	174	22	1440226X1	202	52
1440027X1	176	19	1440252X1	146	29
1440027X1	178	24	1440267X1	218	44
1440027X1	182	5	1440270X1	236	42
1440027X1	184	35	1440273X1	212	65
1440083X1	24	17	1440274X1	100	47
1440084X1	36	38	1440274X1	208	26
1440084X1	242	19	1440298X1	112	34
1440085X1	34	9	1440298X1	122	18
1440085X1	34	23	1440298X1	124	33
1440085X1	36	30	1440311X1	24	18
1440085X1	114	51	1440312X1	236	39
1440085X1	126	49	1440312X1	238	51

N. Part.	Pag.	Rif.	N. Part.	Pag.	Rif.
1440313X1	38	22	1440315X1	146	22
1440313X1	54	16	1440315X1	146	37
1440313X1	62	60	1440315X1	152	41
1440313X1	66	3	1440315X1	158	
1440313X1	112	21	1440315X1	158	7
1440313X1	112	29	1440315X1	158	10
1440313X1	124	28	1440315X1	182	3
1440313X1	152	34	1440315X1	182	6
1440313X1	188	29	1440315X1	220	4
1440313X1	188	40	1440315X1	246	13
1440313X1	188B	50	1440315X1	246	16
1440313X1	198	19	1440316X1	150	11
1440313X1	198	22	1440316X1	168	3
1440313X1	200	26	1440316X1	184	31
1440313X1	204	66	1440317X1	54	20
1440313X1	204	72	1440317X1	66	9
1440313X1	206	14	1440317X1	104	4
1440313X1	206	18	1440317X1	150	20
1440313X1	224	39	1440317X1	168	9
1440313X1	226	43	1440317X1	170	9
1440313X1	238	58	1440317X1	202	51
1440313X1	238	67	1440324X1	34	11
1440313X1	248	25	1440324X1	36	32
1440313X1	248	30	1440324X1	206	11
1440314X1	24	13	1440326X1	100	43
1440314X1	66	13	1440327X1	96	13
1440314X1	70	39	1440329X1	54	13
1440314X1	100	36	1440329X1	68	32
1440314X1	124	24	1440329X1	100	50
1440314X1	164	5	1440360X1	134B	10
1440314X1	164B	37	1440360X1	190B	10
1440314X1	184	22	1440362X1	122	16
1440314X1	216	29	1440362X1	136	13
1440314X1	244	24	1440371X1	206	20
1440314X1	246	3	1440401X1	68	36
1440315X1	100	54	1440474X1	70	42
1440315X1	108	32	1440476X1	110	10
1440315X1	110	8	1440476X1	122	10
1440315X1	122	8	1440477X1	98	28
1440315X1	144B	22	1440478X1	90	20A

Printed in Italy

1424 313 M2 - Issue I-11/76

N. Part.	Pag.	Rif.	N. Part.	Pag.	Rif.
1440479X1	154	63	1440953X1	110	18
1440479X1	164B	19	1440953X1	186	4
1440479X1	164B	32	1440988X1	242	8
1440488X1	186	17	1441044X1	184	23
1440490X1	84	45	1441067X1	224	28
1440494X1	164	18	1441115X1	112	23
1440511X1	80	4	1441115X1	116	69
1440511X1	80	7	1441119X1	162	42
1440520X1	94	13	1441119X1	188B	48C
1440545X1	82	39	1441119X1	198	17
1440546X1	80	15	1441119X1	224	34
1440546X1	90	20	1441123X1	188	38
1440546X1	94	14	1441123X1	224	26
1440546X1	184	24	1441123X1	226	41
1440550X1	94	11	1441126X1	188B	48
1440559X1	172	6	1441127X1	192	18
1440559X1	176	6	1441127X1	194	37
1440640X1	84	54	1441130X1	200	28
1440640X1	182	12	1441132X1	92	25
1440690X1	162	44	1441132X1	174	31
1440690X1	164	3	1441132X1	178	33
1440692X1	108	30	1441132X1	178	41
1440693X1	76	4	1441133X1	188B	48B
1440695X1	94	2	1441133X1	198	12
1440696X1	198	13	1441133X1	224	27
1440699X1	114	45	1441133X1	224	32
1440702X1	118	83	1441134X1	162	46
1440702X1	118	89	1441158X1	98	21
1440702X1	126	43	1441211X1	192	10
1440702X1	130	81	1441226X1	158	9
1440702X1	130	87	1441243X1	160	20
1440702X1	224	29	1441244X1	152	40
1440784X1	76	10	1441244X1	158	
1440785X1	86	13	1441244X1	158	6
1440788X1	118	91	1441244X1	246	15
1440788X1	130	89	1441246X1	110	11
1440795X1	34	19	1441246X1	122	11
1440827X1	30	20	1441256X1	172	20
1440838X1	158	11	1441256X1	178	22
1440838X1	202	49	1441267X1	192	4

Printed in Italy

1424 313 M2 - Issue I-11/76

N. Part.	Pag.	Rif.	N. Part.	Pag.	Rif.
1441302X1	92	26	1442526X1	142	7
1441344X1	246	14	1442527X1	142	3
1441344X1	246	17	1442528X1	142	13
1441473X1	152	36	1442530X1	92	21
1441473X1	246	12	1442534X1	160	30
1441493X1	140	5	1442537X1	172	3
1441500X1	120	3	1442537X1	176	3
1441500X1	130	1	1442548X1	164	12
1441500X1	210	63	1442549X1	162	38
1441514X1	192	11	1442550X1	158	12
1441514X1	194	28	1442553X1	152	37
1441521X1	200	43	1442554X1	160	19
1441545X1	188	34	1442557X1	152	43
1441554X1	168	2	1442559X1	160	29
1441612X1	194	40	1442560X1	88	25
1441722X1	36	27	1442561X1	144B	17
1441725X1	206	2	1442576X1	84	50
1441734X1	216	33	1442577X1	68	23
1441736X1	210	53	1442577X1	70	44
1441738X1	164B	22	1442578X1	92	27
1441782X1	194	31	1493867M91	134B	5
1441802X1	80	3	1493867M91	190B	5
1441805X1	192	15	1493872M91	134B	2
1441847X1	142	10	1493872M91	190B	2
1441885X1	154	64	1605370M1	142	9
1441924X1	80	14A	1606780M1	142	6
1441925X1	84	52	1606844M1	142	2
1441938X1	146	21A	1617826M91	126	
1441987X1	140	12	1617868M1	126	53
1441998X1	114	44	1650486M1	70	39
1441998X1	164	6	1650486M1	110	14
1441999X1	182	9	1650486M1	122	14
1442012X1	192	16	1748133M92	126	52
1442088X1	238	50	1748133M92	142	
1442169X1	24	7	1748134M91	142	1
1442219X1	154	51	1748137M1	142	8
1442408X1	84	53	1748139M1	142	11
1442452X1	128	59	1748141M1	142	12
1442482X1	126	41	1802859M1	106	13
1442489X1	94	16	1806303M1	132	13

Printed in Italy

1424 313 M2 - Issue I-11/76

N. Part.	Pag.	Rif.
1806305M1	132	14
1806310M1	132	16
1806311M1	132	6
1806312M1	134	28
1806313M1	132	7
1806314M1	132	3
1806315M1	132	18
1806315M1	134	21
1806316M1	134	22
1806317M1	134	26
1806317M1	134	29
1806318M1	134	24
1806319M1	132	17
1806416M1	132	15
1809496M1	114	55
1809496M1	126	53
1809496M1	140	13
1809676M91	114	
1809676M91	126	
1809676M91	140	
1809677M1	114	56
1809677M1	126	54
1809677M1	140	14
1809696M91	110	5
1809696M91	122	5
1809696M91	132	
1810503M91	132	
1816276M91	182	10
1816639M91	168	
1817069M1	14	23
1817686M1	170	
1817687M91	170	
1818666M1	184	28
1818797M1	76	16
1819565M1	76	3
1819841M1	198	2
1820418M1	154	47
1820430M2	174	24
1820430M2	178	26
1820593M1	232	60
1821178M91	102	2
1821193M91	102	13
1821202M1	102	10
1821234M91	108	35
1821234M91	146	39
1821234M91	148	43
1821234M91	162	48
1821234M91	162	52
1821699M2	66	4
1821734M1	68	35
1821735M1	68	33
1822293M1	112	27
1822293M1	124	26
1822294M1	112	
1822294M1	124	
1822295M1	112	
1822295M1	124	
1822296M1	112	
1822296M1	124	
1822398M91	206	1
1822402M1	206	10
1822404M1	206	9
1822405M1	206	12
1822489M91	144	13
1822606M91	96	
1823111M91	96	
1823112M91	96	1
1823233M1	124	21
1823251M1	124	29
1823254M1	96	11
1823255M1	96	12
1823256M1	96	10
1823281M92	114	52
1823281M92	126	50
1823541M2	150	1
1823542M1	150	9
1823550M2	152	31
1823551M1	152	22
1823552M91	152	25
1823554M1	152	23

Printed in Italy

1424 313 M2 - Issue I-11/76

N. Part.	Pag.	Rif.
1823555M1	154	61
1823556M91	154	53
1823557M1	158	2
1823560M1	158	
1823560M1	158	4
1823563M1	160	28
1823564M2	160	31
1823566M1	162	35
1823567M2	162	37
1823569M1	150	6
1823569M1	150	15
1823570M2	150	5
1823571M1	150	8
1823572M1	150	17
1823574M1	152	39
1823575M1	158	13
1823576M1	154	49
1823577M1	152	32
1823578M1	154	46
1823579M1	154	
1823580M1	154	
1823581M1	154	
1823586M1	152	24
1823587M1	152	27
1823589M2	152	28
1823590M1	152	44
1823591M1	162	39
1823592M1	158	5
1823593M1	158	
1823594M1	158	
1823595M1	160	18
1823596M1	160	21
1823597M1	162	51
1823598M1	160	24
1823599M1	162	45
1823600M1	162	34
1823601M1	160	32
1823602M1	160	16
1823603M91	78	28
1823603M91	150	3
1823603M91	158	3
1823603M91	202	63A
1823610M1	164	17
1823639M91	170	1
1823640M91	170	
1823726M1	168	4
1823727M91	168	5
1823832M1	244	29
1823833M1	244	30
1824117M1	164B	31
1824119M1	164B	33
1824211M1	206	5
1824239M91	150	4
1824240M94	150	13
1824241M92	152	
1824244M91	152	35
1824251M91	160	15
1824305M1	68	22
1824305M1	70	43
1824623M1	66	14
1824627M91	54	1
1824628M91	54	2
1824629M91	54	3
1824631M92	54	6
1824632M1	54	10
1824633M1	62	49
1824639M1	54	14
1824646M1	40	27
1824647M2	40	28
1824650M92	40	24
1824654M2	42	5
1824657M2	76	15
1824683M1	90	15
1824688M1	86	2
1824689M1	86	3
1824690M1	86	5
1824691M1	86	6
1824702M1	88	24
1824716M1	54	4
1824717M1	54	5

N. Part.	Pag.	Rif.	N. Part.	Pag.	Rif.
1824718M1	94	8	1825040M1	242	4
1824719M1	94	6	1825041M1	242	5
1824720M1	94	7	1825042M91	242	9
1824721M1	94	15	1825050M91	242	10
1824726M1	94	17	1825051M1	242	11
1824745M91	66	7	1825065M92	24	1
1824787M1	98	32	1825066M91	24	2
1824788M1	100	40	1825068M1	24	
1824789M1	100	41	1825069M1	24	3
1824790M1	100	42	1825070M91	24	14
1824791M1	100	37	1825071M1	24	4
1824792M2	100	38	1825072M91	24	5
1824793M1	98	33	1825073M1	24	6
1824794M1	100	44	1825074M91	24	10
1824795M1	100	49	1825075M92	24	11
1824899M1	172	8	1825077M1	32	43
1824899M1	176	9	1825082M91	26	6
1825000M1	172	12	1825086M91	34	1
1825001M1	172	11	1825088M91	34	12
1825001M1	176	12	1825089M1	34	13
1825002M1	172	10	1825090M1	34	15
1825002M1	176	11	1825091M91	34	17
1825003M1	172	19	1825092M91	34	18
1825003M1	176	21	1825092M91	36	26
1825004M1	172	21	1825093M1	34	20
1825004M1	178	23	1825096M1	36	34
1825005M1	172	15	1825115M91	250	2
1825005M1	176	17	1825117M91	232	54
1825006M1	172	16	1825117M91	250	6
1825006M1	176	18	1825118M91	62	53
1825006M1	184	34	1825118M91	232	52
1825013M1	210	57	1825119M1	62	54
1825031M91	24	15	1825120M91	2	18
1825031M91	232	53	1825165M1	60	45
1825033M1	244	27	1825168M91	202	54
1825033M1	250	1	1825168M91	214	6
1825035M1	244	26	1825176M91	26	21
1825036M92	242	1	1825177M91	30	10
1825038M91	242	2	1825178M91	30	13
1825039M1	242	7	1825179M92	30	16

Printed in Italy

1424 313 M2 - Issue I-11/76

N. Part.	Pag.	Rif.
1825184M91	32	38
1825205M2	242	13
1825209M3	242	15
1825210M91	110	15
1825210M91	134B	
1825211M1	110	16
1825212M91	186	1
1825212M91	190B	
1825214M2	186	6
1825218M1	186	15
1825219M1	186	18
1825221M91	188	24
1825222M91	188	25
1825223M91	188	26
1825227M1	188	33
1825234M1	188	41
1825234M1	226	44
1825242M91	192	
1825243M91	192	1
1825248M1	192	3
1825255M1	192	13
1825256M1	192	14
1825257M1	192	17
1825258M1	192	20
1825259M1	192	21
1825260M1	192	22
1825261M1	194	25
1825262M1	194	26
1825263M1	194	27
1825264M1	194	30
1825265M1	194	32
1825266M1	194	34
1825267M1	194	35
1825268M1	194	36
1825270M91	198	1
1825272M1	198	3
1825273M91	198	16
1825276M1	200	24
1825277M1	198	20
1825278M91	198	11
1825280M91	204	67
1825283M1	204	73
1825284M1	200	27
1825285M1	200	30
1825287M1	200	41
1825288M1	202	44
1825289M1	202	45
1825290M1	200	40
1825291M91	200	38
1825294M1	200	36
1825295M3	202	46
1825296M1	202	47
1825297M1	202	53
1825297M1	214	5
1825298M1	202	50
1825299M1	202	55
1825300M1	202	56
1825301M1	202	59
1825302M1	202	60
1825303M1	212	64
1825304M91	210	58
1825305M1	210	59
1825306M1	210	61
1825307M91	210	54
1825310M1	210	56
1825312M1	210	52
1825313M1	206	15
1825314M1	206	16
1825315M1	206	19
1825316M1	206	22
1825317M2	208	23
1825323M3	208	25
1825324M1	208	28
1825325M1	208	29
1825326M1	208	30
1825327M1	208	31
1825328M91	208	33
1825329M1	208	35
1825329M1	208	38
1825330M91	208	37

Printed in Italy

1424 313 M2 - Issue I-11/76

INDICE NUMERICO - NUMERICAL INDEX - INDEX NUMERIQUE

N. Part.	Pag.	Rif.
1825331M1	208	40
1825332M1	210	42
1825333M1	210	43
1825334M1	210	44
1825335M1	210	45
1825336M1	210	49
1825337M1	210	50
1825338M2	202	63
1825339M2	202	64
1825349M1	206	4
1825350M1	206	6
1825351M1	206	7
1825353M1	198	5
1825360M91	238	53
1825362M91	230	25
1825364M91	234	12
1825365M91	232	55
1825391M91	214	2
1825401M1	214	4
1825403M91	214	1
1825417M91	214	12
1825427M1	214	17
1825428M2	214	18
1825430M2	214	20
1825431M2	214	21
1825431M2	216	38
1825432M1	218	48
1825438M1	24	16
1825448M1	218	42
1825449M1	218	43
1825462M1	230	28
1825462M1	254	14
1825476M1	232	56
1825477M91	232	57
1825478M1	232	58
1825484M1	176	8
1825485M1	176	13
1825486M1	176	14
1825487M92	180	43
1825490M1	178	40
1825491M91	178	38
1825499M91	102	1
1825504M1	102	6
1825504M1	104	15
1825505M1	102	7
1825505M1	104	16
1825506M91	102	4
1825506M91	104	13
1825511M1	14	19
1825516M1	34	5
1825517M91	34	6
1825518M91	36	24
1825532M1	170	4
1825533M91	170	5
1850517M1	106	7
1850519M1	106	8
1850520M1	106	9
1850521M1	106	10
1852814M1	108	25
1853118M1	106	17
1853119M1	106	
1853120M1	106	
1853121M1	106	18
1853131M1	108	29
1884245M1	108	27
1887717M1	132	5
1887718M1	132	4
1887719M1	132	2
1887720M1	132	9
1887721M1	132	8
1887722M1	132	10
1887727M1	134	27
1887730M1	134	25
1887731M91	132	19
1887732M1	132	20
1887733M1	132	1
1887734M1	134	23
3031071M91	134B	4
3031071M91	190B	4

Basamento motore
Cylinder block
Bloc cylindre

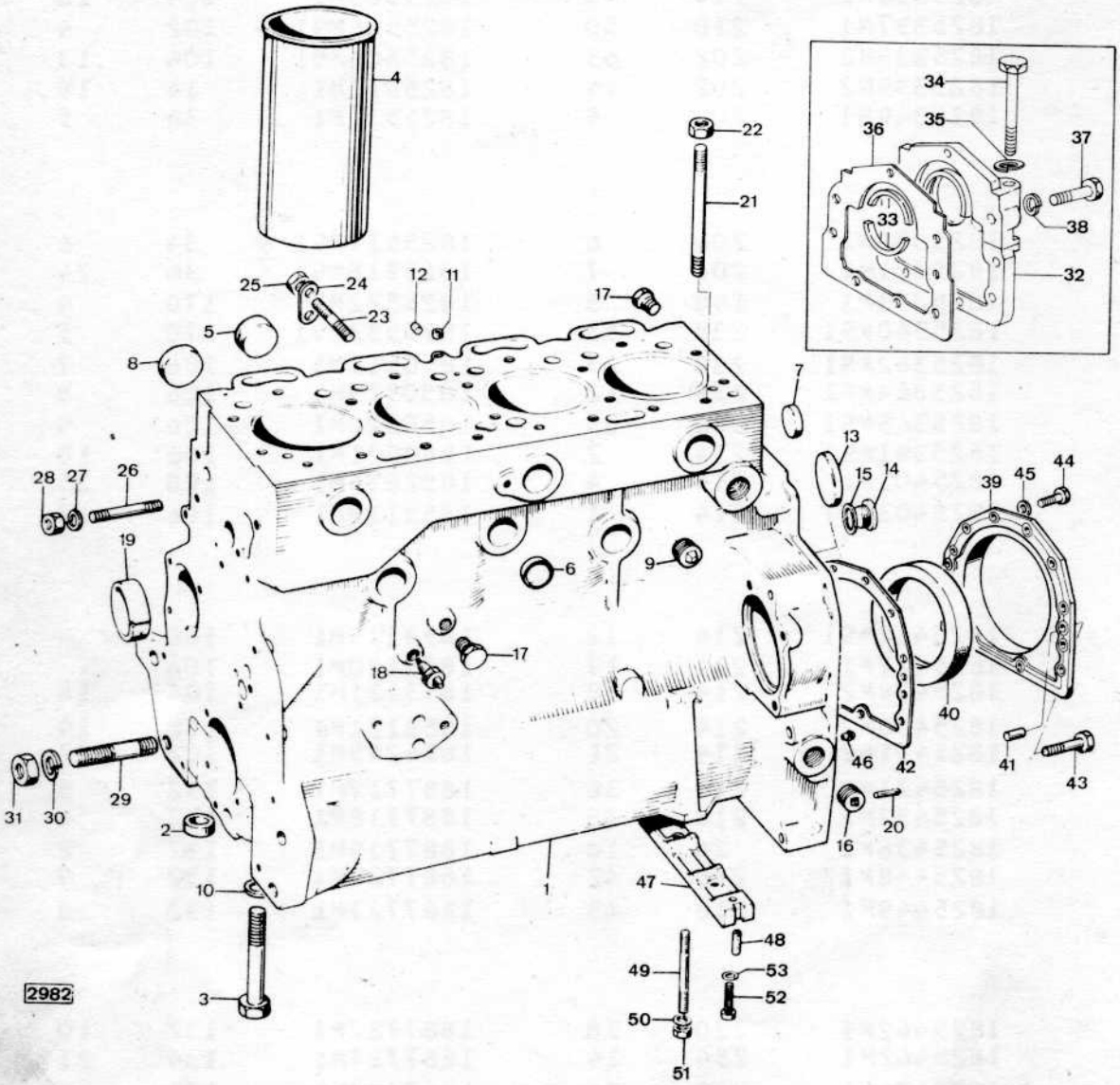

Rif. No.	Part. No.	Q.tà	Denominazione	Description	Désignation
1	92877	1	Basamento motore completo per i motori fino al n°212UA187116L	Cylinder block assy up to engines n°212UA187116L	Bâti complet jusqu'au moteurs n°212UA187116L
	61676	1	Basamento motore completo per i motori dal n°212UA187117L	Cylinder block assy from engines n°212UA187117L	Bâti complet de moteurs n°212UA187117L
2	33142111	10	Anello guida cappelli	Thimble	Bouchon
3	32166329	10	Vite fiss.cappelli	Setscrew	Vis
4	31358341	4	Canna cilindri motore	Cylinder liner	Chemise
5	0650618	4	Tappo per fori basamento	Plug	Bouchon
6	0650563	6	Tappo per fori basamento	Plug	Bouchon
7	0650563	2	Tappo per fori basamento	Plug	Bouchon
8	0650577	4	Tappo per fori basamento	Plug	Bouchon
9	0650588	2	Tappo per fori basamento	Plug	Bouchon
10	0760001	10	Rosetta per viti fiss.cappelli	Washer	Rondelle
11	32417134	1	Tappo per foro basamento	Plug	Bouchon
12	32417133	1	Tappo per foro basamento	Plug	Bouchon
13	32416105	1	Tappo per foro basamento	Plug	Bouchon
14	0650582	1	Tappo per foro basamento	Plug	Bouchon
15	0920130	1	Guarnizione per tappo	Gasket	Joint
16	0650588	1	Tappo per foro basamento	Plug	Bouchon
17	32161114	2	Tappo per foro basamento	Plug	Bouchon
18	1825 120 M91	1	Interruttore pressione olio	Pressure switch	Interrupteur de pression
19	31134132	1	Boccola per basamento motore	Bush	Bague
20	0350088	2	Spina riferimento ponte	Dowel	Téton
21	32526312	2	Vite prig.fiss.testa cilindri	Stud	Goujon
22	33221316	2	Dado	Nut	Ecrou
23	0826222	4	Vite prig.fiss.pompa alimentaz.	Stud	Goujon

Rif. No.	Part. No.	Q.tà	Denominazione	Description	Désignation
24	36241316	2	Piastrina per dadi	Plate	Plaque
25	33221115	4	Dado	Nut	Ecrou
26	0826469	1	Vite prig.fiss.pompa acqua	Stud	Goujon
27	0920054	1	Rosetta elastica	Washer,spring	Rondelle grower
28	0576051	1	Dado	Nut	Ecrou
29	974 496 M1	2	Vite prig.fiss.sopporto radiatore	Stud	Goujon
30	391 414 X1	2	Rosetta elastica	Washer,spring	Rondelle grower
31	393 643 X1	2	Dado	Nut	Ecrou
32	59537	1	Flangia porta guarnizione	Housing assembly	Boîtier de joint
33	36883108	2	Guarnizione per albero motore	Gasket	Joint
34	0096238	2	Vite unione flange	Bolt	Vis
35	0920053	2	Rosetta elastica	Washer,spring	Rondelle grower
36	36817136	1	Guarnizione per flangia	Gasket	Joint
37	0746211	11	Vite fiss.flangia	Setscrew	Vis
38	0920053	11	Rosetta elastica	Washer,spring	Rondelle grower
			per i motori fino al n°212UA187116L	up to engines n°212UA187116L	jusqu'au moteurs n°212UA187116L
39	37513851	1	Flangia porta anello tenuta olio	Plate	Plaque
40	2415391	1	Anello di tenuta	Seal,oil	Joint d'étancheitée
41	0350009	2	Spina di riferimento	Dowel	Téton
42	36817157	1	Guarnizione per flangia	Gasket	Joint
43	2172530	2	Vite fiss.flangia	Setscrew	Vis
44	0746211	10	Vite fiss.flangia	Setscrew	Vis
45	0920003	10	Rosetta	Washer	Rondelle
			per i motori dal n°212UA187117L	from engines n°212UA187117L	de moteurs n°212UA187117L

Printed in Italy

1424 313 M2 - Issue 1-11/76

Rif. No.	Part. No.	Q.tà	Denominazione	Description	Désignation
46	32715119	1	Perno per messa in fase motore	Pin	Axe
47	36277831	1	Traversino poster.per basamento	Bridge piece	Rntretoise
48	32811408	2	Guarnizione per traversino	Gasket	Joint
49	32517128	2	Vite prig.fiss.traversino e coppa	Stud	Goujon
50	0920053	2	Rosetta elastica	Washer,spring	Rondelle grower
51	0576002	2	Dado	Nut	Ecrou
52	2176369	2	Vite fiss.traversino	Setscrew	Vis
53	0920521	2	Rosetta	Washer	Rondelle

Printed in Italy

1424 313 M2 - Issue 1-11/76

Testa cilindri
Cylinder head
Culasse

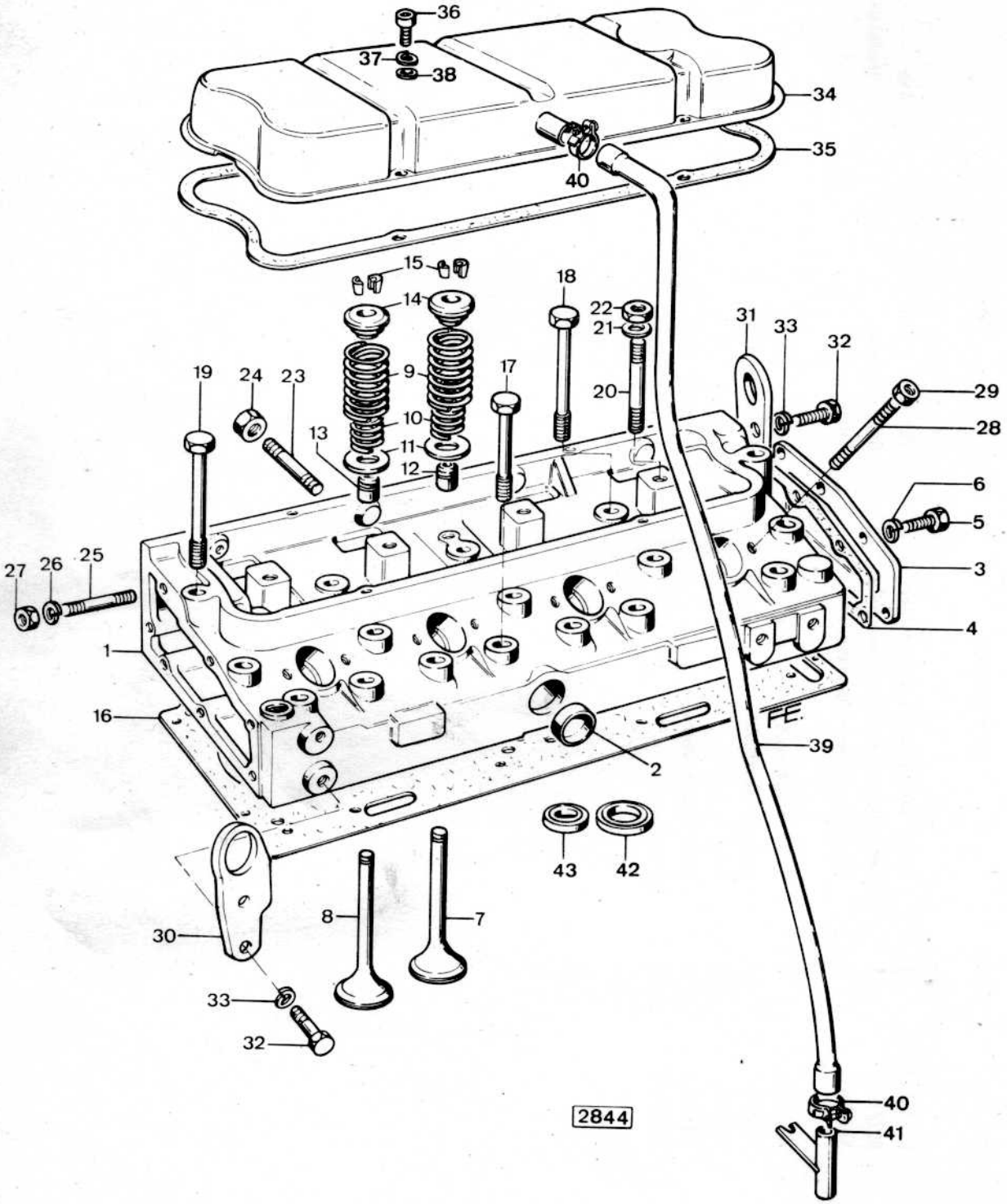

Rif. No.		Part. No.	Q.tà	Denominazione	Description	Désignation
1		86584	1	Testa per cilindri completa per i motori fino al n°	Cylinder head up to engines n°	Culasse complète jusqu'au moteurs n°
		68109	1	Testa per cilindri completa per i motori dal n°	Cylinder head from engines n°	Culasse complète de moteurs n°
2		0650563	1	Tappo per foro testa	Plug	Bouchon
3		37553121	1	Coperchio posteriore	Cover, rear	Couvercle postérieur
4		36851409	1	Guarnizione per coperchio	Gasket	Joint
5		0746254	6	Vite fiss.coperchio	Setscrew	Vis
6		0920053	6	Rosetta elastica	Washer, spring	Rondelle grower
7		31431641	4	Valvola aspirazione standard	Inlet valve, std.	Soupape d'admission, std.
	(A)	31431401	X	Valvola aspiraz.magg.mm.0,076	Inlet valve+0,076mm.	Soupape d'admission+0,076mm.
	(A)	31431402	X	Valvola aspiraz.magg.mm.0,38	Inlet valve+0,38mm.	Soupape d'admission+0,38mm.
	(A)	31431403	X	Valvola aspiraz.magg.mm.0,76	Inlet valve+0,76mm.	Soupape d'admission+0,76mm.
8		31431881	4	Valvola scarico standard	Exhaust valve, std.	Soupape d'échappement, std.
	(A)	31431411	X	Valvola scarico magg.mm.0,076	Exhaust valve+0,076mm.	Soupape d'échappement+0,076mm.
	(A)	31431412	X	Valvola scarico magg.mm.0,38	Exhaust valve+0,38mm.	Soupape d'échappement+0,38mm.
	(A)	31431413	X	Valvola scarico magg.mm.0,76	Exhaust valve+0,76mm.	Soupape d'échappement+0,76mm.
9		0780272	8	Molla esterna valvole asp. e scar.	Spring, outer	Ressort extérieur
10		0780273	8	Molla interna per valvole	Spring, inner	Ressort intérieur
11		33123117	8	Rosetta appoggio molle	Washer	Rondelle
12		33017125	4	Deflettore olio valvole aspiraz.	Deflector	Déflecteur
13		33017117	4	Deflettore olio valvole scarico	Deflector	Déflecteur
14		33423122	8	Anello guidamolle superiore	Cup, upper	Cuvette supérieure
15	(B)	33173108	8	Cono arresto guidamolle	Cone	Bague conique
16		36012338	1	Guarnizione per testa cilindri	Gasket	Joint

Plate 2 (1 of 3)

Printed in Italy

1424 831 M1 - Issue 1-11/76

Rif. No.	Part. No.	Q.tà	Denominazione	Description	Désignation
17	32181424	6	Vite fiss.testa cilindri	Setscrew	Vis
18	32181425	12	Vite fiss.testa cilindri	Setscrew	Vis
19	32181426	2	Vite fiss.testa cilindri	Setscrew	Vis
20	0826628	4	Vite prig.fiss.sopp.albero bilanceri	Stud	Goujon
21	0920006	4	Rosetta	Washer	Rondelle
22	2211284	4	Dado	Nut	Ecrou
23	0826410	2	Vite prig.collett.scarico (corta)	Stud (short)	Goujon
	0826490	1	Vite prig.collett.scarico	Stud	Goujon
	0826510	1	Vite prig.collett.scarico (lunga)	Stud (long)	Goujon
24	2188135	4	Dado	Nut	Ecrou
25	0826467	1	Vite prig.fiss.scatola termostato	Stud	Goujon
26	0920054	1	Rosetta elastica	Washer,spring	Rondelle grower
27	0576051	1	Dado	Nut	Ecrou
28	0826280	8	Vite prig.fiss.iniettori	Stud	Goujon
29	0576002	8	Dado	Nut	Ecrou
30	36475706	1	Staffa anteriore per motore	Plate engine lift front	Plaque antérieure
31	36177111	1	Staffa posteriore per motore	Plate engine lift rear	Plaque postérieure
32	0746453	4	Vite fiss.staffe	Setscrew	Vis
33	0920054	4	Rosetta elastica	Washer,spring	Rondelle grower
34	37188549	1	Coperchio per testa cilindri	Cylinder head cover	Couvercle
35	36811122	1	Guarnizione per coperchio	Gasket	Joint
36	2172513	4	Vite fiss.coperchio	Setscrew	Vis
37	0920052	4	Rosetta elastica	Washer,spring	Rondelle grower
38	0920002	4	Rosetta piana	Washer,flat	Rondelle

Rif. No.		Part. No.	Q.Tà	Denominazione	Description	Désignation
39		33872516	1	Tubo sfiatatoio	Pipe	Tuyau
40		2481802	2	Fascetta per tubo sfiatatoio	Clip	Collier
41		35731144	1	Staffetta estremità tubo sfiatatoio	Pipe	Tuyau
42	(C)	33125121	4	Anello sede valvola aspirazione	Washer,inlet valve repair	Bague
43	(C)	33152139	4	Anello sede valvola scarico	Washer,exhaust valve repair	Bague

(A) Non incluse nel gruppo testa
(A) Not included in the cylinder head assy
(A) Ne pas comprjs dans le group de la culasse

(B) Vengono forniti solo in coppia
(B) To be serviced as a pair only
(B) Livré en couple seulement

(C) Per riparazione testa come da disegno Perkins SK3931
(C) To repair cylinder head as to Perkins drawing SK3931
(C) Pour la réparation de la culasse selon plan Perkins SK3931.

Albero motore
Crankshaft
Vilebrequin

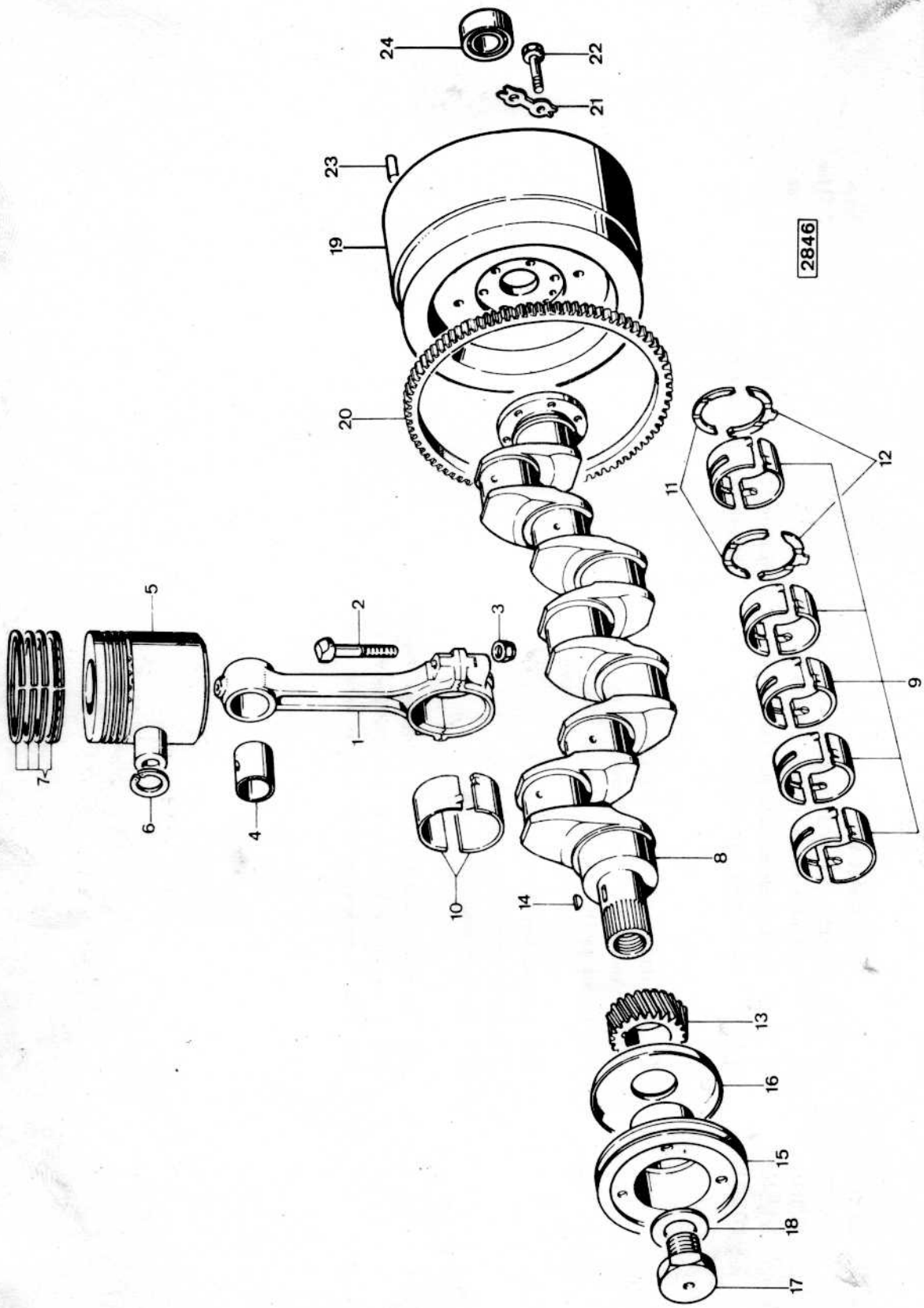

Rif. No.		Part. No.	Q.tà	Denominazione	Description	Désignation
1		84920	4	Biella motore completa	Connecting rod assy	Biellc chapeau
2		32762116	8	Vite fiss.cappelli	Setscrew	Vis
3		33221321	8	Dado	Nut	Ecrou
4		31134123	4	Boccola per piede bielle	Bush	Bague
5		86721	4	Pistone motore	Piston	Piston
6		0170002	8	Anello elastico per perni	Circlip	Circlip
7		92465	4	Kit anelli elastici per pistoni	Kit piston rings	Kit,jeu de segment
8		85719	1	Kit albero motore e cuscinetti per i motori fino al n°212UA187116L	Kit,cranshaft and bearing up to engines n°212UA187116L	Kit,vilebrequin et couss. jusqu'au moteurs n°212UA187116L
		94430	1	Kit albero motore e cuscinetti per i motori dal n°212UA187117L	Kit,cranshaft and bearing from engines n°212UA187117L	Kit,vilebrequin et couss. de moteurs n°212UA187117L
9	(A)	81558	1	Serie cuscinetti di banco std.	Set-bearing main std.	Série couss.std.
	(A)	* 81558A	X	Serie cuscinetti di banco-0,254mm.	Set-bearing main-0,254mm.	Série couss.-0,254mm.
	(A)	* 81558B	X	Serie cuscinetti di banco-0,508mm.	Set-bearing main-0,508mm.	Série couss.-0,508mm.
	(A)	* 81558C	X	Serie cuscinetti di banco-0,762mm.	Set-bearing main-0,762mm.	Série couss.-0,762mm.
10	(A)	85042	1	Serie cuscinetti biella standard	Set bearing big end std.	Série bague couss.std.
	(A)	* 85042A	X	Serie cuscinetti biella-0,254mm.	Set bearing big end-0,254mm.	Série bague couss.-0,254mm.
	(A)	* 85042B	X	Serie cuscinetti biella-0,508mm.	Set bearing big end-0,508mm.	Série bague couss.-0,508mm.
	(A)	* 85042C	X	Serie cuscinetti biella-0,762mm.	Set bearing big end-0,762mm.	Série bague couss.-0,762mm.
11		31137311	2	Semianello reggispinta standard	Washer,thrust std.	Demi rondelle de butée std.
		*31137312	X	Semianello reggispinta+0,178mm.	Washer,thrust+0,178mm.	Rondelle de butée+0,178mm.
12		31137321	2	Semianello reggispinta standard	Washer,thrust std.	Demi rondelle de butée std.
		*31137322	X	Semianello reggispinta+0,178mm.	Washer,thrust+0,178mm.	Rondelle de butée+0,178mm.
13		31171681	1	Ingranaggio sull'albero motore	Gear	Pignon

Plate 3 (1 of 2)

Printed in Italy

1424 313 M2 - Issue 1-11/76

Rif. No.	Part. No.	Q.tà	Denominazione	Description	Désignation
14	0500012	1	Linguetta per ingranaggio	Key	Clavette
15	31148791	1	Puleggia per albero motore	Pulley	Poulie
16	33157523	1	Disco di protezione	Guard	Protéction
17	32162318	1	Vite fiss.puleggia	Setscrew	Vis
18	33125124	1	Rosetta	Washer	Rondelle
19	1825 511 M1	1	Volano motore	Flywheel	Volant moteur
20	0410236	1	Corona dentata per avviamento	Ring gear starting	Courdnne dentée
21	973 013 M1	6	Vite fiss.volano motore	Setscrew	Vis
22	0921062	3	Piastrina di sicurezza per viti	Tabwasher	Rondelle
23	1817 069 M1	2	Spina riferimento frizione	Dowel	Téton
24	339 599 X1	1	Cuscinetto sul volano alb.presa pot.post.	Bearing	Roulement

* Non inclusi nelle kit 05719 - 94430.
* Not included with the Kit 05719 - 94430.
* Piéces pas compris dans la Kit 05719 - 94430.

(A) I cuscinetti sono prefiniti
(A) Bearings are pre-finished
(A) Coussinet sont pre-fini.

Albero a camme
Camshaft
Arbre a cames

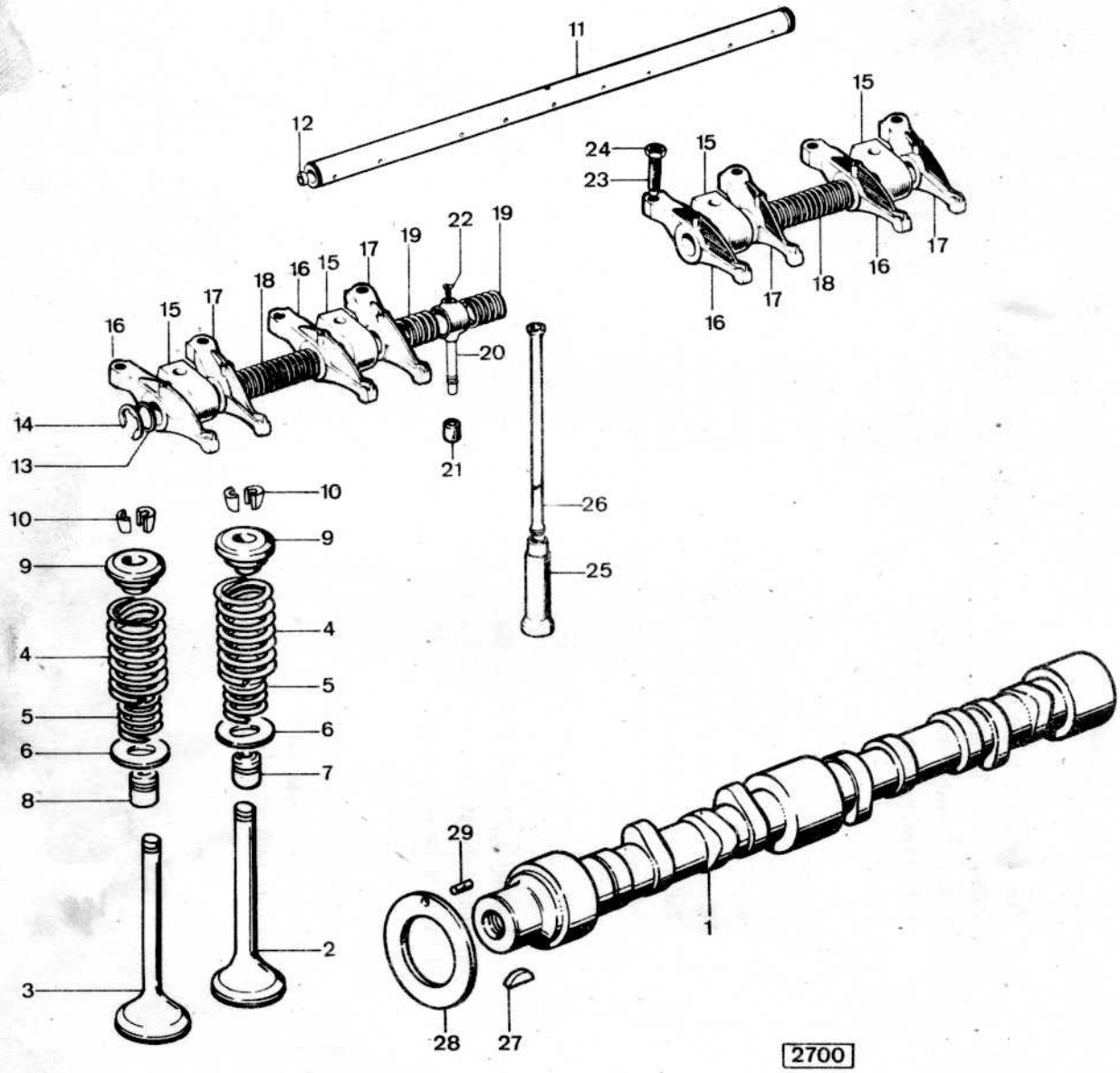

Rif. No.		Part. No.	Q.tà	Denominazione	Description	Désignation
1		31415321	1	Albero a camme com.distribuz.	Camshaft	Arbre à cames
2		31431641	4	Valvola aspirazione standard	Inlet valve,std.	Soupape d'admission,std.
		31431401	X	Valvola aspiraz.magg.mm.0,076	Inlet valve+0,076mm.	Soupape d'admission+0,076mm.
		31431402	X	Valvola aspiraz.magg.mm.0,38	Inlet valve+0,38mm.	Soupape d'admission+0,38mm.
		31431403	X	Valvola aspiraz.magg.mm.0,76	Inlet valve+0,76mm.	Soupape d'admission+0,76mm.
3		31431881	4	Valvola scarico standard	Exhaust valve,std.	Soupape d'échappement,std.
		31431411	X	Valvola scarico magg.mm.0,076	Exhaust valve+0,076mm.	Soupape d'échappement+0,076mm.
		31431412	X	Valvola scarico magg.mm.0,38	Exhaust valve+0,38mm.	Soupape d'échappement+0,38mm.
		31431413	X	Valvola scarico magg.mm.0,76	Exhaust valve+0,76mm.	Soupape d'échappement+0,76mm.
4		0780272	8	Molla esterna per valvole asp.e scar.	Outer spring	Ressort extérieur
5		0780273	8	Molla interna per valvole	Inner spring	Ressort intérieur
6		33123117	8	Rosetta appoggio molle	Washer	Rondelle
7		33817125	4	Deflettore olio valvole aspiraz.	Deflector	Déflecteur
8		33817117	4	Deflettore olio valvole scarico	Deflector	Déflecteur
9		33423122	8	Anello guidamolle superiore	Cup upper	Cuvette supérieure
10	(A)	33173108	8	Cono arresto guidamolle	Cone	Bague conique
		87618	1	Albero per bilanceri completo	Shaft assembly,rockers	Axe de culbuteurs compl.
11		83450	1	Albero per bilanceri	Rockers shaft	Axe de culbuteur
12		0650507	2	Tappo per albero	Plug	Bouchon
13		33117415	2	Rosetta di spallamento per albero	Washer	Rondelle
14		0170151	2	Anello elastico per arresto albero	Circlip	Circlip
15		37521331	4	Sopporto per bilanceri	Bracket	Support
16		37371271	4	Bilancere sin.comando valvola	Rocker arm L.H.	Culbuteur gauche
17		37371281	4	Bilancere destro comando valvola	Rocker arm.R.H.	Culbuteur droit

Plate 4 (1 of 2)

Printed in Italy

1424 831 M1 - Issue 1-11/76

Rif. No.	Part. No.	Q.tà	Denominazione	Description	Désignation
		continua :	Albero bilanc.completo	cnt. : Shaft assy,rocker	cnt. : Axe de culbuteur coppl.
18	31744123	2	Molla per bilanceri(esterna)	Spring (outer)	Ressort (extérieur)
19	31743108	2	Molla per bilanceri(centrale)	Spring (middle)	Ressort (central)
20	35511111	1	Tubo lubrificazione bilanceri	Pipe	Tuyau
21	33811113	1	Anello di tenuta	Seal,oil	Joint d'étancheitée
22	0726504	1	Vite per raccordo lubrif.bilanceri	Screw	Vis
23	0720579	8	Vite registro bilanceri	Screw	Vis
24	0576052	8	Controdado	Couter nut	Contre-ecrou
25	31434163	8	Punteria valvole	Tappet	Poussoir
26	31434307	8	Asta comando bilanceri	Tie-rod	Axe
27	0500012	1	Linguetta	Key	Clavette
28	33153121	1	Rosetta di spallamento	Washer,thrust	Rondelle
29	0610844	1	Spina di riferimento	Dowel	Téton

(A) Vengono forniti solo in coppia
(A) Serviced as a pair only
(A) Livrés en couple seulement

Printed in Italy

1424 831 M1 - Issue 1-11/76

Carter distribuzione
Timing gear
Distribution

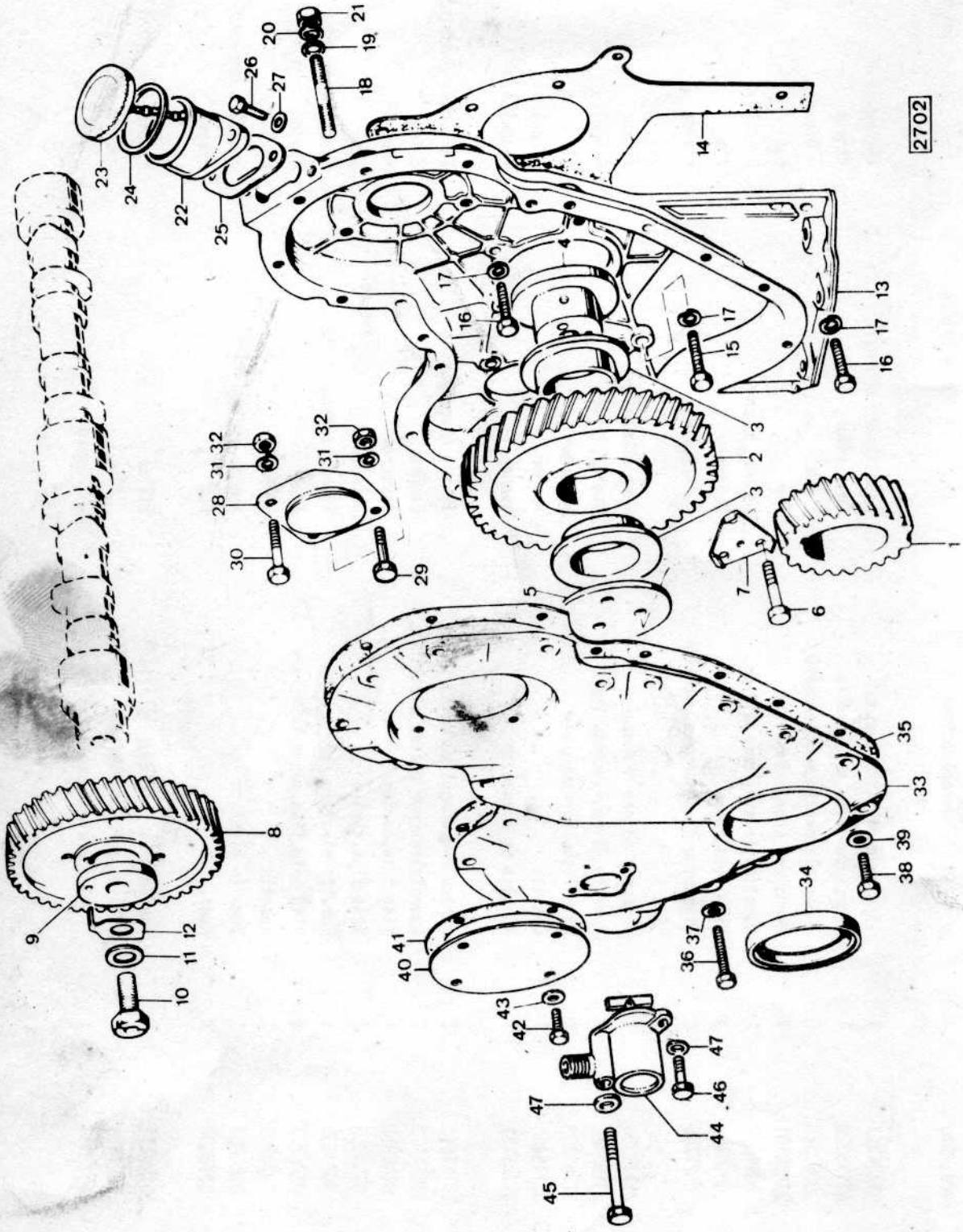

Rif. No.	Part. No.	Q.tà	Denominazione	Description	Désignation
1	31171681	1	Ingr.comando distribuzione	Gear timing control	Pignon
2	41115023	1	Ingr.intermedio con boccola	Gear,idler	Pignon
3	0050345	2	Boccola per ingr.intermedio	Bush	Bague
4	33426161	1	Perno per ingr.intermedio	Pin	Axe
5	0941082	1	Rosetta per spallamento ingr.	Washer,thrust	Rondelle
6	0096439	3	Vite fiss.perno	Setscrew	Vis
7	0921246	1	Piastrina di sicurezza per viti	Washer,lock	Plaque
8	31171353	1	Ingr.per albero a camme	Gear camshaft	Pignon
9	33153128	1	Rosetta di spallamento ingr.	Washer,thrust	Rondelle
10	32161209	1	Vite fiss.ingranaggio	Setscrew	Vis
11	33115408	1	Rosetta	Washer	Rondelle
12	31733121	1	Rosetta di sicurezza	Washer,tab	Rondelle
13	37161642	1	Carter ingranaggi com.distribuz.	Timing gear housing	Carter de distribution
14	36814123	1	Guarnizione per carter distribuz.	Gasket	Joint
15	0746211	1	Vite fiss.carter	Setscrew	Vis
16	0746255	8	Vite fiss.carter	Setscrew	Vis
17	0920053	9	Rosetta elastica	Washer,spring	Rondelle grower
18	0826277	3	Vite prig.fiss.pompa iniezione	Stud	Goujon
19	0920003	3	Rosetta	Washer	Rondelle
20	0920053	3	Rosetta elastica	Washer,spring	Rondelle grower
21	0576002	3	Dado	Nut	Ecrou
22	35784111	1	Bocchettone introduzione olio	Filler	Remplisseur d'huile
23	2487854	1	Tappo per bocchettone	Plug	Bouchon
24	24870001	1	Guarnizione per tappo	Gasket	Joint

Plate 5 (1 of 2)

Printed in Italy

1424 831 M1 - Issue 1-11/76

Rif. No.	Part. No.	Q.tà	Denominazione	Description	Désignation
25	36862138	1	Guarnizione per bocchettone	Gasket	Joint
26	0746254	2	Vite fiss.bocchettone	Setscrew	Vis
27	2411152	2	Rosetta	Washer	Rondelle
28	37556140	1	Coperchio posteriore carter distribuz.	Cover	Couvercle
29	0740505	1	Vite fiss.coperchio posteriore	Setscrew	Vis
30	2232151	2	Vite fiss.coperchio posteriore	Setscrew	Vis
31	0920054	3	Rosetta elastica	Washer,spring	Rondelle grower
32	2230153	3	Dado	Nut	Ecrou
33	41422703	1	Coperchio carter distribuzione	Cover	Couvercle
34	2415361	1	Anello tenuta olio	Seal,oil	Joint d'étancheitée
35	36813137	1	Guarnizione per coperchio carter	Gasket	Joint
36	0746255	14	Vite fiss.coperchio carter	Setscrew	Vis
37	0920053	14	Rosetta elastica	Washer,spring	Rondelle grower
38	0096238	4	Vite fiss.coperchio carter	Setscrew	Vis
39	2411152	4	Guarnizione per viti	Gasket	Joint
40	32413415	1	Coperchio per foro ispezione	Cover	Couvercle
41	33825419	1	Guarnizione per coperchio	Gasket	Joint
42	0746252	4	Vite fiss.coperchio	Setscrew	Vis
43	2411152	4	Guarnizione per viti	Gasket	Joint
44	2758346	1	Rinvio comando contaore	Angle drive	Renvoi quadre
45	0746019	1	Vite fiss.rinvio	Setscrew	Vis
46	0746053	1	Vite fiss.rinvio	Setscrew	Vis
47	2411151	2	Guarnizione per viti	Gasket	Joint

Printed in Italy

1424 831 M1 - Issue 1-11/76

Serbatoio combustibile
Fuel tank
Reservoir

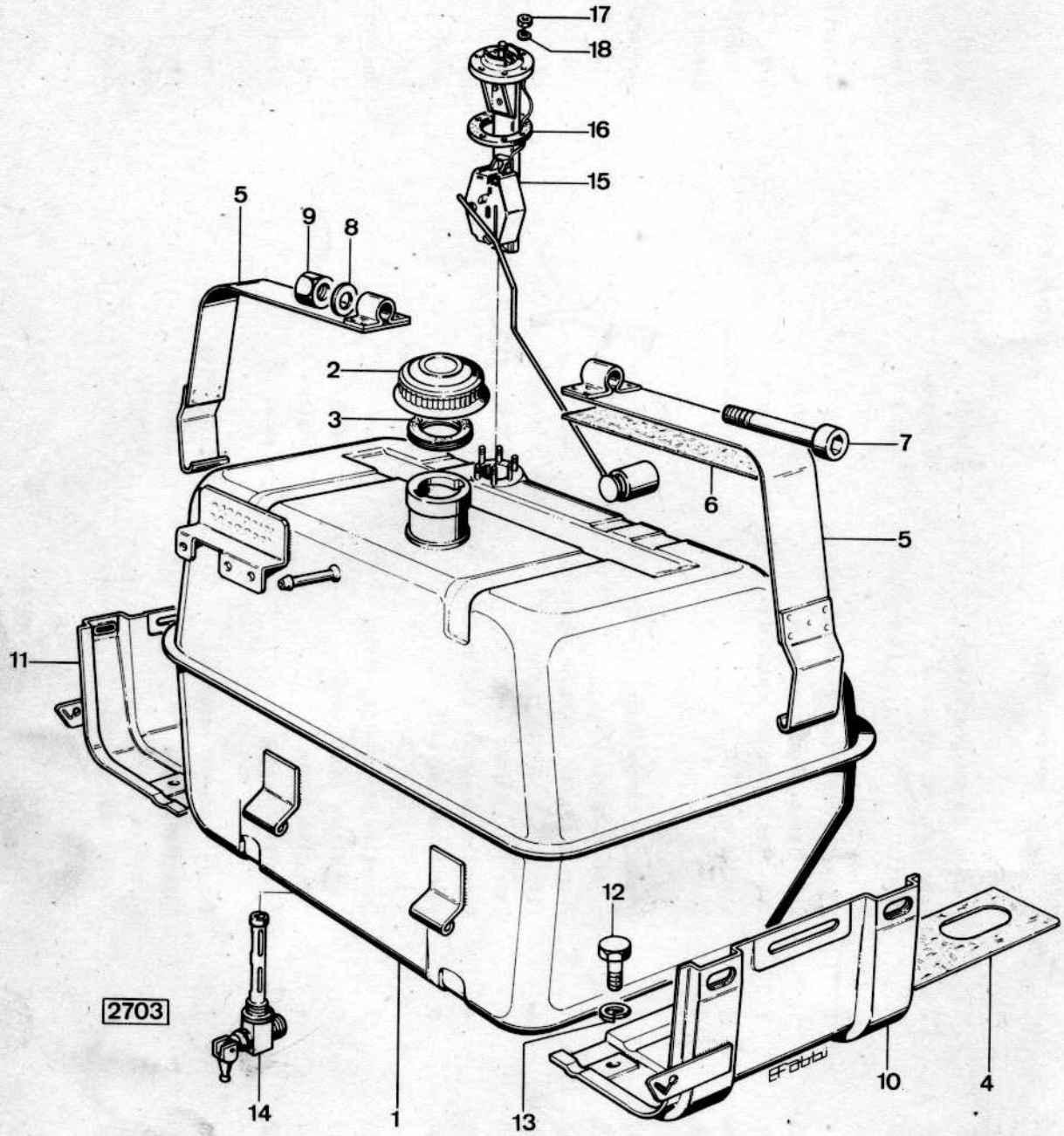

Rif. No.	Part. No.	Q.tà	Denominazione	Description	Désignation
1	1825 065 M92	1	Serbatoio combustibile	Tank fuel assy	Reservoir à gas-oil
2	1825 066 M91	1	Tappo bocchettone serbatoio	Plug	Bouchon
	1825 068 M1	1	Copertura per tappo	Guard	Protéction
3	1825 069 M1	1	Guarnizione per tappo	Gasket	Joint
4	1825 071 M1	2	Guarnizione appoggio serbatoio	Gasket	Joint
5	1825 072 M91	2	Fascia fiss.serbatoio	Band tank mounting	Collier de serrage
6	1825 073 M1	2	Guarnizione per fascie	Gasket	Joint
7	1442 169 X1	1	Vite bloccaggio fascie	Screw,locking	Vis
8	390 734 X1	1	Rosetta	Washer	Rondelle
9	1440 087 X1	1	Dado	Nut	Ecrou
10	1825 074 M91	1	Sopporto sinistro per serbatoio	Support L.H.	Support gauche
11	1825 075 M92	1	Sopporto destro per serbatoio	Support R.H.	Support droit
12	339 401 X1	4	Vite fiss.sopporti	Setscrew	Vis
13	1440 314 X1	4	Rosetta elastica	Washer,spring	Rondelle grower
14	1825 070 M91	1	Rubinetto per serbatoio comb.	Cock drain	Robinet
15	1825 031 M91	1	Indicatore per livello combustib.	Instrument fuel level	Tuyau
16	1825 438 M1	1	Guarnizione per indicatore	Gasket	Joint
17	1440 083 X1	6	Dado fiss.indicatore	Nut	Ecrou
18	1440 311 X1	6	Rosetta elastica	Washer,spring	Rondelle grower

Printed in Italy

1424 831 M1 - Issue 1-11/76

Pompa alimentazione - Filtri combustibile
Fuel lift - Fuel filters
Pompe d'alimentation - Filtres a carburant

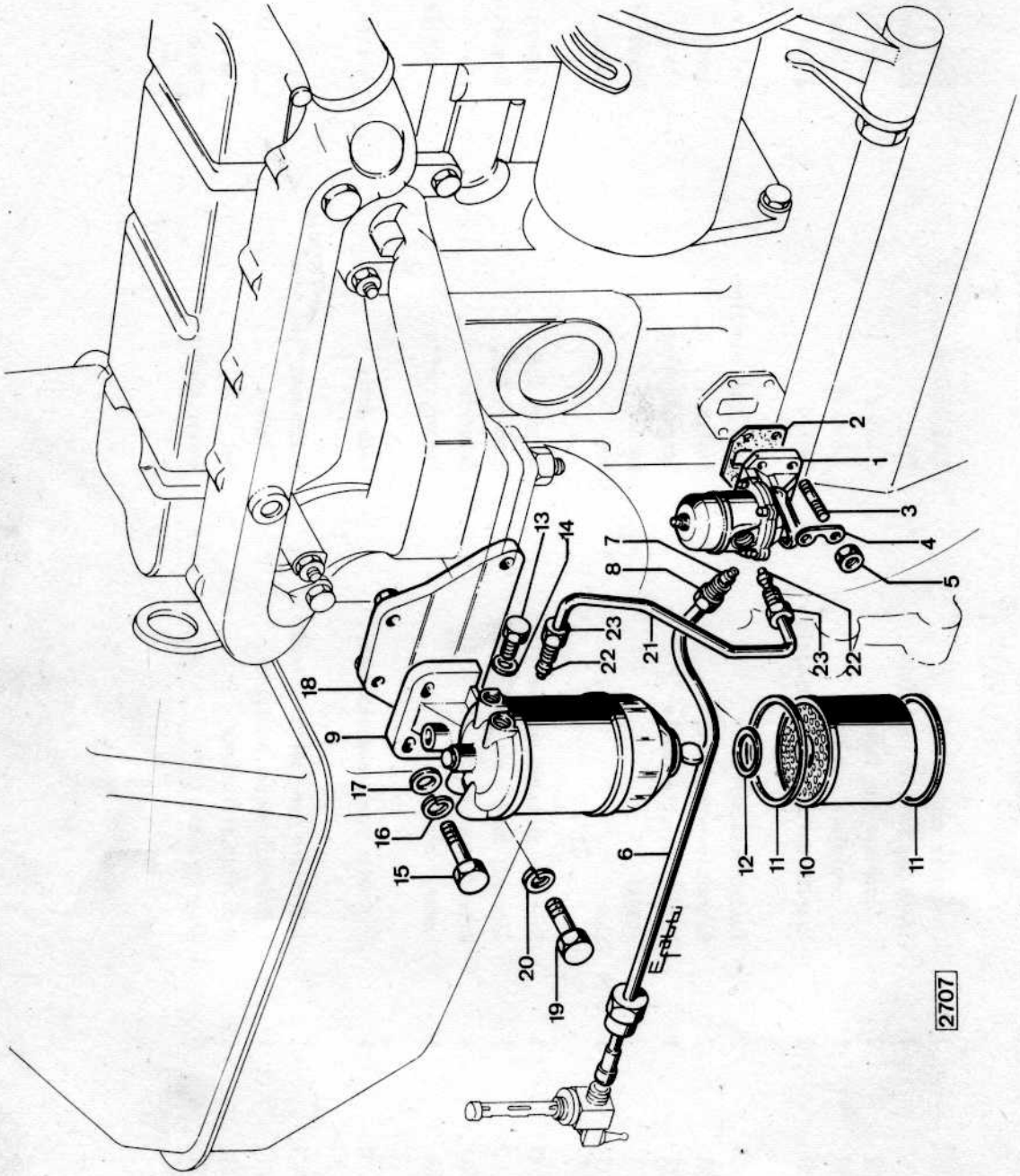

Rif. No.	Part. No.	Q.tà	Denominazione	Déscription	Désignation
1	2641711	1	Pompa alimentaz.combustibile	Fuel lift pump	POmpe alimentation
			vedere particolari alla tav. 8	see related parts 8	voir 8 relatives parts
2	36851113	1	Guarnizione per pompa	Gasket	Joint
3	0826222	4	Vite prig.fiss.pompa	Stud	Goujon
4	36241316	2	Piastrina per dadi	Plate	Plaque
5	33221115	4	Dado	Nut	Ecrou
6	1825 082 M91	1	Tubaz.dal rubinetto alla pompa AC	Pipe	Tuyau
7	33811113	1	Anello di tenuta	Seal,oil	Joint d'étancheitée
8	33532128	1	Raccordo fiss.tubazione	Union-nut	Vis-raccord
9	2656615	1	Filtro combustibile	Fuel filter	Filtre
10	26560017	X	Kit cartuccia e guarnizioni	Element kit & gaskets	Jeu de malettes et joints
11	0490786	X	Guarnizione infer. e super.	Gasket bottom and top	Joint infér. et supér.
12	26560014	X	Guarnizione centrale	Gasket middle	Joint central
13	0650204	1	Tappo per filtro combustibile	Plug	Bouchon
14	0920112	1	Guarnizione per tappo	Gasket	Joint
15	0746454	2	Vite fiss.filtro	Setscrew	Vis
16	0920054	2	Rosetta elastica	Washer,spring	Rondelle grower
17	0920004	2	Rosetta	Washer	Rondelle
18	37581404	1	Sopporto per filtro combustibile	Support	Support
19	0746453	2	Vite fiss.sopporto	Setscrew	Vis
20	0920054	2	Rosetta elastica	Washer,spring	Rondelle grower
21	1825 176 M91	1	Tubaz.dalla pompa AC al filtro	Pipe	Tuyau
22	33811113	2	Anello di tenuta	Seal,oil	Joint d'étancheitée
23	33532128	2	Raccordo fiss.tubazione	Union-nut	Vis-raccord

Pompa alimentazione
Fuel lift pump
Pompe d'alimentation

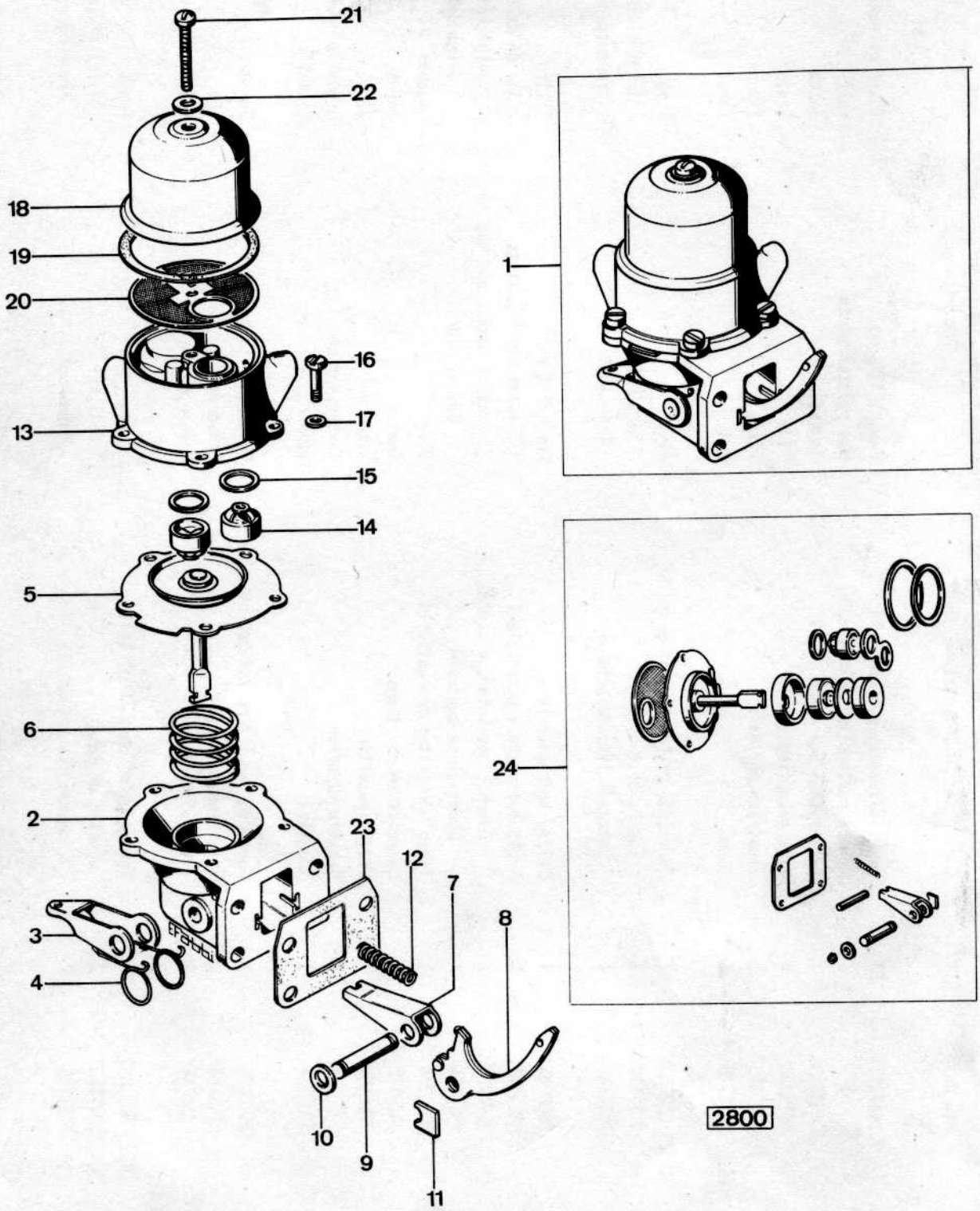

Rif. No.	Part. No.	Q.tà	Denominazione	Description	Désignation
1	2641711	1	Pompa alimentaz.combustibile	Fuel oil lift pump	Pompe alimentation
2	26410121	1	Base pompa aliment.completa	Seat fuel oil lift pump	Siège
3	26410129	1	Leva completa com.pompa	Lever	Levier
4	26410130	1	Molla per leva	Spring	Ressort
5	26410090	1	Membrana per pompa	Diaphragm pump	Membrane
6	0780240	1	Molla per membrana	Spring	Ressort
7	0520420	1	Leva comando membrana	Lever	Levier
8	26410133	1	Leva comando pompa	Lever	Levier
9	0610847	1	Perno per leva comando	Pin	Axe
10	0921019	2	Rosetta spallamento leve	Washer,thrust	Rondelle
11	0997128	2	Piastrina arresto perno	Plate	Plaque
12	26410123	1	Molla per ritorno leva	Spring	Ressort
13	26410070	1	Corpo pompa alimentaz.compl.	Body housing pump	Corps
14	32517	2	Valvola completa per pompa	Valve assy	Valve compl.
15	0490627	2	Guarnizione per valvole	Gasket	Joint
16	0720709	5	Vite fiss.corpo pompa	Setscrew	Vis
17	0921018	5	Rosetta elastica	Washer,spring	Rondelle grower
18	26410122	1	Coperchio pompa alimentazione	Cover	Couvercle
19	0490605	1	Guarnizione per coperchio	Gasket	Joint
20	0800082	1	Disco filtrante	Filter	Filtre
21	26410116	1	Vite fiss.coperchio	Setscrew	Vis
22	0921235	1	Rosetta	Washer	Rondelle
23	36851113	1	Guarniz.pompa alimentazione	Gasket	Joint
24	26410096	X	Kit per riparaz.pompa alimentaz.	Kit service pump	Jeu

Pompa iniezione
Fuel injection pump
Pompe a injection

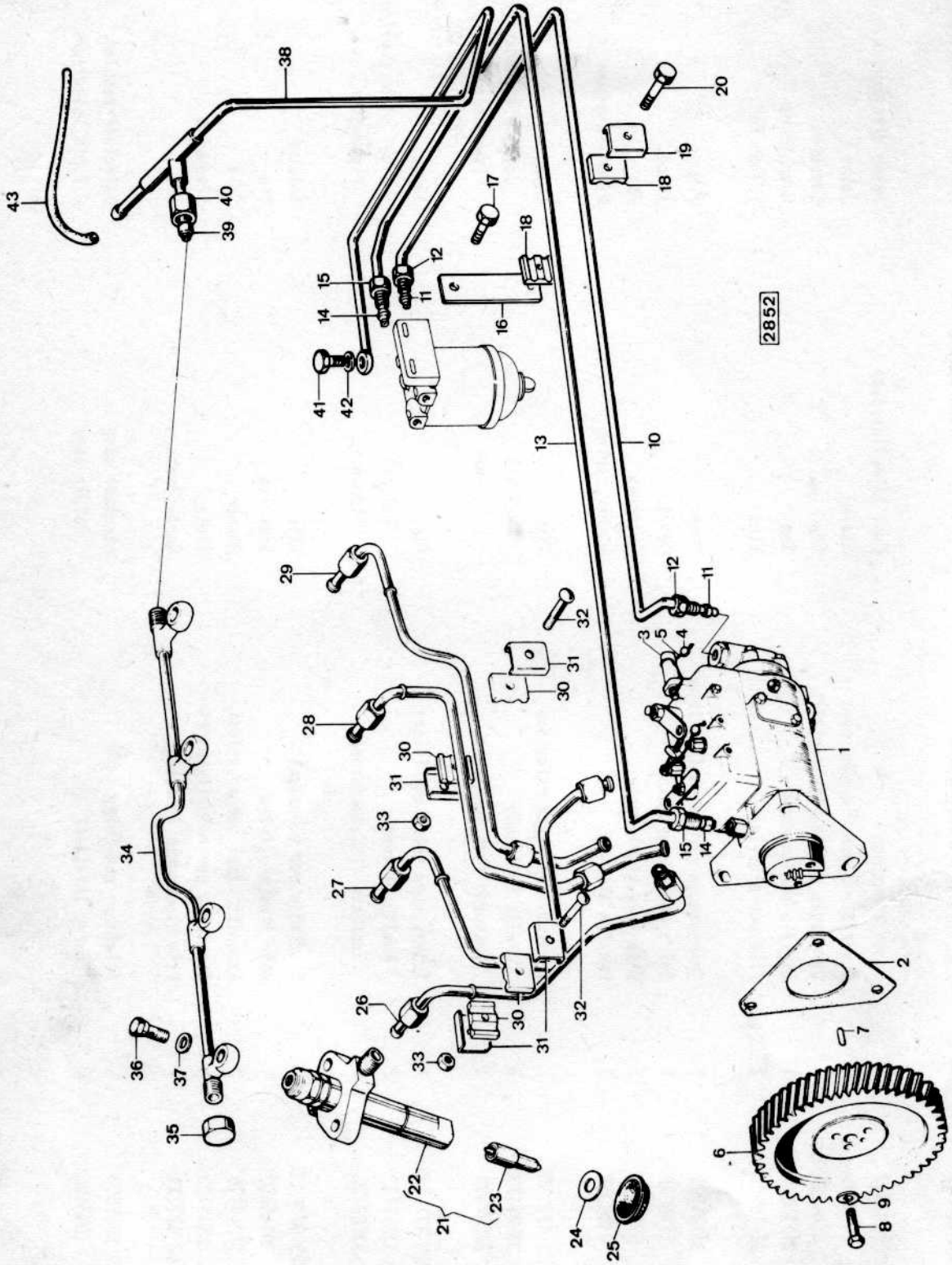

Rif. No.	Part. No.	Q.tà	Denominazione	Description	Désignation
1	37347	1	Pompa iniezione	Fuel injection pump	Pompe d'injection
2	0490685	1	Guarnizione per flangia pompa	Gasket	Joint
3	2644951	1	Cappuccio protez.vite registro	Cap	Capuchon
4	31718104	1	Sigillo per cappuccio	Seal	Guarniture
5	31718105	1	Filo per sigillo	Wire	Fil de fer
6	31171521	1	Ingranaggio per pompa iniezione	Gear	Pignon
7	2116078	1	Spina per ingranaggio	Dowel	Téton
8	0746254	3	Vite fiss.ingranaggio	Setscrew	Vis
9	0920053	3	Rosetta elastica	Washer,spring	Rondelle grower
10	1825 177 M91	1	Tubaz.filtro pompa iniezione	Pipe	Tuyau
11	33811113	2	Anello di tenuta	Seal,oil	Joint d'étancheitée
12	33532128	2	Raccordo fiss.tubazione	Union-nut	Vis-raccord
13	1825 178 M91	1	Tubaz.pompa iniezione-filtro	Pipe	Tuyau
14	33811113	2	Anello di tenuta	Seal,oil	Joint d'étancheitée
15	33532128	2	Raccordo fiss.tubazione	Union-nut	Vis-raccord
16	1825 179 M92	1	Staffetta per tubazioni	Clip	Collier
17	0746452	1	Vite fiss.staffetta	Setscrew	Vis
18	36844116	2	Ammortizzatori per tubazioni	Damper	Cale
19	36511123	1	Piastrina per ammortizzatori	Plate	Plaquette
20	1440 827 X1	1	Vite bloccaggio tubazioni	Screw,locking	Vis
21	2645600	4	Iniettore completo	Atomiser assy	Injecteur complet
22	2646460	4	Corpo iniettori	Holder assy	Porte injecteurs

Rif. No.	Part. No.	Q.tà	Denominazione	Description	Désignation
		continua :	Iniettore completo	cnt. : Atomiser assy	cnt. : Injecteur complet
23	2646689	4	Polverizzatore	Nozzle	Bride
24	0921173	4	Guarnizione per iniettori	Gasket	Joint
25	33817114	4	Protezione per iniettori	Shiled	Protéction
26	35354266	1	Tubazione iniezione I° cilindro	Pipe 1st cylinder	Tuyauterie
27	35354267	1	Tubazione iniezione II° cilindro	Pipe 2nd cylinder	Tuyauterie
28	35354293	1	Tubazione iniezione III°cilindro	Pipe 3rd cylinder	Tuyauterie
29	35355289	1	Tubazione iniezione IV° cilindro	Pipe 4th cylinder	Tuyauterie
30	36844116	4	Ammortizzatore per tubazioni	Damper	Cale
31	36511123	4	Staffa per tubazioni iniezione	Plate	Plaque
32	0726260	2	Vite fiss.staffe	Setscrew	Vis
33	2211401	2	Dado	Nut	Ecrou
34	35587344	1	Tubazione ricupero iniettori	Pipe	Rampe de retour
35	393 993 X1	1	Tappo per tubazione	Plug	Bouchon
36	0095315	4	Bocchettone fiss.tubazione	Bolt	Vis-creuse
37	0921176	8	Guarnizione per bocchettone	Gasket	Joint
38	1825 184 M91	1	Tubazione ricupero combustibile	Manifold fuel return	Tuyauterie
39	33811112	1	Anello di tenuta	Seal,oil	Joint d'étancheitée
40	33225412	1	Dado fiss.tubazione	Nut	Ecrou
41	0095344	1	Bocchettone fiss.tubazione	Bolt,banjo	Boulon
42	0920146	2	Guarnizione per bocchettone	Gasket	Joint
43	1825 077 M1	1	Tubo ritorno combustibile	Tube fuel return	Tube

Printed in Italy

1424 831 M1 - Issue 1-11/76

Comando acceleratore
Throttle controls
Commande des gaz

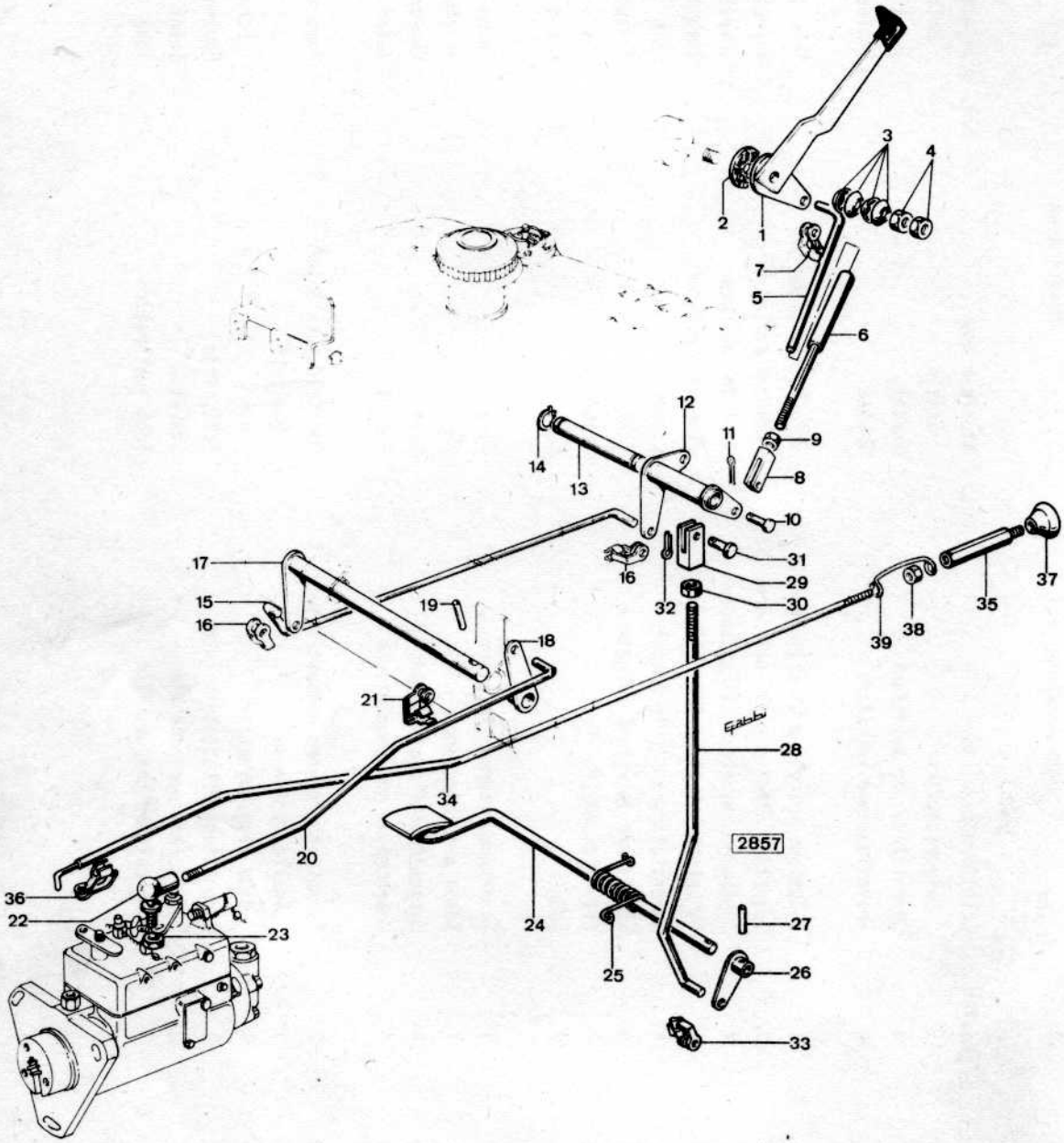

Rif. No.	Part. No.	Q.tà	Denominazione	Description	Désignation
1	1825 086 M91	1	Leva a mano com.acceleratore	Lever	Levier
2	973 078 M1	1	Disco d'attrito per leva	Small friction disc	Disque
3	973 079 M1	4	Molla a tazza per leva	Cup,spring	Ressort
4	392 293 X1	2	Dado	Nut	Ecrou
5	1825 516 M1	1	Asta superiore com .acceleratore	Throttle lever upper	Levier supérieure
6	1825 517 M91	1	Asta inferiore com.acceleratore	Throttle lever lower	Levier inférieure
7	894 225 M1	1	Fermaglio per tirante	Clip,retaining	Retainer
8	981 782 M2	1	Forcella per tirante	Fork	Fourche
9	1440 085 X1	1	Dado	Nut	Ecrou
10	981 783 M1	1	Perno per forcella	Pin	Axe
11	1440 324 X1	1	Copiglia	Pin,split	Goupille fendue
12	1825 088 M91	1	Rinvio com.acceleratore	Return	Renvoi
13	1825 089 M1	1	Perno per rinvio	Pin	Axe
14	339 422 X1	2	Anello elastico arresto perno	Circlip	Circlip
15	1825 090 M1	1	Tirante rinvio com.acceleratore	Rod,rebound	Tringle
16	894 225 M1	2	Fermaglio per tirante	Clip,retaining	Retainer
17	1825 091 M91	1	Albero rinvio com.acceleratore	Shaft return	Arbre de renvoi
18	1825 092 M91	1	Levetta rinvio com.acceleratore	Lever	Levier
19	1440 795 X1	1	Spina fiss.levetta	Pin	Epine
20	1825 093 M1	1	Tirante com.pompa iniezione	Rod	Tringle
21	894 225 M1	1	Fermaglio per tirante	Clip,retaining	Retainer
22	1423 816 M91	1	Giunto sferico	Ball & socket joint	Joint spherique
23	1440 085 X1	1	Dado	Nut	Ecrou

Plate 10 (1 of 2)

Printed in Italy

1424 831 M1 - Issue 1-11/76

Rif. No.	Part. No.	Q.tà	Denominazione	Description	Désignation
24	1825 518 M91	1	Pedale com.acceleratore	Throttle pedal	Pédale accelerateur
25	1423 808 M1	1	Molla ritorno pedale	Spring,pedal return	Ressort
26	1825 092 M91	1	Levetta di rinvio	Lever gear	Levier de renvoi
27	1441 722 X1	1	Spina elastica fiss.levetta	Pin	Goupille
28	1423 859 M1	1	Tirante per pedale	Tie-rod	Tringle
29	981 782 M2	1	Forcella per tirante	Fork	Fourche
30	1440 085 X1	1	Dado	Nut	Ecrou
31	981 783 M1	1	Perno per forcella	Pin	Axe
32	1440 324 X1	1	Copiglia	Pin,split	Goupille fendue
33	894 225 M1	1	Fermaglio per tirante	Clip,retaining	Retainer
34	1825 096 M1	1	Tirante comando arresto motore	Rod	Tringle
35	1423 540 M1	1	Prolunga per tirante	Extension	Extension
36	894 224 M1	1	Fermaglio	Clip	Retainer
37	973 052 M1	1	Pomello per tirante	Knob	Bouton
38	1440 084 X1	1	Dado	Nut	Ecrou
39	894 216 M1	1	Molla	Spring	Ressort

Printed in Italy

1424 831 M1 - Issue 1-11/76

Filtro aria
Air cleaner
Filtre a air

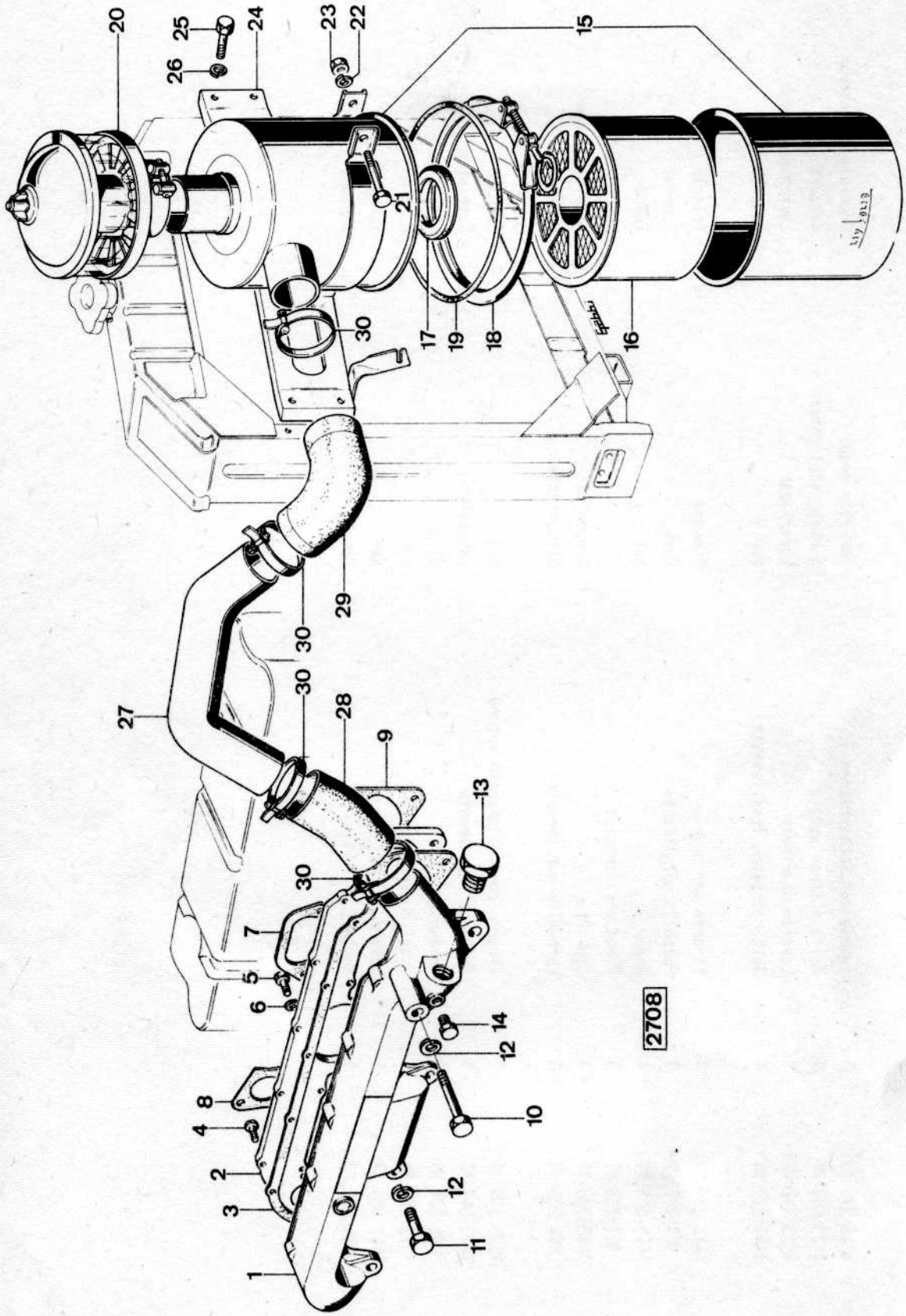

Rif. No.	Part. No.	Q.tà	Denominazione	Description	Désignation
1	41316651	1	Collettore aspiraz.completo	Manifold,induction assy	Collect. d'admission compl.
2	37537591	1	Piastra per collettore aspiraz.	Plate	Plaque
3	36867167	1	Guarnizione per piastra	Gasket	Joint
4	2227238	8	Vite fiss.piastra	Setscrew	Vis
5	2231237	1	Vite fiss.piastra	Setscrew	Vis
6	0920024	1	Rosetta	Washer	Rondelle
7	36862133	1	Guarnizione per collettore	Gasket	Joint
8	36862131	1	Guarnizione per collettore	Gasket	Joint
9	36866462	1	Guarnizione per collettore	Gasket	Joint
10	0096445	1	Vite fiss.collettore	Setscrew	Vis
11	0096433	5	Vite fiss.collettore	Setscrew	Vis
12	0920054	6	Rosetta elastica	Washer,spring	Rondelle grower
13	0650722	1	Tappo per foro collettore	Plug	Bouchon
14	0650204	1	Tappo per foro collettore	Plug	Bouchon
15	1423 901 M91	1	Filtro aria completo	Air cleaner assembly	Filtre à air
16	1420 511 M91	1	Elemento filtrante	Element	Cartouche filtrante
17	1420 512 M1	1	Guarnizione per elemento	Gasket	Joint
18	1420 515 M91	1	Fascia unione vaschetta	Clamp	Collier
19	1420 514 M1	1	Guarnizione per vaschetta	Gasket	Joint
20	976 611 M91	1	Prefiltro aria completo	Pre-filter assy	Pré-filtre complet
21	390 246 X1	1	Vite fiss.filtro aria	Setscrew	Vis
22	1440 313 X1	1	Rosetta elastica	Washer,spring	Rondelle grower
23	1440 098 X1	1	Dado	Nut	Ecrou

Printed in Italy

1424 831 M1 - Issue 1-11/76

Rif. No.	Part. No.	Q.tà	Denominazione	Description	Désignation
24	1824 650 M92	1	Sopporto per filtro aria	Support	Support
25	339 351 X1	4	Vite fiss.sopporto	Setscrew	Vis
26	391 130 X1	4	Rosetta elastica	Washer,spring	Rondelle grower
27	1824 646 M1	1	Tubo aspirazione	Pipe	Tuyau
28	1824 647 M2	1	Manicotto per tubo	Sleeve	Manchon
29	1434 732 M2	1	Manicotto a gomito	Sleeve	Manchon
30	973 063 M1	4	Fascetta per manicotti	Clip	Collier

Collettore di scarico-Marmitta
Exhaust manifold-Muffler
Collecteur échappement-Silencieux

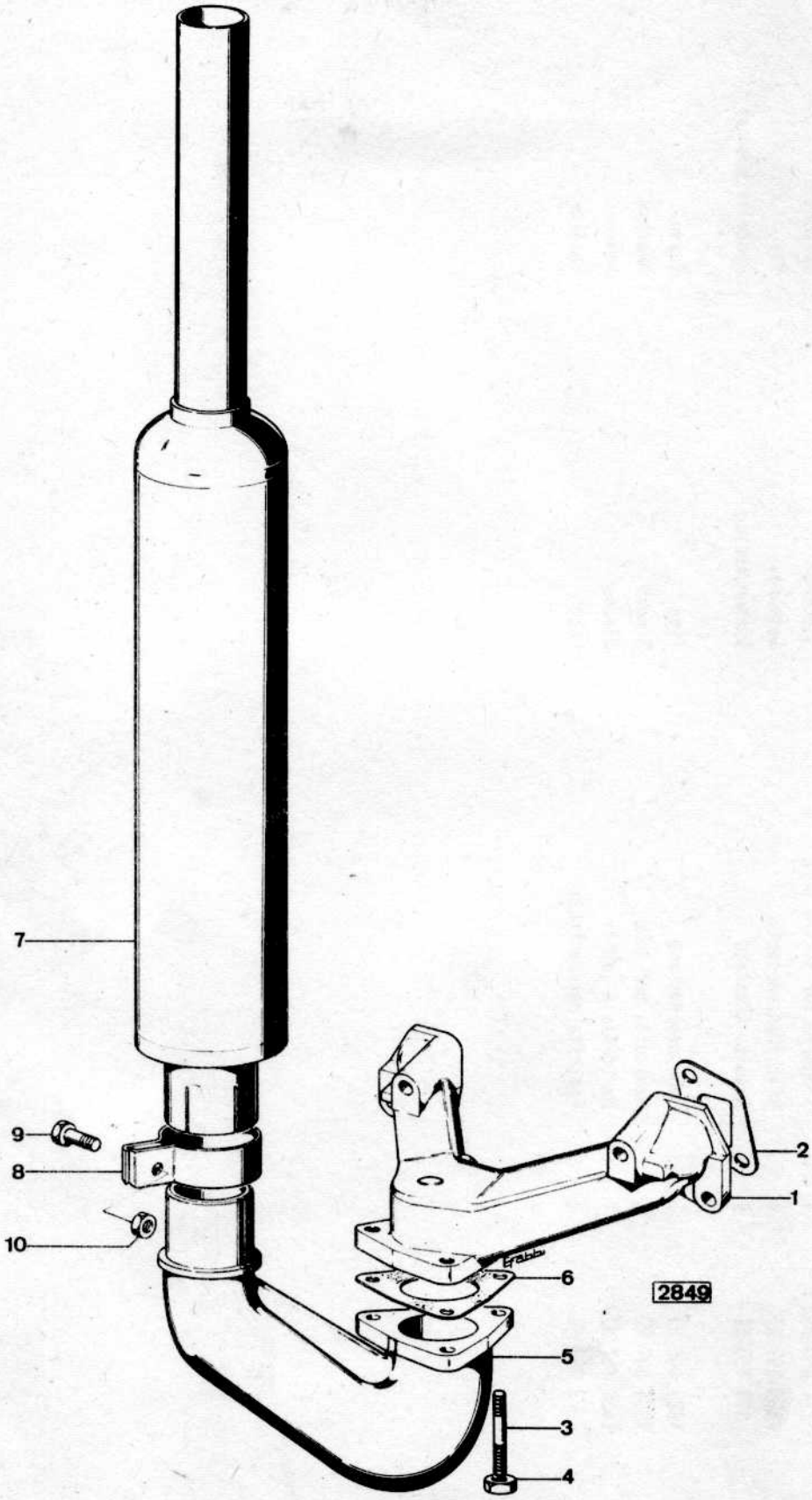

Rif. No.	Part. No.	Q.tà	Denominazione	Description	Désignation
1	37781333	1	Collettore per scarico motore	Exhaust manifold	Collect.échappement
2	36862134	2	Guarnizione per collettore	Gasket	Joint
3	0826627	3	Vite prig fiss.gomito	Stud	Goujon
4	376 760 X1	3	Dado	Nut	Ecrou
5	1824 654 M2	1	Gomito di scarico	Elbow	Raccord
6	36822135	1	Guarnizione per gomito	Gasket	Joint
7	898 228 M92	1	Marmitta per scarico motore	Muffler	Silencieux
8	828 049 M1	1	Fascetta fiss.marmitta	Clamp	Collier
9	339 123 X1	1	Vite fiss.fascetta	Setscrew	Vis
10	392 292 X1	1	Dado	Nut	Ecrou

Marmitta di scarico orizzontale
Horizontal exhaust
Echappement horizontal

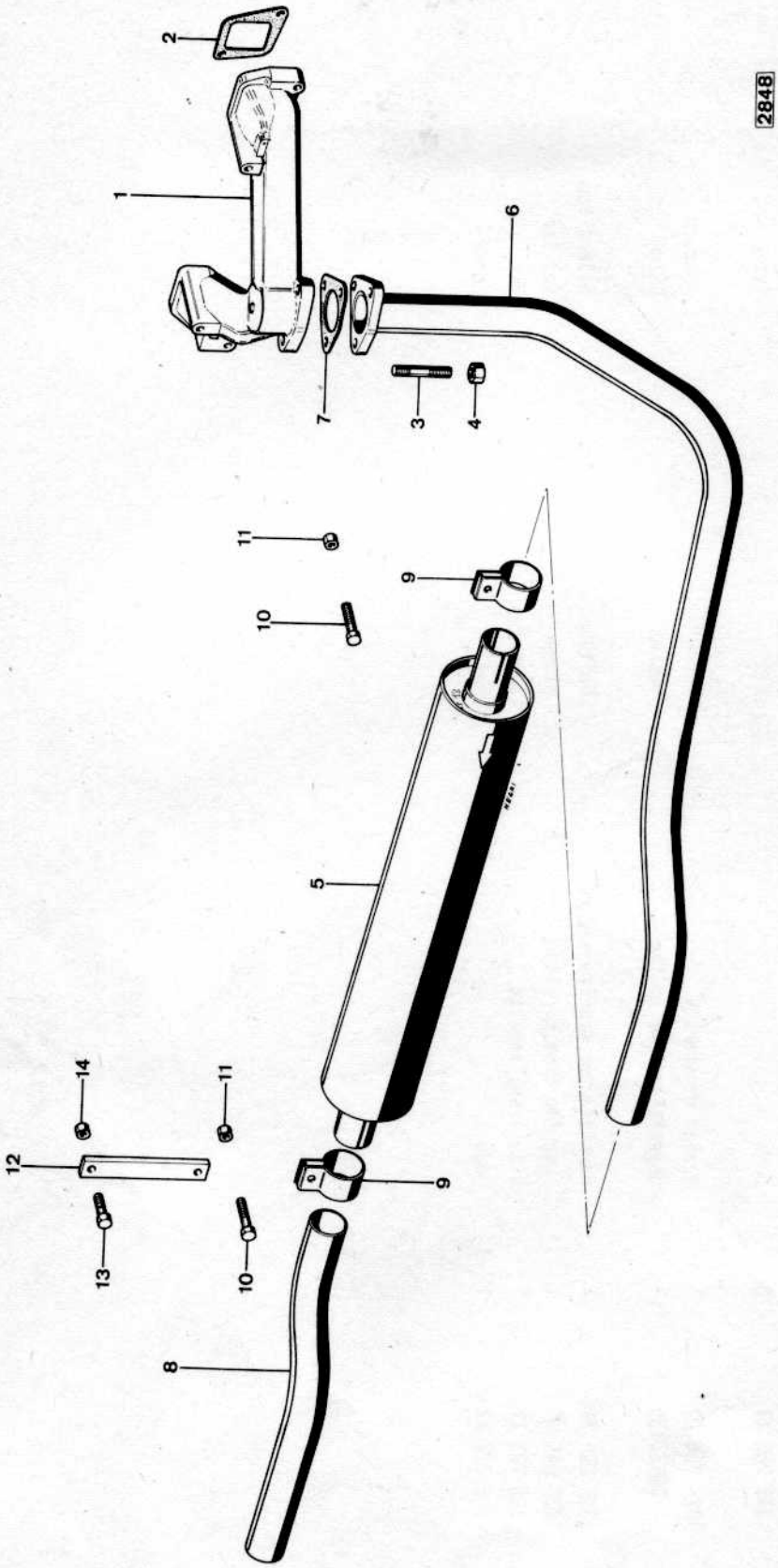

Rif. No.	Part. No.	Q.tà	Denominazione	Description	Désignation
1	37781333	1	Collettore per scarico motore	Exhaust manifold	Collect.échappement
2	36862134	2	Guarnizione per collettore	Gasket	Joint
3	0826627	3	Vite prig.fiss.marmitta	Stud	Goujon
4	376 760 X1	3	Dado	Nut	Ecrou
5	898 535 M91	1	Marmitta per scarico motore	Muffler	Silencieux
6	1423 736 M91	1	Tubo collegamento	Union-nut	Tuyau
7	36822135	1	Guarnizione per tubo	Gasket	Joint
8	1423 737 M1	1	Tubo terminale	Pipe end	Tuyau
9	187 271 M1	2	Fascetta fiss.tubo	Clip	Collier
10	339 009 X1	2	Vite fiss.fascette	Setscrew	Vis
11	392 292 X1	2	Dado	Nut	Ecrou
12	1423 807 M1	1	Tirante per marmitta	Tie-rod	Tringle
13	339 761 X1	1	Vite fiss.tirante	Setscrew	Vis
14	1440 086 X1	1	Dado	Nut	Ecrou

Lubrificazione
Lubrificating oil system
Systeme de lubrification

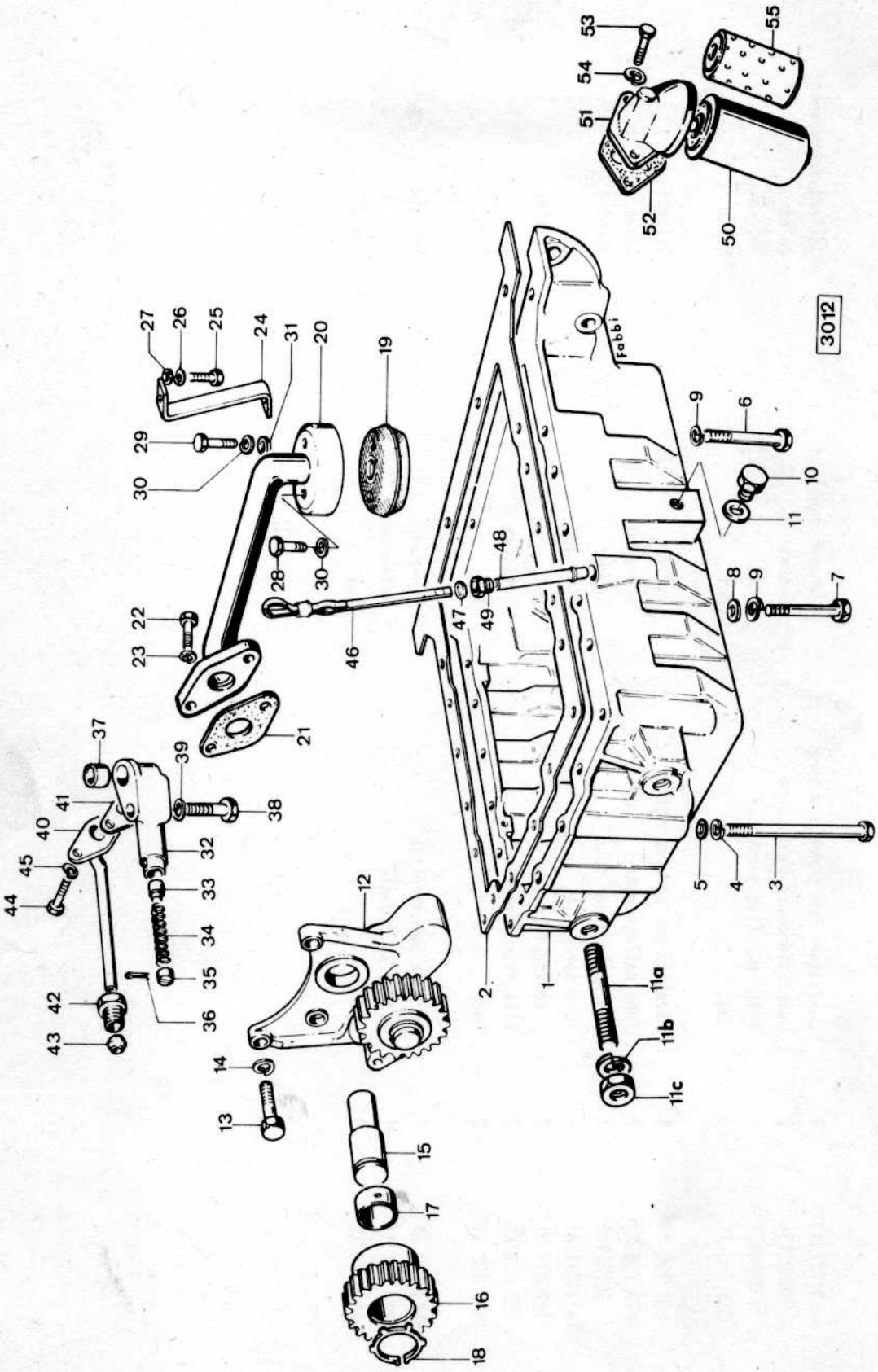

Rif. No.	Part. No.	Q.tà	Denominazione	Description	Désignation
			PER I MOTORI FINO AL N°212UA170106	UP TO ENGINES N°212UA170106	JUSQU'AU MOTEURS N°212UA170106
1	37171823	1	Coppa olio motore	Sump	Carter d'huile
2	36815707	1	Guarnizione per coppa	Gasket	Joint
3	2184435	6	Vite fiss.coppa	Setscrew	Vis
4	0920053	6	Rosetta elastica	Washer,spring	Rondelle grower
5	0920003	6	Rosetta	Washer	Rondelle
6	0096241	11	Vite fiss.coppa	Setscrew	Vis
7	0096215	1	Vite fiss.coppa	Setscrew	Vis
8	0920003	1	Rosetta	Washer	Rondelle
9	0920053	12	Rosetta elastica	Washer,spring	Rondelle grower
10	2487004	1	Tappo scarico olio	Plug	Bouchon
11	2411160	1	Guarnizione per tappo	Gasket	Joint
11a	974 496 M1	2	Vite prig.fiss.sopporto radiatore	Stud	Goujon
11b	391 414 X1	2	Rosetta elastica	Washer,spring	Rondelle grower
11c	393 643 X1	2	Dado	Nut	Ecrou
12	41314054	1	Pompa olio lubrificante	Oil pump assy	Pompe à huile compl.
13	0746255	3	Vite fiss.pompa	Setscrew	Vis
14	0920053	3	Rosetta elastica	Washer,spring	Rondelle grower
15	32716117	1	Perno per ingr.com.pompa	Pin	Axe
16	31171461	1	Ingranaggio comando pompa	Gear	Pignon
17	2511432	1	Boccola per ingranaggio	Bush	Bague
18	2724402	1	Anello elastico	Circlip	Circlip
19	37725443	1	Filtro presa olio	Strainer	Crépine
20	35727512	1	Tubazione aspiraz.pompa olio	Pipe	Tube
21	36832122	1	Guarnizione per tubazione	Gasket	Joint

Rif. No.	Part. No.	Q.tà	Denominazione	Description	Désignation
22	0746254	2	Vite fiss.tubazione	Setscrew	Vis
23	0920053	2	Rosetta elastica	Washer,spring	Rondelle grower
24	36535415	1	Staffa per tubazione e filtro	Clamp	Collier
25	0746253	1	Vite fiss.staffa	Setscrew	Vis
26	0920053	1	Rosetta elastica	Washer,spring	Rondelle grower
27	0920003	1	Rosetta	Washer	Rondelle
28	0746052	1	Vite fiss.filtro presa olio	Setscrew	Vis
29	0746053	1	Vite fiss.filtro e staffa	Setscrew	Vis
30	0920052	2	Rosetta elastica	Washer,spring	Rondelle grower
31	0920002	1	Rosetta	Washer	Rondelle
32	41371077	1	Sede valvola olio completa	Seat valve oil assy	Siége
33	32712715	1	Valvola	Valve	Valve
34	31742128	1	Molla per valvola	Spring	Ressort
35	33157122	1	Coperchietto per molla	Cover	Couvercle
36	0610012	1	Copiglia	Pin,split	Goupille fendue
37	0870001	1	Boccola per sede valvola	Bush	Bague
38	0096438	1	Vite fiss.sede valvola	Setscrew	Vis
39	0920054	1	Rosetta elastica	Washer,spring	Rondelle grower
40	35714103	1	Tubo mandata olio	Pipe	Tuyau
41	0490355	1	Guarnizione per tubo	Gasket	Joint
42	33532121	1	Raccordo fiss.tubazione	Connection	Raccord
43	0560244	1	Anello di tenuta	Seal,oil	Joint d'étancheitée
44	0746052	2	Vite fiss.tubazione	Setscrew	Vis
45	0920052	2	Rosetta elastica	Washer,spring	Rondelle grower

Rif. No.		Part. No.	Q.tà	Denominazione	Description	Désignation
46		31787437	1	Asta livello olio	Dipstick	Jauge
47		33812108	1	Guarnizione per asta livello olio	Gasket	Joint
48		33435123	1	Tubo guida asta livello olio	Pipe	Tuyau
49		33533103	1	Controdado	Couter-nut	Côntre-ecrou
50	(A)	2654403	1	Filtro olio	Oil filter	Filtre à huile
51		37764181	1	Testa filtro olio	Head,oil filter	Tête filtre à huile
52		36862517	1	Guarnizione per testa	Gasket	Joint
53		0746610	2	Vite fiss.testa	Setscrew	Vis
54		33115118	2	Rosetta	Washer	Rondelle
55		26560090	1	Cartuccia filtrante per i motori anteriori al nº212UA159977	Element for engines prior to serial nº212UA159977	Cartouche pour les moteurs avant le numero de série 212UA159977

(A) Per i motori anteriori al nº212UA159977 fornire il filtro 2654403 con (nº1) 37764181 e (nº2) 33115118.

(A) For engines prior to serial nº212UA159977 service the filter 2654403 with (nº1) 37764181 and (nº2) 33115118.

(A) Pour les moteurs avant le numero de série 212UA159977 livrer le filtre 2654403 avec (nº1) 37764181 et (nº2) 33115118.

Lubrificazione
Lubricating oil system
Systeme de lubrication

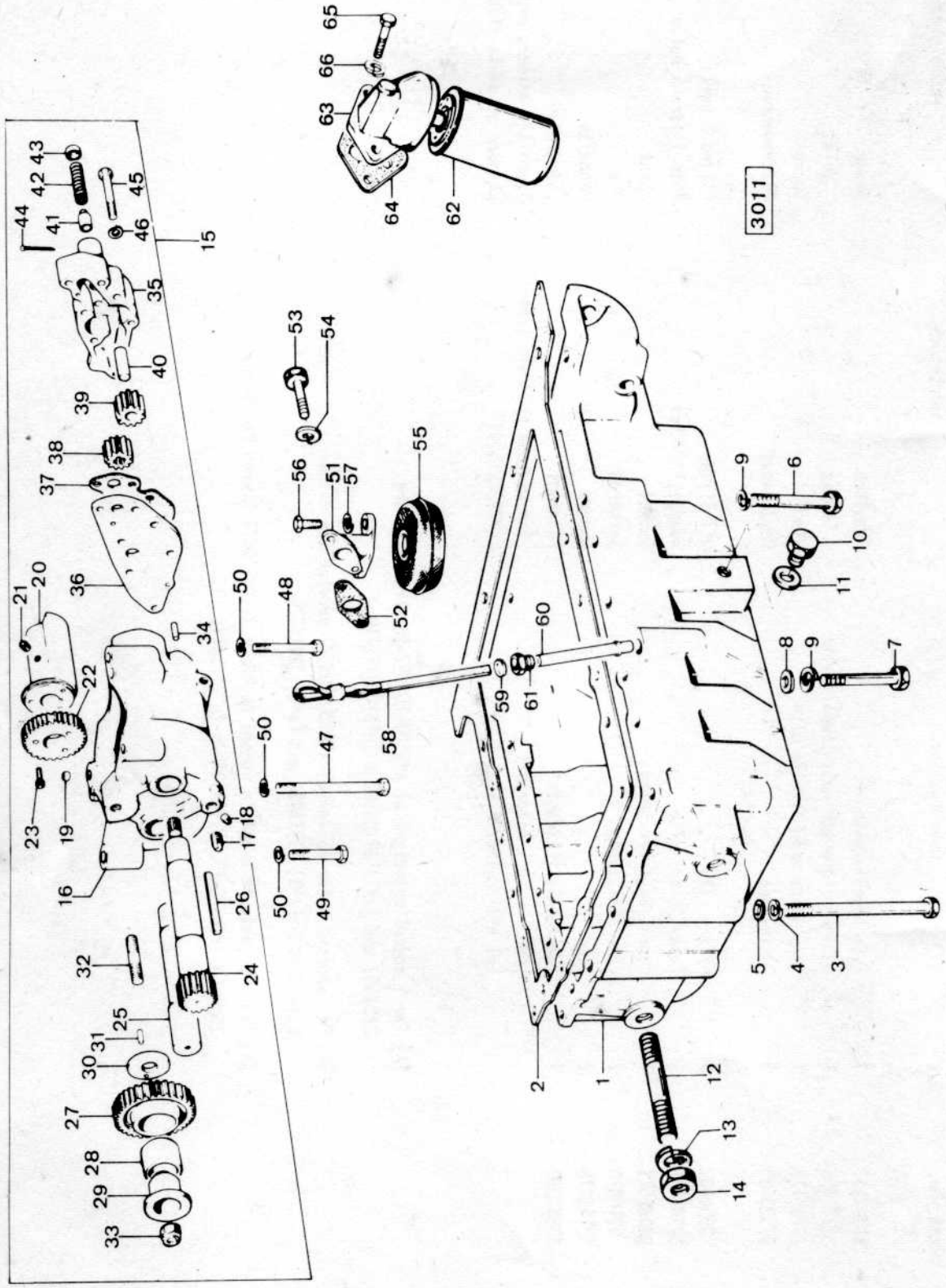

Rif. No.	Part. No.	Q.tà	Denominazione	Description	Désignation
			PER I MOTORI DAL N°212UA170106	FROM ENGINES N°212UA170106	DE MOTEURS N°212UA170106
1	37171823	1	Coppa olio motore	Sump	Carter d'huile
2	36815707	1	Guarnizione per coppa	Gasket	Joint
3	2184435	6	Vite fiss.coppa	Setscrew	Vis
4	0920053	6	Rosetta elastica	Washer,spring	Rondelle grower
5	0920003	6	Rosetta	Washer	Rondelle
6	0096241	11	Vite fiss.coppa	Setscrew	Vis
7	0096215	1	Vite fiss.coppa	Setscrew	Vis
8	0920003	1	Rosetta	Washer	Rondelle
9	0920053	12	Rosetta elastica	Washer,spring	Rondelle grower
10	2487004	1	Tappo scarico olio	Plug	Bouchon
11	2411160	1	Guarnizione per tappo	Gasket	Joint
12	974 496 M1	2	Vite prig.fiss.sopporto radiatore	Stud	Goujon
13	391 414 X1	2	Rosetta elastica	Washer,spring	Rondelle grower
14	393 643 X1	2	Dado	Nut	Ecrou
15	41733056	1	Gruppo masse equilibratrici	Balance unit	Ensemble de balance
16	41425402	1	Scatola masse equilibratrici	Body	Corps
17	2431131	2	Tappo per scatola	Plug	Bouchon
18	2431130	5	Tappo per scatola	Plug	Bouchon
19	0870001	2	Anello guida scatola	Ring	Bague de guidage
20	37417472	2	Massa equilibratrice	Weight,balance	Masse
21	2171225	4	Vite fiss.masse equilibratrici	Setscrew	Vis
22	31164581	2	Ingranaggio per masse equilibratrici	Gear	Pignon
23	2172513	6	Vite fiss.ingranaggi	Setscrew	Vis

Printed in Italy

1424 313 M2 - Issue 1-11/76

Rif. No.	Part. No.	Q.tà	Denominazione	Description	Désignation
			continua : Gruppo masse equilibratrici	cnt. : Balance unit	cnt. : Ensemble de balance
24	31171275	1	Albero conduttore	Shaft, driving	Arbre
25	32731119	1	Albero condotto	Shaft, driven	Arbre
26	2576675	2	Linguetta per masse equilibratrici	Key	Clavette
27	84447	1	Ingranaggio intermedio	Gear	Pignon
28	2511458	1	Boccola per ingranaggio	Bush	Bague
29	33451801	1	Perno per ingranaggio	Pin	Axe
30	33153133	1	Rosetta spallamento ingr.	Washer, thrust	Rondelle
31	0610879	1	Spina arresto rosetta	Pin, washer stop	Goupille
32	32523404	1	Vite prig.fiss.perno	Stud	Goujon
33	2211155	1	Dado autobloccante	Nut self-locking	Ecrou
34	0350005	2	Spina riferimento pompa olio	Dowel	Téton
35	37714232	1	Corpo pompa olio	Body oil pump	Corps
36	36237156	1	Coperchio pompa olio	Backplate	Plaque arrière
37	36866722	1	Guarnizione per coperchio	Gasket	Joint
38	31165121	1	Ingranaggio conduttore pompa olio	Gear	Pignon
39	31165461	1	Ingranaggio condotto pompa olio	Gear	Pignon
40	32455123	1	Perno per ingranaggio condotto	Shaft	Arbre
41	32712715	1	Valvola per circuito olio	Valve	Valve
42	31742128	1	Molla per valvola	Spring	Ressort
43	33157122	1	Anello guidamolla	Cup	Cuvette
44	0610012	1	Copiglia	Pin, split	Goupille fendue
45	0096236	5	Vite fiss.corpo pompa	Setscrew	Vis
46	0920053	5	Rosetta elastica	Washer, spring	Rondelle grower

	Part. No.	Q.tà	Denominazione	Description	Désignation
47	2184546	1	Vite fiss.scatola masse equilibr.	Setscrew	Vis
48	0096441	1	Vite fiss.scatola masse equilibr.	Setscrew	Vis
49	0096439	2	Vite fiss.scatola masse equilibr.	Setscrew	Vis
50	0920054	4	Rosetta elastica	Washer,spring	Rondelle grower
51	37738261	1	Gomito aspirazione olio	Elbow	Raccord
52	36832409	1	Guarnizione per gomito	Joint	Joint
53	0096237	2	Vite fiss.gomito e corpo pompa olio	Setscrew	Vis
54	0920053	2	Rosetta elastica	Washer,spring	Rondelle grower
55	37725443	1	Filtro aspirazione olio	Oil filter	Filtre à huile
56	0746052	2	Vite fiss.filtro aspirazione	Setscrew	Vis
57	0920052	2	Rosetta elastica	Washer,spring	Rondelle grower
58	31787437	1	Asta livello olio	Dipstick	Jauge
59	33812108	1	Guarniz.per asta livello olio	Gasket	Gasket
60	33435123	1	Tubo guida asta livello olio	Tube dipstick	Tube de jauge
61	33533103	1	Controdado	Couter-nut	Contre-ecrou
62	2654403	1	Filtro olio	Oil filter	Filtre à huile
63	37764181	1	Testa filtro olio	Head,oil filter	Tête filtre à huile
64	36862517	1	Guarnizione per testa	Gasket	Joint
65	0746610	2	Vite fiss.testa	Setscrew	Vis
66	3311511[illegible]	2	Rosetta	Washer	Rondelle

Printed in Italy

1424 313 M2 - Issue 1-11/76

Radiatore
Radiator
Radiateur

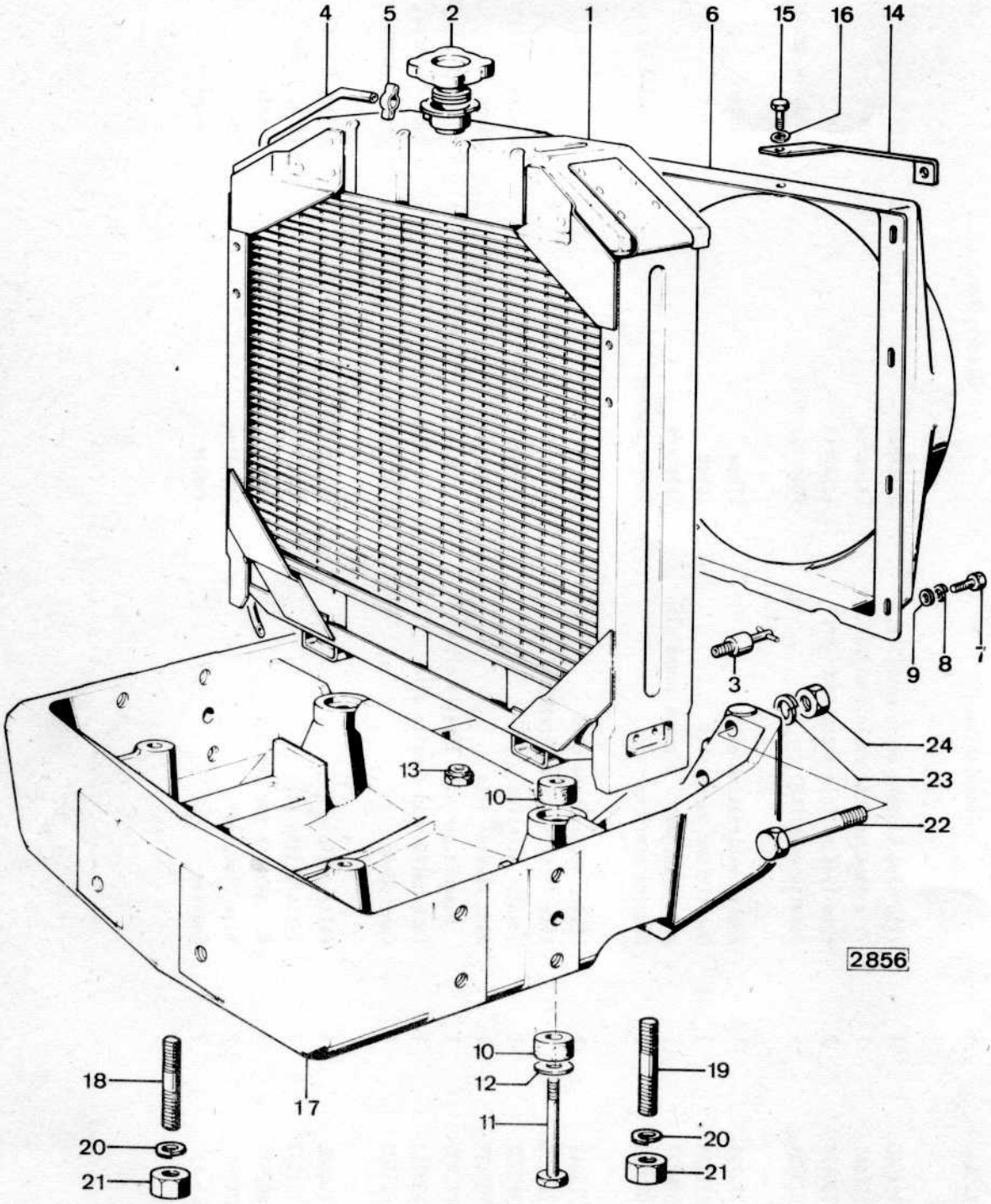

Rif. No.	Part. No.	Q.tà	Denominazione	Description	Désignation
1	1824 627 M91	1	Massa radiante	Radiator assembly	Radiateur complet
2	1824 628 M91	1	Tappo per massa radiante	Plug	Bouchon
3	1824 629 M91	1	Rubinetto scarico acqua	Water drain tap	Robinet vidange d'eau
4	1824 716 M1	1	Tubo di sfiato	Breather pipe	Durite
5	1824 717 M1	2	Fascetta per tubo	Clip	Collier
6	1824 631 M92	1	Convogliatore aria	Shroud assembly	Convoyeur complet
7	391 894 X1	8	Vite fiss.convogliatore	Setscrew	Vis
8	391 130 X1	8	Rosetta elastica	Washer,spring	Rondelle grower
9	390 971 X1	8	Rosetta piana	Washer,flat	Rondelle
10	1824 632 M1	4	Ammortizzatore per massa radiante	Plug,shock absorber	Bouchon amortisseur
11	339 204 X1	2	Vite fiss.massa radiante	Setscrew	Vis
12	392 738 X1	2	Rosetta	Washer	Rondelle
13	1440 329 X1	2	Dado autobloccante	Nut self-locking	Ecrou
14	1824 639 M1	1	Staffa fiss.massa radiante	Plate	Plaque
15	339 124 X1	1	Vite fiss.staffa	Setscrew	Vis
16	1440 313 X1	1	Rosetta elastica	Washer,spring	Rondelle grower
17	1423 463 M2	1	Sopporto massa radiante solo per trattrici 2 R.M.	Support only for tract.2wheels drive	Support seul.pour tract.2 roues motrices
17	1423 464 M3	1	Sopporto massa radiante	Support	Support
18	394 251 X1	2	Vite prig.fiss.sopp.ant.assale	Stud	Goujon
19	394 252 X1	2	Vite prig.fiss.sopp.post.assale	Stud	Goujon
20	1440 317 X1	4	Rosetta elastica	Washer,spring	Rondelle grower
21	392 335 X1	4	Dado solo per trattrici a 4 R.M.	Nut only for tract.4 wheels drive	Ecrou seul.pour tract.4 roues motrices

Printed in Italy

1424 831 M1 - Issue 1-11/76

Rif. No.	Part. No.	Q.tà	Denominazione	Description	Désignation
22	354 681 X1	2	Vite fiss.sopporto	Setscrew	Vis
23	391 414 X1	2	Rosetta elastica	Washer,spring	Rondelle grower
24	393 643 X1	2	Dado	Nut	Ecrou

Pompa acqua
Water pump
Pompe a eau

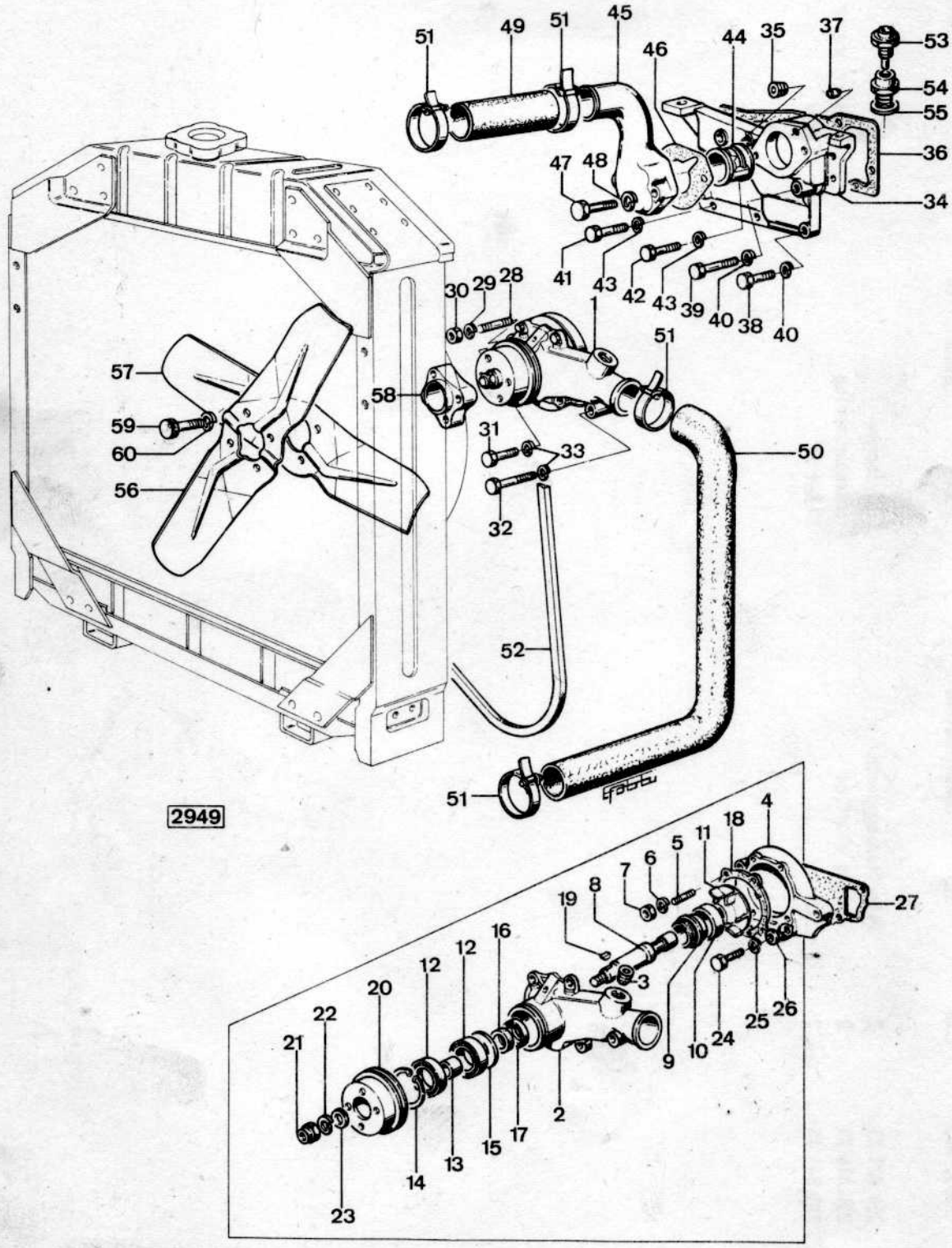

Rif. No.	Part. No.	Q.tà	Denominazione	Description	Désignation
1	41312575	1	Pompa acqua completa	Pump,assy water	Pompe à eau complète
2	37711632	1	Corpo anteriore pompa	Body water pump front	Boîtier antérieur
3	2431154	1	Tappo per corpo pompa	Plug	Bouchon
4	37711661	1	Corpo posteriore pompa	Body water pump rear	Boîtier postérieur
5	0826259	4	Vite prig.fiss.corpi pompa	Stud	Goujon
6	0920053	4	Rosetta elastica	Washer,spring	Rondelle grower
7	0576002	4	Dado	Nut	Ecrou
	89012	X	Kit riparazione pompa acqua	Kit wat.pump rep.	Bouquet repair de pompe
8	32764127	1	Albero pompa	Shaft	Arbre
9	2415209	1	Anello di tenuta	Seal,carbon	Joint d'étancheitée
10	2417208	1	Anello di spallamento	Washer,thrust	Rondelle butée
11	37447603	1	Girante per pompa	Impellor	Turbine
12	2524406	2	Cuscinetto per albero	Bearing shaft	Roulement
13	33143112	1	Distanziatore per cuscinetto	Spacer	Entretoise
14	0170040	1	Anello elastico per cuscinetto	Circlip	Circlip
15	33157109	1	Anello protez.cuscinetti	Ring,guard	Protéction
16	33813313	1	Anello di tenuta	Seal,oil	Joint d'étancheitée
17	33157108	1	Protezione per anello	Guard	Protéction
18	36866724	1	Guarnizione per corpo	Gasket	Joint
19	0500006	1	Linguetta per puleggia	Key	Clavette
20	31146952	1	Puleggia per pompa	Pulley,water pump	Poulie de pompe
21	0576007	1	Dado fiss.puleggia	Nut	Ecrou
22	0920058	1	Rosetta elastica	Washer,spring	Rondelle grower
23	0920009	1	Rosetta	Washer	Rondelle
24	0096440	1	Vite fiss.pompa acqua	Setscrew	Vis
25	0920054	1	Rosetta elastica	Washer,spring	Rondelle grower

Rif. No.		Part. No.	Q.tà	Denominazione	Description	Désignation
				continua : Pompa acqua completa	cnt. : Pump assy,water	cnt. : Pompe à eau complète
26		0920464	1	Rosetta	Washer	Rondelle
27	(A)	36867157	1	Guarnizione per pompa acqua	Gasket	Joint
28		0826469	1	Vite prig.fiss.pompa	Stud	Goujon
29		0920054	1	Rosetta elastica	Washer,spring	Rondelle grower
30		0576051	1	Dado	Nut	Ecrou
31		0096439	1	Vite fiss.pompa	Setscrew	Vis
32		0096443	1	Vite fiss.pompa	Setscrew	Vis
33		0920054	2	Rosetta elastica	Washer,spring	Rondelle grower
34		37762704	1	Scatola porta termostato	Housing,thermostat	Tubulure de sortie
35		2431154	1	Tappo per scatola	Plug	Bouchon
36		36853514	1	Guarnizione per scatola	Gasket	Joint
37		2485791	1	Valvola sfiato circuito acqua	Valve	Valve
38		0096434	2	Vite fiss.scatola	Setscrew	Vis
39		0096439	1	Vite fiss.scatola	Setscrew	Vis
40		0920054	3	Rosetta elastica	Washer,spring	Rondelle grower
41		0746255	2	Vite fiss.scatola	Setscrew	Vis
42		0096238	1	Vite fiss.scatola	Setscrew	Vis
43		0920053	3	Rosetta elastica	Washer,spring	Rondelle grower
44		2485659	1	Termostato	Thermostat	Thermostat
45		1825 165 M1	1	Collettore uscita acqua	Water connection	Collecteur d'eau
46		36862151	1	Guarnizione per collettore	Gasket	Joint
47		0096433	2	Vite fiss.collettore	Setscrew	Vis
48		0920054	2	Rosetta elastica	Washer,spring	Rondelle grower

Printed in Italy

1424 831 M1 - Issue 1-11/76

Rif. No.	Part. No.	Q.tà	Denominazione	Description	Désignation
49	1824 633 M1	1	Manicotto per collettore acqua	Hose	Tube
50	1424 533 M1	1	Tubo colleg.pompa radiatore	Hose	Tube
51	973 063 M1	4	Fascetta per tubi	Clip	Collier
52	0070105	1	Cinghia comando pompa	Belt	Courrie
53	1825 118 M91	1	Termistore temperatura acqua	Sending unit	Contacteur
54	1825 119 M1	1	Raccordo per termistore	Union-nut	Vis-raccord
55	339 525 X1	1	Guarnizione per raccordo	Gasket	Joint
56	894 729 M1	1	Pala ventilatore	Fan	Ventilateur
57	894 730 M1	1	Pala ventilatore	Fan	Ventilateur
58	37413591	1	Distanziatore	Spacer	Entretoise
59	0096208	4	Vite fiss.pale ventilatore	Setscrew	Vis
60	1440 313 X1	4	Rosetta elastica	Washer,spring	Rondelle grower

(A) Inclusa nella kit 89012
(A) Included with the kit 89012
(A) Compris dans la kit 89012

Printed in Italy

1424 831 M1 - Issue 1-11/76

Serie guarnizione revisione motore
Joint and gaskets
Jeu complet de joint

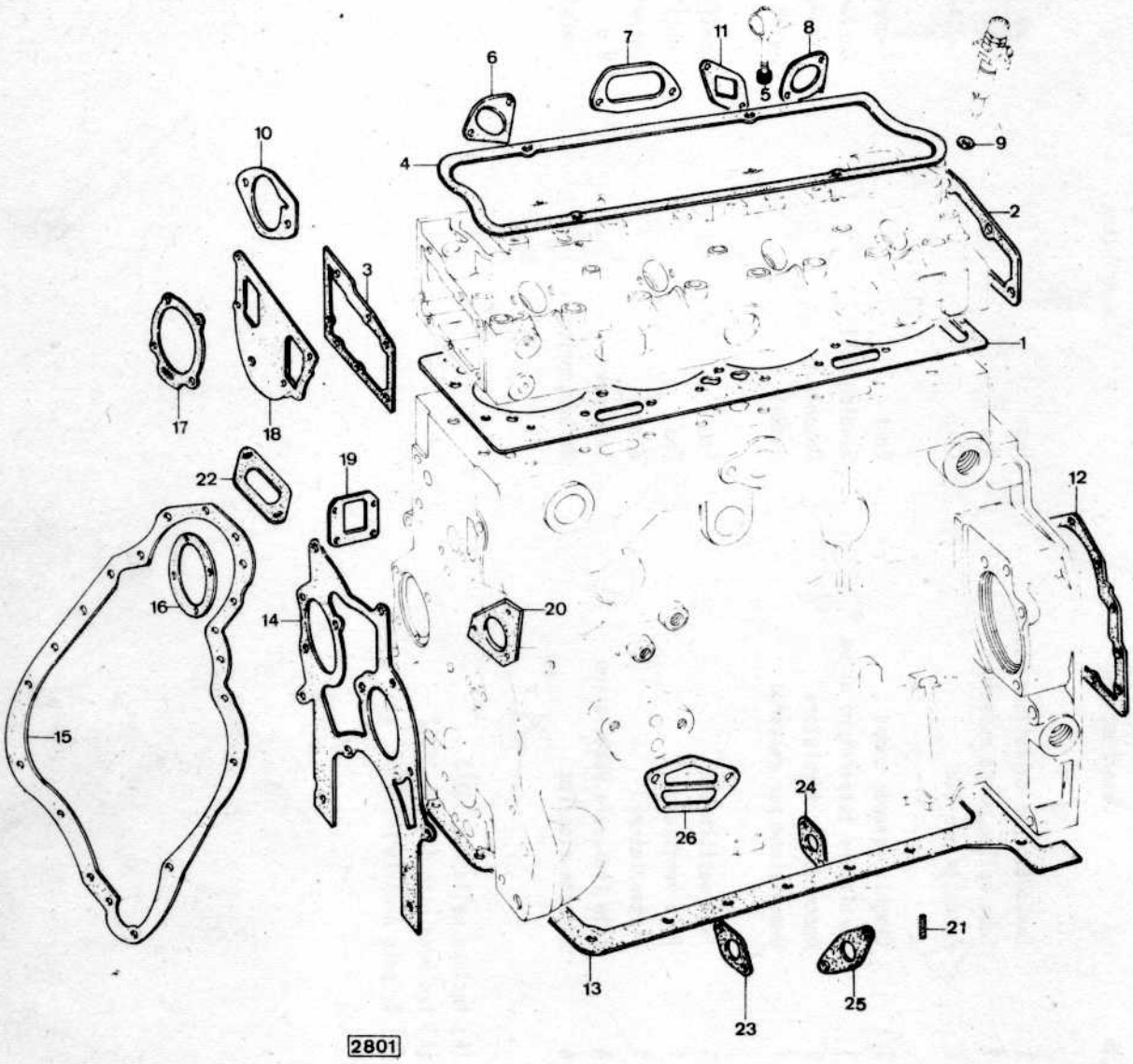

Rif. No.	Part. No.	Q.tà	Denominazione	Description	Désignation
	89297	1	Serie guarniz.revisione testa	Set joints & gaskets	Jeu de joints
1	36812338	1	Guarniz.testa cilindri	Joint	Joint
2	36851409	1	Guarniz.post.per testa cilindri	Joint	Joint
3	36853514	1	Guarniz.scatola termostato	Joint	Joint
4	36811122	1	Guarniz.per coperchio testa cil.	Joint	Joint
5	33811113	1	Anello di tenuta per tubo lubr.bil.	Seal,oil	Joint d'étancheitée
6	36862132	1	Guarniz.collettore aspirazione	Joint	Joint
7	36862133	1	Guarniz.collettore aspirazione	Joint	Joint
8	36862131	1	Guarniz.collettore aspirazione	Joint	Joint
9	0921173	4	Guarniz.per iniettori	Joint	Joint
10	36862151	1	Guarniz.per collettore acqua	Joint	Joint
11	36862134	2	Guarniz.per collettore scarico	Joint	Joint
	92430	1	Serie guarniz.revisione inferiore	Set joints & gaskets	Jeu de joints
12	36817136	1	Guarniz.per flangia poster.	Joint	Joint
13	36815707	1	Guarniz.per coppa motore	Joint	Joint
14	36814123	1	Guarniz.per carter distribuzione	Joint	Joint
15	36813137	1	Guarniz.per coperchio carter	Joint	Joint
16	33825419	1	Guarniz.coperchio ispez.carter	Joint	Joint
17	36866724	1	Guarniz.per corpo pompa acqua	Joint	Joint
18	36867157	1	Guarniz.per pompa acqua	Joint	Joint
19	36851113	1	Guarniz.per pompa alimentazione	Joint	Joint
20	0490685	1	Guarniz.per pompa iniezione	Joint	Joint
21	32811408	2	Guarniz.per traversino	Joint	Joint
22	36862138	1	Guarniz.per bocchettone olio	Joint	Joint
23	36832122	1	Guarniz.per tubazione	Joint	Joint
24	0490355	1	Guarniz.per tubazione	Joint	Joint
25	36832122	1	Guarniz.per gomito	Joint	Joint
26	36862517	1	Guarniz.per filtro olio	Joint	Joint

Comando frizione
Clutch control
Commande embrayage

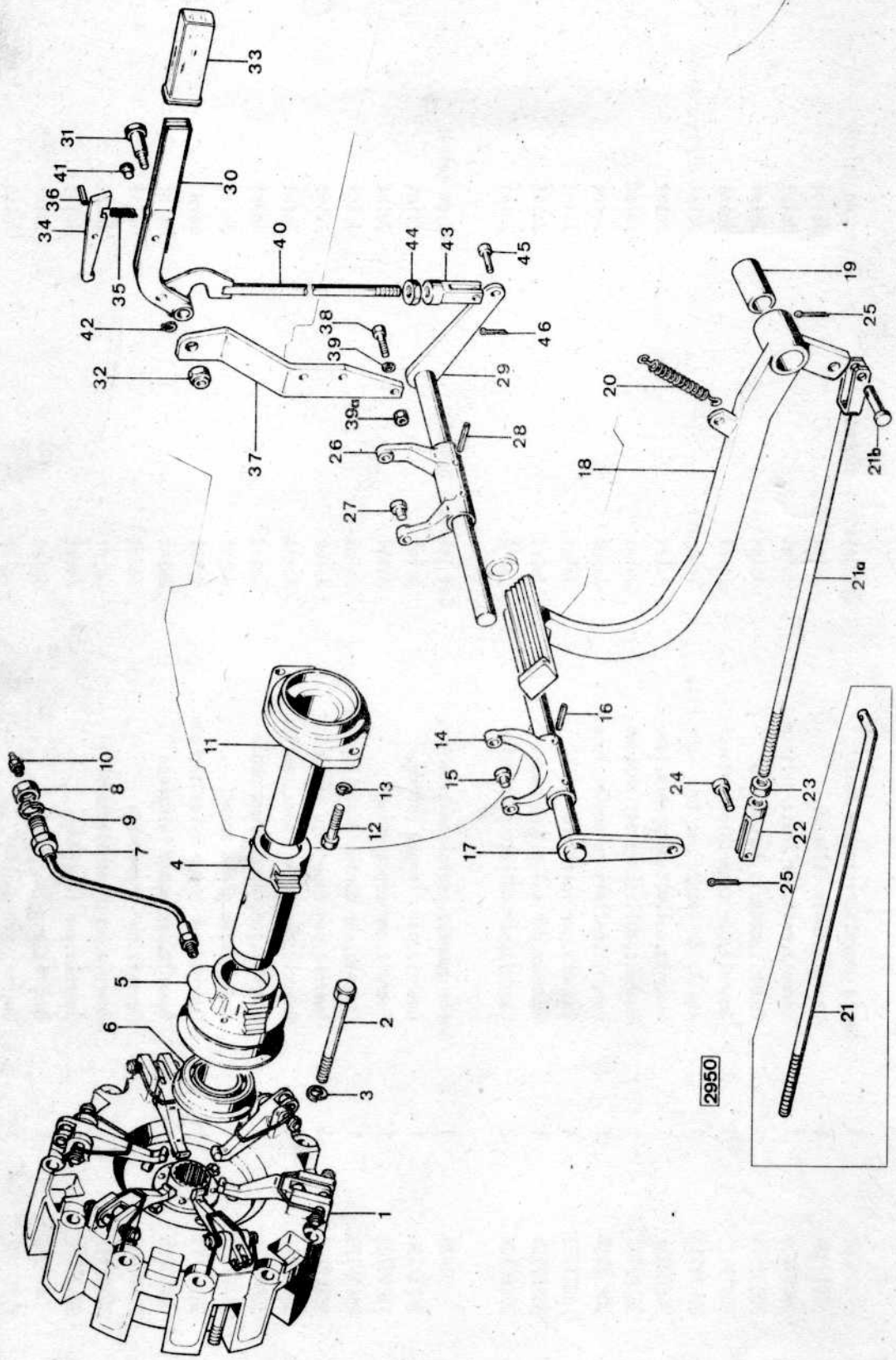

Rif. No.	Part. No.	Q.tà	Denominazione	Description	Désignation
1	1423 468 M91	1	Frizione doppia completa	Dual clutch assembly	Embrayage double compl.
			vedere particolari a tav. 19	see related plate 19	voir 19 relatives piéces
2	339 084 X1	12	Vite fiss.frizione	Setscrew	Vis
3	1440 313 X1	12	Rosetta elastica	Washer,spring	Rondelle grower
	1423 470 M91	1	Collare disinnesto friz.compl.	Coupling,assy	Collier complet
4	1821 699 M2	1	Collare disinnesto friz.motore	Coupling,engine clutch	Collier
5	1423 471 M91	1	Collare disinnesto friz.P.T.O.	Coupling,P.T.O. clutch	Collier
6	1423 473 M91	1	Cuscinetto reggispinta	Bearing	Roulement
7	1824 745 M91	1	Tubo lubrificazione collari	Pipe,lubricating	Tube
8	339 617 X1	1	Dado fiss.tubo	Nut	Ecrou
9	1440 317 X1	1	Rosetta elastica	Washer,spring	Rondelle grower
10	339 608 X1	1	Ingrassatore	Lubricator	Graisseur
11	1423 475 M1	1	Sopporto guida per collari	Bracket	Support
12	339 814 X1	2	Vite fiss.sopporto	Setscrew	Vis
13	1440 314 X1	2	Rosetta elastica	Washer,spring	Rondelle grower
14	1824 623 M1	1	Forcella comando frizione motore	Fork	Fourche
15	973 144 M1	2	Grano per forcella	Pin	Axe
16	394 131 X1	2	Spina elastica fiss.forcella	Pin	Goupille
17	1423 478 M91	1	Albero per forcella	Shaft	Arbre
18	1423 480 M91	1	Leva a pedale com.friz.motore	Clutch pedal	Pédale d'embrayage
19	1423 482 M1	1	Boccola	Bush	Bague
			per le trattr.fino al n°1210607/2210403	up to tract.n°1210607/2210403	jusqu'au tract.n°1210607/2210403

Printed in Italy

1424 313 M2 - Issue 1-11/76

Rif. No.	Part. No.	Q.tà	Denominazione	Description	Désignation
18	1424 281 M91	1	Leva a pedale com.friz.motore	Clutch pedal	Pédale d'embrayage
19	1423 482 M1	1	Boccola	Bush	Bague
			per le trattr.dal n°1210608/2210404	from tract.n°1210608/2210404	de tract.n°1210608/2210404
20	981 843 M1	1	Molla ritorno leva a pedale	Spring	Ressort
21	1423 479 M1	1	Tirante com.frizione	Rod	Tige
			per le trattr.fino al n°1210607/2210403	up to tract.n°1210607/2210403	jusqu'au tract.n°1210607/2210403
21a	1424 275 M91	1	Tirante com.frizione	Rod	Tige
21b	975 528 M1	1	Perno per forcella	Pin	Axe
			per le trattr.dal n°1210608/2210404	from tract.n°1210608/2210404	de tract.n°1210608/2210404
22	1824 305 M1	1	Forcella per tirante	Fork	Fourche
23	1442 577 X1	1	Dado	Nut	Ecrou
24	975 528 M1	1	Perno per forcella	Pin	Axe
25	390 739 X1	2	Copiglia	Pin,split	Goupille fendue
26	1423 476 M1	1	Forcella comando frizione P.T.O.	Fork,P.T.O.	Fourche P.d.f.
27	973 144 M1	2	Grano per forcella	Pin	Axe
28	394 131 X1	2	Spina elastica fiss.forcella	Pin	Goupille
29	1423 477 M91	1	Albero per forcella	Shaft	Arbre
30	1423 490 M91	1	Leva a mano comando friz.P.T.O.	Hand lever,clutch P.T.O.	Levier à main P.d.f.
31	1423 495 M1	1	Perno di fulcro	Pin	Axe
32	1440 329 X1	1	Dado autobloccante	Nut self-locking	Ecrou
33	1821 735 M1	1	Impugnatura per leva	Knob	Boule de levier
34	1423 494 M1	1	Arpione per leva	Latch,lever	Arrête de levier
35	1821 734 M1	1	Molla	Spring	Ressort
36	1440 401 X1	1	Spina elastica	Pin	Goupille

Printed in Italy

1424 313 M2 - Issue 1-11/76

Rif. No.	Part. No.	Q.tà	Denominazione	Description	Désignation
37	1423 489 M92	1	Sopporto leva com.friz.P.T.O.	Support	Support
38	353 540 X1	2	Vite fiss.sopporto	Setscrew	Vis
39	1650 486 M1	2	Rosetta elastica con sterzo meccanico	Washer,spring with shuttle steering	Rondelle grower avec direction mecanique
38	339 401 X1	2	Vite fiss.sopporto	Setscrew	Vis
39	1440 314 X1	2	Rosetta elastica	Washer,spring	Rondelle grower
39a	1440 087 X1	2	Dado con sterzo idrostatico	Nut with hydrostatic steering	Ecrou avec direction hydrostatique
40	1423 496 M91	1	Tirante comando frizione	Clutch rod	Tige d'embrayage
41	1423 499 M1	1	Perno per tirante	Pin	Axe
42	1440 474 X1	1	Anello elastico	Circlip	Circlip
43	1824 305 M1	1	Forcella per tirante	Fork	Fourche
44	1442 577 X1	1	Dado	Nut	Ecrou
45	975 528 M1	1	Perno per forcella	Pin	Axe
46	390 739 X1	1	Copiglia	Pin,split	Goupille fendue

Frizione doppia
Dual clutch
Embrayage double

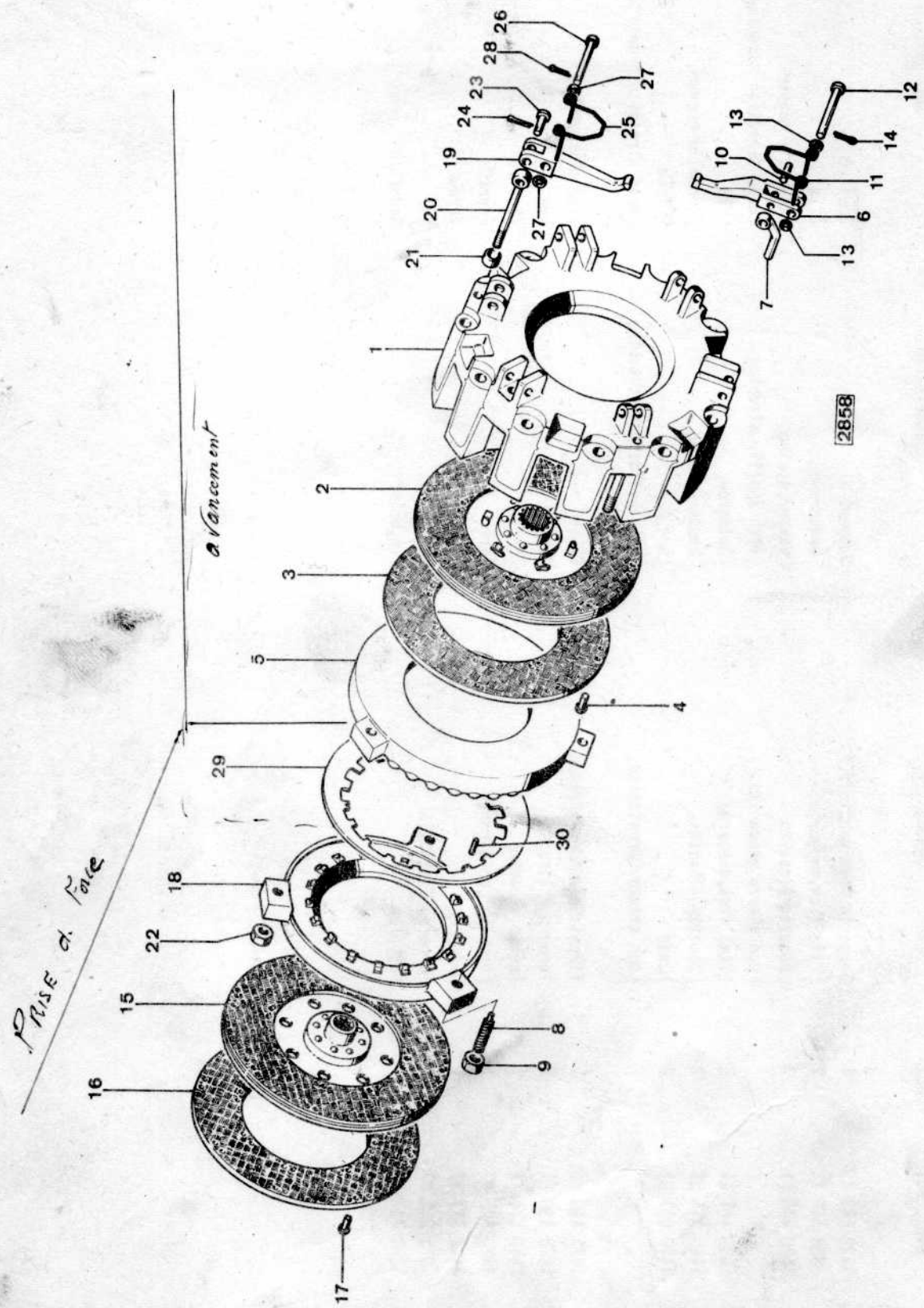

Rif. No.	Part. No.	Q.tà	Denominazione	Description	Désignation
	1423 468 M91	1	Frizione motore completa	Clucth assembly	Embrayage complète
1	1424 122 M1	2	Scatola frizione	Clutch plate	Plateau
2	1424 123 M91	1	Disco frizione cambio	Pressure plate	Plateau de pression
3	1424 124 M1	2	Disco d'attrito	Linings	Guarnitures
4	1424 125 M1	40	Ribattino fiss.dischi	Rivet	Rivet
5	1424 126 M1	1	Spingidisco frizione cambio	Pressure ring	Plateau
	1424 127 M91	1	Serie leve disinn.friz.cambio	Set of clutch release lever	Série levier de débrayage
6	1424 128 M1	3	Levetta disinnesto frizione	Lever	Levier
7	1424 129 M1	3	Puntone per levette	Rod	Tige
8	1424 130 M1	3	Registro levette	Adjusting	Adjustage
9	339 433 X1	3	Dado	Nut	Ecrou
10	1424 131 M1	3	Perno per levette	Pin	Axe
11	1424 132 M1	3	Molla ritorno levetta	Spring	Ressort
12	1424 133 M1	3	Perno per molla	Pin	Axe
13	1424 134 M1	6	Rosetta di spallamento	Washer,thrust	Rondelle
14	391 401 X1	3	Copiglia	Pin,split	Goupille fendue
15	1424 135 M91	1	Disco frizione presa potenza	Pressure plate P.T.O.	Plateau de pression P.d.f.
16	1424 136 M1	2	Disco d'attrito	Linings	Guarnitures
17	1424 137 M1	24	Ribattino fiss.dischi	Rivet	Rivet
18	1424 138 M1	1	Spingidisco friz.presa potenza	Pressure ring P.T.O.	Plateau P.d.f.
	1424 139 M91	1	Serie leve disinn.friz.presa potenza	Set of clutch rlst.lever P.T.O.	Série levier de débr.P.d.f.
19	1424 140 M1	3	Levetta disinnesto frizione	Lever	Levier
20	1424 141 M1	3	Puntone per levette	Rod	Tige
21	1424 142 M1	3	Distanziale per puntoni	Spacer	Entretoise
22	1424 143 M1	3	Dado registro levette	Nut	Ecrou
23	1424 144 M1	3	Perno per levette	Pin	Axe

Printed in Italy

1424 831 M1 - Issue 1-2/76

Rif. No.	Part. No.	Q.tà	Denominazione	Description	Désignation
		continua :	Frizione motore completa	cnt. : Clutch assembly	cnt. : Embrayage complète
		continua :	Serie leve disinn.	cnt. : Set of clutch lever	cnt. : Série levier de débr.
24	391 401 X1	3	Copiglia	Pin,split	Goupille fendue
25	1424 145 M1	3	Molla ritorno levette	Spring	Ressort
26	1424 133 M1	3	Perno per molle	Pin	Axe
27	1424 134 M1	6	Rosetta di spallamento	Washer,thrust	Rondelle
28	391 401 X1	3	Copiglia	Pin,split	Goupille fendue
29	1424 147 M1	1	Molla a tazza	Cup,spring	Ressort
30	1424 148 M1	3	Spina ritegno molla	Pin	Goupille

Carter cambio - Ponte centrale
Transmission case - Centre axle housing
Carter de vitesse - Carter d'embrayage

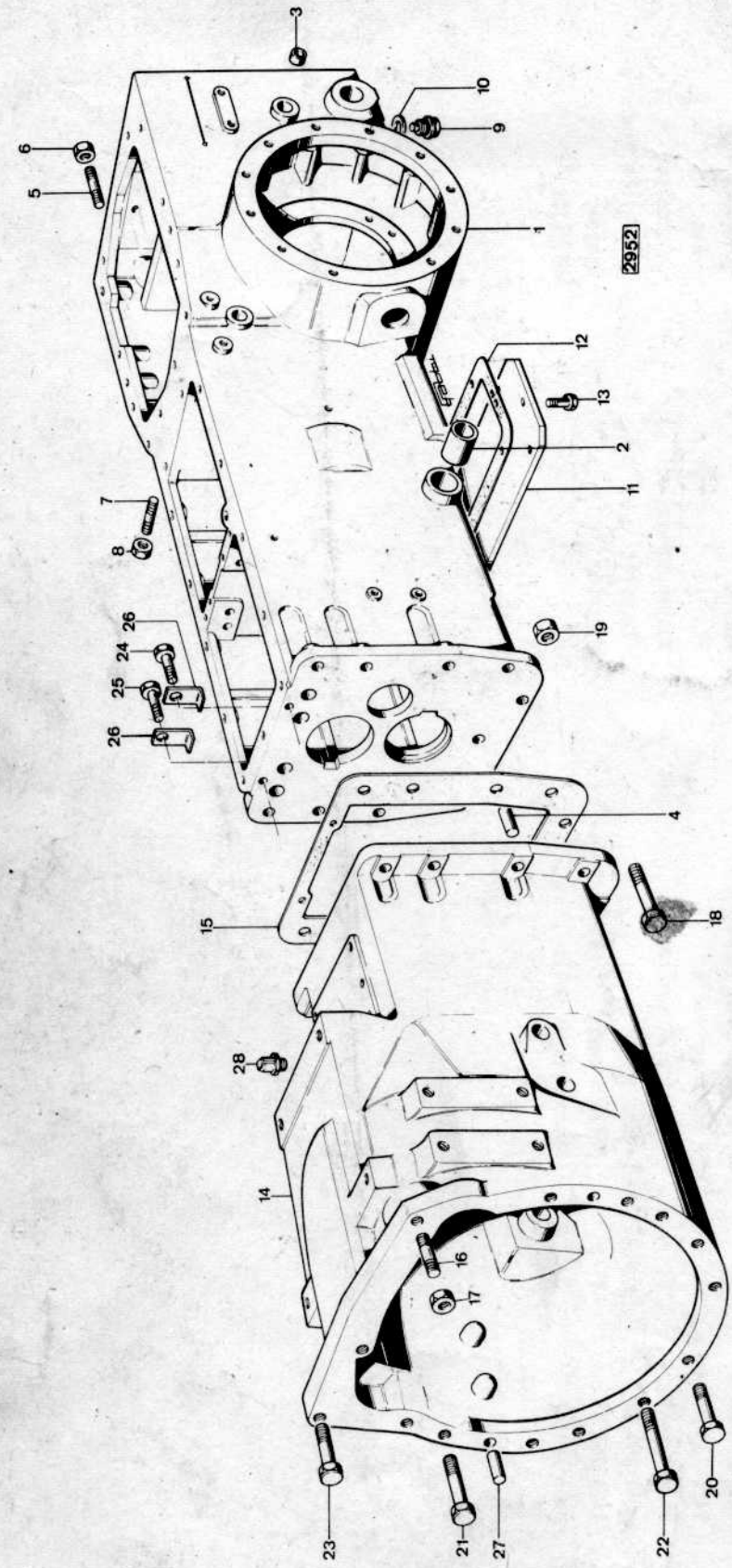

Rif. No.	Part. No.	Q.tà	Denominazione	Description	Désignation
1	1423 501 M94	1	Carter cambio	Centre axle housing	Carter
2	1423 492 M1	2	Boccola per albero porta pedali	Bush	Baque
3	1810 565 M1	1	Tappo stabile	Plug	Bouchon
4	1440 693 X1	1	Spina riferimento	Dowel	Téton
5	974 743 M1	6	Vite prig.fiss.coperchi post.	Stud	Goujon
6	1440 088 X1	6	Dado	Nut	Ecrou
7	979 708 M1	2	Vite prig.fiss.sopporto leva diff.	Stud	Goujon
8	1440 087 X1	2	Dado	Nut	Ecrou
9	973 172 M91	2	Tappo magnetico scarico olio	Plug	Bouchon
10	1440 784 X1	2	Guarnizione per tappo	Gasket	Joint
11	1423 503 M1	1	Coperchio inf.carter cambio	Cover bottom	Couvercle inférieur
12	1423 504 M1	1	Guarnizione per coperchio	Gasket	Joint
13	339 401 X1	6	Vite fiss.coperchio	Setscrew	Vis
14	1423 500 M5	1	Carter frizione	Housing,clutch	Carter embrayage
15	1824 657 M2	1	Guarnizione per carter	Gasket	Joint
16	1818 797 M1	1	Vite prig.fiss.ponte	Stud	Goujon
17	353 428 X1	1	Dado	Nut	Ecrou
18	391 198 X1	10	Vite fiss.ponte	Setscrew	Vis
19	1440 200 X1	10	Dado	Nut	Ecrou
20	353 704 X1	2	Vite fiss.ponte	Setscrew	Vis
21	353 708 X1	5	Vite fiss.ponte	Setscrew	Vis
22	353 712 X1	4	Vite fiss.ponte	Setscrew	Vis
23	353 700 X1	1	Vite fiss.ponte	Setscrew	Vis
24	391 929 X1	1	Vite fiss.ponte	Setscrew	Vis

Rif. No.	Part. No.	Q.tà	Denominazione	Description	Désignation
25	391 198 X1	1	Vite fiss.ponte	Setscrew	Vis
26	1424 374 M1	2	Piastrina di sicurezza	Plate	Plaque
27	731 434 M1	2	Spina riferimento ponte	Dowel	Téton
28	1823 603 M91	1	Tappo sfiatatoio	Plug	Bouchon

Cambio velocità
Trasmission
Boite de vitesses

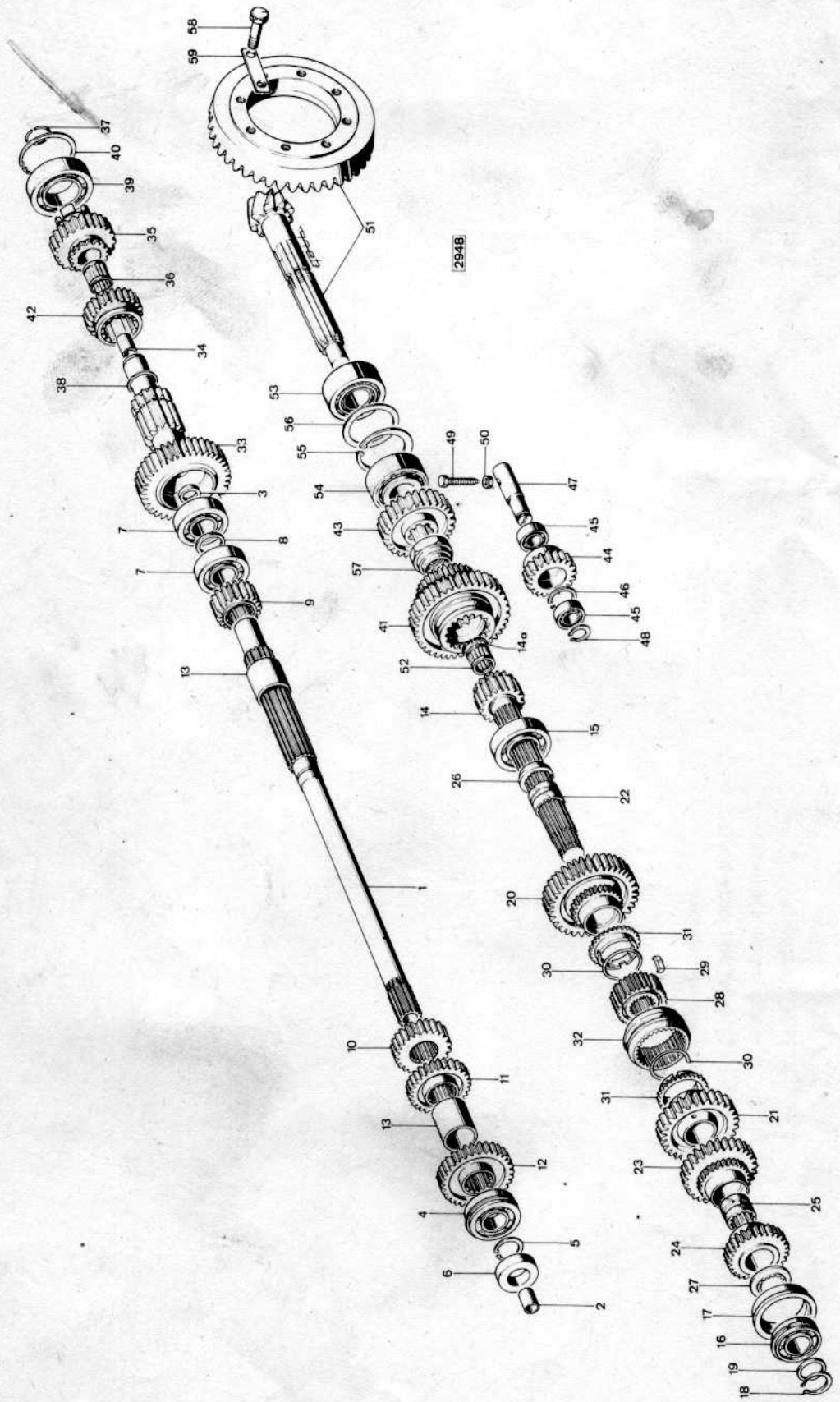

Rif. No.		Part. No.	Q.tà	Denominazione	Description	Désignation
1		1423 505 M92	1	Albero trasmissione	Shaft,transmission	Arbre transmission
2		779 469 M1	2	Boccola per albero	Bush	Bague
3		1441 802 X1	1	Anello di tenuta	Seal,oil	Joint d'étancheitée
4	(A)	1440 511 X1	1	Cuscinetto per albero (anteriore)	Bearing (front)	Roulement antérieur
				per le trattr.fino al n°1210136/2210078	up to tract.n°1210136/2210078	jusqu'au tract.n°1210136/2210078
		831 789 M1	1	Cuscinetto per albero (anteriore)	Bearing (front)	Roulement antérieur
				per le trattr. al n°1210137/2210079	from tract.n°1210137/2210079	de tract.n°1210137/2210079
5		339 820 X1	1	Anello elastico	Circlip	Circlip
6		973 454 M1	1	Anello di tenuta	Seal,oil	Joint d'étancheitée
7		1440 511 X1	2	Cuscinetto per albero(posteriore)	Bearing(rear)	Roulement postérieur
8		1423 507 M1	1	Distanziale per cuscinetti	Spacer	Entretoise
9		1423 508 M1	1	Ingr.trasmittente I marcia	Gear 1st speed	Pignon
10		1423 509 M1	1	Ingr.trasmittente II marcia	Gear 2nd speed	Pignon
11		1423 510 M1	1	Ingr.trasmittente III marcia	Gear 3rd speed	Pignon
12		1423 511 M1	1	Ingr.trasmittente IV marcia	Gear 4th speed	Pignon
13		1423 512 M2	2	Distanziale per ingranaggi	Spacer	Entretoise
14		1423 514 M1	1	Albero cambio condotto	Shaft driven	Arbre
				per le trattr.fino al n°1210607/2210400	up to tract.n°1210607/2210400	jusqu'au tract.n°1210607/2210400
14		1424 423 M1	1	Albero cambio condotto	Shaft driven	Arbre
14a		1441 924 X1	1	Anello elastico	Circlip	Circlip
				per le trattr.dal n°1210608/2210401	from tract.n°1210608/2210401	de tract.n°1210608/2210401
15		1440 546 X1	1	Cuscinetto per albero(posteriore)	Bearing (rear)	Roulement postérieur
16		305 568 X1	1	Cuscinetto per albero(anteriore)	Bearing (front)	Roulement antérieur
17		1423 515 M1	1	Boccola porta cuscinetto	Bush	Bague

Rif. No.		Part. No.	Q.tà	Denominazione	Description	Désignation
18		339 820 X1	1	Anello elastico	Circlip	Circlip
19		1423 516 M1	X	Spessore reg.giochi sull'albero	Shim	Cale
20		1423 517 M1	1	Ingr.sincronizz.I marcia	Gear synchr.1st speed	Pignon
21		1423 518 M1	1	Ingr.sincronizz.II marcia	Gear synchr.2nd speed	Pignon
22		1423 519 M1	2	Boccola per ingranaggi	Bush	Bague
23		1423 520 M1	1	Ingr.sincronizz.III marcia	Gear synchr.3rd speed	Pignon
24		1423 521 M1	1	Ingr.sincronizz.IV marcia	Gear synchr.4th speed	Pignon
25		1423 522 M1	2	Boccola per ingranaggi	Bush	Bague
26		1423 523 M1	1	Ralla di spallamento (posteriore)	Washer,thrust (rear)	Rondelle postérieure
27		1423 524 M1	1	Ralla di spallamento (anteriore)	Washer,thrust (front)	Rondelle antérieure
28		1423 525 M1	2	Mozzo per sincronizz.cambio	Hub	Moyeu
29		1423 527 M2	6	Pattino per anelli sincronizzati	Guide synchronised rings	Guide
30		1423 528 M2	4	Molla per pattini	Spring	Ressort
31	(C)	1424 526 M1	4	Anello sincronizzatore	Ring synchroniser	Cercle synchronisateur
32	(C)	1424 527 M1	2	Manicotto scorrevole per sincronizzatore	Sleeve sliding	Manchon
33		1423 530 M93	1	Ingranaggio riduttore conduttore	Gear low speed driving	Pignon
34		979 469 M1	1	Boccola per ingranaggio	Bush	Bague
35	(D)	1424 310 M2	1	Ingranaggio riduttore	Gear	Pignon
36		395 567 X1	2	Gabbia a rullini	Rollers cage	Rolleaux
37		395 566 X1	1	Anello elastico	Circlip	Circlip
38		1423 539 M2	1	Anello di rasamento	Ring,thrust	Bague
39		1440 545 X1	1	Cuscinetto a sfere	Balls bearing	Roulement

Rif. No.		Part. No.	Q.tà	Denominazione	Description	Désignation
40		339 517 X1	1	Anello elastico per cuscinetto	Circlip	Circlip
41		1423 535 M1	1	Ingr.riduttore condotto	Gear low speed driven	Pignon
42		1423 533 M2	1	Ingr.innesto ridutt.e retromarcia	Gear	Pignon
43		1423 534 M1	1	Ingranaggio riduttore	Gear	Pignon
44		1423 536 M1	1	Ingranaggio retromarcia	Gear reverse	Pignon marche-arrière
45		1440 490 X1	2	Cuscinetto per ingranaggio	Bearing	Roulement
46		339 126 X1	1	Anello elastico	Circlip	Circlip
47		1423 537 M1	1	Albero per ingranaggio retromarcia	Shaft reverse speed gear	Arbre
48		395 565 X1	1	Anello elastico	Circlip	Circlip
49		1423 538 M2	1	Vite fiss.albero	Setscrew	Vis
50		1442 576 X1	1	Dado	Nut	Ecrou
51	(B)	1424 422 M91	1	Coppia conica	Gear & pinion assembly	Couple conique
52		1441 925 X1	1	Gabbia a rullini per pignone	Cage rollers shaft	Cages à aiguilles
53		1442 408 X1	1	Cuscinetto a rulli conici(posteriore)	Bearing tapered rollers(rear)	Roulement postérieur
54		1440 640 X1	1	Cuscinetto a rulli conici(anteriore)	Bearing tapered rollesr(front)	Roulement antérieur
55		393 580 X1	1	Anello elastico	Circlip	Circlip
56		1423 546 M2	1	Spessore reg.coppia conica mm.2,2	Shim,adjusting mm.2,2	Cale mm.2,2
		1423 547 M2	1	Spessore reg.coppia conica mm.2,3	Shim,adjusting mm.2,3	Cale mm.2,3
		1423 548 M2	1	Spessore reg.coppia conica mm.2,4	Shim,adjusting mm.2,4	Cale mm.2,4
		1423 549 M2	1	Spessore reg.coppia conica mm.2,5	Shim,adjusting mm.2,5	Cale mm.2,5
		1423 550 M2	1	Spessore reg.coppia conica mm.2,6	Shim,adjusting mm.2,6	Cale mm.2,6
		1423 551 M2	1	Spessore reg.coppia conica mm.2,7	Shim,adjusting mm.2,7	Cale mm.2,7

Printed in Italy

1424 313 M2 - Issue 1-11/76

Rif. No.	Part. No.	Q.tà	Denominazione	Description	Désignation
	1423 552 M2	1	Spessore reg.coppia conica mm.2,8	Shim,adjusting mm.2,8	Cale mm.2,8
	1423 553 M2	1	Spessore reg.coppia conica mm.2,9	Shim,adjusting mm.2,9	Cale mm.2,9
	1423 554 M2	1	Spessore reg.coppia conica mm.3,0	Shim,adjusting mm.3,0	Cale mm.3,0
	1423 555 M2	1	Spessore reg.coppia conica mm.3,1	Shim,adjusting mm.3,1	Cale mm.3,1
57	1423 748 M1	1	Dado fiss.pignone	Nut	Ecrou
58	395 564 X1	8	Vite fiss.corona	Setscrew	Vis
59	975 092 M1	4	Piastrina di sicurezza	Tabwasher	Plaquette frein

(A) Fornire il cuscinetto 1440 511 X1 con (n°2) 1423 513 M1.
(A) Service the bearing 1440 511 X1 with (n°2) 1423 513 M1.
(A) Livrer le roulement 1440 511 X1 avec (n°2) 1423 513 M1.

(B) Per le trattr.anteriori al n°1210608/2210401 fornire la coppia conica 1424 422 M91 con (n°1) 1424 424 M1.
(B) For tract.prior to serial n°1210608/2210401 service the gear & pinion assy 1424 422 M91 with (n°1) 1424 424 M1.
(B) Pour les tract.avant le numero de série 1210608/2210401 livrer la couple conique 1424 422 M91 avec (n°1) 1424 424 M1.

(C) Per le trattr.anteriori al n°1211011/2210610 i partt.1424 526 M1 e 1424 527 M1 vengono forniti accoppiati.
(C) For tract.prior to serial n°1211011/2210610 the parts 1424 526 M1 and 1424 527 M1 is serviced as a pair only.
(C) Pour les tract.avant le numero de série 1211011/2210610 les piéces 1424 526 M1 et 1424 527 M1 sont fourni en couple seul.

(D)Per le trattr.anteriori al n°1210488/2210357 fornire 1424 310 M2 con 1423 533 M2.
(D) For tract.prior to serial n°1210488/2210357 service 1424 310 M2 with 1423 533 M2.
(D) Pour les tract.avant le numero de série 1210488/2210357 livrer 1424 310 M2 avec 1423 533 M2.

Leve cambio
Controls and transmission shift levers
Leviers de commande de boite de vitesses

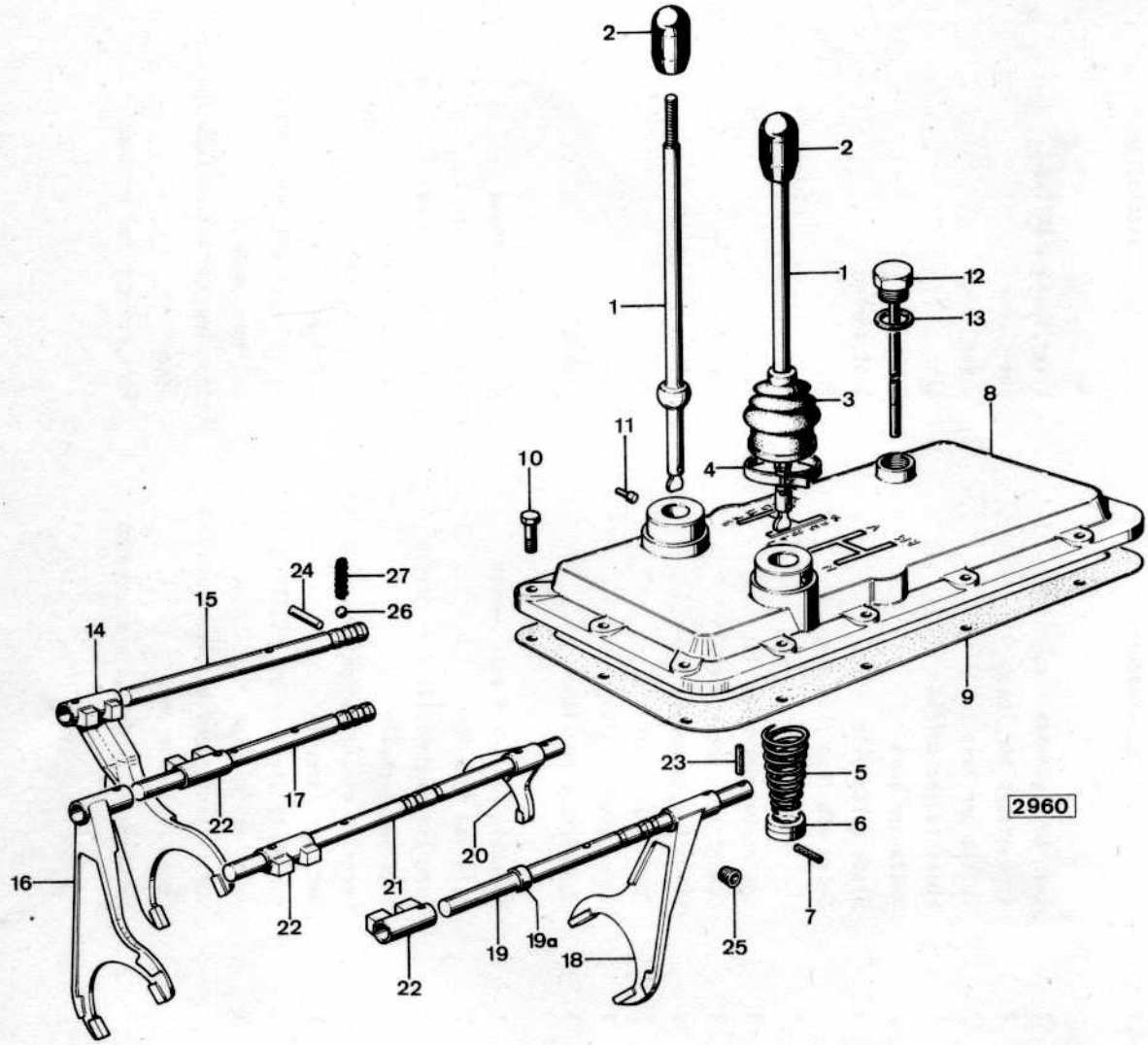

Rif. No.	Part. No.	Q.tà	Denominazione	Description	Désignation
1	1423 567 M1	2	Leva cambio marce e riduttore	Lever,speed shifting	Levier de commande
2	1824 688 M1	2	Impugnatura per leva	Knob lever	Foignée
3	1824 689 M1	2	Cuffia per leve	Cover	Couvercle
4	073 070 M1	2	Fascetta per cuffie	Clip	Collier
5	1824 690 M1	2	Molla per leva	Spring	Ressort
6	1824 691 M1	4	Disco guidamolle	Seat,spring	Disque
7	390 244 X1	2	Spina elastica fiss.disco	Pin	Goupille
8	1423 565 M2	1	Coperchio carter cambio	Cover	Couvercle
9	1423 566 M1	1	Guarnizione per coperchio	Gasket	Joint
10	339 761 X1	13	Vite fiss.coperchio	Setscrew	Vis
11	073 267 M2	2	Perno guida leve	Pin	Axe
12	1424 240 M1	1	Tappo livello olio	Plug	Bouchon
13	1440 785 X1	1	Guarnizione per tappo	Gasket	Joint
14	1423 556 M1	1	Forcella comando I e II marcia	Fork 1st-2nd speed	Fourchette de 1-2e
15	1423 557 M1	1	Asta per forcella	Rod fork control	Tige
16	1423 558 M1	1	Forcella comando III e IV marcia	Fork 3rd-4th speed	Fourchette de 3-4e
17	1423 559 M1	1	Asta per forcella	Rod fork control	Tige
18	1423 560 M1	1	Forcella com.ingr.riduttore condotto	Fork,low gear	Fourchette de réducteur
19	1424 770 M1	1	Asta per forcella	Rod fork control	Tige
			per le trattr.fino al n°1211283/2210783	up to tract.n°1211283/2210783	jusqu'au tract.n°1211283/2210783
	1424 667 M1	1	Asta per forcella	Rod fork control	Tige
			per le trattr.dal n°1211284/2210784	from tract.n°1211284/2210784	de tract.n°1211284/2210784
19a	1424 260 M1	1	Distanziale per asta	Spacer	Entretoise
20	1423 562 M1	1	Forcella com.ridutt.e retromarcia	Fork,reducer and reverse	Fourchette réduct.et marche arriére

Plate 22 (1 of 2)

Printed in Italy

1424 313 M2 - Issue 1-11/76

Rif. No.	Part. No.	Q.tà	Denominazione	Description	Désignation
21	1424 771 M1	1	Asta per forcella per le trattr.fino al n°1211283/2210783	Rod fork control up to tract.n°1211283/2210783	Tige jusqu'au tract.n°1211283/2210783
	1424 668 M1	1	Asta per forcella per le trattr.dal n°1211284/2210784	Rod fork control from tract.n°1211284/2210784	Tige de tract.n°1211284/2210784
22	1423 564 M1	3	Guida per forcelle	Guide fork	Sélecteur
23	391 463 X1	7	Spina elastica fiss.forcella e guide	Pin	Goupille
24	1824 702 M1	2	Nottolino di sicurezza per aste	Notch	Rochet
25	1442 560 X1	2	Tappo per foro sede nottolino	Plug	Bouchon
26	361 031 X1	4	Sfera scatto forcelle	Ball	Bille
27	975 086 M1	4	Molla per sfere	Spring	Ressort

Differenziale-Bloccaggio differenziale
Differential -Differential lock
Differentiel -Blocage de differentiel

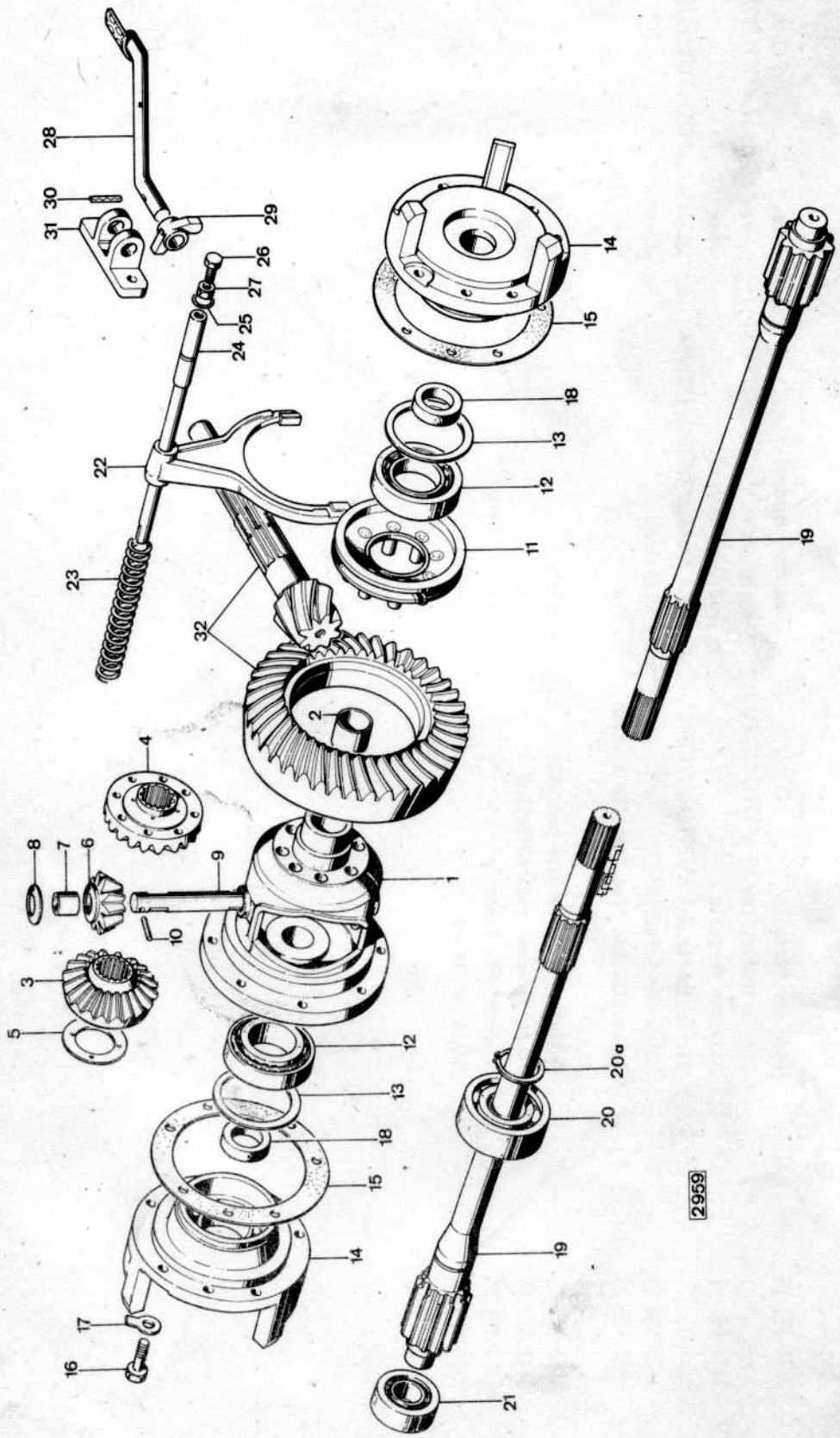

Rif. No.	Part. No.	Q.tà	Denominazione	Description	Désignation
	1423 570 M91	1	Gruppo scatola differenziale	Differential housing assy	Group carter différentiel
1	1423 571 M91	1	Scatola per differenziale	Case,differential	Boîtier de différentiel
2	1423 573 M1	2	Boccola	Bush	Bague
3	1423 574 M1	1	Ingranaggio planetario sinistro	Gear cone L.H.	Pignon gauche
4	1423 575 M1	1	Ingranaggio planetario destro	Gear cone R.H.	Pignon droit
5	1423 576 M1	2	Disco reggispinta planetari	Washer,gear thrust	Butée des planétairese
6	1423 577 M91	2	Ingranaggio satellite con boccola	Gear cone and bush	Satellite
7	974 817 M1	2	Boccola per ingr.satelliti	Bush	Bague
8	1423 579 M1	2	Piastra reggispinta per satelliti	Plate cone gears thrust	Rondelle de butée
9	1423 580 M1	1	Perno per satelliti	Pin	Axe
10	395 557 X1	1	Spina fiss.perno	Pin	Goupille
11	1423 582 M91	1	Innesto bloccaggio differenziale	Coupling diff.locking	Blocage différentiel
12	339 439 X1	2	Cuscinetto a rulli conici	Bearing tapered rollers	Roulement
13	982 572 M1	X	Spessore reg.cuscinetto mm.0,10	Shim adjuster mm.0,10	Cale mm.0,10
	982 573 M1	X	Spessore reg.cuscinetto mm.0,15	Shim adjuster mm.0,15	Cale mm.0,15
	982 574 M1	X	Spessore reg.cuscinetto mm.0,50	Shim adjuster mm.0,50	Cale mm.0,50
14	1423 581 M1	2	Sopporto per differenziale	Bracket	Support
15	1824 683 M1	2	Guarnizione per sopporto	Gasket	Joint
16	339 814 X1	14	Vite fiss.sopporti	Setscrew	Vis
17	339 680 X1	14	Piastrina di sicurezza	Tabwasher	Rondelle
18	395 563 X1	4	Anello di tenuta	Seal,oil	Joint d'étancheitée
19 (C)	1423 583 M2	2	Semiasse con pignone riduttore	Shaft	Axe d'essieu
20	1440 546 X1	2	Cuscinetto a sfere	Bearing balls	Roulement
21a	144 47 X1	2	Anello elastico	Circlip	Circlip

Plate 23 (1 of 2)

Rif. No.		Part. No.	Q.tà	Denominazione	Description	Désignation
21		1442 530 X1	2	Cuscinetto a rulli	Bearing rollers	Roulement
22		1423 585 M1	1	Forcella comando innesto	Fork	Fourchette
23		973 939 M1	1	Molla per forcella	Spring	Ressort
24	(B)	1424 324 M1	1	Asta per forcella	Rod fork control	Tige
25		1441 132 X1	1	Anello di tenuta olio per asta	Seal,oil	Joint d'étancheitée
26		1441 302 X1	1	Vite di registro	Screw	Vis
27		1442 578 X1	1	Dado	Nut	Ecrou
28		1423 587 M91	1	Leva a pedale	Pedal,differential lock	Pédale de blocage
29		973 944 M1	1	Leva di rinvio	Arm,diff.lock pedal return	Tringle relais
30		339 071 X1	1	Spina elastica fiss.leva	Pin	Goupille
31		973 945 M3	1	Sopporto per leva	Support	Support
32	(A)	1424 422 M91	1	Coppia conica	Gear & pinion assembly	Couple conique

(A) Per le trarr.anteriori al n°1210608/2210401 fornire la coppia conica 1424 422 M91 con (n°1) 1424 424 M1.
(A) For tract.prior to serial n°1210608/2210401 service the gear & pinion assy 1424 422 M91 with (n°1) 1424 424 M1.
(A) Pour les tract.avant le numero de série 1210608/2210401 livrer la couple conique 1424 422 M91 avec (n°1) 1424 424 M1.

(B) Per le trattr.anteriori al n°1210608/2210401 fornire 1424 324 M1 con (n°1) 1441 302 X1 e 1442 578 X1.
(B) For tract.prior to serial n°1210608/2210401 service 1424 324 M1 with (n°1) 1441 302 X1 and 1442 578 X1.
(B) Pour les tract.avant le numero de série 1210608/2210401 livrer 1424 324 M1 avec (n°1) 1441 302 X1 et 1442 578 X1.

(C) Per le trattr.anteriori al n°1210321/2210164 fornire 1423 593 M2 con 1440 478 X1.
(C) For tract.prior to serial n°1210321/2210164 service 1423 593 M2 with 1440 478 X1.
(C) Pour les tract.avant le numero de série 1210321/2210164 livrer 1423 593 M2 avec 1440 478 X1.

Printed in Italy

1424 313 M2 - Issue 1-11/76

Riduttori laterali
Final drives
Trompettes

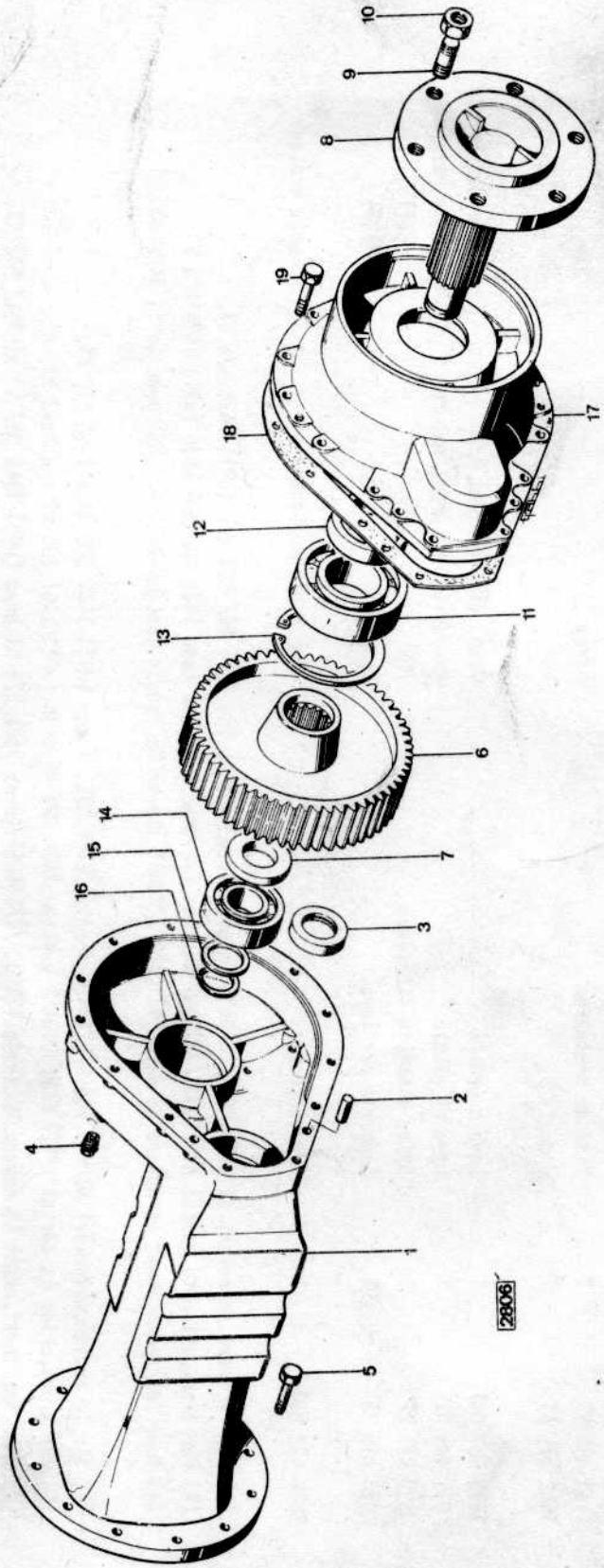

Rif. No.	Part. No.	Q.tà	Denominazione	Description	Désignation
1	1423 591 M1	2	Carter per riduttori laterali	Housing side reducer	Réduction finale
2	1440 695 X1	4	Spina di riferimento	Dowel	Téton
3	395 559 X1	2	Anello di tenuta olio	Seal,oil	Joint d'étancheitée
4	392 735 X1	8	Tappo livello e scarico olio	Plug	Bouchon
5	395 091 X1	22	Vite fiss.carter riduttori	Setscrew	Vis
6	1824 719 M1	2	Ingranaggio per riduttori laterali	Gear	Pignon
7	1824 720 M1	2	Distanziatore per ingranaggi	Spacer	Entretoise
8	1824 718 M1	2	Mozzo per riduttori e ruote poster.	Hub	Moyeu
9	1434 760 M1	12	Vite prig.fiss.dischi ruote	Stud	Goujon
10	392 501 X1	12	Dado	Nut	Ecrou
11	1440 550 X1	2	Cuscinetto a sfere per mozzi	Bearing balls hub drive	Roulement
12	394 608 X1	2	Anello di tenuta per mozzo	Seal,oil	Joint d'étancheitée
13	1440 520 X1	2	Anello elastico arresto cuscinetti	Circlip	Circlip
14	1440 546 X1	2	Cuscinetto a sfere per mozzi	Bearing balls hub drive	Roulement
15	1824 721 M1	2	Distanziatore per cuscinetti	Spacer	Entretoise
16	1442 489 X1	2	Anello elastico arresto cuscinetti	Circlip	Circlip
17	1824 726 M1	2	Coperchio per carter riduttori lat.	Cover	Couvercle
18	982 580 M2	2	Guarnizione per coperchi	Gasket	Joint
19	339 091 X1	26	Vite fiss.coperchi	Setscrew	Vis

Freni
Brakes
Freins

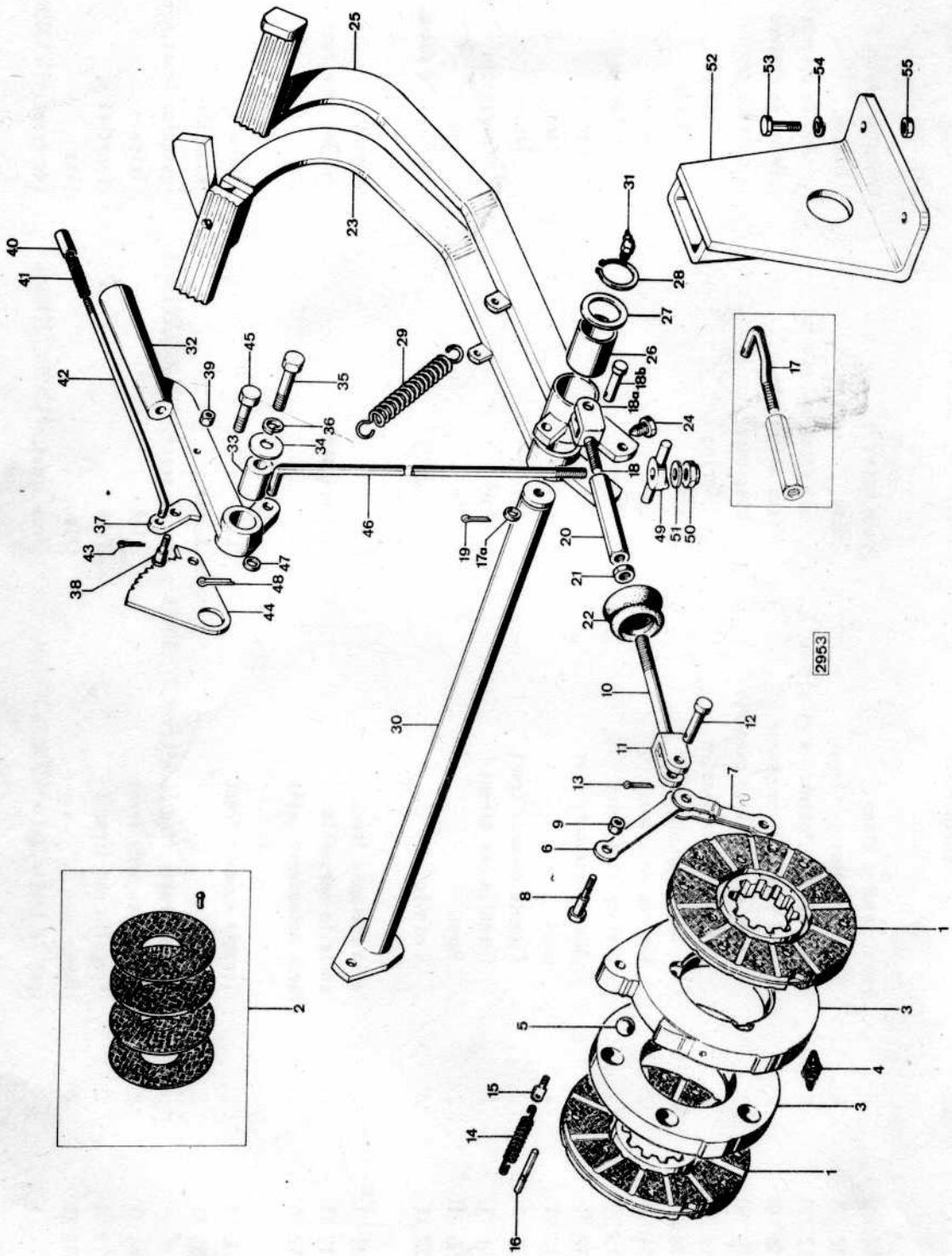

Rif. No.	Part. No.	Q.tà	Denominazione	Description	Désignation
	1823 111 M91	2	Gruppo freni a disco	Brake assembly	Group de freins
1	1823 112 M91	4	Disco frizione per freni	Disc	Disque
2	1423 617 M91	X	Kit dischi d'attrito e rivattini	Kit discs and rivets	Jeu de disques et rivets
	1822 606 M91	2	Gruppo dischi di pressione	Discs and rivets	Group de disques
3	1423 618 M91	2	Disco di pressione completo	Disc assy	Disque complet
4	1423 616 M1	6	Molla unione piastre	Spring	Ressort
5	16 779 X	10	Sfera per piastre	Ball	Bille
6	1423 614 M1	2	Leva comando freni	Lever	Levier
7	1423 615 M91	4	Leva comando freni	Lever	Levier
8	1005 512 M1	4	Perno ancoraggio leve	Pin	Axe
9	1423 613 M1	4	Dado	Nut	Ecrou
10	1823 256 M1	2	Tirante comando freni	Link	Tringle
11	1823 254 M1	2	Forcella per tirante	Fork	Fourchette
12	1823 255 M1	2	Perno	Pin	Axe
13	1440 327 X1	2	Copiglia	Pin,split	Goupille fendue
14	974 717 M1	2	Molla richiamo freni	Spring	Ressort
15	1432 113 M1	2	Occhiello per molla	Bolt eye spring	Oeillet pour ressort
16	1432 112 M1	2	Perno ancoraggio molla	Pin	Axe
17	1423 530 M1	2	Tirante comando freni	Link	Tringle
17a	390 735 X1	2	Rosetta per le trattr.fino al n°1210607/2210403	Washer up to tract.n°1210607/2210403	Rondelle jusqu'au tract.n°1210607/2210403
18	1424 264 M1	2	Tirante comando freni	Link	Tringle
18a	1424 279 M1	2	Forcella per tiranti	Fork	Fourchette
18b	395 519 X1	2	Perno per le trattr.dal n°1210608/2210404	Pin from tract.n°1210608/2210404	Axe de tract.n°1210608/2210404

Printed in Italy

1424 313 M2 - Issue 1-11/76

Rif. No.	Part. No.	Q.tà	Denominazione	Description	Désignation
19	391 402 X1	2	Copiglia	Pin,split	Goupille fendue
20	1423 599 X1	2	Manicotto registro	Sleeve	Manchon
21	1441 158 X1	2	Dado	Nut	Ecrou
22	183 462 M1	2	Protezione per tiranti	Guard	Protéction
23	1423 604 M91	1	Leva a pedale com.freno sinistro	Lever,brake drive L.H.	Pédale de frein gauche
24	393 588 X1	1	Vite fiss.leva	Setscrew	Vis
25	1423 606 M91	1	Leva a pedale com.freno destro	Lever,brake drive R.H.	Pédale de frein droit
26	1423 482 M1	1	Boccola per leva	Bush	Bague
			per le trattr.fino al n°1210607/2210403	up to tract.n°1210607/2210403	jusqu'au tract.n°1210607/2210403
25	1424 280 M91	1	Leva a pedale com.freno destro	Lever,brake drive R.H.	Pédale de frein droit
26	1423 482 M1	1	Boccola per leva	Bush	Bague
			per le trattr.dal n°1210608/2210404	from tract.n°1210608/2210404	de tract.n°1210608/2210404
27	1423 609 M1	1	Rosetta di spallamento	Washer,thrust	Rondelle
28	1440 477 X1	1	Anello elastico	Circlip	Circlip
29	981 843 M1	2	Molla richiamo leve a pedale	Spring	Ressort
30	1423 610 M92	1	Albero comando freno sinistro	Shaft,brake L.H.	Arbre frein gauche
			per le trattr.fino al n°1210607/2210403	up to tract.n°1210607/2210403	jusqu'au tract.n°1210607/2210403
	1424 262 M91	1	Albero comando freno sinistro	Shaft,brake L.H.	Arbre frein gauche
			per le trattr.dal n°1210608/2210404	from tract.n°1210608/2210404	de tract.n°1210608/2210404
31	391 335 X1	2	Ingrassatore	Lubricator	Graisseur
32	1824 787 M1	1	Leva a mano comando freni	Lever	Levier
33	1824 793 M1	1	Boccola	Bush	Bague
34	392 937 X1	1	Rosetta	Washer	Rondelle
35	339 246 X1	1	Vite fiss.leva a mano	Setscrew	Vis

Printed in Italy

1424 313 M2 - Issue 1-11/76

Rif. No.	Part. No.	Q.tà	Denominazione	Description	Désignation
36	1440 314 X1	1	Rosetta elastica	Washer,spring	Rondelle grower
37	1824 791 M1	1	Arpioncino per arresto leva a mano	Latch,parking brake	Arréte
38	1824 792 M2	1	Perno per arpioncino	Pin	Axe
39	392 292 X1	1	Dado	Nut	Ecrou
40	1824 788 M1	1	Pulsante comando arpioncino	Adjuster latch control	Pulsant
41	1824 789 M1	1	Molla per pulsante	Spring	Ressort
42	1824 790 M1	1	Tirante	Link	Tringle
43	1440 326 X1	1	Copiglia	Pin,split	Goupille fendue
44	1824 794 M1	1	Settore dentato per leva a mano	Sector,parking brake	Secteur denté
45	339 081 X1	1	Vite fiss.settore	Setscrew	Vis
46	1423 619 M2	1	Tirante comando freno a mano	Link	Tringle
47	1440 274 X1	1	Rosetta	Washer	Rondelle
48	391 402 X1	1	Copiglia	Pin,split	Goupille fendue
49	1824 795 M1	1	Bilancere per tirante	Balance	Attache
50	1440 329 X1	1	Dado autobloccante	Nut self-locking	Ecrou
51	392 940 X1	1	Rosetta	Washer	Rondelle
52	977 799 M91	1	Sopporto leva com.freno rimorchio	Support brake L.H.	Support frein gauche
53	339 299 X1	2	Vite fiss.sopporto	Setscrew	Vis
54	1440 315 X1	2	Rosetta elastica	Washer,spring	Rondelle grower
55	1440 088 X1	2	Dado	Nut	Ecrou
			per MERCATO NAZIONALE	for DOMESTIC MARKET	pour MARCHE' NATIONAL

Printed in Italy

1424 313 M2 - Issue 1-11/76

Gancio di traino tipo "C"
Cat. "C" towing hook
Crochet de traction type "C"

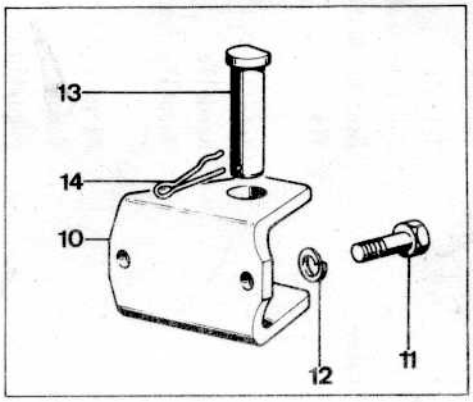

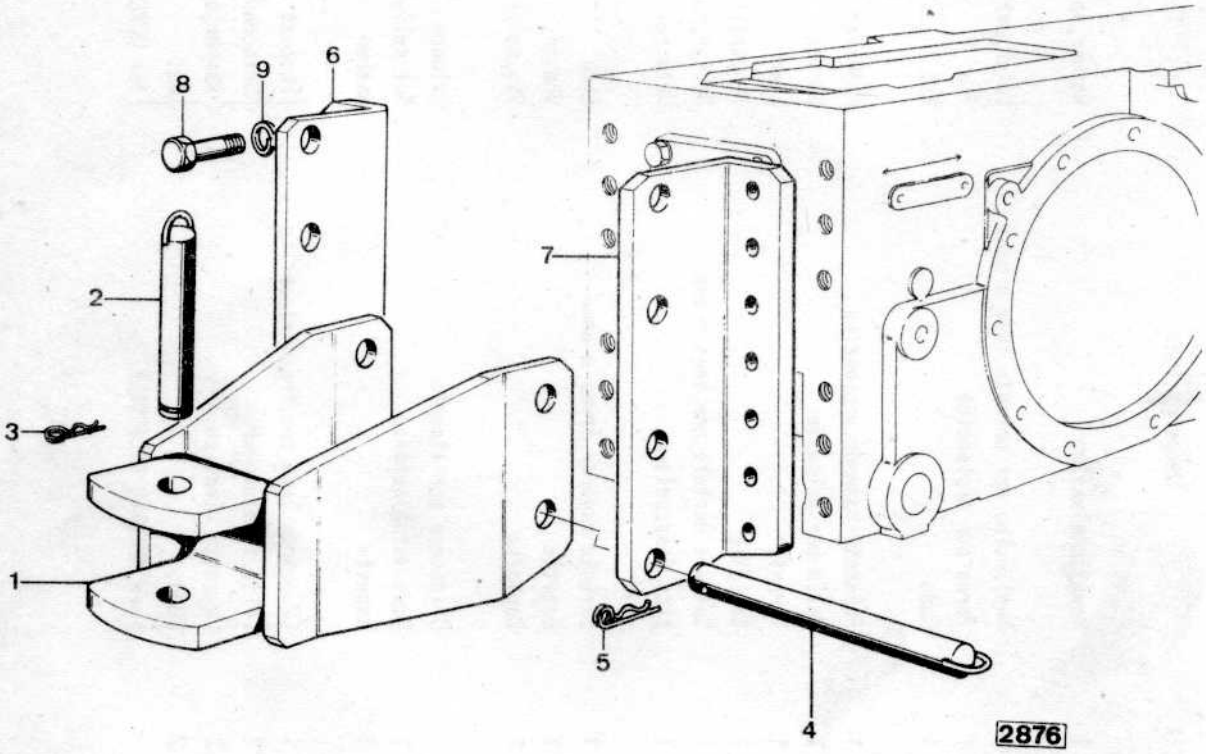

Rif. No.	Part. No.	Q.tà	Denominazione	Description	Désignation
1	1825 499 M91	1	Gancio di traino	Hitc assembly	Crochet complet
2	1821 178 M91	1	Perno per gancio di traino	Pin	Axe
3	1433 140 M1	1	Arresto a molla per perno	Spring	Ressort
4	1825 506 M91	2	Spina fiss.gancio	Pin	Goupille
5	1433 140 M1	2	Arresto a molla per spina	Spring	Ressort
6	1825 504 M1	1	Sopporto sinistro per gancio	Support L.H.	Support gauche
7	1825 505 M1	1	Sopporto destro per gancio	Support R.H.	Support droit
8	390 419 X1	12	Vite fiss.sopporto	Setscrew	Vis
9	391 414 X1	12	Rosetta elastica	Washer,spring	Rondelle grower
10	1821 202 M1	1	Gancio anteriore traino	Hitch front	Crochet antèrieur
11	391 284 X1	2	Vite fiss.gancio	Setscrew	Vis
12	391 414 X1	2	Rosetta elastica	Washer,spring	Rondelle grower
13	1821 193 M91	1	Perno per gancio	Pin	Axe
14	974 303 M1	1	Fermaglio per perno	Pin,cotter	Epinglette

Organi di traino
Drawbar
Barre d'attellage

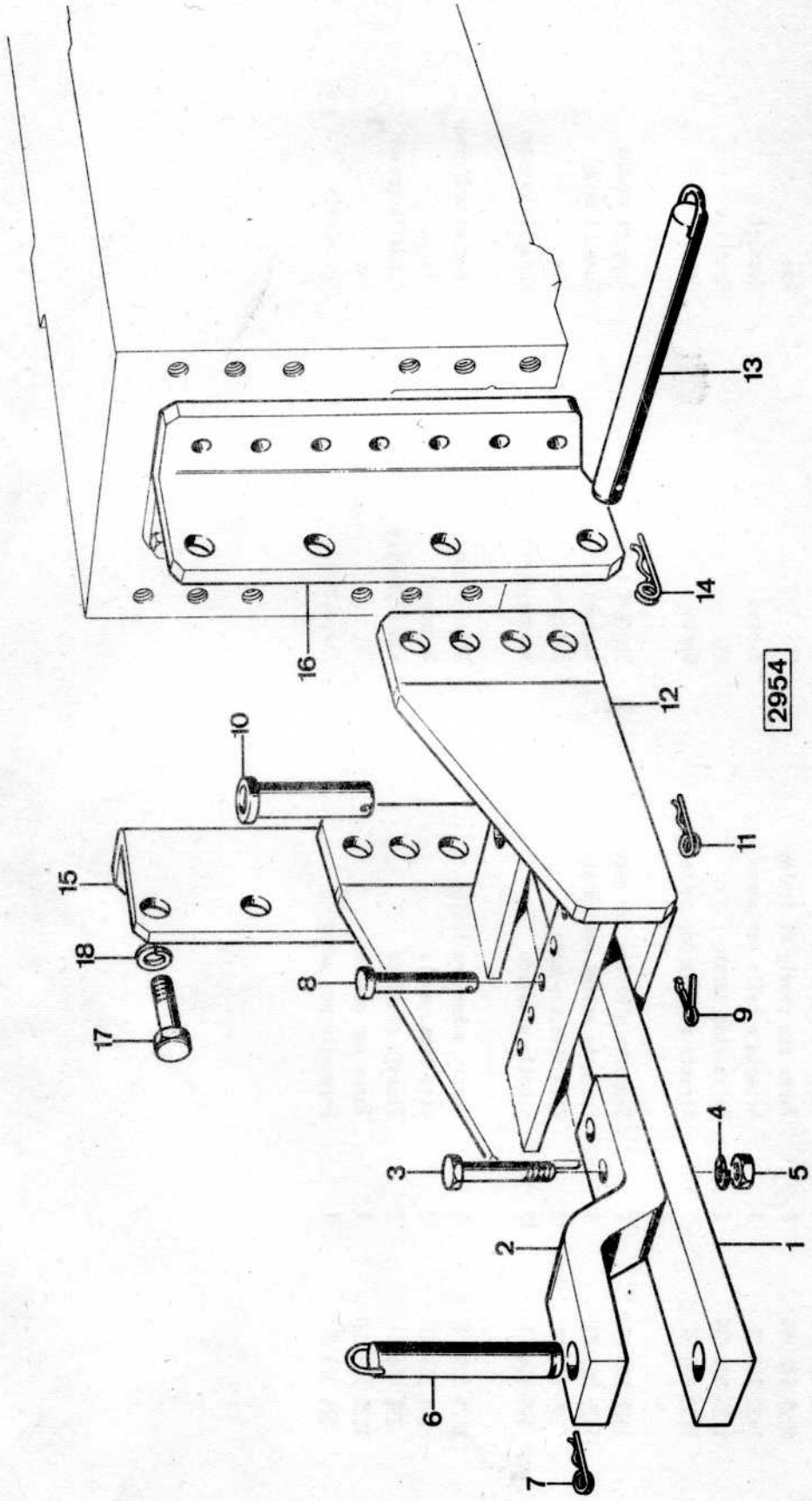

Rif. No.	Part. No.	Q.tà	Denominazione	Description	Désignation
1	1424 437 M1	1	Barra di traino	Drawbar,bottom part	Barre d'attelage inférieure
2	1424 438 M1	1	Forcella barra di traino	Drawbar,top part	Barre d'attelage supérieure
3	392 129 X1	2	Vite fiss.forcella	Setscrew	Vis
4	1440 317 X1	2	Rosetta elastica	Washer,spring	Rondelle grower
5	1440 202 X1	2	Dado	Nut	Ecrou
6	1424 441 M91	1	Perno per barra di traino	Pin	Axe
7	1433 140 M1	1	Fermaglio per perno	Spring	Ressort
8	1424 439 M1	2	Spina arresto barra	Pin	Axe
9	974 303 M1	2	Fermaglio per spine	Spring	Ressort
10	1424 443 M91	1	Perno di fulcro per barra	Pin	Axe
11	1433 140 M1	1	Fermaglio per perno	Spring	Ressort
12	1424 445 M91	1	Armatura per barra	Frame,towing	Ensemble support
13	1825 506 M91	2	Spina fiss.armatura	Pin	Axe
14	1433 140 M1	2	Arresto a molla per spina	Spring	Ressort
15	1825 504 M1	1	Sopporto sinistro per gancio	Support L.H.	Support gauche
16	1825 505 M1	1	Sopporto destro per gancio	Support R.H.	Support droit
17	390 419 X1	12	Vite fiss.sopporti	Setscrew	Vis
18	391 414 X1	12	Rosetta elastica	Washer,spring	Rondelle grower

Printed in Italy

1424 831 M1 - Issue 1-2/76

Scatola sterzo
Steering gear
Boitier de direction

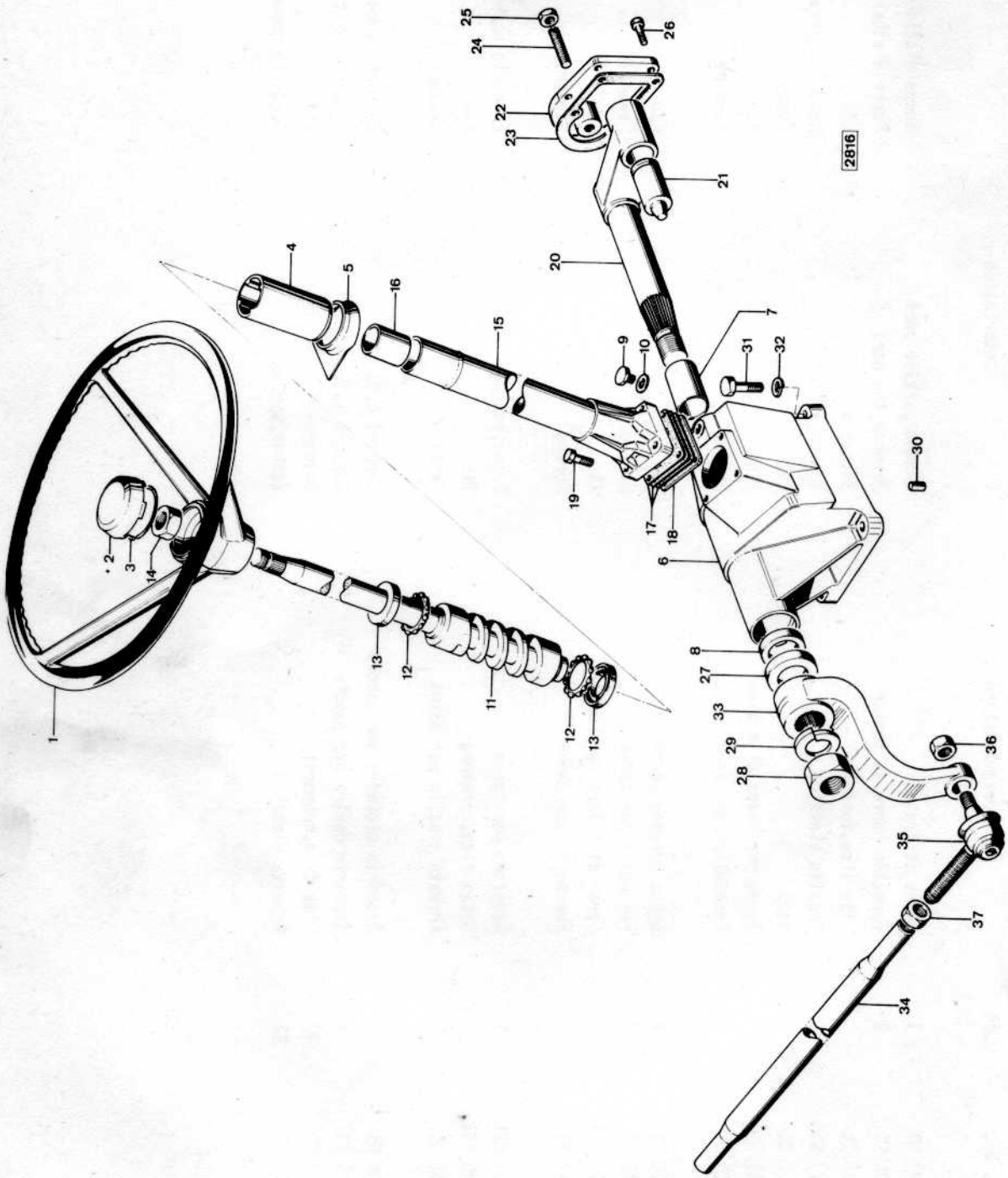

Rif. No.	Part. No.	Q.tà	Denominazione	Description	Désignation
			STERZO MECCANICO	SHUTTLE STEERING	DIRECTION MECANIQUE
1	960 840 M1	1	Volante di guida	Wheel,steering	Volant
2	1423 620 M1	1	Coperchietto per volante	Cap	Capuchon
3	1423 621 M1	1	Anello elastico per coperchietto	Circlip	Circlip
4	1423 822 M1	1	Copertura per piantone	Guard	Protéction
5	1423 823 M1	1	Guarnizione per piantone	Gasket	Joint
	1423 622 M1	1	Gruppo scatola sterzo	Steering box assy	Carter de direction
6	1424 304 M91	1	Scatola sterzo	Steering box	Carter de direction
7	1850 517 M1	2	Boccola per scatola sterzo	Bush	Bague
8	1850 519 M1	1	Anello di tenuta	Seal,oil	Joint d'étancheitée
9	1850 520 M1	1	Tappo	Plug	Bouchon
10	1850 521 M1	1	Guarnizione per tappo	Gasket	Joint
11	1424 303 M91	1	Albero con camma	Shaft	Arbre
12	1424 294 M1	2	Gabbia con sfere	Cage with balls	Cage à billes
13	1802 859 M1	2	Guida per gabbie	Guide for cages	Guide pour cages
14	1424 297 M1	1	Dado fiss.volante	Nut	Ecrou
15	1424 306 M91	1	Tubo per albero volante di guida	Pipe	Tuyau
16	1424 296 M1	1	Boccola di feltro per tubo	Bush	Bague
17	1853 118 M1	X	Spessore per flangia tubo mm.0,06	Shim mm.0,06	Cale mm.0,06
	1853 119 M1	X	Spessore per flangia tubo mm.0,127	Shim mm.0,127	Cale mm.0,127
	1853 120 M1	X	Spessore per flangia tubo mm.0,254	Shim mm.0,254	Cale mm.0,254
	1424 293 M1	X	Spessore per flangia tubo mm.0,50	Shim mm.0,50	Cale mm.0,50
18	1853 121 M1	1	Guarnizione per flangia tubo	Gasket	Joint
19	1424 302 M1	4	Vite fiss.tubo	Setscrew	Vis

Printed in Italy

Rif. No.	Part. No.	Q.tà	Denominazione	Description	Désignation
		continua :	Gruppo scatola sterzo	cnt. : Steering box assy	cnt. : Carter de direction
20	1424 300 M91	1	Albero oscillante	Shaft	Arbre
21	1424 299 M91	1	Rullo per albero	Roller	Rolleaux
22	1424 305 M91	1	Coperchio laterale per scatola	Cover side	Couvercle latéral
23	1424 295 M1	1	Guarnizione per coperchio	Gasket	Joint
24	1424 307 M1	1	Vite di pressione	Screw	Vis
25	1852 814 M1	1	Dado	Nut	Ecrou
26	1424 301 M1	4	Vite fiss.coperchio	Setscrew	Vis*
27	1884 245 M1	1	Guarnizione esterna	Gasket outer	Joint extérieure
28	1424 298 M1	1	Dado fiss.braccio com.sterzo	Nut	Ecrou
29	1853 131 M1	1	Rosetta elastica	Washer,spring	Rondelle grower
30	1440 692 X1	2	Spina riferimento scatola sterzo	Dowel	Téton
31	339 091 X1	4	Vite fiss.scatola sterzo	Setscrew	Vis
32	1440 315 X1	4	Rosetta elastica	Washer,spring	Rondelle grower
33	1423 623 M1	1	Braccio com.sterzo	Arm,steering	Bras de direction
34	1423 624 M1	1	Tirante longitudinale solo per trattrici 2 R.M.	Steering,drag link only for 2 wheel drives tract.	Barre de direction seul.pour tract.2 roues motrices
	1424 425 M1	1	Tirante longitudinale solo per trattrici 4 R.M.	Steering,drag link only for 4 wheels drive tract.	Barre de direction seul.pour tract.4 roues motrices
35	1821 234 M91	2	Snodo sferico per tirante	Ball,socket	Rotule
36	393 565 X1	2	Dado fiss.snodo	Nut	Ecrou
37	392 817 X1	2	Dado per snodo	Nut	Ecrou

Guida idrostatica
Direction hydrostatique
Hydrostatic steering

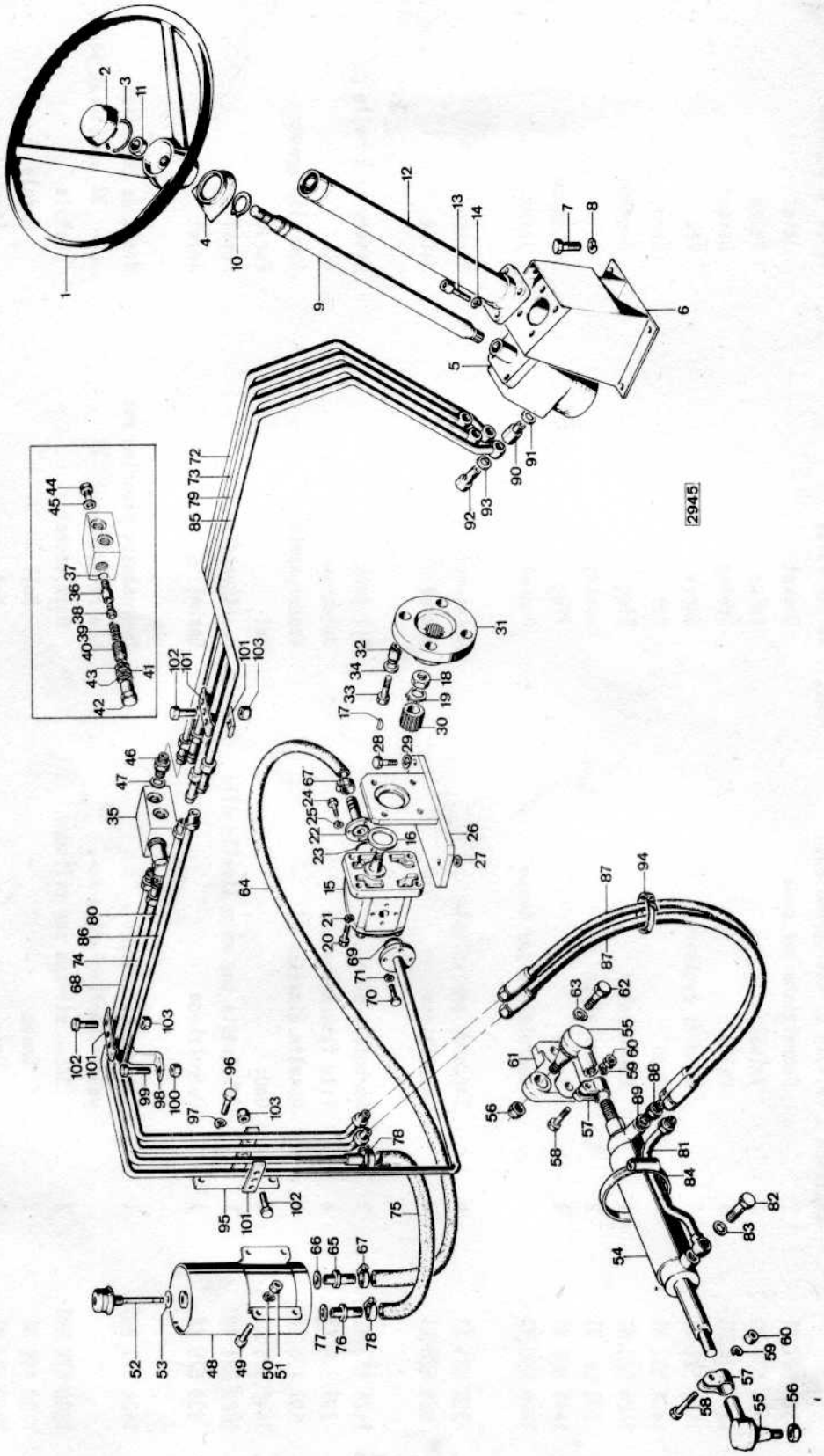

Rif. No.	Part. No.	Q.tà	Denominazione	Description	Désignation
			STERZO IDROSTATICO SOLO PER 2 R.M.	HYDROSTATIC STEERING ONLY FOR 2 WHEELS DRIVE	DIRECTION HYDROSTATIQUE SEUL.POUR 2 ROUES MOTRICES
1	960 840 M1	1	Volante di guida	Wheel,steering	Volant
2	1423 620 M1	1	Coperchietto per volante	Cap	Capuchon
3	1423 621 M1	1	Anello elastico per coperchietto	Circlip	Circlip
4	1423 823 M1	1	Guarnizione per piantone	Gasket	Joint
5	1809 696 M91	1	Distributore di guida vedere particolari a tav. 30	Hydrostatic steering pump see related part 30	Distributeur de direction voir 30 relatives parts
6	1424 228 M92	1	Sopporto per distributore	Support	Support
7	339 139 X1	4	Vite fiss.sopporto	Setscrew	Vis
8	1440 315 X1	4	Rosetta elastica	Washer,spring	Rondelle grower
9	1424 232 M91	1	Albero volante di guida	Shaft	Arbre
10	1440 476 X1	2	Anello elastico per albero	Circlip	Circlip
11	1441 246 X1	1	Dado fiss.volante	Nut	Ecrou
12	1424 230 M91	1	Tubo per albero	Pipe	Tuyau
13	195 326 M1	4	Vite fiss.tubo	Setscrew	Vis
14	1650 486 M1	4	Rosetta elastica	Washer,spring	Rondelle grower
15	1825 210 M91	1	Pompa per sterzo idrostatico vedere particolari a tav. 30a	Pump see related part 30a	Pompe voir 30a relatives parts
16	1825 211 M1	1	Anello di calettamento	Ring	Anneau
17	393 105 X1	1	Linguetta per mozzetto	Key	Clavette
18	1440 953 X1	1	Dado	Nut	Ecrou
19	1422 079 M1	1	Rosetta di sicurezza	Lockwasher	Rondelle

Rif. No.		Part. No.	Q.tà	Denominazione	Description	Désignation
				continua : Pompa per sterzo idrostatico	cnt. : Pump hydraulic	cnt. : Pompe hydraulique
		1423 731 M91	1	Serie anelli di tenuta	Set of rings	Jeu de joints
		1423 727 M1	1	Anello di tenuta per albero	Seal,oil	Joint d'étancheitée
20		390 871 X1	4	Vite fiss.pompa	Setscrew	Vis
21		1440 313 X1	4	Rosetta elastica	Washer,spring	Rondelle grower
22		1424 475 M91	1	Raccordo per tubo	Union-nut	Raccord
23		1441 115 X1	1	Anello di tenuta	Seal,oil	Joint d'étancheitée
24		391 980 X1	4	Vite fiss.raccordo	Setscrew	Vis
25		391 130 X1	4	Rosetta elastica	Washer,spring	Rondelle grower
26		1424 464 M91	1	Sopporto per pompa	Support	Support
27		1822 293 M1	X	Spessore reg.sopporto (mm.0,1)	Shim mm.0,1	Cale mm.0,1
		1822 294 M1	X	Spessore reg.sopporto (mm.0,2)	Shim mm.0,2	Cale mm.0,2
		1822 295 M1	X	Spessore reg.sopporto (mm.0,5)	Shim mm.0,5	Cale mm.0,5
		1822 296 M1	X	Spessore reg.sopporto (mm.1)	Shim mm.1	Cale mm.1
28		339 761 X1	3	Vite fiss.sopporto	Setscrew	Vis
29		1440 313 X1	3	Rosetta elastica	Washer,spring	Rondelle grower
30		1424 463 M1	1	Innesto per pompa	Coupling	Raccord
31		1424 368 M1	1	Flangia per pompa	Plate	Plaque
32		828 724 M1	4	Boccola elastica per flangia	Bush	Bague
33		353 693 X1	4	Vite fiss.flangia	Setscrew	Vis
34		1440 298 X1	4	Rosetta	Washer	Rondelle
35		1424 480 M91	1	Valvola di sovrapressione	Safety valve	Valve de surétée
36	(A)	1424 519 M1	1	Sede valvola	Seat valve	Siège valve

Rif. No.		Part. No.	Q.tà	Denominazione	Description	Désignation
				continua : Valvola di sovrapressione	cnt. : Safety valve	cnt. : Valve de surétée
37		392 877 X1	1	Guarnizione per sede	Gasket	Joint
38	(A)	1424 520 M1	1	Valvola	Valve	Valve
39		1424 518 M1	1	Molla	Spring	Ressort
40		1424 521 M1	1	Vite di registro	Screw	Vis
41		1424 522 M1	1	Dado	Nut	Ecrou
42		1424 523 M1	1	Cappellotto	Plug	Bouchon
43		393 689 X1	2	Guarnizione	Gasket	Joint
44		1441 998 X1	1	Tappo	Plug	Bouchon
45		1440 699 X1	1	Guarnizione per tappo	Gasket	Joint
46		393 983 X1	4	Raccordo per valvola	Union-nut	Raccord
47		339 525 X1	4	Guarnizione	Gasket	Joint
48		1424 152 M92	1	Serbatoio olio	Oil tank	Reservoir à huile
49		391 894 X1	4	Vite fiss.serbatoio	Setscrew	Vis
50		391 130 X1	4	Rosetta elastica	Washer,spring	Rondelle grower
51		1440 085 X1	4	Dado	Nut	Ecrou
52		1823 281 M92	1	Sfiatatoio con asta livello olio	Breather,dipstick	Reniflard
53		339 525 X1	1	Guarnizione	Gasket	Joint
54		1424 677 M91	1	Cilindro di sterzo	Hydrostatic steering ram	Vérin de direction
				vedere particolari a tav. 32	see related part 32	voir 32 relatives parts
		1809 676 M91	2	Snodo sferico per cilindro	Ball,socket	Rotule
55		1809 496 M1	2	Snodo	Ball	Rotule
56		1809 677 M1	2	Dado	Nut	Ecrou
57		182 304 M1	2	Fascetta fiss.snodo	Clip	Collier

Rif. No.	Part. No.	Q.tà	Denominazione	Description	Désignation
		continua :	Snodo sferico per cilindro	cnt. : Ball,socket	cnt. : Rotule
58	339 246 X1	2	Vite fiss.fascetta	Setscrew	Vis
59	339 376 X1	2	Rosetta elastica	Washer,spring	Rondelle grower
60	339 402 X1	2	Dado	Nut	Ecrou
61	1424 491 M1	1	Sopporto cilindro	Support	Support
62	391 269 X1	2	Vite fiss.sopporto	Setscrew	Vis
63	391 414 X1	2	Rosetta elastica	Washer,spring	Rondelle grower
64	1424 817 M1	1	Tubo serbatoio pompa	Pipe	Tuyau
65	1424 153 M1	1	Raccordo per tubo	Union-nut	Ecrou
66	339 525 X1	1	Guarnizione per raccordo	Gasket	Joint
67	394 300 X1	2	Fascetta per tubo	Clip	Collier
68	1424 476 M91	1	Tubaz.ant.di mandata al distr.	Pipe front	Tuyaut.antér.
69	1441 115 X1	1	Anello di tenuta	Seal,oil	Joint d'étancheitée
70	391 980 X1	4	Vite fiss.flangia	Setscrew	Vis
71	391 130 X1	4	Rosetta elastica	Washer,spring	Rondelle grower
72	1424 493 M91	1	Tubaz.post.di mandata al distr.	Pipe rear	Tuyauterie postér.
73	1424 495 M91	1	Tubaz.post.ritorno al serb.	Pipe rear	Tuyauterie postér.
74	1424 478 M91	1	Tubaz.ant.ritorno al serb.	Pipe front	Tuyauterie antér.
75	1424 154 M1	1	Tubo di congiunzione	Pipe	Tuyau
76	1424 153 M1	1	Raccordo per tubo	Union-nut	Ecrou
77	339 525 X1	1	Guarnizione per raccordo	Gasket	Joint
78	394 300 X1	2	Fascetta per tubo	Clip	Collier

Printed in Italy

1424 831 M1 - Issue 1-2/76

Rif. No.	Part. No.	Q.tà	Denominazione	Description	Désignation
79	1424 171 M91	1	Tubazione post.mandata al cilindro	Pipe rear	Tuyauterie postér.
80	1424 166 M91	1	Tubazione ant.mandata al cilindro	Pipe front	Tuyauterie antér.
81	1424 486 M91	1	Tubazione sul cilindro	Pipe	Tuyauterie
82	393 452 X1	1	Bocchettone fiss.tubazione	Bolt,banjo	Ecrou raccord
83	1440 702 X1	2	Guarnizione per bocchettone	Gasket	Joint
84	394 303 X1	1	Fascetta fiss.tubazione	Clip	Collier
85	1424 173 M91	1	Tubaz.post.mandata al cilindro	Pipe rear	Tuyauterie postér.
86	1424 168 M91	1	Tubaz.ant.mandata al cilindro	Pipe front	Tuyauterie antér.
87	1424 177 M91	2	Tubo flessibile di congiunzione	Pipe	Tube
88	395 535 X1	1	Raccordo per tubo	Union-nut	Raccord
89	1440 702 X1	1	Guarnizione	Gasket	Joint
90	1424 235 M1	4	Raccordo sul distributore	Union-nut	Raccord
91	1440 788 X1	4	Guarnizione per raccordo	Gasket	Joint
92	393 445 X1	4	Bocchettone fiss.tubazioni	Bolt,banjo	Ecrou raccord
93	339 525 X1	8	Guarnizione per bocchettone	Gasket	Joint
94	395 515 X1	1	Fascetta per tubi	Clip	Collier
95	1424 215 M91	1	Staffetta fiss.tubazioni	Clamp	Collier
96	339 666 X1	2	Vite fiss.staffetta	Setscrew	Vis
97	391 130 X1	2	Rosetta elastica	Washer,spring	Rondelle grower
98	1424 214 M1	1	Staffetta fiss.tubazioni	Clamp	Collier
99	339 337 X1	1	Vite fiss.staffetta	Setscrew	Vis

Printed in Italy

1424 831 M1 - Issue 1-2/76

Rif. No.	Part. No.	Q.tà	Denominazione	Description	Désignation
100	394 367 X1	1	Dado autobloccante	Nut self-locking	Ecrou
101	1424 213 M1	4	Piastrina fiss.tubazioni	Plate	Plaque
102	339 096 X1	9	Vite fiss.piastrina	Setscrew	Vis
103	1441 500 X1	9	Dado autobloccante	Nut self-locking	Ecrou

(A) I particolari a rif. 36 e 38 vengono forniti solo in coppia.
(A) The parts items 36 and 38 is serviced as a pair only.
(A) Les piéces au reference 36 et 38 sont livrés en couple seulement.

Guida idrostatica
Direction hydrostatique
Hydrostatic steering

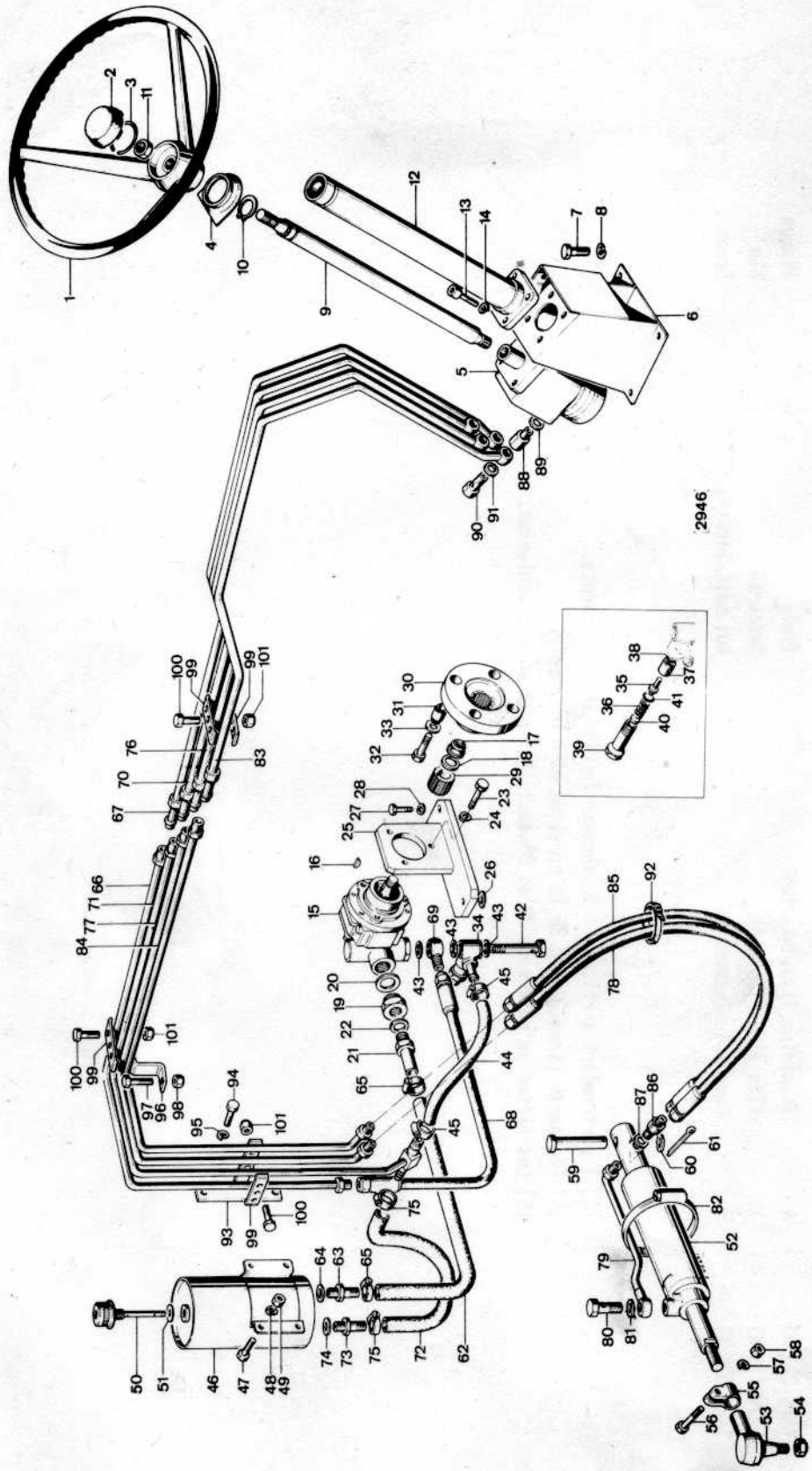

Rif. No.	Part. No.	Q.tà	Denominazione	Description	Désignation
			STERZO IDROSTATICO SOLO PER 4 R.M.	HYDROSTATIC STEERING ONLY FOR 4 WHEELS DRIVE	DIRECTION HYDROSTATIQUE SEUL. POUR 4 ROUES MOTRICES
1	960 840 M1	1	Volante di guida	Wheel, steering	Volant
2	1423 620 M1	1	Coperchietto per volante	Cap	Capuchon
3	1423 621 M1	1	Anello elastico per coperchietto	Circlip	Circlip
4	1423 823 M1	1	Guarnizione per piantone	Gasket	Joint
5	1809 696 M91	1	Distributore di guida vedere particolari a tav. 30	Hydrostatic steering pump see related part 30	Distributeur de direction voir 30 relatives parts
6	1424 228 M92	1	Sopporto per distributore	Support	Support
7	339 139 X1	4	Vite fiss. sopporto	Setscrew	Vis
8	1440 315 X1	4	Rosetta elastica	Washer, spring	Rondelle grower
9	1424 232 M91	1	Albero volante di guida	Shaft	Arbre
10	1440 476 X1	2	Anello elastico per albero	Circlip	Circlip
11	1441 246 X1	1	Dado fiss. volante	Nut	Ecrou
12	1424 230 M91	1	Tubo per albero	Pipe	Tuyau
13	195 326 M1	4	Vite fiss. tubo	Setscrew	Vis
14	1650 486 M1	4	Rosetta elastica	Washer, spring	Rondelle grower
15	1424 366 M93	1	Pompa per sterzo idrostatico vedere particolari a tav. 31	Pump hydraulic see related part 31	Pompe hydraulique voir 31 relatives piéces
16	1440 362 X1	1	Linguetta per pompa	Key	Clavette
17	1423 307 M1	1	Dado	Nut	Ecrou
18	1440 298 X1	1	Rosetta per dado	Washer	Rondelle
19	1423 260 M1	1	Riduzione per pompa	Connector	Connection

Plate 29 (1 of 5)

Printed in Italy

1424 831 M1 - Issue 1-2/76

Rif. No.	Part. No.	Q.tà	Denominazione	Description	Désignation
20	1423 259 M1	1	Guarnizione per riduzione	Gasket	Joint
21	1823 233 M1	1	Raccordo	Union-nut	Raccord
22	393 689 X1	1	Guarnizione per raccordo	Gasket	Joint
23	391 996 X1	3	Vite fiss.pompa	Setscrew	Vis
24	1440 314 X1	3	Rosetta elastica	Washer,spring	Rondelle grower
25	1424 367 M92	1	Sopporto per pompa	Support	Support
26	1822 293 M1	X	Spessore reg.sopporto (mm.0,1)	Shim mm.0,1	Cale mm.0,1
	1822 294 M1	X	Spessore reg.sopporto (mm.0,2)	Shim mm.0,2	Cale mm.0,2
	1822 295 M1	X	Spessore reg.sopporto (mm.0,5)	Shim mm.0,5	Cale mm.0,5
	1822 296 M1	X	Spessore reg.sopporto (mm.1)	Shim mm.1	Cale mm.1
27	339 761 X1	3	Vite fiss.sopporto	Setscrew	Vis
28	1440 313 X1	3	Rosetta elastica	Washer,spring	Rondelle grower
29	1823 251 M1	1	Innesto per pompa	Drive gear	Raccord
30	1424 368 M1	1	Flangia per pompa	Plate	Plaque
31	828 724 M1	4	Boccola elastica per flangia	Bush	Bague
32	353 693 X1	4	Vite fiss.flangia	Setscrew	Vis
33	1440 298 X1	4	Rosetta	Washer	Rondelle
34	1424 339 M94	1	Valvola limitatrice di pressione	Safety valve	Valve de surétée
35	1424 737 M1	1	Valvola di scarico	Valve,outlet	Valve
36	1424 766 M1	1	Molla	Spring	Ressort
37	1424 736 M1	1	Sede per valvola	Seat	Siége
38	1420 224 M1	1	Anello di tenuta per sede	Seal,oil	Joint d'étancheitée
39	1424 740 M1	1	Tappo per valvola	Plug	Bouchon
40	1424 739 M1	1	Pastiglia	Plate	Plaquette

Rif. No.	Part. No.	Q.tà	Denominazione	Description	Désignation
		continua :	Valvola limit.di pressione	cnt. : Safety valve	cnt. : Valve de suretée
41	1442 482 X1	1	Anello di tenuta per tappo	Seal,oil	Joint d'étancheitée
42	1423 983 M1	1	Bocchettone fiss.valvola	Bolt,banjo	Ecrou raccord
43	1440 702 X1	3	Guarnizione per bocchettone	Gasket	Joint
44	1424 373 M1	1	Tubo scarico valvola	Pipe	Tuyau
45	394 299 X1	2	Fascetta per tubo	Clip	Collier
46	1424 152 M92	1	Serbatoio olio	Oil tank	Reservoir
47	391 894 X1	4	Vite fiss.serbatoio	Setscrew	Vis
48	391 130 X1	4	Rosetta elastica	Washer,spring	Rondelle grower
49	1440 085 X1	4	Dado	Nut	Ecrou
50	1823 281 M92	1	Sfiatatoio con asta livello olio	Breather dipstick	Reniflard
51	339 525 X1	1	Guarnizione per sfiatatoio	Gasket	Joint
52	1748 133 M92	1	Cilindro di sterzo	Hydrostatic steering ram	Vérin de direction
			vedere particolari a tav. 32-1	see related part 32-1	voir 32-1 relatives parts
	1809 676 M91	1	Snodo sferico per cilindro	Ball,socket	Rotule
53	~~1809 496 M1~~	1	Snodo	Ball	Rotule
54	1809 677 M1	1	Dado autobloccante	Nut self-locking	Ecrou
			per le trattr.fino al n°	up to tract.n°	jusqu'au tract.n°
	1617 826 M91	1	Snodo sferico per cilindro	Ball,socket	Rotule
53	~~1617 868~~ M1	1	Snodo	Ball	Rotule
54	884 700 X1	1	Dado autobloccante	Nut self-locking	Ecrou
			per le trattr.dal n°	from tract.n°	de tract.n°
55	182 304 M1	1	Fascetta fiss.snodo	Clip	Collier
56	339 246 X1	1	Vite fiss.fascetta	Setscrew	Vis
57	339 376 X1	1	Rosetta elastica	Washer,spring	Rondelle grower
58	339 402 X1	1	Dado	Nut	Ecrou

Rif. No.	Part. No.	Q.tà	Denominazione	Description	Désignation
59	1442 452 X1	1	Perno ancoraggio cilindro	Pin	Axe
60	390 749 X1	1	Rosetta	Washer	Rondelle
61	339 133 X1	1	Copiglia	Pin,split	Goupille fendue
62	1424 154 M1	1	Tubo serbatoio-pompa	Pipe	Tube
63	1424 153 M1	1	Raccordo per tubo	Union-nut	Raccord
64	339 525 X1	1	Guarnizione per raccordo	Gasket	Joint
65	394 300 X1	2	Fascetta per tubo	Clip	Collier
66	1424 156 M91	1	Tubaz.ant.di mandata al distr.	Pipe front	Tube antér.
67	1424 159 M91	1	Tubaz.post.di mandata al distr.	Pipe rear	Tube postér.
68	1424 158 M91	1	Tubo flessibile di congiunzione	Pipe	Tuyau
69	395 533 X1	1	Raccordo orientabile	Union-nut	Raccord
70	1424 164 M91	1	Tubaz.post.ritorno al serb.	Pipe rear	Tube
71	1424 369 M91	1	Tubaz.ant.ritorno al serb.	Pipe front	Tube antér.
72	1424 155 M1	1	Tubo di congiunzione	Pipe	Tube
73	1424 153 M1	1	Raccordo per tubo	Union-nut	Raccord
74	339 525 X1	1	Guarnizione per raccordo	Gasket	Joint
75	394 300 X1	2	Fascetta per tubo	Clip	Collier
76	1424 171 M91	1	Tubaz.post.mandata al cilindro	Pipe rear	Tube postér.
77	1424 166 M91	1	Tubaz.ant.mandata al cilindro	Pipe front	Tube antér.
78	1424 286 M91	1	Tubo flessibile di congiunzione	Pipe	Tube

Rif. No.	Part. No.	Q.tà	Denominazione	Description	Désignation
79	1424 175 M91	1	Tubazione sul cilindro	Pipe	Tube
80	393 452 X1	1	Bocchettone fiss.tubazione	Bolt,banjo	Vis-raccord
81	1440 702 X1	2	Guarnizione per bocchettone	Gasket	Joint
82	394 303 X1	1	Fascetta fiss.tubazione	Clip	Collier
83	1424 173 M91	1	Tubaz.post.mandata al cilindro	Pipe rear	Tube postér.
84	1424 168 M91	1	Tubaz.ant.mandata al cilindro	Pipe front	Tube antér.
85	1424 177 M91	1	Tubo flessibile di congiunzione	Pipe	Tube
86	395 535 X1	1	Raccordo per tubo	Union-nut	Raccord
87	1440 702 X1	1	Guarnizione	Gasket	Joint
88	1424 235 M1	4	Raccordo sul distributore	Union-nut	Raccord
89	1440 788 X1	4	Guarnizione per raccordo	Gasket	Joint
90	393 445 X1	4	Bocchettone fiss.tubazione	Bolt,banjo	Ecrou raccord
91	339 525 X1	8	Guarnizione per bocchettone	Gasket	Joint
92	395 515 X1	1	Fascetta per tubo	Clip	Collier
93	1424 215 M91	1	Staffetta fiss.tubazioni	Clip	Collier
94	339 666 X1	2	Vite fiss.staffetta	Setscrew	Vis
95	391 130 X1	2	Rosetta elastica	Washer,spring	Rondelle grower
96	1424 214 M1	1	Staffetta fiss.tubazioni	Clamp	Collier
97	339 337 X1	1	Vite fiss.staffetta	Setscrew	Vis
98	394 367 X1	1	Dado autobloccante	Nut self-locking	Ecrou
99	1424 213 M1	4	Piastrina fiss.tubazioni	Plate	Plaquette
100	339 096 X1	9	Vite fiss.piastrina	Setscrew	Vis
101	1441 500 X1	9	Dado autobloccante	Nut self-locking	Ecrou

Distributore di guida
Distributeur de direction
Hydrostatic steering pump

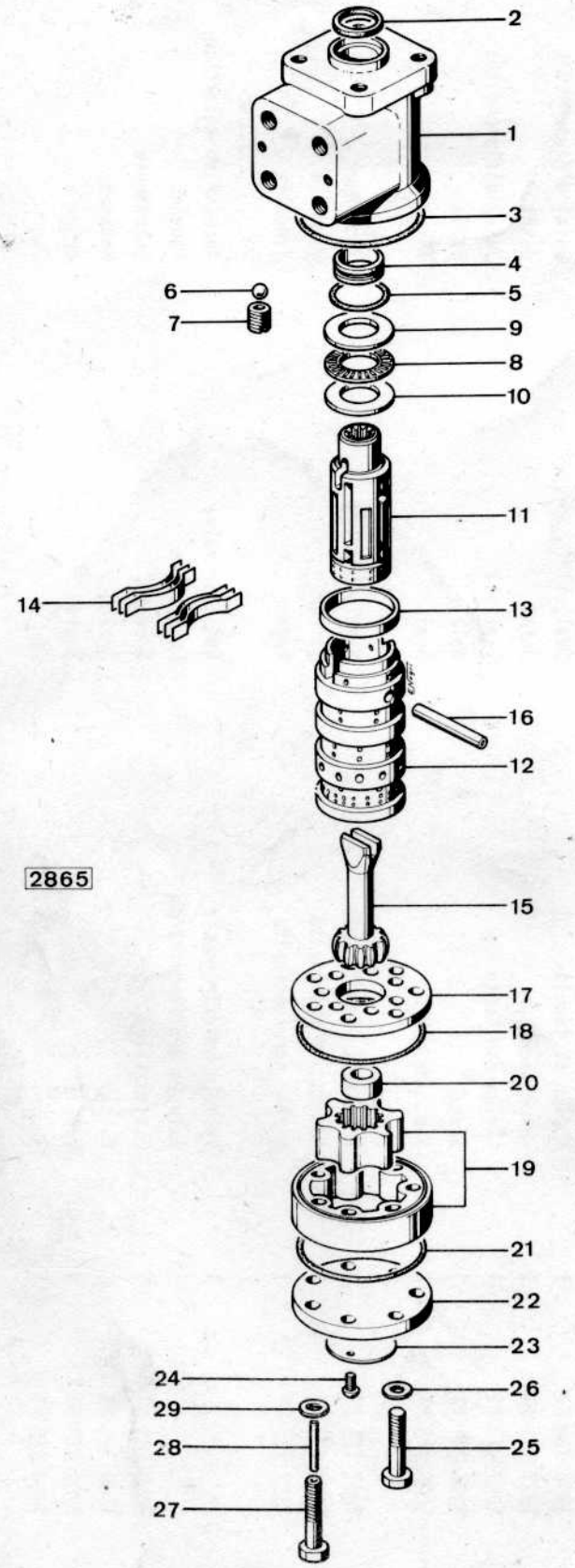

Rif. No.		Part. No.	Q.tà	Denominazione	Description	Désignation
				STERZO IDROSTATICO	HYDROSTATIC STEERING	DIRECTION HYDROSTATIQUE
		1809 696 M91	1	Distributore di guida completo	Pump	Distributeur
	(A)	1810 503 M91	1	Kit anelli di tenuta	Repair kit	Nécessaire de réparation
1	(B)	1887 733 M1	1	Corpo distributore	Housing	Carter
2		1887 719 M1	1	Anello di tenuta	Seal,oil	Joint d'étancheitée
3		1806 314 M1	1	Anello di tenuta	Seal,oil	Joint d'étancheitée
4		1887 718 M1	1	Guarnizione	Joint	Joint
5		1887 717 M1	1	Anello di tenuta	Seal,oil	Joint d'étancheitée
6		1806 311 M1	1	Sfera	Ball	Bille
7		1806 313 M1	1	Sede per sfera	Seat	Siège
8		1887 721 M1	1	Cuscinetto reggispinta	Needle bearing	Roulement
9		1887 720 M1	1	Anello per cuscinetto	Washer	Rondelle
10		1887 722 M1	1	Anello per cuscinetto	Washer	Rondelle
11	(B)		1	Valvola selettrice	Selector valve	Tambour de sélection
12	(B)		1	Valvola d'alimentazione	Feed valve	Manchon
13		1806 303 M1	1	Distanziale	Spacer	Entretoise
14		1806 305 M1	6	Molla	Spring	Ressort
15		1806 416 M1	1	Albero	Shaft	Arbre
16		1806 310 M1	1	Perno	Pin	Axe
17		1806 319 M1	1	Flangia	Plate	Plaque
18		1806 315 M1	1	Anello di tenuta	"O" Ring	Joint torique
19		1887 731 M91	1	Rotore	Gear,set	Rotor
20		1887 732 M1	1	Boccola	Bush	Bague

Rif. No.	Part. No.	Q.tà	Denominazione	Description	Désignation
			continua : Distributore di guida compl.	cnt. : Pump	cnt. : Distributeur
21	1806 315 M1	1	Anello di tenuta	"O" Ring	Joint torique
22	1806 316 M1	1	Coperchio	Cap	Couvercle
23	1887 734 M1	1	Targhetta	Documentation plate	Plaque indicatrice
24	1806 318 M1	2	Vite fiss.targhetta	Setscrew	Vis
25	1887 730 M1	6	Vite fiss.coperchio	Setscrew	Vis
26	1806 317 M1	6	Guarnizione	Gasket	Joint
27	1887 727 M1	1	Vite fiss.coperchio	Setscrew	Vis
28	1806 312 M1	1	Spina	Pin	Tige
29	1806 317 M1	1	Guarnizione	Washer	Rondelle

(A) La Kit 1810 503 M91 comprende i particolari ai riff.2,3,4,5,18,21,26 e 29.
(A) Repair kit 1810 503 M91 incl.nn°2,3,4,5,18,21,26 and 29.
(A) Nécessaire de réparation 1810 503 M91 comp.nn°2,3,4,5,18,21,26 et 29.

(B) La valvola selettrice e la valvola d'alimentazione vengono fornite accoppiate al corpo distributore.
(B) Selector valve and feed valve is supplied as matched together with housing pump.
(B) Tambour de sélection et manchon est fournie avec corps de valve.

Pompa idraulica
Hydraulic pump
Pompe hydraulique

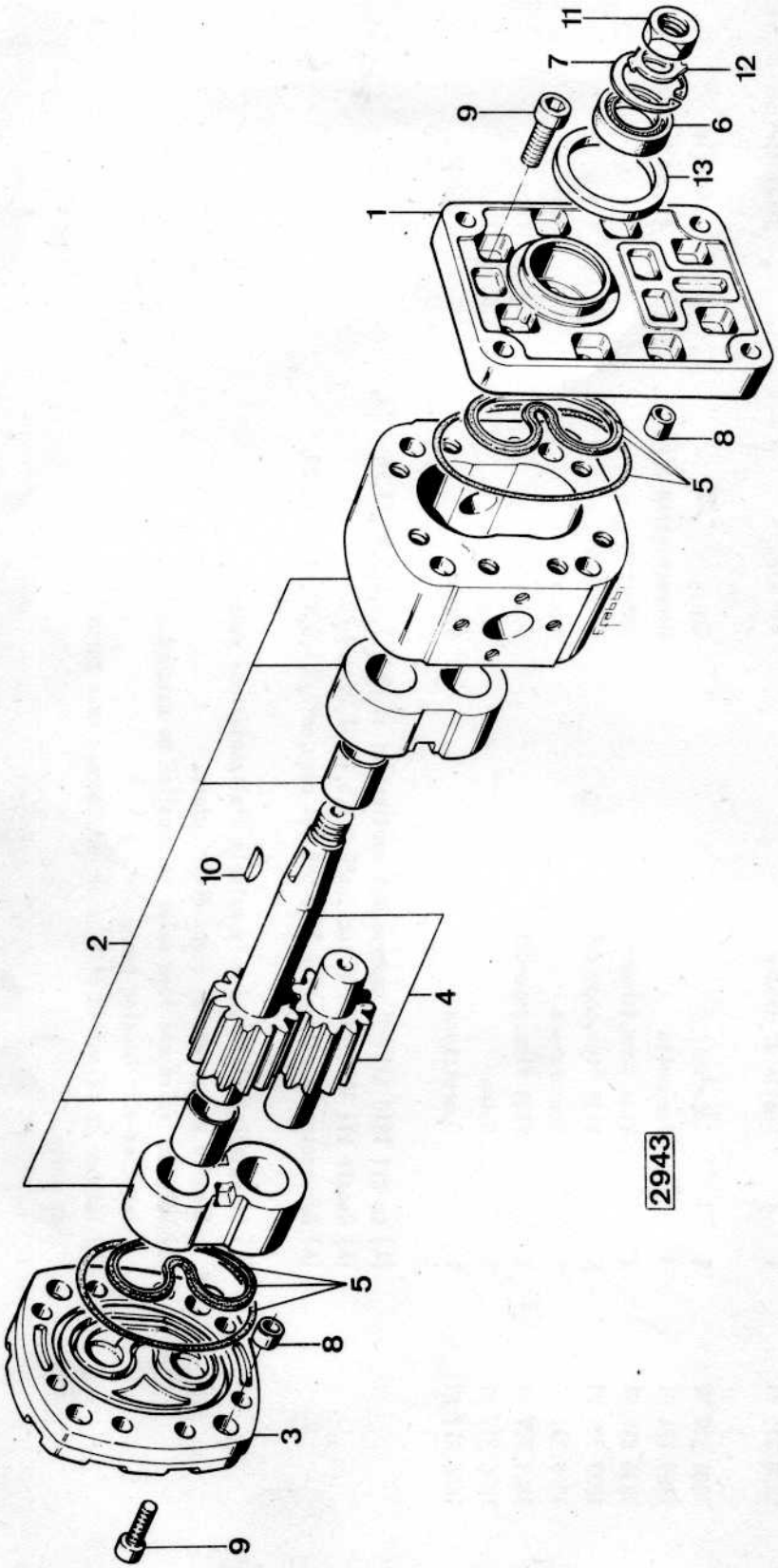

Rif. No.	Part. No.	Q.tà	Denominazione	Description	Désignation
			STERZO IDROSTATICO SOLO PER 2 R.M.	HYDROSTATIC STEERING ONLY FOR 2 WHEELS DRIVE	DIRECTION HYDROSTATIQUE SEUL. POUR 2 ROUES MOTRICES
	1825 210 M91	1	Pompa idraulica	Hydraulic pump	Pompe hydraulique
1	1429 569 M1	1	Base pompa	Pump base	Corps de pompe
2	1493 872 M91	1	Kit corpo pompa	Body kit	Kit corps de pompe
3	1429 567 M1	1	Coperchio pompa	Cover	Couvercle
4	3031 071 M91	1	Kit ingranaggi pompa	Gear kit	Kit d'engranages
5	1493 867 M91	1	Kit anelli di tenuta	Oil seal kit	Kit de joints
6	1429 586 M1	1	Anello tenuta a doppio labbro	Double lip seal	Joint à double lèvre
7	339 361 X1	1	Anello elastico	Circlip	Circlip
8	1429 572 M1	8	Spina di riferimento	Dowel	Téton
9	390 796 X1	16	Vite fiss.base e coperchio	Setscrew	Vis
10	1440 360 X1	1	Linguetta americana	Key,woodruff	Clavette
11	392 846 X1	1	Dado	Nut	Ecrou
12	1429 574 M1	1	Rosetta di sicurezza	Safety washer	Rondelle

Pompa idraulica
Pump hydraulic
Pompe hydraulique

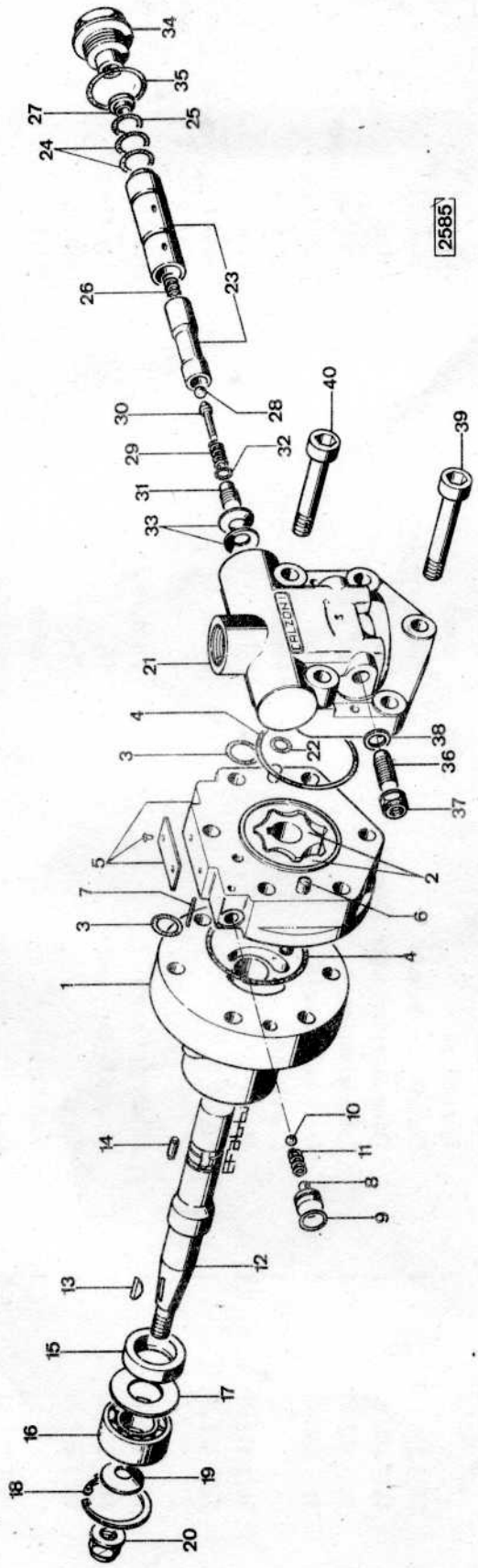

Rif. No.		Part. No.	Q.tà	Denominazione	Description	Désignation
				STERZO IDROSTATICO SOLO PER 4 R.M.	HYDROSTATIC STEERING ONLY FOR 4 WHEELS	DIRECTION HYDROSTATIQUE SEUL. POUR 4 ROUES MOTRICES
		1424 366 M93	1	Pompa comando idroguida	Pump, driving	Pompe
1		1423 397 M91	1	Corpo pompa	Body pump	Corps
2		1423 418 M91	1	Girante completo	Impellor	Turbine
3	(A)		2	Guarnizione	Gasket	Joint
4	(A)		2	Guarnizione	Gasket	Joint
5		1423 395 M91	1	Flangia per girante	Plate, impellor	Plaque
6		1423 408 M1	2	Spina di riferim. per flangia	Dowel	Téton
7		1423 412 M1	1	Spina elastica	Pin	Goupille
8		1423 406 M1	1	Tappo per flangia	Plug	Bouchon
9	(A)		1	Guarnizione	Gasket	Joint
10		1423 413 M1	1	Sfera	Ball	Bille
11		1423 407 M1	1	Molla	Spring	Ressort
12		1423 410 M1	1	Albero per pompa	Shaft, pump	Arbre
13		1440 362 X1	1	Linguetta per albero	Key	Clavette
14		1423 409 M1	1	Spina	Pin	Epine
15	(A)		1	Guarnizione	Gasket	Joint
16		391 107 X1	1	Cuscinetto per albero	Bearing, shaft	Roulement
17		1423 398 M1	1	Distanziatore	Spacer	Entretoise
18		339 199 X1	1	Anello elastico arresto cuscinetto	Circlip	Circlip
19		1423 414 M1	1	Molla a tazza	Cup spring	Ressort
20		1423 307 M1	1	Dado per albero	Nut, shaft	Ecrou
21		1423 394 M1	1	Coperchio per pompa	Cover	Couvercle

Rif. No.		Part. No.	Q.tà	Denominazione	Description	Désignation
				continua : Pompa comando idroguida	cnt. : Pump,driving	cnt. : Pompe
22	(A)		1	Guarnizione	Gasket	Joint
23		1423 396 M91	1	Valvola di regolazione	Valve,regulation	Valve
24	(A)		2	Guarnizione	Gasket	Joint
25	(A)		1	Guarnizione	Gasket	Joint
26		1423 403 M1	1	Molla per valvola	Spring	Ressort
27		1423 404 M1	1	Coperchio per molla	Cover	Couvercle
28		1423 416 M1	1	Sfera	Ball	Bille
29		1423 402 M1	1	Molla	Spring	Ressort
30		1423 400 M1	1	Perno guidamolla	Pin	Axe
31		1423 401 M1	1	Vite registro pressione	Screw	Vis
32	(A)		1	Guarnizione	Joint	Joint
33		1423 411 M1	2	Molla a tazza	Cup,spring	Ressort
34		1423 405 M1	1	Raccordo per valvola	Connection	Vis-raccord
35	(A)		1	Guarnizione	Gasket	Joint
36		1423 399 M1	1	Vite regolazione portata	Screw,adjusting	Vis
37		1423 417 M1	1	Dado autobloccante	Nut self-locking	Ecrou
38		1423 415 M1	1	Guarnizione per dado	Gasket	Joint
39		394 056 X1	3	Vite unione pompa	Screw,pump	Vis
40		394 841 X1	2	Vite unione pompa	Screw,pump	Vis

(A) Serviti con la kit 1423 419 M91.
(A) Serviced with the kit 1423 419 M91.
(A) Livrés avec kit 1423 419 M91.

Cilindro
Verin
Steering ram

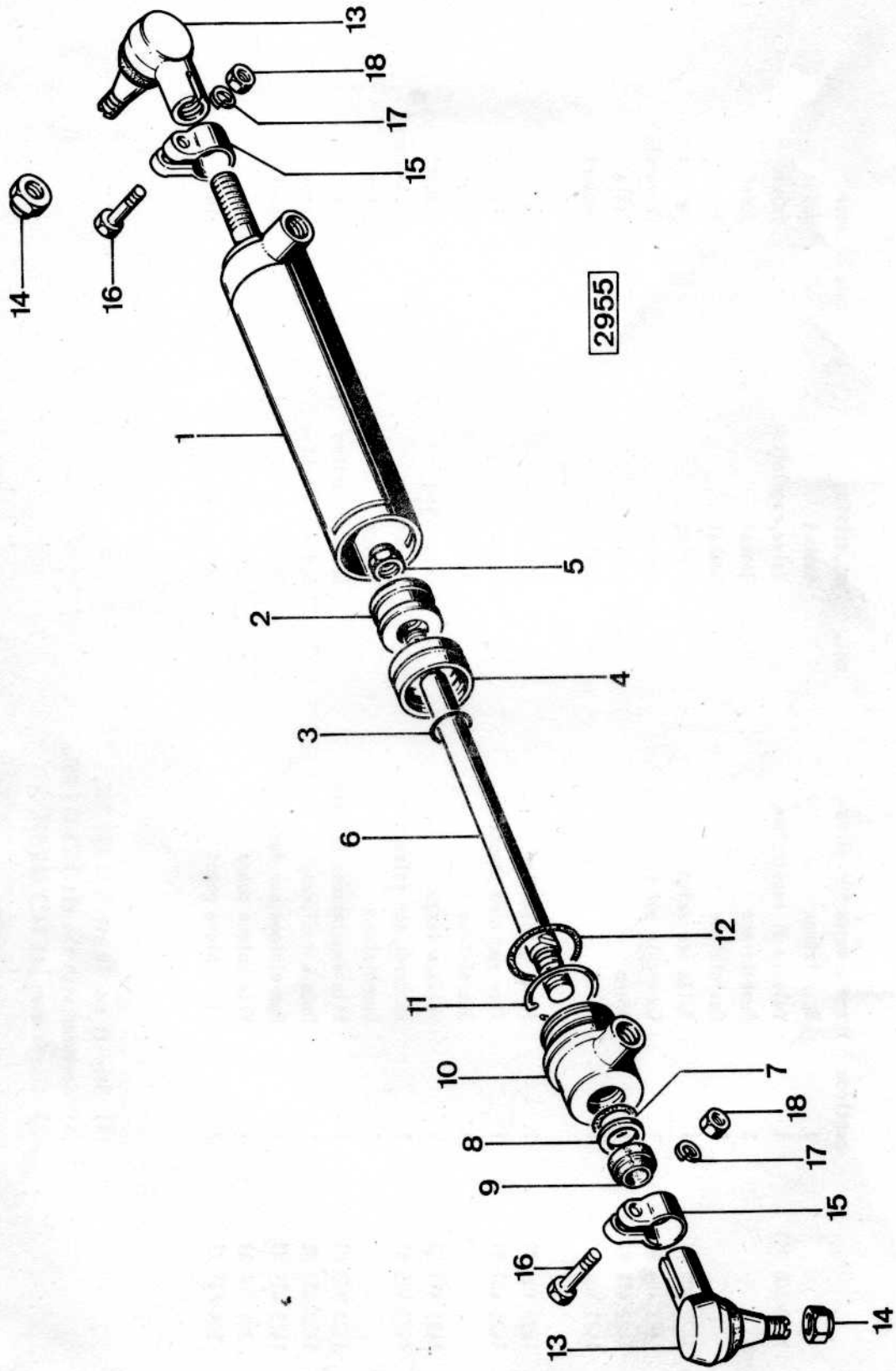

Rif. No.	Part. No.	Q.tà	Denominazione	Description	Désignation
			STERZO IDROSTATICO SOLO PER 2 R.M.	HYDROSTATIC STEERING ONLY FOR 2 WHEELS DRIVE	DIRECTION HYDROSTATIQUE SEUL.POUR 2 ROUES MOTRICES
	1424 677 M91	1	Cilindro di sterzo completo	Steering ram assy	Vérin compl.
1	1424 681 M91	1	Corpo cilindro	Body	Corps
2	1424 680 M1	1	Pistone	Piston	Piston
3	393 397 X1	1	Anello di tenuta	Seal,oil	Joint d'étancheitée
4	1424 472 M1	1	Guarnizione per pistone	Gasket	Joint
5	1441 493 X1	1	Dado fiss.pistone	Nut	Ecrou
6	1424 679 M1	1	Asta per pistone	Piston rod	Tige de piston
7	393 397 X1	1	Anello di tenuta	Seal,oil	Joint d'étancheitée
8	392 073 X1	1	Anello di sostegno	Ring	Support
9	392 064 X1	1	Anello parapolvere	Gasket	Joint
10	1424 678 M1	1	Testa cilindro	Compression packing	Presse étoupe
11	1424 470 M1	1	Anello di arresto	Clip	Jonc
12	1441 987 X1	1	Anello di tenuta	Seal,oil	Joint d'étancheitée
	1809 676 M91	2	Snodo sferico per cilindro	Ball,socket	Rotule.
13	1809 496 M1	2	Snodo	Ball	Rotule
14	1809 677 M1	2	Dado	Nut	Ecrou
15	182 304 M1	2	Fascetta fiss.snodo	Clip	Collier
16	339 246 X1	2	Vite fiss.fascetta	Setscrew	Vis
17	339 376 X1	2	Rosetta elastica	Washer,spring	Rondelle grower
18	339 402 X1	2	Dado	Nut	Ecrou

Cilindro
Verin
Steering ram

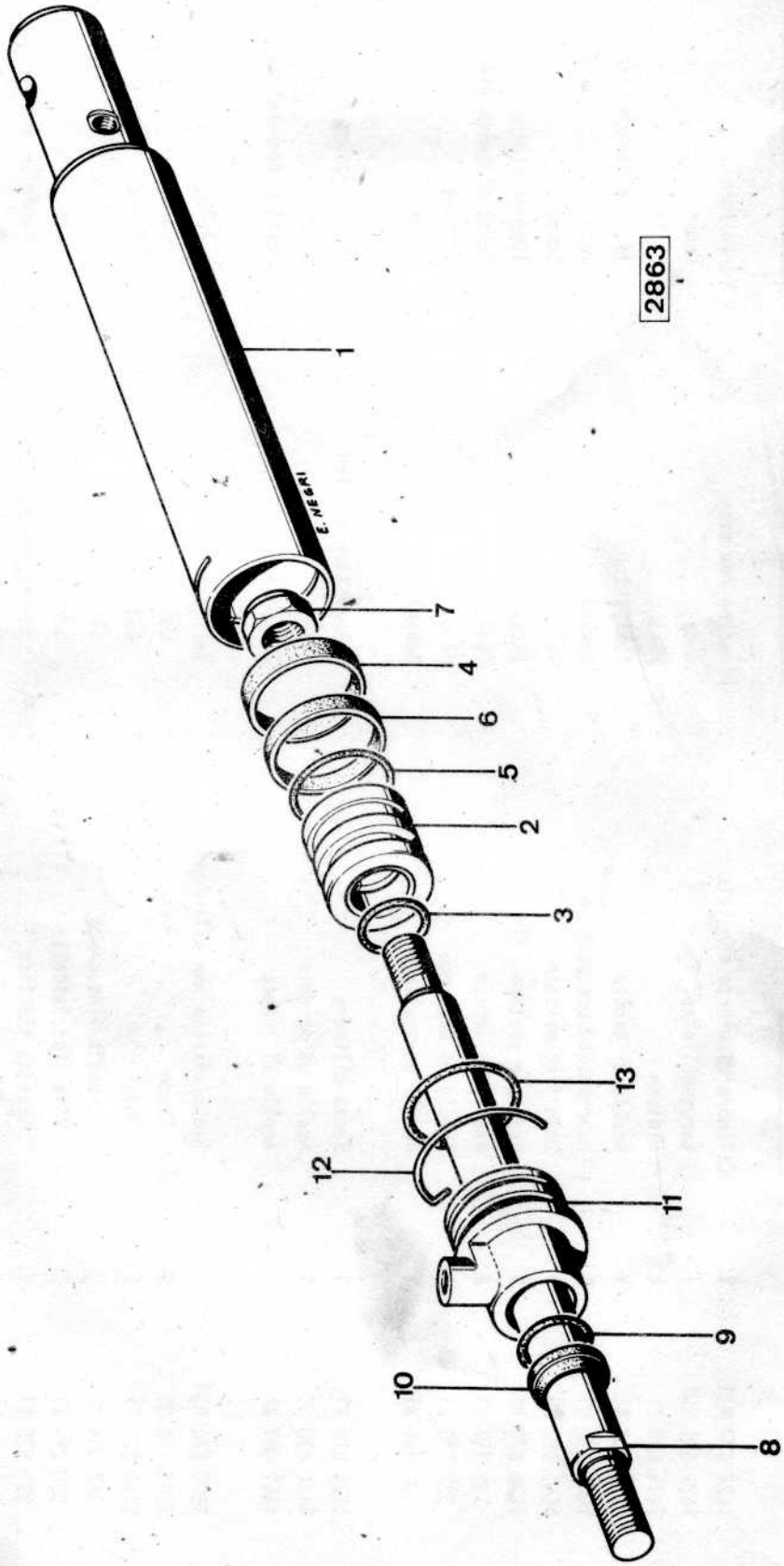

Rif. No.	Part. No.	Q.tà	Denominazione	Description	Désignation
			STERZO IDROSTATICO SOLO PER 4 R.M.	HYDROSTATIC STEERING ONLY FOR 4 WHEELS DRIVE	DIRECTION HYDROSTATIQUE SEUL. POUR 4 ROUES MOTRICES
	1748 133 M92	1	Cilindro di sterzo completo	Steering ram assy	Vérin de compl.
1	1748 134 M91	1	Corpo cilindro	Body	Corps
2	1606 844 M1	1	Pistone	Piston	Piston
3	1442 527 X1	1	Anello di tenuta	Seal,oil	Joint d'étancheitée
4	1033 681 M1	1	Pattino di guida	Bush	Bague
5	1026 516 M1	1	Anello di tenuta	Seal,oil	Joint d'étancheitée
6	1606 780 M1	1	Guarnizione	Gasket	Joint
7	1442 526 X1	1	Dado fiss.pistone	Nut	Ecrou
8	1748 137 M1	1	Asta per pistone	Piston rod	Tige de piston
9	1605 370 M1	1	Anello di tenuta	Seal,oil	Joint d'étancheitée
10	1441 847 X1	1	Guarnizione	Gasket	Joint
11	1748 139 M1	1	Testa cilindro	Compression packing	Presse étoupe
12	1748 141 M1	1	Anello di arresto	Clip	Jonc
13	1442 528 X1	1	Anello di tenuta	"O" Ring	Joint torique

Assale anteriore
Front axle
Essieu avant

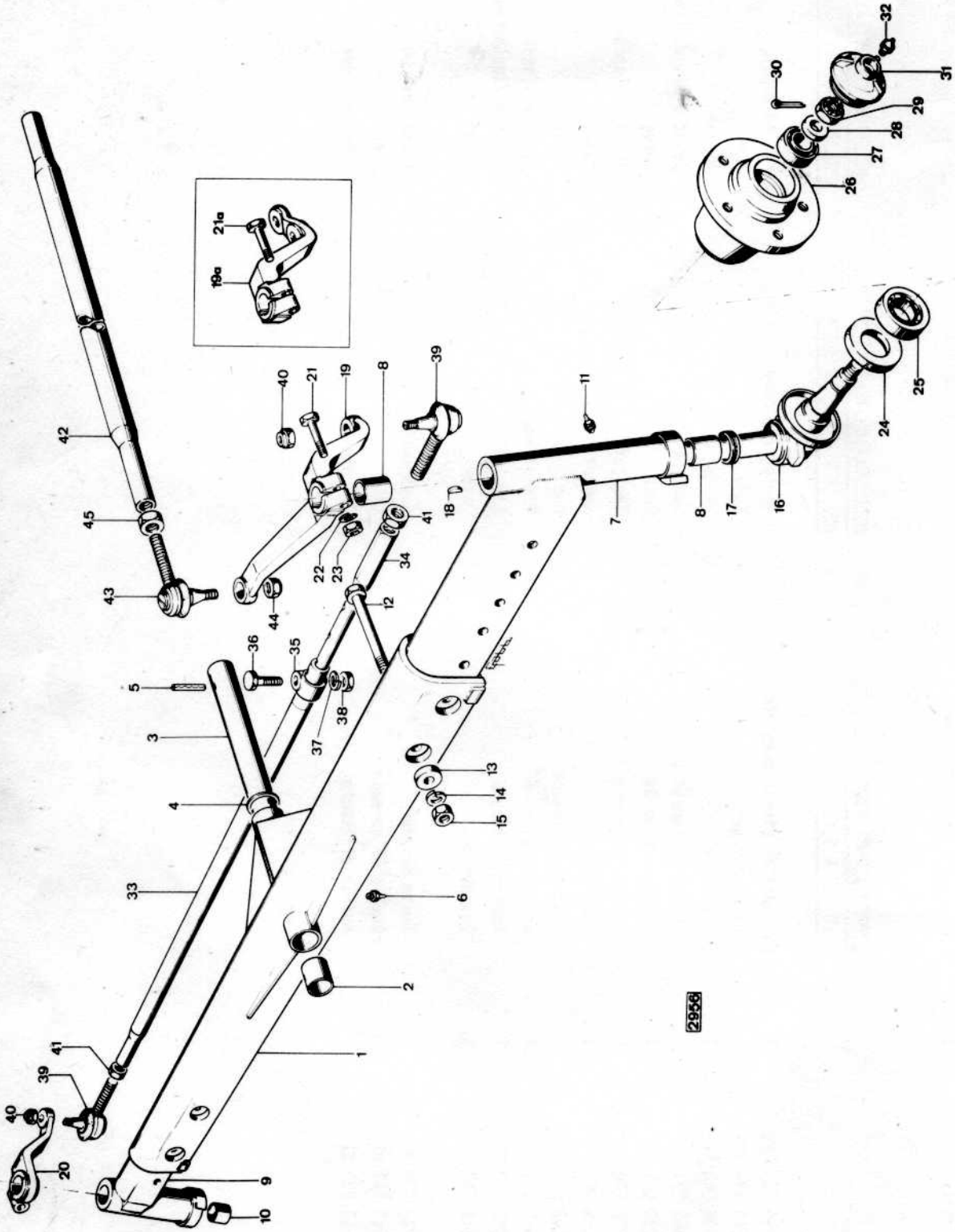

Rif. No.	Part. No.	Q.tà	Denominazione	Description	Désignation
			TRATTRICI 2 R.M.	2 WHEELS DRIVE TRACTORS	TRACT. A 2 ROUES MOTRICES
1	1424 488 M91	1	Assale anteriore	Front axle	Essieu avant
2	1423 636 M1	2	Boccola per assale anteriore	Bush	Bague
3	1423 630 M1	1	Perno per assale anteriore	Pin	Axe
4	1423 631 M1	2	Ralla per perno	Washer	Rondelle
5	390 949 X1	1	Spina elastica fiss.perno	Pin	Goupille
6	339 608 X1	1	Ingrassatore	Lubricator	Graisseur
7	1423 632 M91	1	Estremità scorrevole sinistra	Arm,sliding L.H.	Bras extensible gauche
8	1423 636 M1	2	Boccola per estremità	Bush	Bague
			per le trattr.fino al n°	up to tract.n°	jusqu'au tract.n°
7	1424 591 M91	1	Estremità scorrevole sinistra	Arm,sliding L.H.	Bras extensible gauche
8	975 208 M1	2	Boccola per estremità	Bush	Bague
			per le trattr.dal n°	from tract.n°	de tract.n°
9	1423 640 M91	1	Estremità scorrevole destra	Arm,sliding R.H.	Bras extensible droit
10	1423 636 M1	2	Boccola per estremità	Bush	Bague
			per le trattr.fino al n°	up to tract.n°	jusqu'au tract.n°
9	1424 592 M91	1	Estremità scorrevole destra	Arm,sliding R.H.	Bras extensible droit
10	975 208 M1	2	Boccola per estremità	Bush	Bague
			per le trattr.dal n°	from tract.n°	de tract.n°
11	339 608 X1	2	Ingrassatore	Lubricator	Graisseur
12	392 633 X1	4	Vite fiss.estremità	Setscrew	Vis
13	1822 489 M91	4	Rosetta di centraggio	Washer	Rondelle
14	391 414 X1	4	Rosetta elastica	Washer,spring	Rondelle grower

Rif. No.	Part. No.	Q.tà	Denominazione	Description	Désignation
15	1440 202 X1	4	Dado	Nut	Ecrou
16	1423 646 M91	2	Fusello	Sprindle	Fusée
17	1442 561 X1	2	Cuscinetto reggispinta per le trattr.fino al n°	Bearing up to tract.n°	Roulement jusqu'au tract.n°
16	1424 578 M91	2	Fusello	Spindle	Fusée
17	392 060 X1	2	Cuscinetto reggispinta per le trattr.dal n°	Bearing from tract.	Roulement de tract.n°
18	393 116 X1	2	Linguetta per fusello	Key	Clavette
19	1423 652 M1	1	Leva doppia per fusello sinistro per le trattr.fino al n°	Lever dual L.H. up to tract.n°	Levier double gauche jusqu'au tract.n°
19	1424 583 M1	1	Leva doppia per fusello sinistro per le trattr.dal n° con sterzo meccanico	Lever dual L.H. from tract.n° with shuttle steering	Levier double gauche de tract.n° avec direction mecanique
19a	1424 492 M1	1	Leva doppia per fusello sinistro con sterzo idrostatico	Lever dual L.H. with hydrostatic steering	Levier double gauche avec direction hydrostatique
20	1423 653 M1	1	Leva fusello destro per le trattr.fino al n°	Lever R.H. up to tract.n°	Levier droite jusqu'au tract.n°
20	1424 584 M1	1	Leva fusello destro per le trattr.dal n°	Lever R.H. from tract.n°	Levier droite de tract.n°
21	390 690 X1	2	Vite fiss.leve	Setscrew	Vis
22	1440 315 X1	2	Rosetta elastica	Washer,spring	Rondelle grower
23	1440 088 X1	2	Dado con sterzo meccanico	Nut with shuttle steering	Ecrou avec direction mecanique

Printed in Italy

1424 313 M2 - Issue 1-11/76

Rif. No.	Part. No.	Q.tà	Denominazione	Description	Désignation
21a	1441 938 X1	1	Vite fiss. leva fusello sinistro	Setscrew	Vis
21	390 690 X1	1	Vite fiss.leva fusello destro	Setscrew	Vis
22	1440 315 X1	1	Rosetta elastica	Washer,spring	Rondelle grower
23	1440 088 X1	1	Dado con sterzo idrostatico	Nut with hydrostatic steering	Ecrou avec direction hydrostatique
24	394 014 X1	2	Anello di tenuta	Seal,oil	Joint d'étancheitée
25	339 394 X1	2	Cuscinetto interno	Bearing inner	Roulement intérieur
26	1423 655 M1	2	Mozzo per ruote anteriori	Hub	Moyeu
27	339 393 X1	2	Cuscinetto esterno	Bearing outer	Roulement extérieur
28	390 975 X1	2	Rosetta di spallamento	Washer,thrust	Rondelle
29	1440 252 X1	2	Dado ad intagli	Lock nut	Ecrou
30	391 423 X1	2	Copiglia	Pin,split	Goupille fendue
31	1433 401 M1	2	Coperchio per mozzi	Cover	Couvercle
32	339 608 X1	2	Ingrassatore	Lubricator	Graisseur
33	982 074 M1	1	Barra accoppiamento leve fuselli	Rod tie assembly	Barre d'accouplement
34	978 149 M1	1	Asta registro barra	Rod adjustable	Barre d'accouplement
35	974 353 M1	1	Fascetta per barra	Clip	Collier
36	339 403 X1	1	Vite fiss.fascetta	Setscrew	Vis
37	1440 315 X1	1	Rosetta elastica	Washer,spring	Rondelle grower
38	1440 088 X1	1	Dado	Nut	Ecrou
39	1821 234 M91	2	Snodo sferico per barra	Ball,socket	Rotule
40	393 565 X1	2	Dado fiss.snodo	Nut	Ecrou
41	392 817 X1	2	Dado per snodo	Nut	Ecrou

Rif. No.	Part. No.	Q.tà	Denominazione	Description	Désignation
42	1423 624 M1	1	Tirante longitudinale	Rod	Tringle
43	1821 234 M91	2	Snodo sferico per tirante	Ball,socket	Rotule
44	393 565 X1	2	Dado fiss.snodo	Nut	Ecrou
45	392 817 X1	2	Dado per snodo	Nut	Ecrou

Assale trazione anteriore
Front axle - 4 wheel drive
Trompette avant - 4 roues motrices

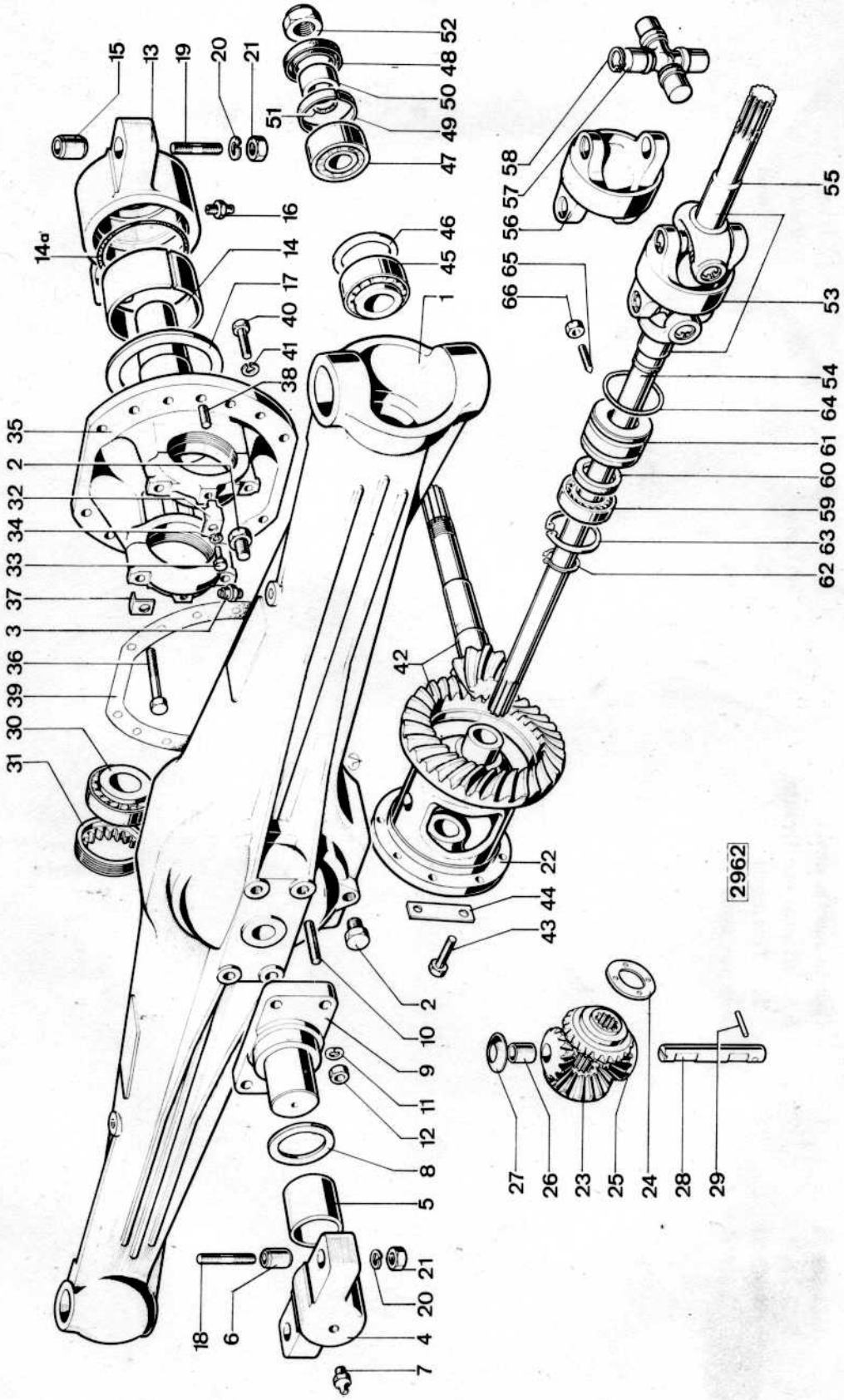

Rif. No.		Part. No.	Q.tà	Denominazione	Description	Désignation
				TRATTRICI 4 R.M.	4 WHEELS DRIVE TRACTORS	TRACT.4 ROUES MOTRICES
1		1823 541 M2	1	Assale anteriore	Front axle	Essieu avant
2		392 735 X1	3	Tappo livello e scarico olio	Plug,level drain	Bouchon level et vidange
3		1823 603 M91	1	Tappo sfiatatoio	Breather plug	Bouchon reniflard
4		1824 239 M91	1	Sopporto assale (anteriore)	Support (front)	Support (avant)
5		1823 570 M2	1	Boccola per sopporto	Bush	Bague
6		1823 569 M1	2	Boccola di riferimento	Bush,insert	Bague
7		339 608 X1	1	Ingrassatore	Lubricator	Graisseur
8		1823 571 M1	1	Anello di spallamento	Ring,thrust	Rondelle de butée
9		1823 542 M1	1	Perno per sopporto anteriore	Pin	Axe
10		974 545 M1	4	Vite prig.fiss.perno	Stud	Goujon
11		1440 316 X1	4	Rosetta elastica	Washer,spring	Rondelle grower
12		1440 223 X1	4	Dado	Nut	Ecrou
13		1824 240 M94	1	Sopporto assale (posteriore)	Support (rear)	Support (arrière)
14	(A)	1424 894 M1	1	Boccola per sopporto	Bush	Bague
14a		392 020 X1	1	Anello di tenuta	Seal,oil	Joint d'étancheitée
15		1823 569 M1	2	Boccola di riferimento	Bush,insert	Bague
16		339 608 X1	1	Ingrassatore	Lubricator	Graisseur
17		1823 572 M1	1	Anello di spallamento	Ring,thrust	Rondelle de butée
18		394 251 X1	2	Vite prig.fiss.assale(anteriore)	Stud (front)	Goujon (avant)
19		394 252 X1	2	Vite prig.fiss.assale(posteriore)	Stud (rear)	Goujon (arrière)
20		1440 317 X1	4	Rosetta elastica	Washer,spring	Rondelle grower
21		392 335 X1	4	Dado	Nut	Ecrou

Printed in Italy

1424 831 M1 - Issue 1-2/76

Rif. No.	Part. No.	Q.tà	Denominazione	Description	Désignation
	1824 241 M92	1	Gruppo scatola differenziale	Differential case	Différentiel compl.
22	1823 551 M1	1	Scatola differenziale	Case,differential	Boîtier différentiel
23	1823 554 M1	2	Ingranaggio planetario	Gear,differential	Planétaire
24	1823 586 M1	2	Disco reggispinta planetari	Washer,thrust	Rondelle poussée
25	1823 552 M91	2	Ingranaggio satellite completo	Pinion differential	Satellite
26	973 917 M1	2	Boccola per ingranaggi	Bush	Bague
27	1823 587 M1	2	Piastra reggispinta per satelliti	Plate,thrust	Rondelle poussée
28	1823 589 M2	1	Perno per satelliti	Pin	Axe
29	339 349 X1	1	Spina fiss.perno	Pin	Goupille
30	339 440 X1	2	Cuscinetto a rulli conici per scat.diff.	Bearing taper rollers	Roulement boîtier
31	1823 550 M2	2	Ghiera registro cuscinetto	Retainer	Ecrou de roulement
32	1823 577 M1	2	Piastrina fermo ghiera	Washer,shakeproof	Rondelle frein
33	339 124 X1	2	Vite fiss.piastrina	Setscrew	Vis
34	1440 313 X1	2	Rosetta elastica	Washer,spring	Rondelle grower
35	1824 244 M91	1	Sopporto scatola differenziale	Support	Support
36	1441 473 X1	4	Vite fiss.cavallotti	Setscrew	Vis
37	1442 553 X1	4	Piastrina di sicurezza	Safety plate	Rondelle suretée
38	393 596 X1	2	Spina riferimento sopporto	Dowel	Téton
39	1823 574 M1	1	Guarnizione per sopporto	Gasket	Joint
40	1441 244 X1	12	Vite fiss.sopporto	Setscrew	Vis
41	1440 315 X1	12	Rosetta elastica	Washer,spring	Rondelle grower
42	1423 661 M91	1	Coppia conica 8/33	Crown wheel & pin.8/33	Couronne et pignon 8/33
43	1442 557 X1	8	Vite fiss.corona conica	Setscrew	Vis
44	1823 590 M1	4	Piastrina di sicurezza	Safety plate	Platte suretée

Printed in Italy

1424 831 M1 - Issue 1-2/76

Rif. No.	Part. No.	Q.tà	Denominazione	Description	Désignation
45	390 876 X1	1	Cuscinetto ant.a rulli con.per pign.	Bearing,pinion	Roulement pilote
46	1823 578 M1	X	Spessore reg.pignone (mm.0,15)	Shim 0,15mm.	Cale 0,15mm.
	1823 579 M1	X	Spessore reg.pignone (mm.0,3)	Shim 0,3mm.	Cale 0,3mm.
	1823 580 M1	X	Spessore reg.pignone (mm.0,5)	Shim 0,5mm.	Cale 0,5mm.
	1823 581 M1	X	Spessore reg.pignone (mm.0,7)	Shim 0,7mm.	Cale 0,7mm.
47	1820 418 M1	1	Cuscinetto post.a rulli con.per pign.	Bearing,rear	Roulement arrière
48	394 602 X1	1	Anello di tenuta	Seal,oil	Joint d'étancheitée
49	1823 576 M1	1	Distanziale per anello di tenuta	Spacer	Entretoise
50	1423 664 M1	1	Distanziale	Spacer	Entretoise
51	1442 219 X1	1	Anello di tenuta	Seal,oil	Joint d'étancheitée
52	392 838 X1	1	Dado fiss.pignone	Nut	Ecrou
53	1823 556 M91	2	Semiasse con snodo	Axle shaft ball joint	Axe essieu rotule art.
54	1423 442 M1	2	Semiasse interno	Axle shaft inner	Demi essieu intérieur
55	1423 441 M1	2	Semiasse esterno	Axle shaft outer	Demi essieu extérieur
56	1423 443 M1	2	Snodo per semiassi	Ball joint	Rotule d'articulation
57	1423 444 M1	4	Crocera per snodi	Star wheel	Croisillon
58	1423 445 M1	8	Anello elastico arresto crocere	Circlip	Circlip
59	390 984 X1	2	Cuscinetto per semiasse	Bearing	Roulement
60	394 601 X1	2	Anello di tenuta	Seal,oil	Joint d'étancheitée
61	1823 555 M1	2	Scatola porta cuscinetto	Housing,holder	Carter roulement
62	339 469 X1	2	Anello elastico	Circlip	Circlip
63	1440 479 X1	2	Anello elastico	Circlip	Circlip
64	1441 885 X1	2	Anello di tenuta per scatola	Seal,oil	Joint d'étancheitée
65	394 678 X1	2	Vite fermo scatola	Wire-stop	Fil de fer

Rif. No.	Part. No.	Q.tà	Denominazione	Description	Désignation
66	394 367 X1	2	Dado	Nut	Ecrou

(A) Fornire la boccola 1424 894 M1 e l'anello 392 020 X1 accoppiati.
(A) Service the bush 1424 894 M1 and the ring 392 020 X1 as a pair only.
(A) Livrer la bague 1424 894 M1 et la bague 392 020 X1 en couple seulement.

Fusi a snodo
Front axle (control) - 4 wheel drive
Essieu avant (commande) - 4 roues motrices

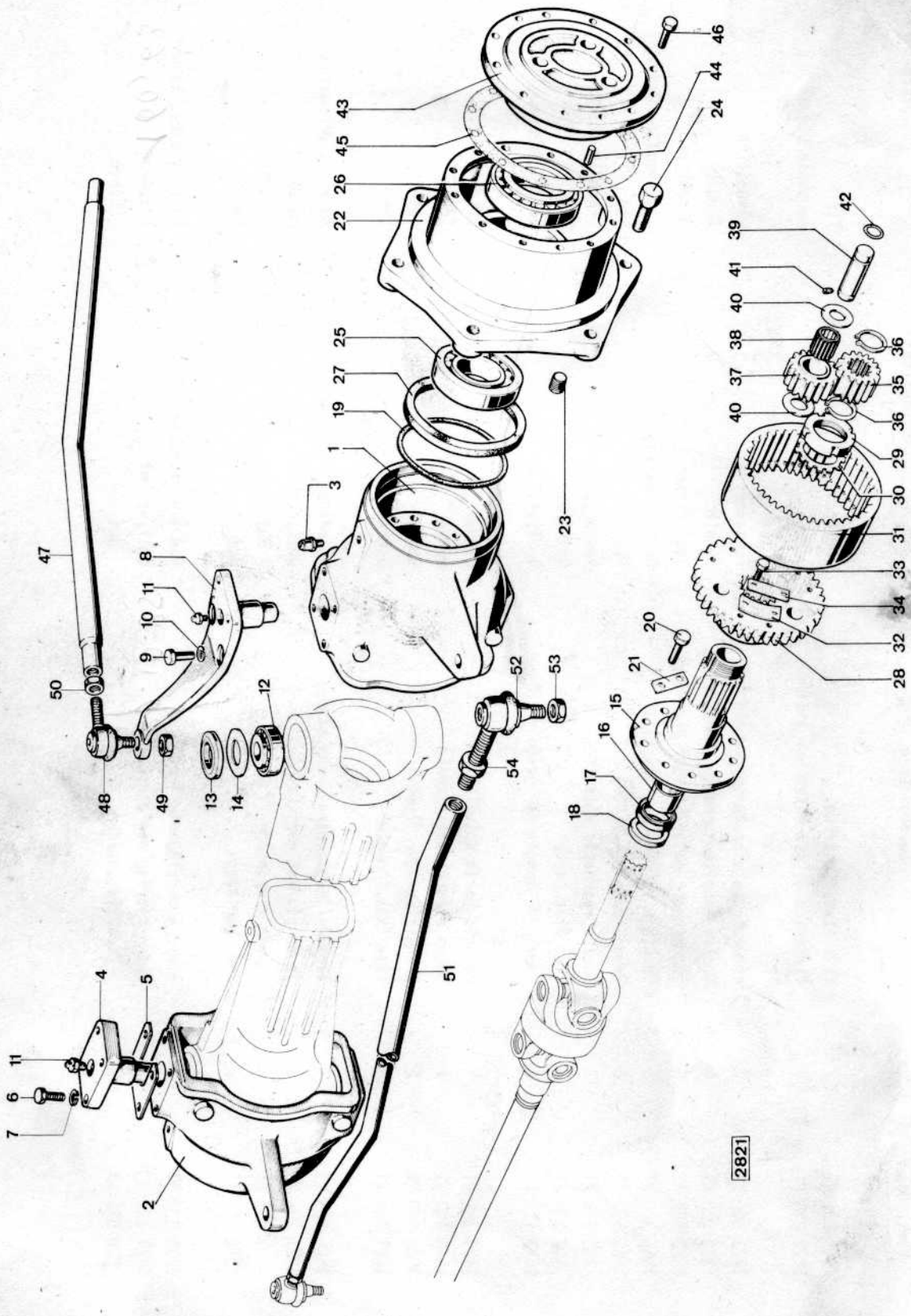

Rif. No.		Part. No.	Q.tà	Denominazione	Description	Désignation
				TRATTRICI 4 R.M.	4 WHEELS DRIVE TRACTORS	TRACT. A' 4 ROUES MOTRICES
1	(A)	1424 889 M1	1	Snodo sinistro per assale	Socket ball L.H.	Rotule gauche
2		1823 557 M1	1	Snodo destro per assale	Socket ball R.H.	Rotule droite
3		1823 603 M91	2	Sfiatatoio per snodi	Breather	Renifleur
4		1823 560 M1	3	Perno sterzo per snodi con sterzo meccanico	Pin with shuttle steering	Axe avec direction mecanique
		1823 560 M1	4	Perno sterzo per snodi con sterzo idrostatico	Pin with hydrostatic steering	Axe avec direction hydrostatique
5		1823 592 M1	X	Spessore per perni (mm.0,3)	Shim 0,3mm.	Cale 0,3mm.
		1823 593 M1	X	Spessore per perni (mm.0,5)	Shim 0,5mm.	Cale 0,5mm.
		1823 594 M1	X	Spessore per perni (mm.0,7)	Shim 0,7mm.	Cale 0,7mm.
6		1441 244 X1	12	Vite fiss.perni	Setscrew	Vis
7		1440 315 X1	12	Rosetta elastica con sterzo meccanico	Washer,spring with shuttle steering	Rondelle grower avec direction mecanique
		1441 244 X1	16	Vite fiss.perni	Setscrew	Vis
		1440 315 X1	16	Rosetta elastica con sterzo idrostatico	Washer,spring with hydrostatic steering	Rondelle grower avec direction hydrostatique
8		1423 665 M1	1	Leva per fusello sinistro	Arm,spindle L.H.	Bras gauche
9		1441 226 X1	4	Vite fiss.leva	Setscrew	Vis
10		1440 315 X1	4	Rosetta elastica con sterzo meccanico	Washer,spring with shuttle steering	Rondelle grower avec direction mecanique
11		1440 838 X1	4	Ingrassatore	Lubricator	Graisseur
12		1442 550 X1	4	Cuscinetto per perni	Bearing	Roulement
13		1823 575 M1	4	Anello protezione per perni	Ring,guard	Protéction

Fig 12 Roulement Timken N. 32305

Rif. No.		Part. No.	Q.tà	Denominazione	Description	Désignation
14		392 734 X1	4	Rondella per anello	Washer	Rondelle
15		1824 251 M91	2	Fusello sostegno ruote	Spindle	Fusée
16		1823 602 M1	2	Boccola per fuselli	Bush	Bague
17		394 603 X1	2	Anello di tenuta	Seal,oil	Joint d'étancheitée
18		1823 595 M1	2	Protezione per anello di tenuta	Guard	Protéction
19		1442 554 X1	1	Anello di tenuta	Seal,oil	Joint d'étancheitée
20		1441 243 X1	20	Vite fiss.fusello	Setscrew	Vis
21		1823 596 M1	10	Piastrina di sicurezza	Tabwasher	Rondelle
22	(B)	1423 782 M2	2	Mozzo per ruota	Hub	Moyeu
23		392 735 X1	2	Tappo per mozzi	Plug	Bouchon
24		1823 598 M1	12	Colonnetta fiss.ruote	Bolt	Boulon
25		391 337 X1	2	Cuscinetto per mozzi	Bearing	Roulement
26		391 336 X1	2	Cuscinetto per mozzi	Bearing	Roulement
27		394 605 X1	2	Anello di tenuta per mozzi	Seal,oil	Joint d'étancheitée
				per le trattr.fino al n° 2210208	up to tract.n° 2210208	jusqu'au tract.n° 2210208
		395 527 X1	2	Anello di tenuta per mozzi	Seal,oil	Joint d'étancheitée
				per le trattrici dal n° 2210209	from tract.n° 2210209	de tract.n° 2210209
28		1823 563 M1	2	Ingranaggio porta corona	Crown carreir	Porte couronne
29		1442 559 X1	2	Ghiera bloccaggio ingranaggio	Notched nut	Ecrou cannelée
30		1442 534 X1	2	Rosetta di sicurezza per ghiera	Safety washer	Rondelle blocage
31		1823 564 M2	2	Corona a dentatura interna	Crown	Couronne
32		1823 601 M1	6	Piastrina arresto corona	Plate,stop	Plaquette stop

Printed in Italy

1424 313 M2 - Issue 1-11/76

Rif. No.	Part. No.	Q.tà	Denominazione	Description	Désignation
33	391 894 X1	12	Vite fiss.piastrina	Setscrew	Vis
34	1823 600 M1	6	Piastrina di sicurezza per viti	Safety washer	Rondelle sureté
35	1823 566 M1	2	Ingranaggio planetario per riduttori	Planetary	Planétaire
36	339 322 X1	4	Anello elastico arresto planetari	Circlip	Circlip
37	1823 567 M2	6	Ingranaggio satellite per riduttori	Gear pinion	Satellite
38	1442 549 X1	6	Gabbia a rullini per satelliti	Needle bearing	Roulement à aiguilles
39	1823 591 M1	6	Perno porta satelliti	Pin	Axe
40	392 733 X1	12	Anello rasamento satelliti	Washer,plain	Rondelle platte
41	392 539 X1	6	Vite fiss.perno	Setscrew	Vis
42	1441 119 X1	6	Anello di tenuta per perno	Seal,oil	Joint d'étancheitée
43	1423 781 M1	2	Flangia porta satelliti	Flange	Bride
44	1440 690 X1	4	Spina riferimento flangia	Dowel	Téton
45	1823 599 M1	2	Guarnizione per flangia	Gasket	Joint
46	1441 134 X1	20	Vite fiss.flangia	Setscrew	Vis
47	1424 425 M1	1	Tirante longitudinale com.sterzo	Steering,drag link	Barre de direction
48	1821 234 M91	2	Snodo sferico per tirante	Ball,socket	Rotule
49	393 565 X1	2	Dado fiss.snodo	Nut	Ecrou
50	392 817 X1	2	Dado per snodo	Nut	Ecrou
51	1823 597 M1	1	Barra accoppiamento fuselli	Rod tie assembly	Barre d'accouplement
52	1821 234 M91	2	Snodo sferico per barra 29-10-85	Ball,socket	-2- Rotule 160,63 TTC
53	393 565 X1	2	Dado fiss.snodo	Nut	Ecrou

Printed in Italy

1424 313 M2 - Issue 1-11/76

Rif. No.	Part. No.	Q.tà	Denominazione	Description	Désignation
54	392 817 X1	2	Dado per snodo	Nut	Ecrou

(A) Per le trattrici anteriori al n° 1424 889 M1 con lo snodo 1617 826 M91. — fornire la scatola

(A) For tract.prior to serial n° 1424 889 M1 with the socket 1617 826 M91. — service the housing

(A) Pour les tract.avant le numero de série 1424 889 M1 avec la rotule 1617 826 M91. — liver la boîte

(B) Per le trattrici anteriori al n° 2210209 1423 782 M2 con n°1 395 527 X1. — fornire il mozzo

(B) For tract.prior to serial n° 2210209 1423 782 M2 with n°1 395 527 X1. — service the hub

(B) Pour les tract.avant le numero de série 2210209 1423 782 M2 avec n°1 395 527 X1. — livrer le moyeu

Trasmissione moto anteriore
Tranfer gear box - 4 wheel drive
Boite de tranfert - 4 roues motrices

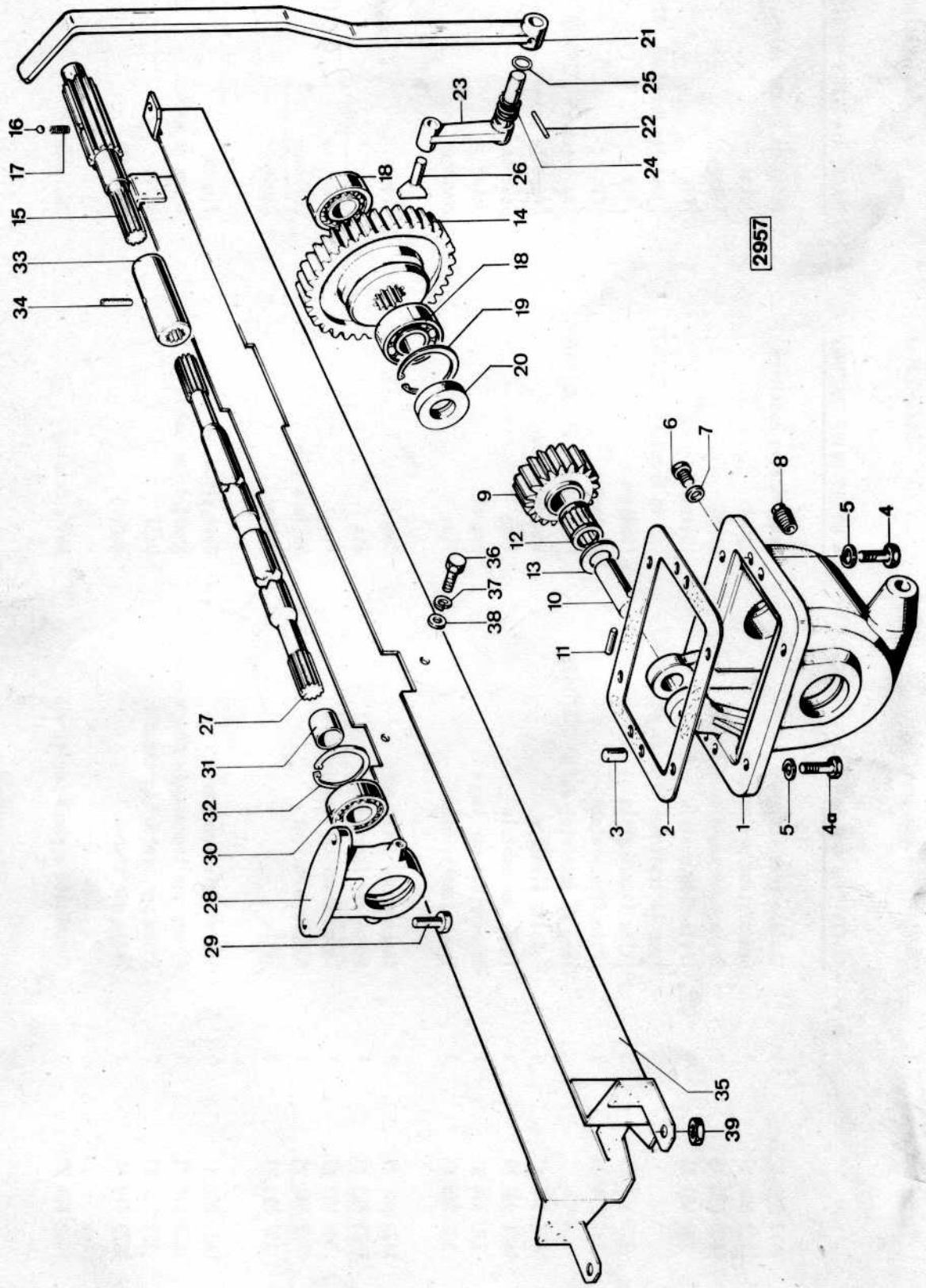

Rif. No.		Part. No.	Q.tà	Denominazione	Description	Désignation
				TRATTRICI A 4 R.M.	4 WHEELS DRIVE TRACTORS	TRACT. A 4 ROUES MOTRICES
1	(A)	1423 666 M2	1	Scatola trasmissione	Transmission housing	Boîte de transmission
2		1423 504 M1	1	Guarnizione per scatola	Gasket	Joint
3		1440 690 X1	2	Spina centraggio scatola	Dowel	Téton
4		339 451 X1	6	Vite fiss.scatola per le trattrici fino al nº 2210427	Setscrew up to tract.nº 2210427	Vis jusqu'au tract.nº 2210427
4		339 451 X1	5	Vite fiss.scatola	Setscrew	Vis
4a		339 814 X1	1	Vite fiss.scatola per le trattrici dal nº 2210428	Setscrew from tract.nº 2210428	Vis de tract.nº 2210428
5		1440 314 X1	6	Rosetta elastica	Washer,spring	Rondelle grower
6		1441 998 X1	1	Tappo per scatola	Plug	Bouchon
7		375 794 X1	1	Guarnizione per tappo	Gasket	Joint
8		392 735 X1	1	Tappo scarico olio	Plug	Bouchon
9		1423 667 M1	1	Ingranaggio intermedio	Gear	Pignon
10		1423 668 M1	1	Perno per ingranaggio	Pin	Axe
11		395 557 X1	1	Spina elastica fiss.perno	Pin	Goupille
12		1442 548 X1	1	Gabbia a rullini	Rollers cage	Rolleaux
13		392 733 X1	2	Ralla	Washer	Rondelle
14		1423 669 M1	1	Ingranaggio scorrevole	Gear,slide	Pignon
15		1423 670 M1	1	Albero per ingranaggio scorrevole	Shaft,slide gear	Arbre de pignon
16		361 030 X1	1	Sfera per scatto ingranaggio	Ball	Bille
17		1823 610 M1	1	Molla per sfera	Spring	Ressort
18		1440 494 X1	2	Cuscinetto a sfere per albero	Balls bearing	Roulement

4900 Heures

Plate 36 (1 of 3)

Printed in Italy

1424 313 M2 - Issue 1-11/76

Rif. No.	Part. No.	Q.tà	Denominazione	Description	Désignation
19	1440 479 X1	1	Anello elastico	Circlip	Circlip
20	395 555 X1	1	Anello di tenuta	Seal,oil	Joint d'étancheitée
21	1423 673 M91	1	Leva esterna com.innesto	Lever,outer	Levier extérieure
22	1441 738 X1	1	Spina elastica fiss.leva	Pin	Goupille
23	1423 671 M1	1	Leva rinvio com.innesto	Lever,rebound	Levier renvoi
24	1423 672 M1	1	Molla per leva	Spring	Ressort
25	394 923 X1	1	Anello tenuta olio per leva	Seal,oil	Joint d'étancheitée
26	974 928 M1	1	Pattino per leva rinvio	Link block	Patte
27	1423 674 M1	1	Albero trasmissione	Shaft,transmission	Arbre transmission — 4900 H.
28	1423 676 M1	1	Sopporto per albero	Support	Support
29	391 375 X1	2	Vite fiss.sopporto	Setscrew	Vis
30	339 583 X1	1	Cuscinetto per albero	Bearing	Roulement
31	1824 117 M1	1	Compensatore per cuscinetto	Bushing	Coussinet
32	1440 479 X1	1	Anello elastico	Circlip	Circlip
33	1824 119 M1	2	Manicotto collegamento albero trasm.	Sleeve,connecting	Manchon connection
34	339 248 X1	2	Spina elastica arresto manicotto	Pin	Goupille
35	1423 677 M91	1	Protezione per albero trasmissione	Guard	Protéction
36	339 282 X1	2	Vite fiss.protezione	Setscrew	Vis
37	1440 314 X1	2	Rosetta elastica	Washer,spring	Rondelle grower
38	390 734 X1	2	Rosetta	Washer	Rondelle

Printed in Italy

1424 313 M2 - Issue 1-11/76

Rif. No.	Part. No.	Q.tà	Denominazione	Description	Désignation
39	392 370 X1	2	Dado fiss.protezione	Nut	Ecrou

(A) Per le trattrici anteriori al n° 2210428 fornire la scatola
1423 666 M2 con n°1 339 814 X1.
(A) For tract.prior to serial n° 2210428 service the housing
1423 666 M2 with n°1 339 814 X1.
(A) Pour les tract.avant le numero de série 2210428 livrer la boîte
1423 666 M2 avec n°1 339 814 X1.

Ruote
Wheels
Roues

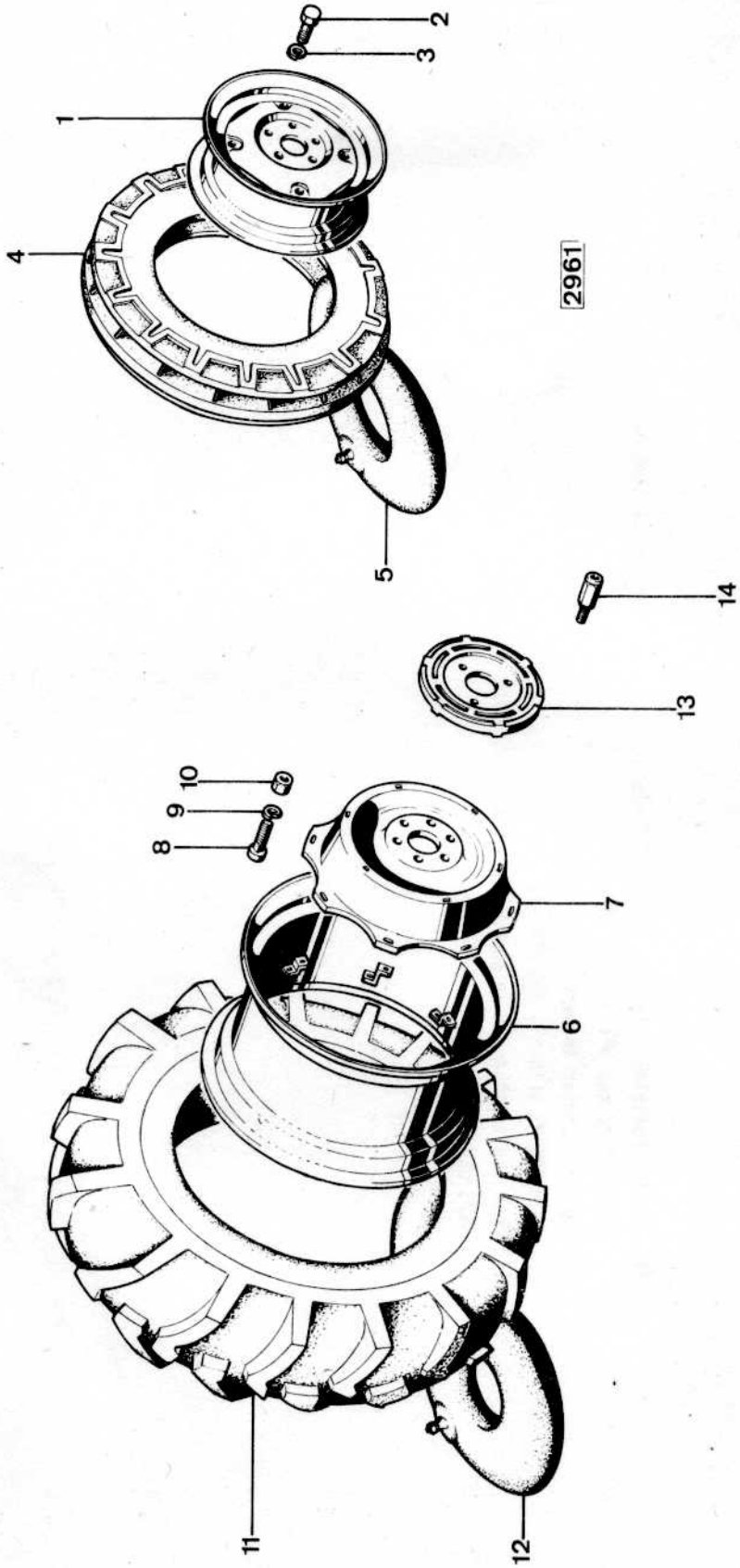

Rif. No.	Part. No.	Q.tà	Denominazione	Description	Désignation
			SOLO PER 2 R.M.	ONLY FOR 2 WHEELS DRIVE	SEUL.POUR 2 ROUES MOTRICES
1	1423 750 M91	2	Ruota anteriore per 6.50-16	Rim,front wheel 6.50-16	Roue avant 6.50-16
	1423 765 M91	2	Ruota anteriore per 7.50-16	Rim,front wheel 7.50-16	Roue avant 7.50-16
2	1441 554 X1	10	Vite fiss.ruote anteriori	Setscrew	Vis
3	1440 316 X1	10	Rosetta elastica	Washer,spring	Rondelle grower
4	1823 726 M1	2	Pneum."Tract.Agr.6.50-16"	Tyre"Tract.Agr.6.50-16"	Pneus"Tract.Agr.6.50-16"
	1423 758 M1	2	Pneum."Tract.Agr.7.50-16"	Tyre"Tract.Agr.7.50-16"	Pneus"Tract.Agr.7.50-16"
5	1823 727 M91	2	Camera d'aria per 6.50-16	Tube rear wheel tyre 6.50-16	Chambre à air 6.50-16
	1816 639 M91	2	Camera d'aria per 7.50-16	Tube rear wheel tyre 7.50-16	Chambre à air 7.50-16
6	1423 849 M91	2	Ruota posteriore per 14.9/13-28	Rim,rear wheel 14.9/13-28	Roue arrière 14.9/13-28
	1423 850 M91	2	Ruota posteriore per 14.9/13-30	Rim,rear wheel 14.9/13-30	Roue arrière 14.9/13-30
	1423 846 M91	2	Ruota posteriore per 12.4/11-36	Rim,rear wheel 12.4/11-36	Roue arrière 12.4/11-36
7	1423 843 M1	2	Disco ruote poster.per 14.9/13-28	Disc for 14.9/13-28	Flasque pour 14.9/13-28
8	394 877 X1	12	Vite fiss.disco	Setscrew	Vis
9	391 414 X1	12	Rosetta elastica	Washer,spring	Rondelle grower
10	392 400 X1	12	Dado	Nut	Ecrou
7	1423 842 M1	2	Disco ruote poster.per 14.9/13-30	Disc for 14.9/13-30	Flasque pour 14.9/13-30
	1423 844 M1	2	Disco ruote poster.per 12.4/11-36	Disc for 12.4/11-36	Flasque pour 12.4/11-36
8	395 542 X1	16	Vite fiss.dischi	Setscrew	Vis
9	1440 317 X1	16	Rosetta elastica	Washer,spring	Rondelle grower
10	395 541 X1	16	Dado	Nut	Ecrou

Rif. No.	Part. No.	Q.tà	Denominazione	Description	Désignation
11	975 228 M1	2	Pneumat."Tract.Agr.14.9/13-28"	Tyre"Tract.Agr.14.9/13-28"	Pneus"Tract.Agr.14.9/13-28"
	979 836 M1	2	Pneum."Tract.Agr.14.9/13-30"	Tyre"Tract.Agr.14.9/13-30"	Pneus"Tract.Agr.14.9/13-30"
	975 232 M1	2	Pneum."Tract.Agr.12.4/11-36	Tyre"Tract.Agr.12.4/11-36"	Pneus"Tract.Agr.12.4/11-36"
12	975 229 M91	2	Camera d'aria per 14.9/13-28	Tube rear wheel tyre 14.9/13-28	Chambre à air 14.9/13-28
	979 837 M91	2	Camera d'aria per 14.9/13-30	Tube rear wheel tyre 14.9/13-30	Chambre à air 14.9/13-30
	975 233 M91	2	Camera d'aria per 12.4/11-36	Tube rear wheel tyre 12.4/11-36	Chambre à air 12.4/11-36
13	1423 787 M1	2	Disco di zavorra per ruote post.	Disc	Flasque
14	974 398 M1	6	Colonnetta	Bolt	Boulon

Rif. No.	Part. No.	Q.tà	Denominazione	Description	Désignation
			SOLO PER 4 R.M.	ONLY FOR 4 WHEELS DRIVE	SEUL. POUR 4 ROUES MOTRICES
1	1823 639 M91	2	Ruota anteriore per 8.3/8-24 e 9.5/9-24	Rim, front wheel 8.3/8-24 and 9.5/9-24	Roue avant 8.3/8-24 et 9.5/9-24
	1823 640 M91	2	Ruota anteriore per 11.2/10-24	Rim, front wheel 11.2/10-24	Roue avant 11.2/10-24
4	1825 532 M1	2	Pneumatico 8.3/8-24	Tyre 8.3/8-24	Pneus 8.3/8-24
	1817 686 M1	2	Pneumatico 9.5/9-24	Tyre 9.5/9-24	Pneus 9.5/9-24
	979 520 M1	2	Pneumatico 11.2/10-24	Tyre 11.2/10-24	Pneus 11.2/10-24
5	1825 533 M91	2	Camera d'aria per 8.3/8-24	Tube rear wheel tyre8.3/8-24	Chambre à air 8.3/8-24
	1817 687 M91	2	Camera d'aria per 9.5/9-24	Tube rear wheel tyre 9.5/9-24	Chambre à air 9.5/9-24
	979 521 M91	2	Camera d'aria per 11.2/10-24	Tube rear wheel tyre 11.2/10-24	Chambre à air 11.2/10-24
6	1423 849 M91	2	Ruota poster.per 14.9/13-28	Rim, rear wheel 14.9/13-28	Roue arrière 14.9/13-28
	1423 850 M91	2	Ruota poster.per 14.9/13-30	Rim, rear wheel 14.9/13-30	Roue arrière 14.9/13-30
	1423 846 M91	2	Ruota posteriore per 12.4/11-36	Rim, rear wheel 12.4/11-36	Roue arrière 12.4/11-36
7	1423 843 M1	2	Disco ruote post.per 14.9/13-28	Disc for 14.9/13-28	Flasque pour 14.9/13-28
8	394 877 X1	12	Vite fiss.disco	Setscrew	Vis
9	391 414 X1	12	Rosetta elastica	Washer, spring	Rondelle grower
10	392 400 X1	12	Dado	Nut	Ecrou
7	1423 842 M1	2	Disco ruote post.per 14.9/13-30	Disc for 14.9/13-30	Flasque pour 14.9/13-30
	1423 844 M1	2	Disco ruote post.per 12.4/11-36	Disc for 12.4/11-36	Flasque pour 12.4/11-36
	395 542 X1	16	Vite fiss.dischi	Setscrew	Vis
9	1440 317 X1	16	Rosetta elastica	Washer, spring	Rondelle grower
10	395 541 X1	16	Dado	Nut	Ecrou

Rif. No.	Part. No.	Q.tà	Denominazione	Description	Désignation
11	975 228 M1	2	Pneum."Tract.Agr.14.9/13-28"	Tyre"Tract.Agr.14.9/13-28"	Pneus"Tract.Agr.14.9/13-28"
	979 836 M1	2	Pneum."Tract.Agr.14.9/13-30"	Tyre"Tract.Agr.14.9/13-30"	Pneus"Tract.Agr.14.9/13-30"
	975 232 M1	2	Pneum."Tract.Agr.12.4/11-36"	Tyre"Tract.Agr.12.4/11-36"	Pneus"Tract.Agr.12.4/11-36"
12	975 229 M91	2	Camera d'aria per 14.9/13-28	Tube rear wheel tyre 14.9/13-28	Chambre à air 14.9/13-28
	979 837 M91	2	Camera d'aria per 14.9/13-30	Tube rear wheel tyre 14.9/13-30	Chambre à air 14.9/13-30
	975 233 M91	2	Camera d'aria per 12.4/11-36	Tube rear wheel tyre 12.4/11-36	Chambre à air 12.4/11-36
13	1423 787 M1	2	Disco di zavorra per ruote post.	Disc	Flasque
14	974 398 M1	6	Colonnetta	Bolt	Boulon

Presa potenza posteriore
P.T.O. shifter mechanism
Prise de force

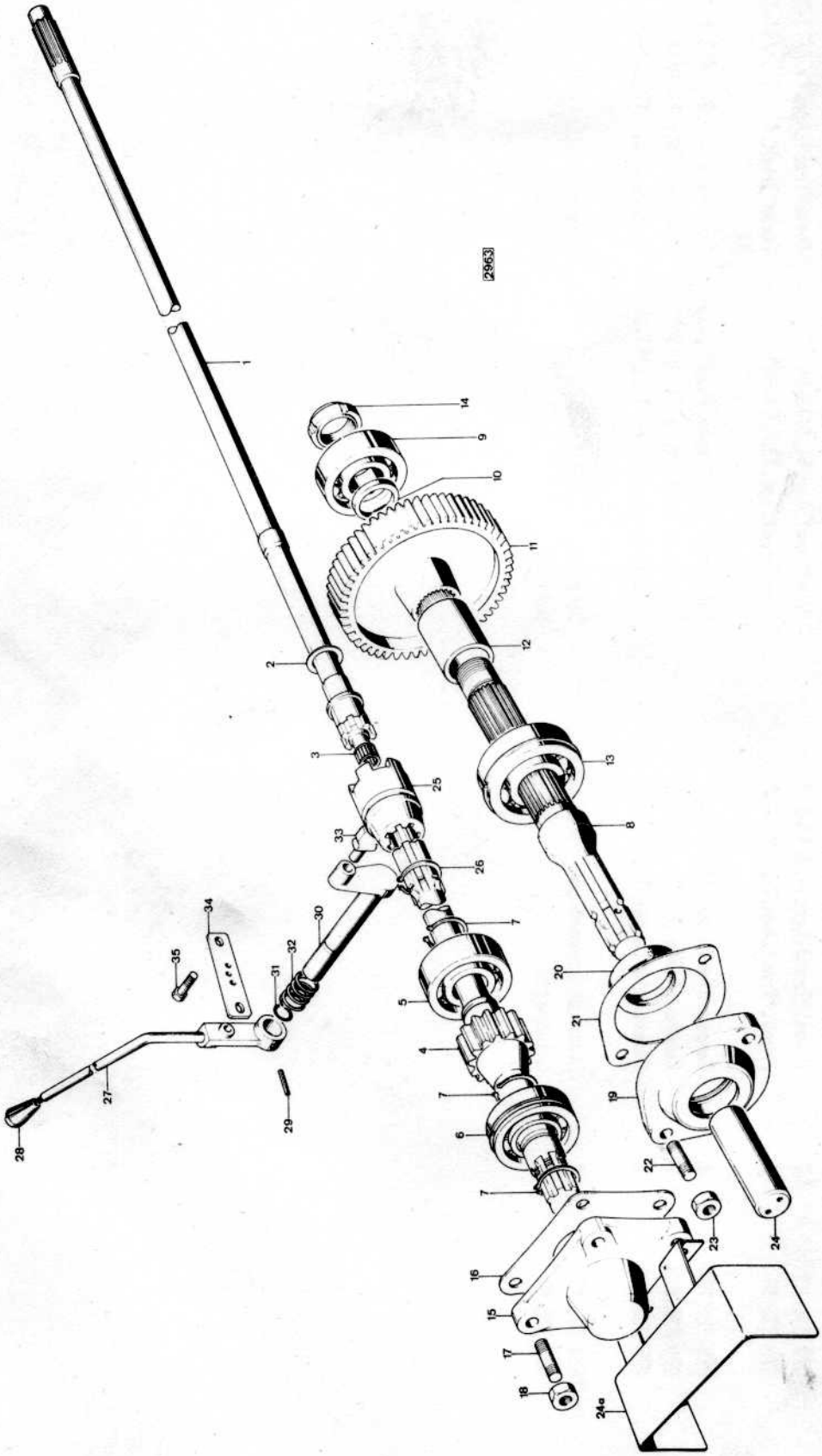

Rif. No.	Part. No.	Q.tà	Denominazione	Description	Désignation
			PRESA DI POTENZA Std.	Std. P.T.O.	P.D.F. Std.
1	1423 679 M3	1	Albero trasmittente	Shaft P.T.O. drive	Arbre prise de force
2	1423 680 M1	1	Anello di rasamento	Ring,thrust	Bague
3	1442 537 X1	1	Gabbia a rullini	Rollers cage	Rolleaux
4	1423 681 M1	1	Albero presa potenza veloce	Shaft;P.T.O. high speed	Arbre vitesse P.d.f.
5	339 436 X1	1	Cuscinetto anteriore per albero	Bearing front	Roulement antérieur
6	1440 559 X1	1	Cuscinetto posteriore per albero	Bearing rear	Roumement postérieur
7	339 469 X1	3	Anello elastico	Circlip	Circlip
8	1824 899 M1	1	Albero presa potenza normale	Shaft;std. P.T.O.	Arbre P.d.f. normal
9	339 436 X1	1	Cuscinetto anter.per albero	Bearing front	Roulement antérieur
10	1825 002 M1	1	Distanziale per cuscinetto	Spacer	Entretoise
11	1825 001 M1	1	Ingranaggio	Gear	Pignon
12	1825 000 M1	1	Distanziale per ingranaggio	Spacer	Entretoise
13	831 789 M1	1	Cuscinetto posteriore per albero	Bearing rear	Roulement postérieur
14	392 771 X1	1	Ghiera autobloccante	Nut self-locking	Ecrou
15	1825 005 M1	1	Coperchio protez.presa pot.veloce	Cover	Couvercle
16	1825 006 M1	1	Guarnizione	Gasket	Joint
17	1440 027 X1	4	Vite prig.fiss.coperchio	Stud	Goujon
18	1440 088 X1	4	Dado	Nut	Ecrou
19	1825 003 M1	1	Coperchio per presa pot.normale	Cover	Couvercle
20	1441 256 X1	1	Anello di tenuta	Seal,oil	Joint d'étancheitée
21	1825 004 M1	1	Guarnizione	Gasket	Joint

Printed in Italy

1424 831 M1 - Issue 1-2/76

Rif. No.	Part. No.	Q.tà	Denominazione	Description	Désignation
22	1440 027 X1	2	Vite prig.fiss.coperchio	Stud	Goujon
23	1440 088 X1	2	Dado	Nut	Ecrou
24	1820 430 M2	1	Protezione presa pot.normale	Guard	Protéction
24a	1424 694 M91	1	Protezione presa pot.	Guard	Protéction
25	1423 682 M1	1	Manicotto innesto presa potenza	Sleeve	Manchon
26	339 469 X1	1	Anello elastico	Circlip	Circlip
27	1423 683 M91	1	Leva com.presa pot.post.	Lever	Levier
28	973 075 M1	1	Impugnatura per leva	Knob	Foignée
29	339 071 X1	1	Spina elastica fiss.leva	Pin	Goupille
30	1423 687 M1	1	Leva rinvio com.innesto	Lever	Levier
31	1441 132 X1	1	Anello di tenuta olio per leva	Seal,oil	Joint d'étancheitée
32	974 435 M1	1	Molla per leva rinvio	Spring	Ressort
33	974 436 M1	1	Pattino	Plunger	Piston
34	1423 686 M1	1	Selettore per leva com.innesto	Selector,shifter	Sélecteur
35	339 123 X1	2	Vite fiss.selettore	Setscrew	Vis

Presa potenza posteriore 540/1000 giri
540/1000 R.P.M. P.T.O. rear drive
Prise de force 540/1000 T.P.M.

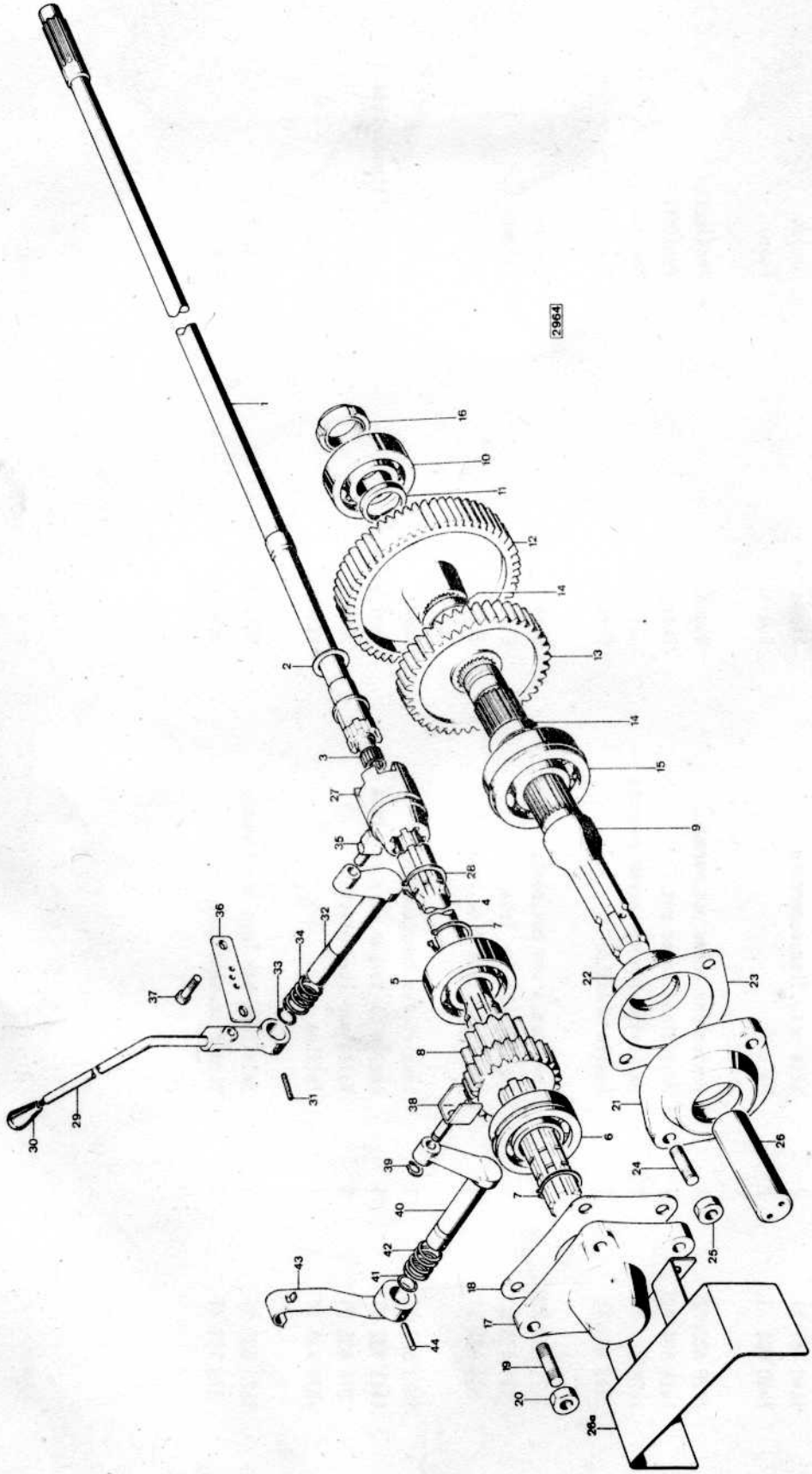

Rif. No.	Part. No.	Q.tà	Denominazione	Description	Désignation
			PRESA DI POTENZA 540/1000 GIRI	P.T.O. 540/1000 R.P.M.	P.D.F. 540/1000 T.P.M.
1	1423 679 M3	1	Albero trasmittente	Shaft P.T.O. drive	Arbre prise de force
2	1423 680 M1	1	Anello di rasamento	Ring, thrust	Bague
3	1442 537 X1	1	Gabbia a rullini	Rollers cage	Rolleaux
4	1423 800 M1	1	Albero presa potenza veloce	Shaft, P.T.O. high speed	Arbre vitesse P.d.f.
5	339 436 X1	1	Cuscinetto anteriore per albero	Bearing front	Roulement antérieur
6	1440 559 X1	1	Cuscinetto posteriore per albero	Bearing rear	Roulement postérieur
7	339 469 X1	4	Anello elastico	Circlip	Circlip
8	1825 484 M1	1	Ingranaggio innesto 540/1000 giri	Gear 540/1000 R.P.M.	Pignon 540/1000 T.P.M.
9	1824 899 M1	1	Albero presa potenza normale	Shaft, P.T.O. std.	Arbre P.d.f. normal
10	339 436 X1	1	Cuscinetto anteriore per albero	Bearing front	Roulement antérieur
11	1825 002 M1	1	Distanziale per cuscinetto	Spacer	Entretoise
12	1825 001 M1	1	Ingranaggio	Gear	Pignon
13	1825 485 M1	1	Ingranaggio per presa pot.1000 giri	Gear P.T.O. 1000 R.P.M.	Pignon P.d.f. 1000 T.P.M.
14	1825 486 M1	2	Distanziale per ingranaggi	Spacer	Entretoise
15	831 789 M1	1	Cuscinetto posteriore per albero	Bearing rear	Roulement postérieur
16	392 771 X1	1	Ghiera autobloccante	Lock nut	Ecrou
17	1825 005 M1	1	Coperchio protez.presa pot.veloce	Cover	Couvercle
18	1825 006 M1	1	Guarnizione	Gasket	Joint
19	1440 027 X1	4	Vite prig.fiss.coperchio	Stud	Goujon
20	1440 088 X1	4	Dado	Nut	Ecrou
21	1825 003 M1	1	Coperchio per presa pot.normale	Cover	Couvercle

Printed in Italy

1424 831 M1 - Issue 1-2/76

Rif. No.	Part. No.	Q.tà	Denominazione	Description	Désignation
22	1441 256 X1	1	Anello di tenuta	Seal,oil	Joint d'étancheitée
23	1825 004 M1	1	Guarnizione	Gasket	Joint
24	1440 027 X1	2	Vite prig.fiss.coperchio	Stud	Goujon
25	1440 088 X1	2	Dado	Nut	Ecrou
26	1820 430 M2	1	Protezione presa pot.normale	Guard	Protéction
26a	1424 694 M91	1	Protezione presa pot.	Guard	Protéction
27	1423 682 M1	1	Manicotto innesto presa potenza	Sleeve	Manchon
28	339 469 X1	1	Anello elastico	Circlip	Circlip
29	1423 683 M91	1	Leva comando presa pot.post.	Lever P.T.O.	Levier P.d.f.
30	973 075 M1	1	Impugnatura per leva	Knob	Foignée
31	339 071 X1	1	Spina elastica fiss.leva	Pin	Goupille
32	1423 687 M1	1	Leva rinvio com.innesto	Lever	Levier
33	1441 132 X1	1	Anello di tenuta olio per leva	Seal,oil	Joint d'étancheitée
34	974 435 M1	1	Molla per leva rinvio	Spring	Ressort
35	974 436 M1	1	Pattino	Plunger	Piston
36	1423 686 M1	1	Selettore per leva com.innesto	Selector,shifter	Sélecteur
37	339 123 X1	2	Vite fiss.selettore	Setscrew	Vis
38	1825 491 M91	1	Forcella inn.presa pot.540/1000 giri	Fork 540/1000 R.P.M.	Fourche 540/1000 T.P.M.
39	339 422 X1	1	Anello elastico	Circlip	Circlip
40	1825 490 M1	1	Leva interna com.forcella	Lever inner	Levier intérieure
41	1441 132 X1	1	Anello di tenuta	Seal,oil	Joint d'étancheitée
42	974 435 X1	1	Molla	Spring	Ressort

Printed in Italy

1424 831 M1 - Issue 1-2/76

Rif. No.	Part. No.	Q.tà	Denominazione	Description	Désignation
43	1825 487 M92	1	Leva esterna	Lever outer	Levier extérieure
44	339 071 X1	1	Spina elastica fiss.leva	Pin	Goupille

Printed in Italy

1424 831 M1 - Issue 1-2/76

Puleggia motrice
Drive pulley
Poulie motrice

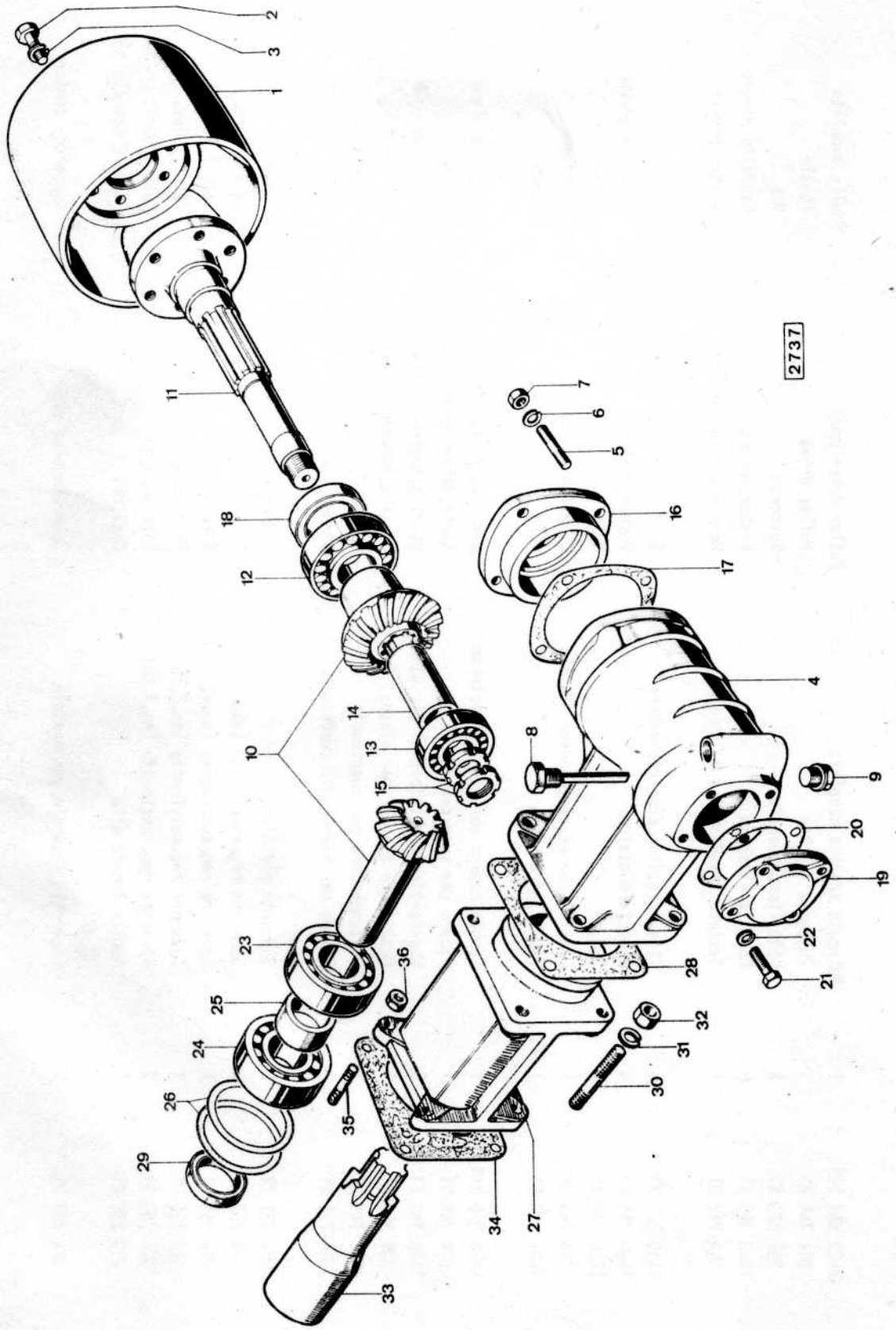

Rif. No.	Part. No.	Q.tà	Denominazione	Description	Désignation
	1423 947 M91	1	Puleggia motrice completa	Pulley drive assy	Poulie complète
1	974 741 M1	1	Puleggia motrice	Pulley drive	Poulie
2	391 869 X1	6	Vite fiss.puleggia	Setscrew	Vis
3	1440 315 X1	6	Rosetta elastica	Washer,spring	Rondelle grower
4	974 742 M1	1	Scatola trasmiss.per puleggia	Housing pulley drive	Carter poulie
5	1440 027 X1	4	Vite prig.fiss.sopporto albero	Stud	Goujon
6	1440 315 X1	4	Rosetta elastica	Washer,spring	Rondelle grower
7	1440 088 X1	4	Dado	Nut	Ecrou
8	974 744 M91	1	Livello con sfiatatoio per scatola	Dipstick venthole	Reniflard
9	1441 999 X1	1	Tappo per scarico olio	Plug	Bouchon
10	1816 276 M91	1	Coppia conica per puleggia motrice	Gear and pinion drive	Couple conique
11	974 746 M1	1	Albero per ingr.conico	Shaft,driven gear	Arbre
12	1440 640 X1	1	Cuscinetto a rulli conici per albero	Bearing,tapered roller	Roulement
13	391 338 X1	1	Cuscinetto a rulli per albero	Bearing,tapered roller	Roulement
14	974 749 M1	1	Distanziatore per cuscinetto	Spacer	Entretoise
15	974 750 M1	2	Ghiera per bloccaggio cuscinetto	Washer;lock	Arrêt
16	974 751 M1	1	Sopporto per albero condotto	Support	Support
17	974 752 M1	X	Spessore reg.cuscinetto (mm.0,10)	Shim mm.0,10	Cale 0,10mm.
	974 753 M1	X	Spessore reg.cuscinetto (mm.0,15)	Shim mm.0,15	Cale 0,15mm.
	974 754 M1	X	Spessore reg.cuscinetto (mm.0,30)	Shim mm.0,30	Cale 0,30mm.
	974 755 M1	X	Spessore reg.cuscinetto (mm.0,50)	Shim mm.0,50	Cale 0,50mm.
18	973 278 M1	1	Anello tenuta olio	Seal,oil	Joint d'étancheitée
19	974 756 M1	1	Coperchio laterale per scatola	Cover,housing side	Couvercle carter

Rif. No.	Part. No.	Q.tà	Denominazione	Description	Désignation
			continua : Puleggia motrice completa	cnt. : Pulley assy	cnt. : Poulie complète
20	974 757 M1	X	Spessore reg.cuscinetto(mm.0,10)	Shim mm.0,10	Cale mm.0,10
	974 758 M1	X	Spessore reg.cuscinetto(mm.0,15)	Shim mm.0,15	Cale mm.0,15
	974 759 M1	X	Spessore reg.cuscinetto(mm.0,30)	Shim mm.0,30	Cale mm.0,30
	974 760 M1	X	Spessore reg.cuscinetto(mm.0,50)	Shim mm.0,50	Cale mm.0,50
21	339 451 X1	4	Vite fiss.coperchio	Setscrew	Vis
22	1440 314 X1	4	Rosetta elastica	Washer,spring	Rondelle grower
23	1441 044 X1	1	Cuscinetto per ingr.conico	Bearing	Roulement
24	1440 546 X1	1	Cuscinetto per ingr.conico	Bearing	Roulement
25	974 764 M1	1	Distanziatore per cuscinetti	Spacer	Entretoise
26	974 765 M1	X	Spessore reg.cuscinetto (mm.0,10)	Shim mm.0,10	Cale 0,10mm.
	974 766 M1	X	Spessore reg.cuscinetto (mm.0,15)	Shim mm.0,15	Cale 0,15mm.
	974 767 M1	X	Spessore reg.cuscinetto (mm.0,30)	Shim mm.0,30	Cale 0,30mm.
	974 768 M1	X	Spessore reg.cuscinetto (mm.0,50)	Shim mm.0,50	Cale 0,50mm.
27	1423 930 M1	1	Corpo intermedio	Distance piéce	Entretoise
28	1818 666 M1	1	Guarnizione	Gasket	Joint
29	974 390 M1	1	Anello tenuta olio	Seal,oil	Joint d'étancheitée
30	974 428 M1	4	Vite prig.fiss.corpo intermedio	Stud	Goujon
31	1440 316 X1	4	Rosetta elastica	Washer,spring	Rondelle grower
32	1440 089 X1	4	Dado	Nut	Ecrou
33	1423 942 M1	1	Albero di congiunzione	Shaft	Arbre
34	1825 006 M1	1	Guarnizione per puleggia	Gasket	Joint
35	1440 027 X1	4	Vite prig.fiss.coperchio	Stud	Goujon
36	1440 088 X1	4	Dado	Nut	Ecrou

Printed in Italy

1424 831 M1 - Issue 1-2/76

Pompa idraulica
Hydraulic pump
Pompe hydraulique

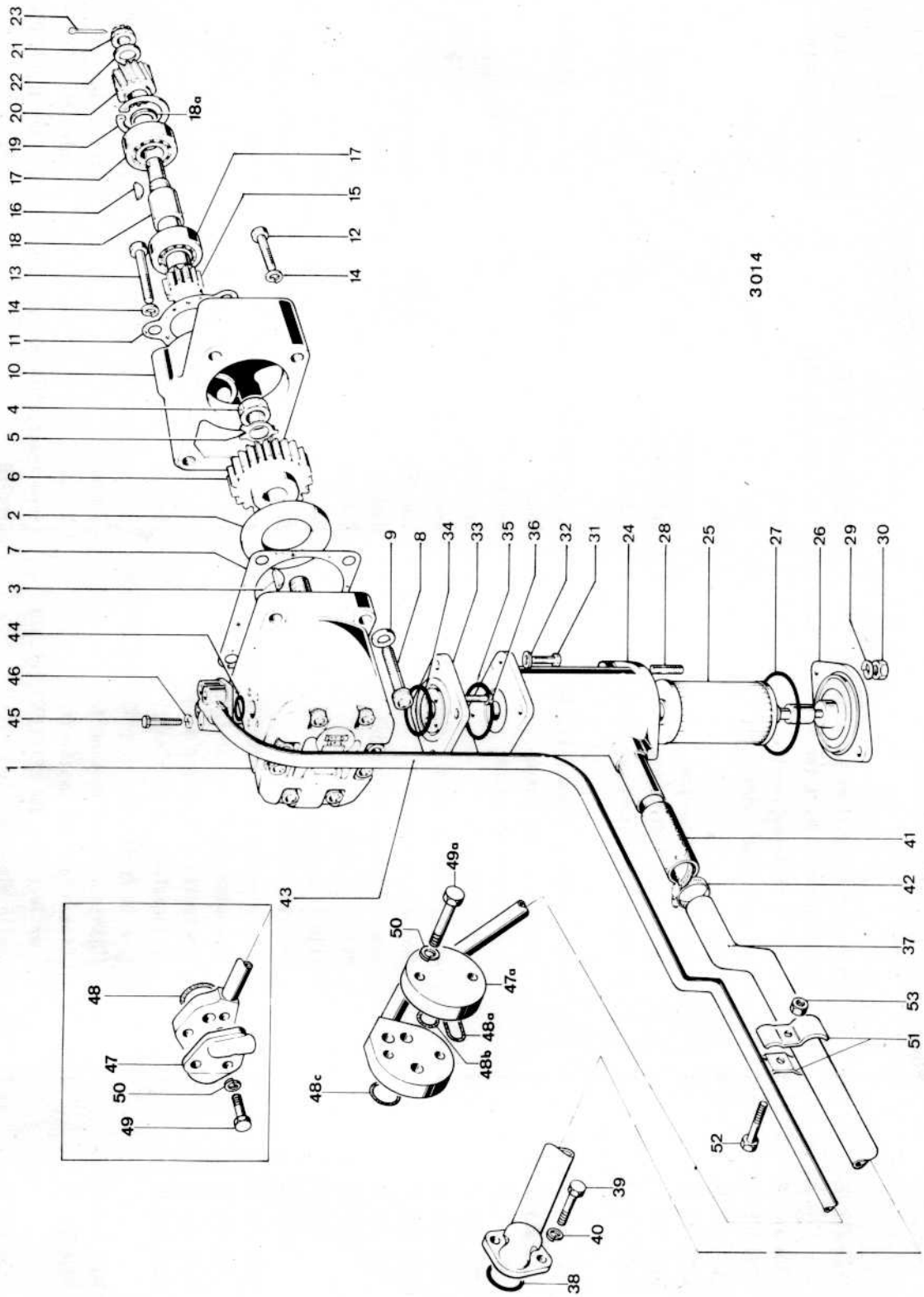

Rif. No.		Part. No.	Q.tà	Denominazione	Description	Désignation
1		1825 212 M91	1	Pompa per sollevatore idraulico	Pump,hydraulic lift	Pompe hydraulique
				vedere particolari a tav.41a	see related part 41a	voir 41a relatives parts
2		979 599 M1	1	Anello di calettamento	Ring	Bague
3		393 105 X1	1	Linguetta per ingranaggio	Key	Clavette
4		1440 953 X1	1	Dado	Nut	Ecrou
5		1422 079 M1	1	Rosetta di sicurezza	Lockwasher	Rondelle
		1423 731 M91	1	Serie anelli di tenuta	Set of rings	Jeu de joints
		1423 727 M1	1	Anello di tenuta per albero	Seal,oil	Joint d'étancheitée
		1424 121 M93	1	Gruppo sopporto pompa soll.idr.	Kit,pump reduction housing	Kit,pompe reducteur
6		1825 214 M2	1	Ingranaggio per pompa	Gear	Pignon
7		974 443 M1	1	Guarnizione per pompa	Gasket	Joint
8		390 871 X1	4	Vite fiss.pompa	Setscrew	Vis
9		392 879 X1	4	Guarnizione per viti	Gasket	Joint
10	(A)	1424 585 M1	1	Sopporto per pompa	Support	Support
11		982 211 M1	1	Guarnizione per sopporto	Gasket	Joint
12		0748510	2	Vite fiss.sopporto	Setscrew	Vis
13		0748525	1	Vite fiss.sopporto	Setscrew	Vis
14		0920054	3	Rosetta elastica	Washer,spring	Rondelle grower
15		1825 218 M1	1	Albero con ingr.riduttore com.pompa	Shaft,hydraulic pump	Arbre
16		393 105 X1	1	Linguetta americana per ingranaggio	Key,woodruff	Clavette
17		1440 488 X1	2	Cuscinetto a sfere per albero	Bearing,balls	Roulement
18		1825 219 M1	1	Distanziale per cuscinetti per le trattr.fino al n°1210908/2210508	Spacer up to tract.n°1210908/2210508	Entretoise jusqu'au tract.n°1210908/2210508
18		1424 586 M1	1	Distanziale per cuscinetti	Spacer	Entretoise
18a		1424 590 M1	1	Distanziale per cuscinetti per le trattr.dal n°1210909/2210509	Spacer from tract.n°1210909/2210509	Entretoise* de tract.n°1210909/2210509
19		339 199 X1	1	Anello elastico	Circlip	Circlip

Plate 41 (1 of 4)

Printed in Italy

1424 313 M2 - Issue 1-11/76

Rif. No.	Part. No.	Q.tà	Denominazione	Description	Désignation
		continua :	Gruppo sopp.pompa soll.idr.	cnt. : Kit,pump reduct.housing	cnt.: Kit,pompe reducteur
20	982 209 M1	1	Ingranaggio com.pompa	Gear	Pignon
21	392 843 X1	1	Dado ad intagli	Lock nut	Ecrou
22	390 735 X1	1	Rosetta	Washer	Rondelle
23	391 431 X1	1	Copiglia	Pin,split	Goupille fendue
24	1825 221 M91	1	Filtro olio	Oil filter	Filtre d'huile
25	1825 222 M91	1	Cartuccia filtro olio	Element oil filter	Cartouche filtrante
26	1825 223 M91	1	Coperchio per filtro olio	Cover	Couvercle
27	394 618 X1	1	Anello di tenuta per coperchio	Seal,oil	Joint d'étancheitée
28	1434 782 M1	2	Vite prig.fiss.coperchio	Stud	Goujon
29	1440 313 X1	2	Rosetta elastica	Washer,spring	Rondelle grower
30	1440 086 X1	2	Dado	Nut	Ecrou
31	339 560 X1	4	Vite fiss.filtro	Setscrew	Vis
32	390 971 X1	4	Rosetta	Washer	Rondelle
33	1825 227 M1	1	Flangia sopporto filtro alla pompa	Bracket	Support
34	1441 545 X1	1	Anello di tenuta per flangia	Seal,oil	Joint d'étancheitée
35	393 322 X1	1	Anello di tenuta per flangia	Seal,oil	Joint d'étancheitée
36	395 579 X1	4	Vite fiss.flangia	Setscrew	Vis
37	1423 741 M91	1	Tubazione olio alim.pompa	Pipe	Tuyauterie
38	1441 123 X1	1	Anello di tenuta	Seal,oil	Joint d'étancheitée
39	339 291 X1	2	Vite fiss.tubazione	Setscrew	Vis
40	1440 313 X1	2	Rosetta elastica	Washer,spring	Rondelle grower
41	1825 234 M1	1	Manicotto colleg.al filtro olio	Sleeve	Manchon
42	394 301 X1	2	Fascetta per manicotto	Clip	Collier

Rif. No.		Part. No.	Q.tà	Denominazione	Description	Désignation
43	(B)	1424 243 M91	1	Tubazione olio alim.distributore	Pipe	Tuyauterie
44		394 623 X1	1	Anello di tenuta	Seal,oil	Joint d'étancheitée
45		339 096 X1	4	Vite fiss.tubazione	Setscrew	Vis
46		391 130 X1	4	Rosetta elastica	Washer,spring	Rondelle grower
47		1423 797 M91	1	Coperchietto per tubazione	Cover	Couvercle
48		1441 126 X1	5	Anello di tenuta per coperch.e tubaz.	Seal,oil	Joint d'étancheitée
49		339 011 X1	2	Vite fiss.tubaz. e coperch. per le trattr.fino al n°1210869/2210493	Setscrew up to tract.n°1210869/2210493	Vis jusqu'au tract.n°1210869/2210493
47a		1424 242 M2	1	Coperchietto per tubazione	Cover	Couvercle
48a		394 913 X1	1	Anello di tenuta per coperch.	Seal,oil	Joint d'étancheitée
48b		1441 133 X1	1	Anello di tenuta per coperch.	Seal,oil	Joint d'étancheitée
48c		1441 119 X1	2	Anello di tenuta per tubaz.	Seal,oil	Joint d'étancheitée
49a		339 168 X1	2	Vite fiss.tubaz. e coperch. per le trattr.dal n°1210870/2210494	Setscrew from tract.n°1210870/2210494	Vis de tract.n°1210870/2210494
50		1440 313 X1	2	Rosetta elastica	Washer,spring	Rondelle grower
51		1423 814 M1	4	Staffetta fiss.tubazioni	Clip	Collier
52		339 009 X1	2	Vite fiss.staffetta	Setscrew	Vis
53		392 292 X1	2	Dado	Nut	Ecrou

(A) Per le trattrici anteriori al n°1210909/2210509 fornire il sopporto 1424 585 M1 con 1424 586 M1 e 1424 590 M1.

(A) For tract.prior to serial n°1210909/2210509 livrer the support 1424 585 M1 with 1424 586 M1 and 1424 590 M1.

(A) Pour les tract.avant le numero de série 1210909/2210509 service le support 1424 585 M1 avec 1424 586 M1 et 1424 590 M1.

Printed in Italy

1424 313 M2 - Issue 1-11/76

Rif. No.	Part. No.	Q.tà	Denominazione	Déscription	Désignation

(B) Per le trattrici anteriori al n°1210870/2210494 fornire la tubazione 1424 243 M91 con (n°1) 1424 242 M2 - (n°1) 394 913 X1 - (n°1) 1441 133 X1 - (n°2) 1441 119 X1 e (n°2) 339 168 X1.

(B) For tract.prior to serial n°1210870/2210494 livrer the pipe 1424 243 M91 with (n°1) 1424 242 M2 - (n°1) 394 913 X1 - (n°1) 1441 133 X1 - (n°2) 1441 119 X1 and (n°2) 339 168 X1.

(B) Pour les tract.avant le numero de série 1210870/2210494 service la tuyauterie 1424 243 M91 avec (n°1) 1424 242 M2 - (n°1) 394 913 X1 - (n°1) 1441 133 X1 - (n°2) 1441 119 X1 et (n°2) 339 168 X1.

Pompa idraulica
Hydraulic pump
Pompe idraulique

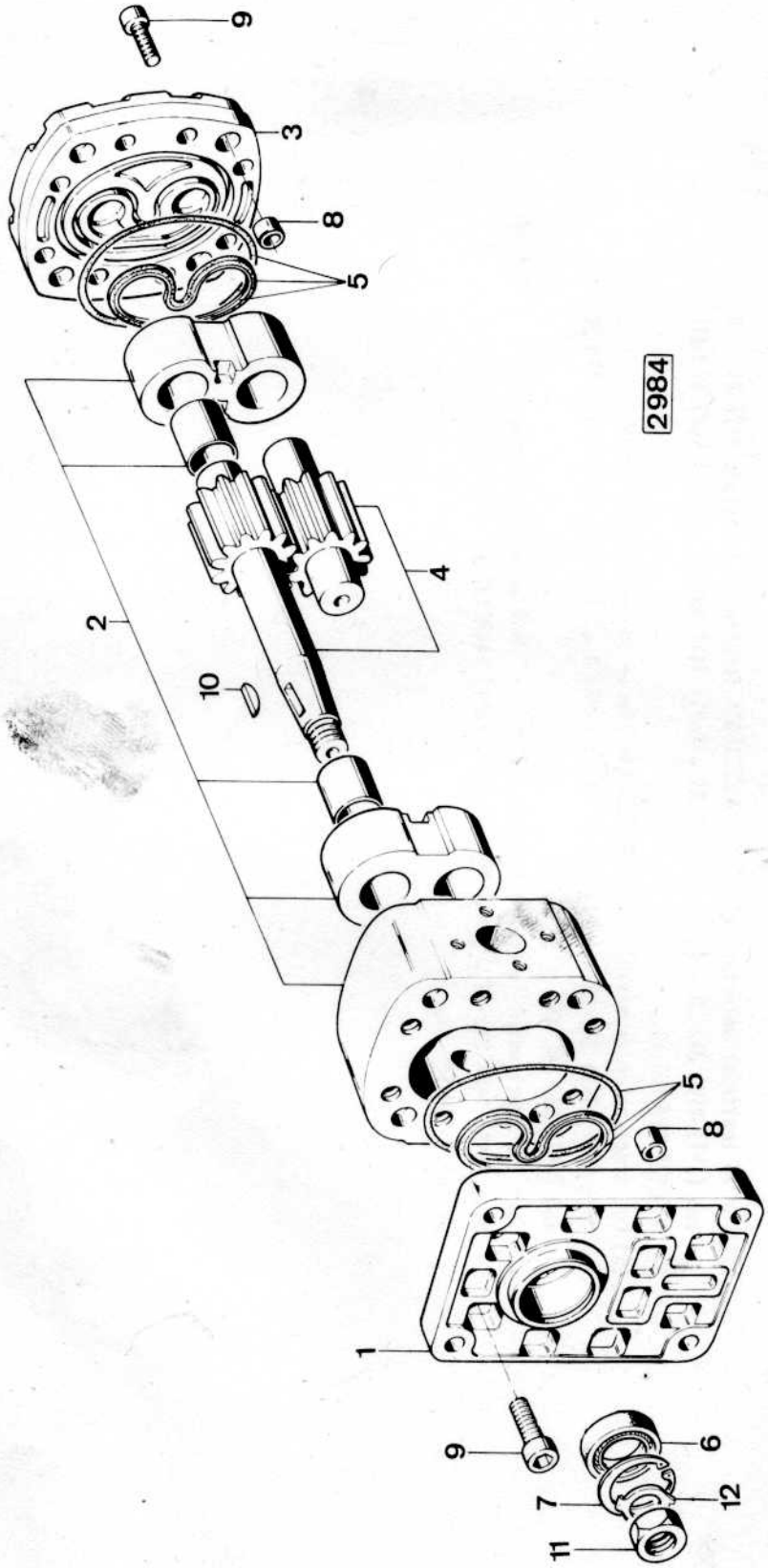

Rif. No.	Part. No.	Q.tà	Denominazione	Description	Désignation
	1825 212 M91	1	Pompa idraulica	Hydraulic pump	Pompe hydraulique
1	1429 568 M1	1	Base pompa	Pump base	Corps de pompe
2	1493 872 M91	1	Kit corpo pompa	Body,kit	Kit corps de pompe
3	1429 567 M1	1	Coperchio pompa	Cover	Couvercle
4	3031 071 M91	1	Kit ingranaggi pompa	Gear kit	Kit d'engranages
5	1493 867 M91	1	Kit anelli di tenuta	Oil seal kit	Kit de joints
6	1429 586 M1	1	Anello di tenuta a doppio labbro	Double lip seal	Joint à double lèvre
7	339 361 X1	1	Anello elastico	Circlip	Circlip
8	1429 572 M1	8	Spina di riferimento	Dowel	Téton
9	390 796 X1	16	Vite fiss.base e coperchio	Setscrew	Vis
10	1440 360 X1	1	Linguetta americana	Woodruff key	Clavette
11	392 846 X1	1	Dado	Nut	Ecrou
12	1429 574 M1	1	Rosetta di sicurezza	Safety washer	Rondelle

Distributore per sollevatore idraulico
Hydraulic control valve
Distributeur

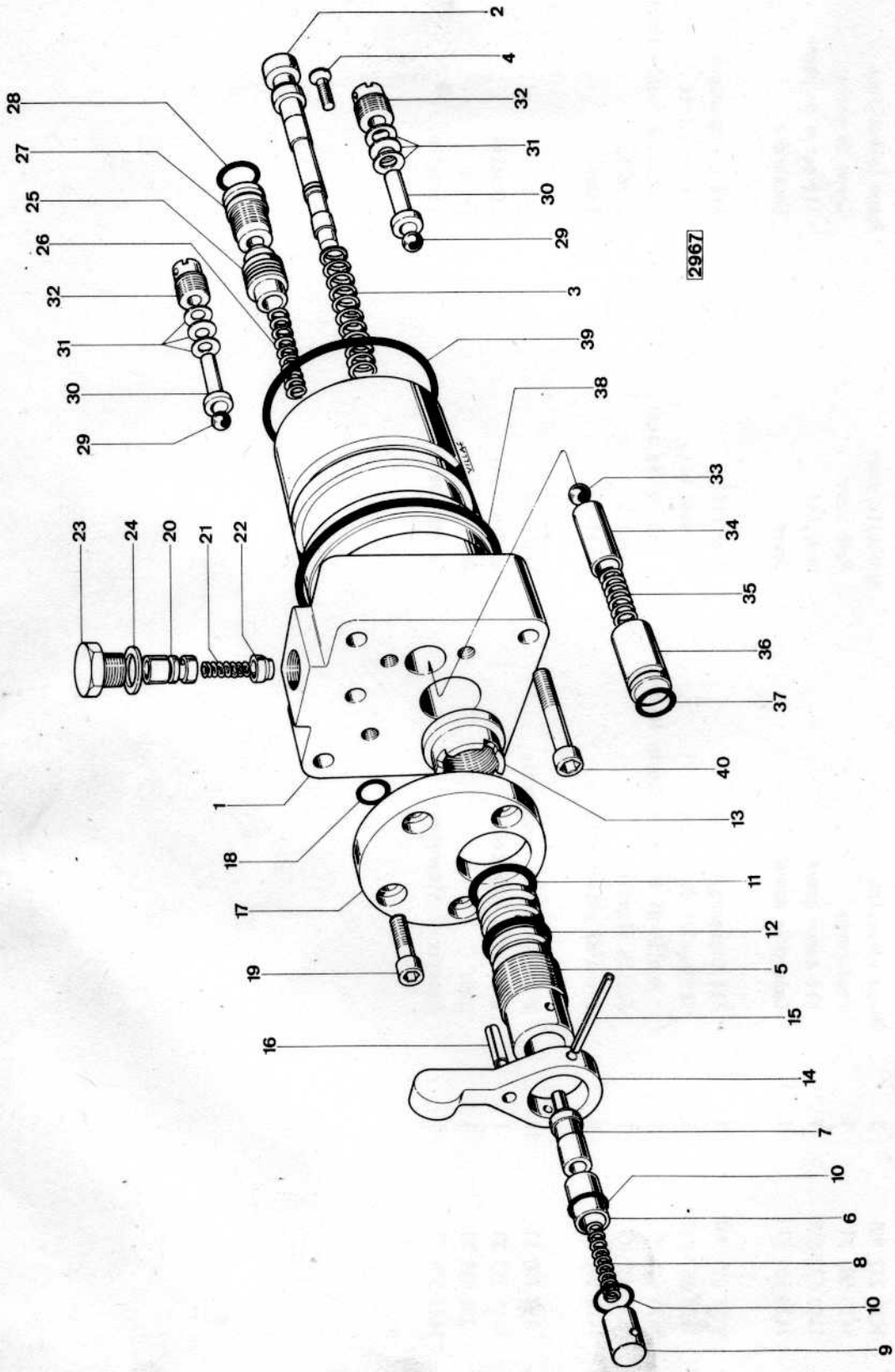

Rif. No.		Part. No.	Q.tà	Denominazione	Description	Désignation
		1825 242 M91	1	Distributore comando sollevatore	Control valve assembly	Valve de contrôle
1	(A)	1825 243 M91	1	Corpo distributore completo	Housing control valve	Corps de valve
2	(A)		1	Pistoncino distributore	Plunger,auxiliary	Bielle poussée
3		1825 248 M1	1	Molla per pistoncino	Spring	Ressort
4		1441 267 X1	1	Vite arresto pistoncino	Screw	Vis
5		1424 603 M91	1	Valvola di scarico completa	Valve,outlet	Valve
6	(B)		1	Bussola per valvola	Bush	Bague
7	(B)		1	Valvola di scarico	Valve,outlet	Valve
8	(B)		1	Molla per valvola	Spring	Ressort
9	(B)		1	Sede per molla	Seat	Siège
10		1441 211 X1	2	Anello di tenuta per bussola	Seal,oil	Joint d'étancheitée
11		1441 514 X1	1	Anello di tenuta per sede	Seal,oil	Joint d'étancheitée
12		393 395 X1	1	Anello di tenuta per sede	Seal,oil	Joint d'étancheitée
13		1825 255 M1	1	Ghiera regolaz.sensibilità	Retainer	Ecrou de roulement
14		1825 256 M1	1	Levetta regolazione sensibilità	Lever	Levier
15		1441 805 X1	1	Spina elastica fiss.levetta	Pin	Goupille
16		1442 012 X1	1	Spina fine corsa levetta	Pin	Goupille
17		1825 257 M1	1	Coperchio per distributore	Cover	Couvercle
18		1441 127 X1	1	Anello di tenuta per coperchio	Seal,oil	Joint d'étancheitée
19		391 148 X1	4	Vite fiss.coperchio	Setscrew	Vis
20		1825 258 M1	1	Valvola regolazione discesa	Valve	Valve
21		1825 259 M1	1	Molla per valvola	Spring	Ressort
22		1825 260 M1	1	Sede per molla	Seat	Siège

Printed in Italy

1424 831 M1 - Issue 1-2/76

Rif. No.	Part. No.	Q.tà	Denominazione	Description	Désignation
			continua : Distributore com.sollevatore	cnt. : Control valve assy	cnt. : Valve de contrôle
23	395 593 X1	1	Tappo per valvola	Plug	Bouchon
24	395 592 X1	1	Guarnizione per tappo	Gasket	Joint
25	1825 261 M1	1	Servovalvola	Valve	Valve
26	1825 262 M1	1	Molla per servovalvola	Spring	Ressort
27	1825 263 M1	1	Sede servovalvola	Seat	Siège
28	1441 514 X1	1	Anello di tenuta per sede	Seal,oil	Joint d'étancheitée
29	973 908 M1	2	Valvola a sfera sovrap. e antiurto	Valve	Valve
30	1825 264 M1	2	Perno per valvola	Pin	Axe
31	1441 782 X1	40	Molla a tazza	Cup,spring	Ressort
32	1825 265 M1	2	Vite registro taratura valvola	Screw	Vis
33	973 908 M1	1	Valvola a sfera di non ritorno	Valve	Valve
34	1825 266 M1	1	Premisfera	Pressure ball	Bille de pression
35	1825 267 M1	1	Molla per valvola	Spring	Ressort
36	1825 268 M1	1	Guida per premisfera	Slide	Guide
37	1441 127 X1	1	Anello di tenuta per guida	Seal,oil	Joint d'étancheitée
38	395 577 X1	1	Anello di tenuta per testa distr.	Seal,oil	Joint d'étancheitée
39	394 632 X1	2	Anello di tenuta per corpo distr.	Seal,oil	Joint d'étancheitée
40	1441 612 X1	4	Vite fiss.distributore	Setscrew	Vis

Rif. No.	Part. No.	Q.tà	Denominazione	Description	Désignation

(A) Il pistoncino distributore viene fornito accoppiato al corpo distributore.
(A) Plunger,auxiliary is supplied as matched together with housing,control valve.
(A) Bielle poussée est fournie avec corps de valves.

(B) Forniti con la valvola di scarico completa 1424 603 M91.
(B) Is serviced with assembly outlet valve 1424 603 M91.
(B) Il est livrée avec valve de vidage complète 1424 603 M91.

Martinetto per sollevatore idraulico
Ram cylinder hydraulic lift
Carter relevage

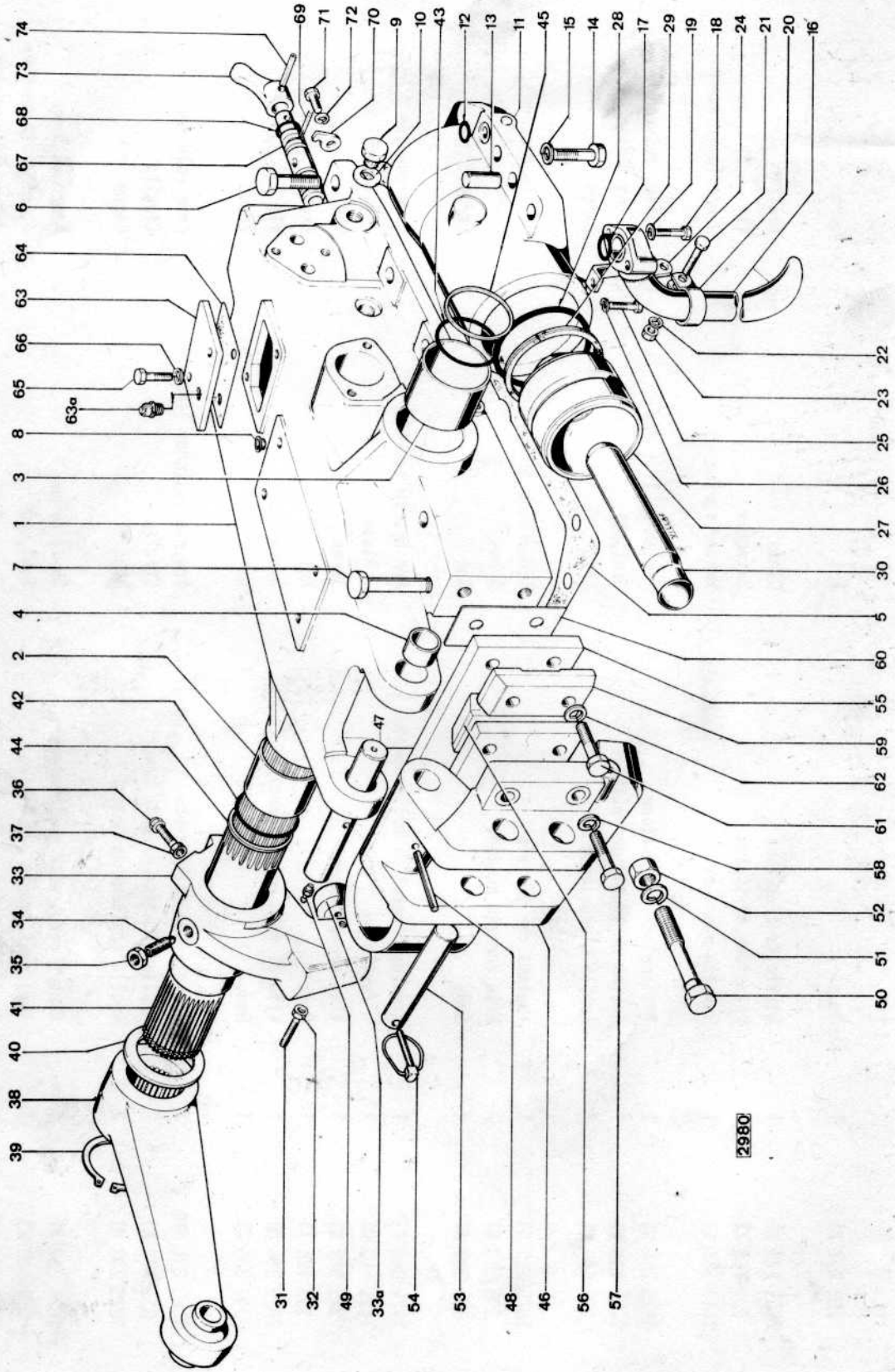

Rif. No.	Part. No.	Q.tà	Denominazione	Description	Désignation
1	1825 270 M91	1	Corpo sollevatore idraulico	Housing hydraulic lift	Carter de relevage
2	1819 841 M1	2	Boccola per albero	Bush	Bague
3	1825 272 M1	2	Boccola per albero	Bush	Bague
4	974 817 M1	2	Boccola per perno sopporto oscillante	Bush	Bague
5	1825 353 M1	1	Guarnizione per corpo	Gasket	Joint
6	339 208 X1	11	Vite fiss.corpo	Setscrew	Vis
7	390 171 X1	2	Vite fiss.corpo	Setscrew	Vis
8	392 623 X1	4	Tappo per fori	Plug	Bouchon
9	392 007 X1	1	Tappo per foro presa attrezzi	Plug	Bouchon
10	395 591 X1	1	Guarnizione per tappo	Gasket	Joint
11	1825 278 M91	1	Cilindro per corpo sollevatore	Cylinder ram	Cylindre de relevage
12	1441 133 X1	1	Anello di tenuta foro passaggio olio	Seal,oil	Joint d'étancheitée
13	1440 696 X1	2	Spina riferimento cilindro	Dowel	Téton
14	392 242 X1	4	Vite fiss.cilindro	Setscrew	Vis
15	391 414 X1	4	Rosetta elastica	Washer,spring	Rondelle grower
16	1825 273 M91	1	Tubo aspirazione olio	Pipe	Tuyau
17	1441 119 X1	1	Anello di tenuta per tubo	Seal,oil	Joint d'étancheitée
18	339 011 X1	2	Vite fiss.tubo	Setscrew	Vis
19	1440 313 X1	2	Rosetta elastica	Washer,spring	Rondelle grower
20	1825 277 M1	1	Fascetta per tubo	Clip	Collier
21	339 761 X1	1	Vite fiss.fascetta	Setscrew	Vis
22	1440 313 X1	1	Rosetta elastica	Washer,spring	Rondelle grower

Rif. No.	Part. No.	Q.tà	Denominazione	Description	Désignation
23	392 292 X1	1	Dado	Nut	Ecrou
24	1825 276 M1	1	Staffetta fiss.tubo	Clamp	Collier
25	339 123 X1	1	Vite fiss.staffetta	Setscrew	Vis
26	1440 313 X1	1	Rosetta elastica	Washer,spring	Rondelle grower
27	1825 284 M1	1	Pistone per sollevatore	Piston hy.lift ram	Piston relevage
28	1441 130 X1	1	Anello di tenuta per pistone	Seal,oil	Joint d'étancheitée
29	395 590 X1	1	Anello di sostegno	Ring	Bague
30	1825 285 M1	1	Puntone per pistone	Rod piston connecting	Bielle poussée
31	395 589 X1	2	Vite arresto puntone	Screw	Vis
32	392 308 X1	2	Dado	Nut	Eçrou
33	1424 840 M91	1	Leva com.bracci di sollevamento	Arm hy.ram cylinder	Bras poussée
33a	1424 842 M1	1	Pastiglia	Plate	Plaquette
34	395 588 X1	1	Vite arresto leva	Screw	Vis
35	339 186 X1	1	Dado	Nut	Ecrou
36	1825 294 M1	1	Vite di fine corsa bracci	Screw	Vis
37	392 309 X1	1	Dado	Nut	Ecrou
38	1825 291 M91	2	Braccio per sollevatore	Arm,ram cylinder lift	Bras relevage
39	339 470 X1	2	Anello elastico arresto bracci	Circlip	Circlip
40	1825 290 M1	2	Anello spallamento bracci	Ring	Bague
41	1825 287 M1	1	Albero per bracci sollevatore	Shaft cross	Arbre et bras
42	394 868 X1	1	Anello di tenuta per albero	Seal,oil	Joint d'étancheitée
43	1441 521 X1	1	Anello di tenuta per albero	Seal,oil	Joint d'étancheitée

Printed in Italy

1424 831 M1 - Issue 1-2/76

Rif. No.		Part. No.	Q.tà	Denominazione	Description	Désignation
44		1825 288 M1	1	Distanziale per anello di tenuta	Spacer	Entretoise
45		1825 289 M1	1	Distanziale per anello di tenuta	Spacer	Entretoise
46		1825 295 M3	1	Sopporto attacco attrezzi	Support	Support
47		1825 296 M1	1	Perno per sopporto	Pin	Axe
48		395 587 X1	1	Spina elastica fiss.perno	Pin	Goupille
49		1440 838 X1	2	Ingrassatore per perno	Lubricator	Graisseur
50		1825 298 M1	1	Vite arresto sopporto	Setscrew	Vis
51		1440 317 X1	1	Rosetta elastica	Washer,spring	Rondelle grower
52		1440 226 X1	1	Dado	Nut	Ecrou
53		1825 297 M1	1	Perno per attacco 3P	Pin	Axe
54		1825 168 M91	1	Fermaglio a scatto	Retainer	Chaîne
55		1825 299 M1	1	Molla per sopporto	Spring	Ressort
56		1825 300 M1	1	Staffa interna fiss.molla	Bracket inner	Support intérieur
57		392 242 X1	2	Vite fiss.molla	Setscrew	Vis
58		391 414 X1	2	Rosetta elastica	Washer,spring	Rondelle grower
59		1825 301 M1	1	Staffa esterna fiss.molla	Bracket outer	Support extérieur
60		1825 302 M1	X	Spessore di registro	Shim	Cale
61		390 718 X1	2	Vite fiss.molla	Setscrew	Vis
62		391 414 X1	2	Rosetta elastica	Washer,spring	Rondelle grower
63	(A)	1825 338 M2	1	Coperchio ispezione	Cover	Couvercle
63a		1823 603 M91	1	Tappo sfiatatoio	Plug	Bouchon
64		1825 339 M2	1	Guarnizione per coperchio	Gasket	Joint
65		339 124 X1	2	Vite fiss.coperchio	Setscrew	Vis

Rif. No.	Part. No.	Q.tà	Denominazione	Description	Désignation
66	1440 313 X1	2	Rosetta elastica	Washer,spring	Rondelle grower
67	1825 280 M91	1	Deviatore olio	Valve	Valve
68	394 915 X1	3	Anello di tenuta per deviatore	Seal,oil	Joint d'étancheitée
69	339 541 X1	1	Spina elastica di fine corsa	Pin	Goupille
70	1423 886 M1	1	Piastrina di fermo deviatore	Plate,stop	Plaque
71	339 124 X1	1	Vite fiss.piastrina	Setscrew	Vis
72	1440 313 X1	1	Rosetta elastica	Washer,spring	Rondelle grower
73	1825 283 M1	1	Levetta comando deviatore	Lever	Levier
74	339 541 X1	1	Spina elastica fiss.levetta	Pin	Goupille

(A) Per le trattrici anteriori al n°1211356/2210797 fornire il coperchio 1825 338 M2 con 1825 339 M2 e 1823 603 M91.

(A) For tract.prior to serial n°1211356/2210797 livrer the cover 1825 338 M2 with 1825 339 M2 and 1823 603 M91.

(A) Pour les tract.avant le numero de série 1211356/2210797 service le couvercle 1825 338 M2 avec 1825 339 M2 et 1823 603 M91.

Comando posizione e sforzo controllati
Draft and position controls
Controle d'effort et de position

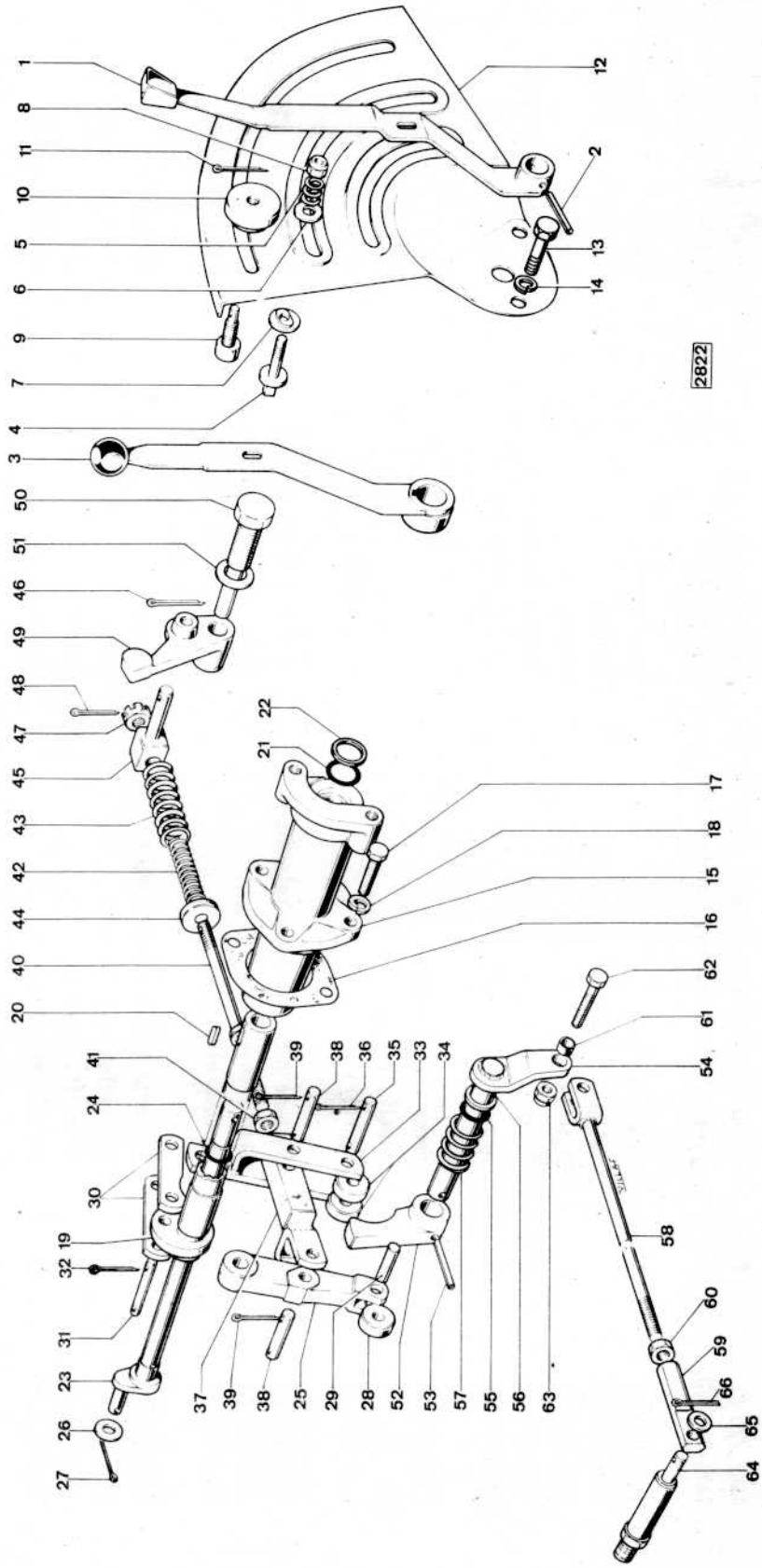

Rif. No.	Part. No.		Denominazione	Description	Désignation
1	1822 398 M91	1	Leva esterna com. posiz.controllata	Lever outer P.T.O.	Levier extérieure P.d.f.
2	1441 725 X1	1	Spina elastica fiss.leva	Pin	Goupille
3	1423 749 M91	1	Leva esterna com.sforzo controllato	Lever outer	Levier
4	1825 349 M1	2	Perno per leve	Pin	Axe
5	1824 211 M1	2	Molla per perno	Spring	Ressort
6	1825 350 M1	2	Rosetta	Washer	Rondelle
7	1825 351 M1	4	Disco di frizione	Pressure plate	Plateau de pression
8	394 376 X1	2	Dado autobloccante	Nut self-locking	Ecrou
9	1822 404 M1	1	Perno arresto leva	Pin	Axe
10	1822 402 M1	1	Pomello per perno	Knob	Bouton
11	1440 324 X1	1	Copiglia	Pin,cotter	Goupille
12	1822 405 M1	1	Settore per leve com.acceleratore	Quadrant lever	Secteur
13	339 123 X1	2	Vite fiss.settore	Setscrew	Vis
14	1440 313 X1	2	Rosetta elastica	Washer,spring	Rondelle grower
15	1825 313 M1	1	Sopporto leve com.sollevatore	Support	Support
16	1825 314 M1	1	Guarnizione per sopporto	Gasket	Joint
17	339 761 X1	2	Vite fiss.sopporto	Setscrew	Vis
18	1440 313 X1	2	Rosetta elastica	Washer,spring	Rondelle grower
19	1825 315 M1	1	Alberino a tubo com.sforzo	Pipe	Tuyau
20	1440 371 X1	1	Linguetta	Key	Clavette
21	394 625 X1	1	Anello di tenuta	Seal,oil	Joint d'étancheitée
22	1825 316 M1	1	Distanziale per anello	Spacer	Entretoise

Printed in Italy

1424 831 M1 - Issue 1-2/76

Rif. No.		Part. No.	Q.tà	Denominazione	Description	Désignation
23		1825 317 M2	1	Alberino com.posizione	Shaft	Arbre
24		393 370 X1	1	Anello di tenuta	Seal,oil	Joint d'étancheitée
25	(A)	1825 323 M3	1	Levetta com.posizione(interna)	Lever(inner)	Levier
26		1440 274 X1	1	Rosetta	Washer	Rondelle
27		339 746 X1	1	Copiglia	Pin,split	Goupille fendue
28		1825 324 M1	1	Rotella per levetta per le trattrici fino al n°	Roller up to tract.n°	Rolleaux jusqu'au tract.n°
		1424 895 M1	1	Rotella per levetta per le trattrici dal n°	Roller from tract.n°	Rolleaux de tract.n°
29		1825 325 M1	1	Perno per rotella	Pin	Axe
30		1825 326 M1	2	Bielletta com.sforzo	Rod	Tringle
31		1825 327 M1	2	Perno per bielletta	Pin	Axe
32		390 511 X1	4	Copiglia	Pin,split	Goupille fendue
33		1825 328 M91	1	Levetta rinvio sforzo	Lever	Levier
34		1424 895 M1	2	Rotella per levetta	Roller	Rolleaux
35		1825 329 M1	1	Perno per rotella	Pin	Axe
36		390 511 X1	2	Copiglia	Pin,split	Goupille fendue
37		1825 330 M91	1	Asta collegamento levette	Rod	Tringle
38		1825 329 M1	2	Perno per asta	Pin	Axe
39		390 511 X1	4	Copiglia	Pin,split	Goupille fendue
40		1825 331 M1	1	Vite registro asta	Screw	Vis
41		392 309 X1	1	Dado	Nut	Nut

Printed in Italy

1424 831 M1 - Issue 1-2/76

Rif. No.	Part. No.	Q.tà	Denominazione	Description	Désignation
42	1825 332 M1	1	Molla interna	Spring inner	Ressort intérieure
43	1825 333 M1	1	Molla esterna	Spring outer	Ressort extérieure
44	1825 334 M1	1	Disco spingimolla	Disc	Disque
45	1825 335 M1	1	Perno per vite	Pin	Axe
46	339 746 X1	1	Copiglia per perno	Pin,split	Goupille fendue
47	339 085 X1	1	Dado ad intagli	Lock nut	Ecrou
48	390 511 X1	1	Copiglia	Pin,split	Goupille fendue
49	1825 336 M1	1	Levetta comando distributore	Lever	Levier
50	1825 337 M1	1	Perno per levetta	Pin	Axe
51	395 592 X1	1	Guarnizione per perno	Gasket	Joint
52	1825 312 M1	1	Levetta comando sforzo	Lever	Levier
53	1441 736 X1	1	Spina elastica	Pin	Goupille
54	1825 307 M91	1	Albero di rinvio	Shaft	Arbre
55	394 623 X1	1	Anello di tenuta per albero	Seal,oil	Joint d'étancheitée
56	1825 310 M1	1	Distanziale per anello	Spacer	Entretoise
57	1825 013 M1	1	Molla per albero	Spring	Ressort
58	1825 304 M91	1	Tirante comando sforzo	Rod	Tringle
59	1825 305 M1	1	Estremità per tirante	Link,rear end	Extremité tringle
60	392 309 X1	1	Dado	Nut	Ecrou
61	1825 306 M1	1	Distanziale per tirante	Spacer	Entretoise
62	339 804 X1	1	Vite fiss.tirante	Setscrew	Vis
63	1441 500 X1	1	Dado autobloccante	Nut self-locking	Ecrou

Printed in Italy

1424 831 M1 - Issue 1-2/76

Rif. No.	Part. No.	Q.tà	Denominazione	Description	Désignation
64	1825 303 M1	1	Perno comando sforzo	Pin	Axe
65	1440 273 X1	1	Rosetta	Washer	Rondelle
66	390 511 X1	1	Copiglia	Pin,split	Goupille fendue

(A) Per le trattrici anteriori al n° 1825 323 M3 con (n°1) 1424 895 M1. — fornire la levetta

(A) For tract.prior to serial n° 1825 323 M3 with (n°1) 1424 895 M1. — service the lever

(A) Pour les tract.avant le numero de série 1825 323 M3 avec (n°1) 1424 895 M1. — livrer la levier

Attacco a tre punti 2ª categoria
Lower link-Cat. 2
Attelage trois points-Cat.2

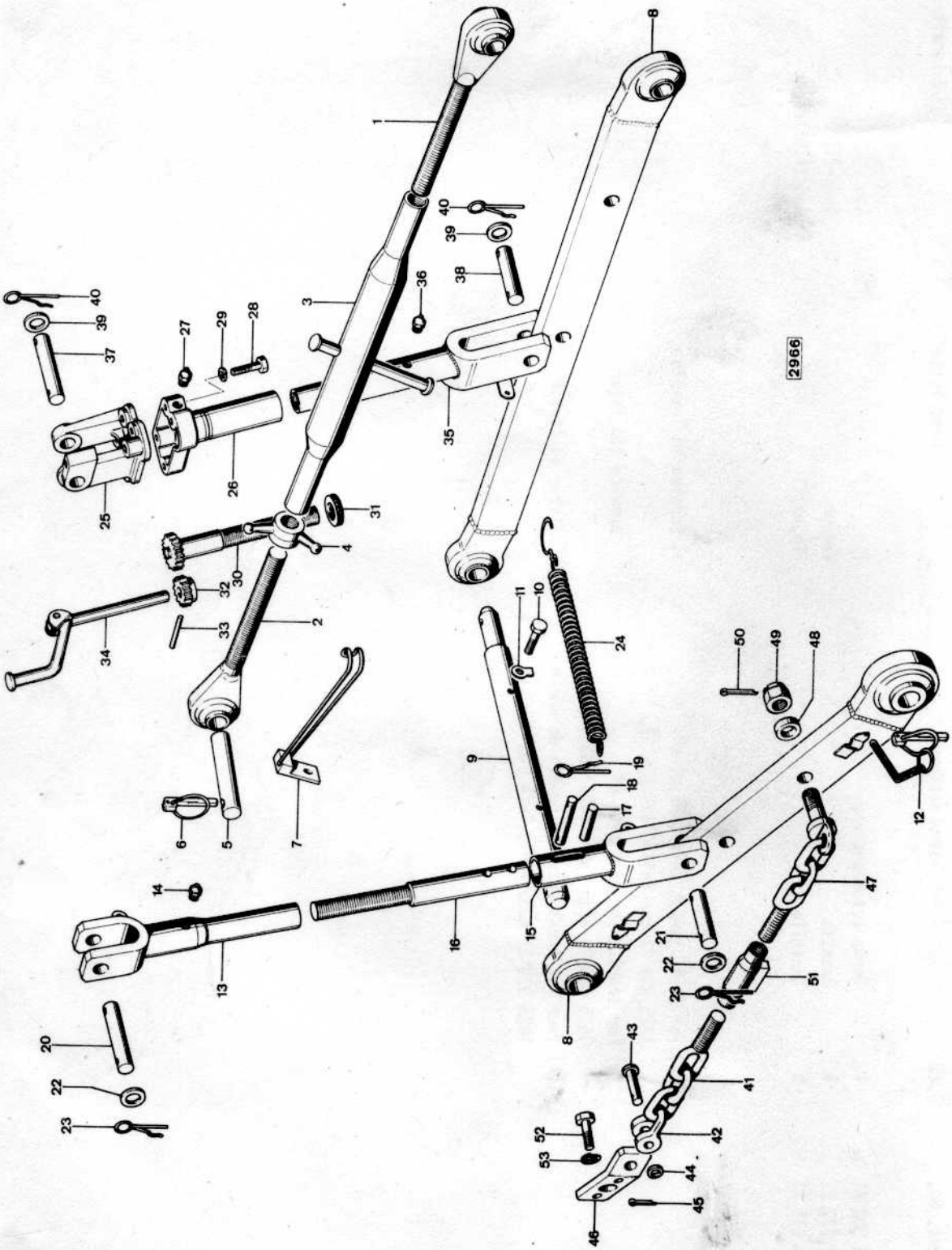

Rif. No.	Part. No.	Q.tà	Denominazione	Description	Désignation
	1423 690 M91	1	Gruppo attacco 3P (2^ Cat.)	Three point linkage (2^Cat.)	Attelage trois point (2^Cat.)
1	1825 403 M91	1	Puntone a vite sinistra con snodo	Link & Ball L.H. thread	Rotule gauche
2	1825 391 M91	1	Puntone a vite destra con snodo	Link & Ball R.H. Thread	Rotule droite
3	1423 995 M91	1	Manicotto per puntoni	Sleeve	Manchon
4	1825 401 M1	1	Dado a volantino	Nut wing	Ecrou à oreilles
5	1825 297 M1	1	Perno per puntone	Pin	Axe
6	1825 168 M91	1	Fermaglio per perno	Retainer	Epinglette
7	1423 824 M91	1	Gancio per puntone	Hook	Crochet
8	1423 997 M91	2	Tirante articolato	Link	Barre d'attelage
9	1423 696 M1	1	Perno per tiranti articolati	Pin	Axe
10	339 018 X1	2	Vite arresto perno	Screw	Vis
11	394 990 X1	2	Piastrina di sicurezza	Tabwasher	Rondelle
12	1825 417 M91	4	Fermaglio per tiranti articolati	Retainer	Epinglette
	1423 697 M91	1	Asta sinistra per sollevamento	Levelling L.H. box assy	Tirant de relevage gauche
13	1423 698 M91	1	Forcella superiore	Fork top	Fourchette supérieure
14	339 608 X1	1	Ingrassatore	Lubricator	Graisseur
15	1423 702 M91	1	Forcella inferiore	Fork bottom	Fourchette inférieure
16	1423 705 M1	1	Albero per asta sinistra	Shaft	Arbre
17	1825 427 M1	1	Perno flottante	Pin	Axe
18	1825 428 M2	1	Perno fiss.asta	Pin	Axe
19	974 303 M1	2	Fermaglio elastico per perno	Retainer	Epinglette
20	1825 430 M2	1	Perno superiore per asta	Pin top	Axe supérieure
21	1825 431 M2	1	Perno inferiore per asta	Pin bottom	Axe inférieure

Rif. No.	Part. No.	Q.tà	Denominazione	Description	Désignation
		continua :	Gruppo attacco a 3P(2^Cat.)	cnt. : Three point linkage 2^Cat.	cnt. : Attelage trois points 2^Cat.
		continua :	Asta sin.per sollevamento	cnt. : Levelling L.H. assy	cnt. : Tirant de relevage gauche
22	395 573 X1	4	Rosetta di spallamento	Washer,thrust	Rondelle
23	974 303 M1	4	Fermaglio elastico per perni	Retainer	Epinglette
24	1423 706 M91	1	Molla collegamento aste	Spring	Ressort
	1423 711 M91	1	Asta destra per sollevamento	Levelling R.H. box assy	Tirant de relevage droite
25	1423 712 M1	1	Forcella superiore	Fork top	Fourchette supérieure
26	1423 713 M91	1	Scatola per ingranaggi	Gear,housing	Carter pignon
27	339 608 X1	1	Ingrassatore	Lubricator	Graisseur
28	339 246 X1	4	Vite fiss.scatola	Setscrew	Vis
29	1440 314 X1	4	Rosetta elastica	Washer,spring	Rondelle grower
30	1423 720 M1	1	Asta con ingranaggio	Shaft levelling gear	Pignon à quene
31	395 574 X1	1	Cuscinetto reggispinta per asta	Bearing	Roulement
32	1423 719 M1	1	Ingranaggiocom.regolaz.asta	Gear	Pignon
33	1441 734 X1	1	Spina elastica fiss .pignone	Pin	Goupille
34	1423 716 M91	1	Manovella com.regolaz.asta	Lever,levelling box	Manivelle aplomb
35	1423 721 M91	1	Forcella inferiore per asta	Fork bottom	Fourchette inférieure
36	339 608 X1	1	Ingrassatore per forcella	Lubricator	Graisseur
37	1423 704 M1	1	Perno superiore per asta	Pin top	Axe supérieure
38	1825 431 M2	1	Perno inferiore per asta	Pin bottom	Axe inférieur
39	395 573 X1	4	Rosetta di spallamento	Washer,thrust	Rondelle
40	974 303 M1	4	Fermaglio elastico	Retainer	Epinglette

Printed in Italy

1424 831 M1 - Issue 1-2/76

Rif. No.	Part. No.	Q.tà	Denominazione	Description	Désignation
			continua : Gruppo attacco 3P (2^Cat.)	cnt. : Three point linkage 2^Cat.	cnt. : Attelage trois points 2^Cat.
	1424 000 M91	2	Tirante limitaz.scuotim.compl.	Tie-rod	Tringle
41	1424 001 M91	2	Tirante anteriore	Tie-rod front	Tringle antérieur
42	1825 448 M1	2	Forcella per tirante	Fork	Fourchette
43	1825 449 M1	2	Perno per tirante	Pin	Axe
44	1440 267 X1	2	Rosetta	Washer	Rondelle
45	339 129 X1	2	Copiglia	Pin,split	Goupille fendue
46	1423 725 M1	2	Sopporto per tiranti	Support	Support
47	1424 003 M91	2	Tirante posteriore	Tie-rod rear	Tringle postérieur
48	1825 432 M1	2	Rosetta	Washer	Rondelle
49	391 378 X1	2	Dado ad intagli	Lock nut	Ecrou
50	391 403 X1	2	Copiglia	Pin,split	Goupille fendue
51	1424 005 M91	2	Manicotto regolazione tiranti	Sleeve	Manchon
52	390 419 X1	4	Vite fiss.tiranti	Setscrew	Vis
53	391 414 X1	4	Rosetta elastica	Washer,spring	Rondelle grower

Printed in Italy

1424 831 M1 - Issue 1-2/76

Zavorre anteriori
Mouting frame and weights
Bâti porte-masses et masses

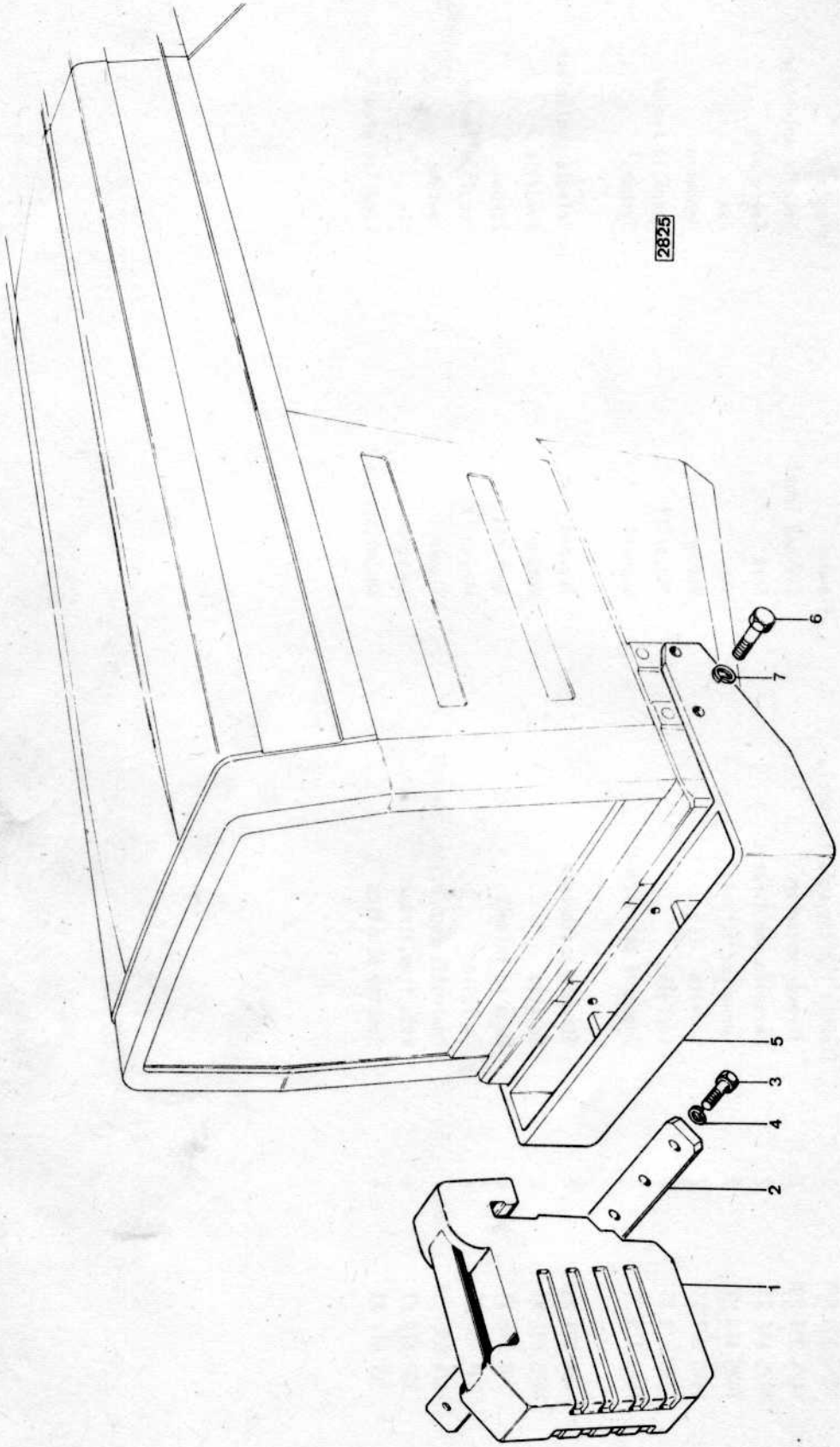

Rif. No.	Part. No.	Q.tà	Denominazione	Description	Désignation
1	1423 627 M1	8	Zavorra anteriore	Front weight	Contrepoids
2	1423 628 M1	1	Barra fiss.zavorre	Bar	Barre
3	339 091 X1	8	Vite fiss.zavorre	Setscrew	Vis
4	1440 315 X1	8	Rosetta elastica	Washer,spring	Rondelle grower
5	1423 629 M91	1	Sopporto per zavorre	Support	Support
6	390 419 X1	6	Vite fiss.sopporto	Setscrew	Vis
7	391 414 X1	6	Rosetta elastica	Washer,spring	Rondelle grower

Printed in Italy

1424 831 M1 - Issue 1-2/76

Distributore supplementare
Auxiliary control valve
Distributeur supplementaire

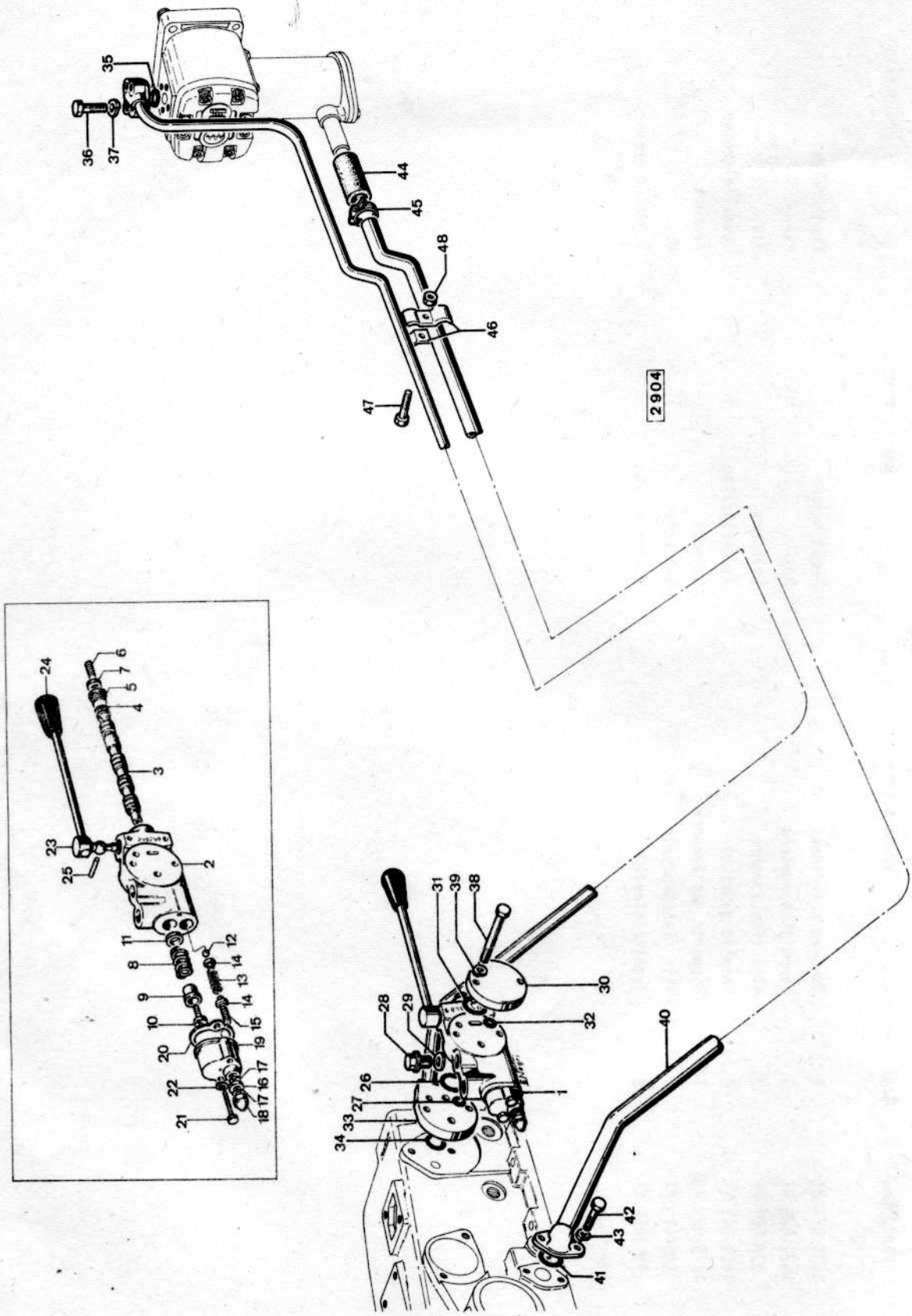

Rif. No.		Part. No.	Q.tà	Denominazione	Description	Désignation
				DISTRIBUTORE SUPPLEMENTARE	AUXILIARY CONTROL VALVE	DISTRIBUTEUR SUPPLEMENTAIRE
1		1424 247 M91	1	Distributore supplementare	Auxiliary control valve	Distributeur suppl.
2	(A)		1	Corpo distributore	Body	Corps
3	(A)		1	Pistoncino distributore	Plunger,auxiliary	Bielle poussée
4		1424 756 M1	1	Anello di tenuta	Seal,oil	Joint d'étancheitée
5		1424 747 M1	1	Tappo	Plug	Bouchon
6		1424 754 M1	1	Vite di registro	Screw	Vis
7		1424 755 M1	1	Dado	Nut	Ecrou
8		1424 746 M1	1	Molla	Spring	Ressort
9		1424 744 M1	1	Guida per molla	Guide spring	Guide ressort
10		1424 752 M1	1	Vite fiss.guida	Setscrew	Vis
11		1424 745 M1	1	Rondella di spallamento	Washer	Rondelle
12		1424 750 M1	1	Valvola a sfera	Valve	Valve
13		1424 748 M1	1	Molla	Spring	Ressort
14		1424 749 M1	2	Guida per molla	Guide spring	Guide ressort
15		1424 758 M1	1	Vite	Screw	Vis
16		1440 098 X1	1	Dado	Nut	Ecrou
17		375 743 X1	2	Guarnizione	Gasket	Joint
18		1424 759 M1	1	Dado	Nut	Ecrou
19		1424 741 M1	1	Coperchio	Cover	Couvercle
20		1424 742 M1	1	Guarnizione per coperchio	Gasket	Joint
21		339 229 X1	2	Vite fiss.coperchio	Setscrew	Vis
22		1424 753 M1	2	Rosetta	Washer	Rondelle

Printed in Italy

1424 831 M1 - Issue 1-2/76

Rif. No.	Part. No.	Q.tà	Denominazione	Description	Désignation
			continua : Distributore supplementare	cnt.: Auxiliary control valve	cnt. : Distributeur suppl.
23	1424 666 M91	1	Leva com.distributore	Lever	Levier
24	1424 751 M1	1	Impugnatura	Knob	Foignée
25	1424 757 M1	1	Spina fiss.leva	Pin	Epine
26	1441 123 X1	1	Anello di tenuta	Seal,oil	Joint d'étancheitée
27	1441 133 X1	2	Anello di tenuta	Seal,oil	Joint d'étancheitée
28	1441 067 X1	2	Tappo per fori	Plug	Bouchon
29	1440 702 X1	2	Guarnizione per tappo	Gasket	Joint
30	1424 242 M1	1	Coperchio per distributore	Cover	Couvercle
31	394 913 X1	1	Anello di tenuta per coperchio	Seal,oil	Joint d'étancheitée
32	1441 133 X1	1	Anello di tenuta per coperchio	Seal,oil	Joint d'étancheitée
33	1424 243 M91	1	Tubazione alim.distributore	Pipe	Tuyauterie
34	1441 119 X1	2	Anello di tenuta	Seal,oil	Joint d'étancheitée
35	394 623 X1	1	Anello di tenuta	Seal,oil	Joint d'étancheitée
36	339 096 X1	4	Vite fiss.tubazione	Setscrew	Vis
37	391 130 X1	4	Rosetta elastica	Washer,spring	Rondelle grower
38	395 532 X1	2	Vite fiss.distributore con 1 distributore	Setscrew with 1 control valve	Vis avec 1 distributeur
	395 530 X1	2	Vite fiss.distributore con 2 distributori	Setscrew with 2 control valves	Vis avec 2 distributeurs
	395 529 X1	2	Vite fiss.distributore con 3 distributori	Setscrew with 3 control valves	Vis avec 3 distributeurs
39	1440 313 X1	2	Rosetta elastica	Washer,spring	Rondelle grower

Rif. No.	Part. No.	Q.tà	Denominazione	Description	Désignation
40	1423 741 M91	1	Tubazione olio alim.pompa	Pipe	Tuyauterie
41	1441 123 X1	1	Anello di tenuta	Seal,oil	Joint d'étancheitée
42	339 291 X1	2	Vite fiss.tubazione	Setscrew	Vis
43	1440 313 X1	2	Rosetta elastica	Washer,spring	Rondelle grower
44	1825 234 M1	1	Manicotto collegamento filtro olio	Hose	Manchon
45	394 301 X1	2	Fascetta per manicotto	Clip	Collier
46	1423 814 M1	4	Staffetta fiss.tubazioni	Clip	Collier
47	339 009 X1	2	Vite fiss.staffette	Setscrew	Vis
48	392 292 X1	2	Dado	Nut	Ecrou

(A) Richiedere il distributore completo 1424 247 M91.
(A) Serviced the control valve assy 1424 247 M91.
(A) Commander distributeur complet 1424 247 M91.

Printed in Italy

Equipaggiamento elettrico
Electrical equipment
Equipement electrique

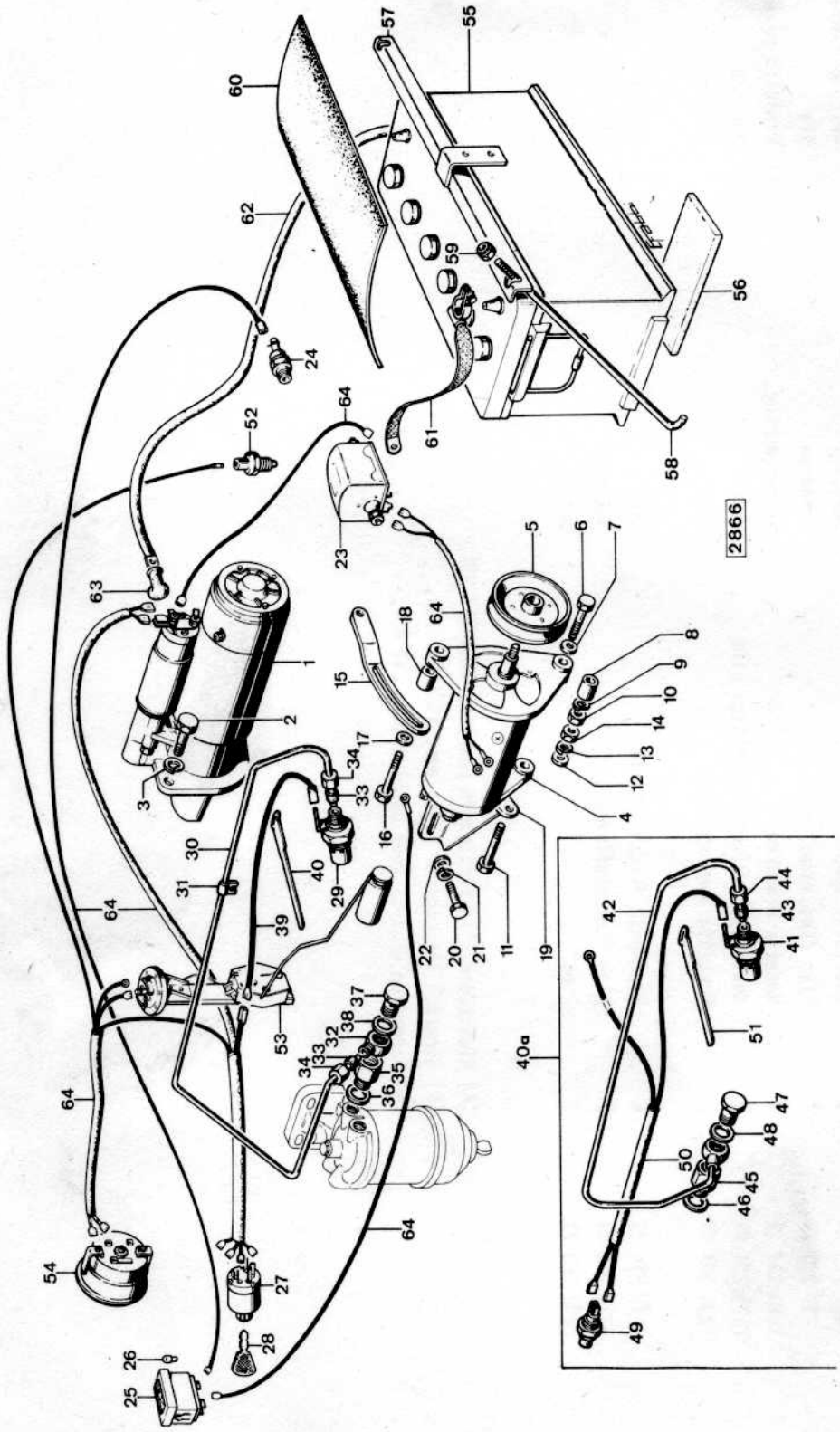

Rif. No.	Part. No.	Q.tà	Denominazione	Description	Désignation
1	2873142	1	Motorino elettrico per avviamento	Starter motor	Démarreur
2	0746424	3	Vite fiss.motorino	Setscrew	Vis
3	0920054	3	Rosetta elastica	Washer,spring	Rondelle grower
4	2871182	1	Dinamo	Generator	Dynamo
5	31141425	1	Puleggia per dinamo	Pulley	Poulie
6	0096236	1	Vite fiss.dinamo	Setscrew	Vis
7	0920497	1	Rosetta	Washer	Rondelle
8	33135413	1	Distanziatore per dinamo	Spacer	Entretoise
9	0920053	1	Rosetta elastica	Washer,spring	Rondelle grower
10	0576002	1	Dado	Nut	Ecrou
11	0096201	1	Vite fiss.dinamo	Setscrew	Vis
12	0920497	1	Rosetta	Washer	Rondelle
13	0920053	1	Rosetta elastica	Washer,spring	Rondelle grower
14	0576002	1	Dado	Nut	Ecrou
15	36544324	1	Staffa tendicinghia per dinamo	Lever dynamo adjust	Levier tendeur
16	0748416	1	Vite fiss.staffa	Setscrew	Vis
17	0920497	1	Rosetta	Washer	Rondelle
18	33135413	1	Distanziale per staffa	Spacer	Entretoise
19	38132254	1	Sopporto per dinamo	Support	Support
20	0746453	2	Vite fiss.sopporto	Setscrew	Vis
21	0920054	2	Rosetta elastica	Washer,spring	Rondelle grower
22	0920004	2	Rosetta	Washer	Rondelle
23	2872635	1	Regolatore per dinamo	Regulator	Régulateur

Printed in Italy

1424 831 M1 - Issue 1-2/76

Rif. No.	Part. No.	Q.tà	Denominazione	Description	Désignation
24	1423 895 M91	1	Interruttore pressione olio	Pressure switch	Interrupteur de pression
25	1825 362 M91	1	Spia dinamo e pressione olio	Generator and oil light	Lampe et huile témoin
26	394 976 X1	2	Lampadina per spie	Bulb light	Lampe témoin
27	1424 109 M91	1	Quadretto per avviamento	Light switch	Commutateur
28	1825 462 M1	2	Chiave per quadretto	Key	Clavette
29	2666108	1	Termostarter	Heater plug	Thermostarter
30	41224055	1	Tubazione alim.comb.	Tube,heater	Tube
31	36568122	1	Fascetta per tubaz.	Clip	Collier
32	0201099	1	Raccordo per tubazione	Union-nut	Raccord
33	33811112	2	Anello di tenuta	Seal,oil	Joint d'étancheitée
34	33225412	2	Dado a manicotto	Nut	Ecrou
35	2658207	1	Valvola di non ritorno	Valve	Valve
36	0920127	1	Guarnizione per valvola	Gasket	Joint
37	0095332	1	Bocchettone fiss.tubazione	Bolt,banjo	Ecrou raccord
38	0920127	2	Guarnizione per bocchettone	Gasket	Joint
39	1424 186 M91	1	Cavo per termostarter	Wire	Câble
40	973 034 M2	2	Fascetta per cavo	Clip	Collier
40a	1424 221 M91	1	Kit applicazione termostarter	Kit,heater plug	Kit,thermostarter
41	2666108	1	Termostarter	Heater plug	Thermostarter
42	1424 183 M91	1	Tubazione alim.comb.	Tube,heater	Tube
43	33811112	1	Anello di tenuta	Seal,oil	Joint d'étancheitée
44	33225412	1	Dado a manicotto	Nut	Ecrou
45	2658207	1	Valvola di non ritorno	Valve	Valve
46	0920154	1	Guarnizione per valvola	Gasket	Joint

Printed in Italy

1424 313 M2 - Issue 1-11/76

Rif. No.	Part. No.	Q.tà	Denominazione	Description	Désignation
		cnt. :	Kit applicaz.termostarter	cnt. : Kit,heater plug	cnt. : Kit,thermostarter
47	0095332	1	Bocchettone fiss.tubazione	Bolt,banjo	Ecrou raccord
48	0920127	2	Guarnizione per bocchettone	Gasket	Joint
49	1424 225 M91	1	Pulsante	Push	Pulsant
50	1424 226 M91	1	Serie cavi	Set of wire	Jeu de câble
51	973 034 M2	2	Fascetta per cavi per le trattrici anteriori al n° 1210592/2210387	Clip for tract.prior to serial n° 1210592/2210387	Collier pour les tract.avant le numero de série 1210592/2210387
52	1825 118 M91	1	Termistore	Sending unit	Contacteur
53	1825 031 M91	1	Indicatore livello combustibile	Fuel level	Tuyau
54	1825 117 M91	1	Quadrante temp.acqua e livello comb.	Inst/cluster	Combiné de bord
55	1825 365 M91	1	Batteria accumulatori	Battery storage	Batterie
56	1825 476 M1	2	Appoggio elastico per batteria	Baffle	Amortiss.de batterie
57	1825 477 M91	1	Squadro fiss.batterie	Bracket angle battery	Support
58	1825 478 M1	2	Tirante fiss.batteria	Rod battery	Support
59	394 367 X1	2	Dado autobloccante	Nut self-locking	Ecrou
60	1820 593 M1.	1	Copertura per batteria	Guard	Protéction
61	1423 777 M92	1	Cavo massa per batteria	Strap ground battery	Câble
62	1423 775 M91	1	Cavo batteria-motorino avviamento	Cable battery to starter	Câble
63	1423 776 M1	1	Cappuccio protez.capocorda cavo	Boot-rubber	Capuchon de protéction
64	1424 111 M91	1	Serie cavi imp.elettrico illustrati alle tavv. 48 e 49	Set of cable electric illustrated on pl. 48 and 49	Jeu de câble illustrées sur tabl. 48 et 49

Illuminazione
Lighting
Eclairage

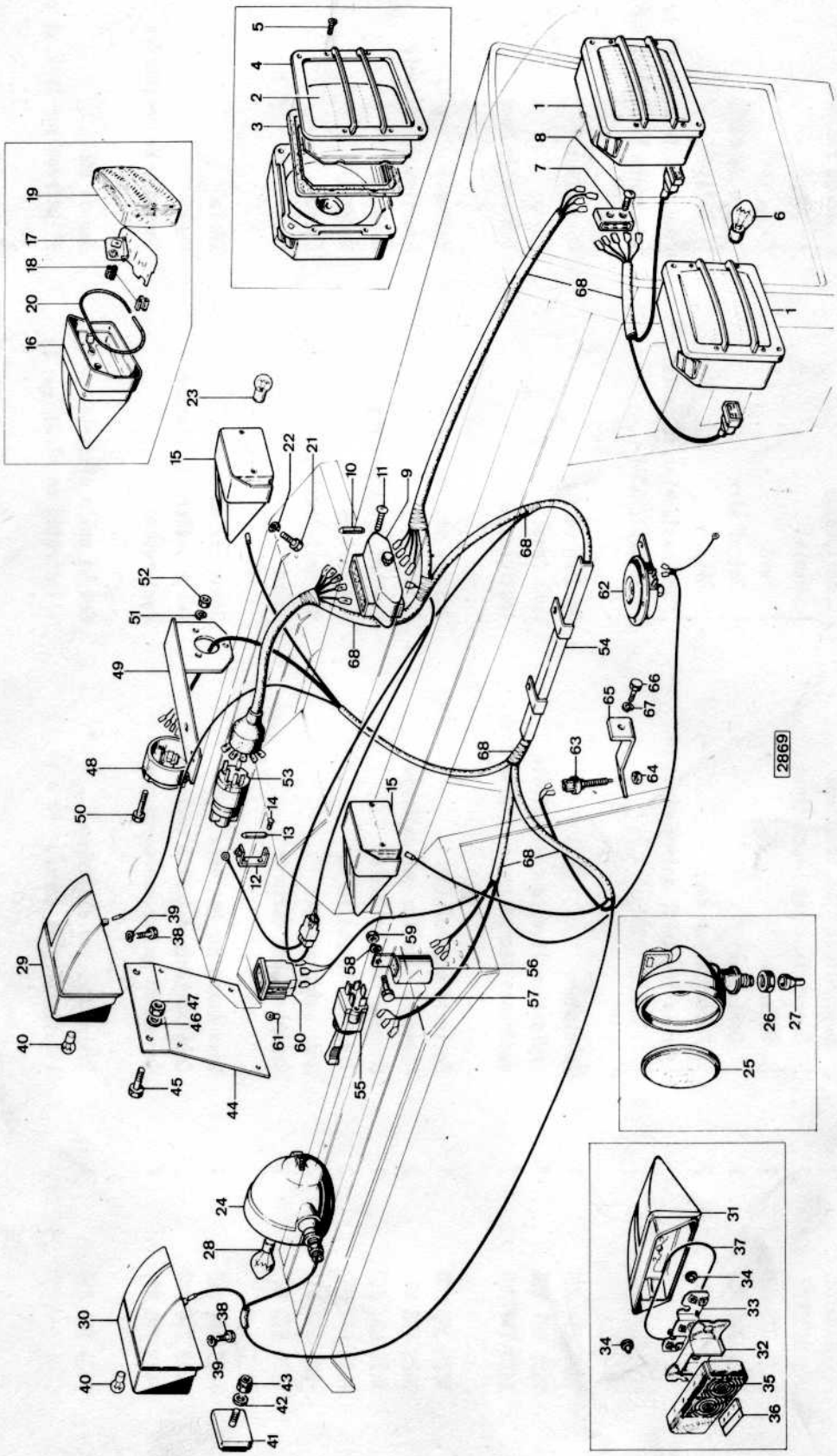

Rif. No.	Part. No.	Q.tà	Denominazione	Description	Désignation
1	1423 852 M91	2	Faro anteriore	Headlamp front	Project.antérieur
2	1424 327 M1	2	Cristallo	Glass	Glace
3	1424 328 M1	2	Guarnizione	Gasket	Joint
4	1424 329 M1	2	Cornice	Door	Visiére
5	395 513 X1	8	Vite fiss.cornice	Setscrew	Vis
6	973 546 M2	2	Lampadina biluce	Bulb headlamp	Corps
7	1423 882 M1	1	Blocchetto connessione cavi ant.	Box connecting	Boîte fusibles
8	339 709 X1	2	Vite fiss.blocchetto	Setscrew	Vis
9	1424 118 M91	1	Scatola per valvole fusibili	Box fuse	Boîte fusibles
10	973 561 X1	6	Valvola fusibile	Fuse	Fusible
11	339 709 X1	2	Vite fiss.scatola	Setscrew	Vis
12	1825 364 M91	1	Fanalino illuminaz.cruscotto	Light,panel	Tableau de bord lanterne
13	1423 022 M1	1	Lampada per fanalino	Bulb	Lampe
14	394 967 X1	2	Ribattino fiss.fanalino	Rivet	Rivet
15	1424 107 M91	2	Fanalino anteriore di posiz.e direz.	Tail light front	Lanterne antérieure
16	1424 341 M1	2	Corpo fanalino	Body	Corps
17	1424 344 M91	2	Gruppo portalampada	Clamp	Douille
18	1424 345 M1	4	Sopporto elastico	Support	Support
19	1424 346 M1	2	Corpo luminoso	Glass	Glace
20	1424 347 M1	2	Guarnizione	Gasket	Joint
21	339 666 X1	4	Vite fiss.fanalino	Setscrew	Vis
22	391 130 X1	4	Rosetta elastica	Washer,spring	Rondelle grower
23	1420 037 X1	2	Lampadina luci di posizione	Bulb	Lampe
	395 551 X1	2	Lampadina per lampeggiatori	Bulb	Lampe

Rif. No.	Part. No.	Q.tà	Denominazione	Description	Désignation
24	1423 870 M91	1	Faro posteriore orientabile	Hadlamp rear	Project.postérieur
25	1424 335 M1	1	Cristallo	Glass	Glace
26	1424 336 M1	1	Dado di fissaggio	Nut	Ecrou
27	1424 337 M1	1	Cappuccio di protezione	Cap,guard	Capuchon de protéction
28	395 551 X1	1	Lampadina	Bulb	Lampe
29	1424 106 M91	1	Fanalino posteriore sinistro	Tail light rear L.H.	Lanterne postér.gauche
30	1424 105 M91	1	Fanalino posteriore destro	Tail light rear R.H.	Lanterne postér.droite
31	1424 356 M1	1	Corpo fanalino sinistro	Body tail light L.H.	Corps lanterne gauche
	1424 350 M1	1	Corpo fanalino destro	Body tail light R.H.	Corps lanterne droite
32	1424 351 M1	1	Portalampada	Clamp	Douille
33	1424 352 M1	1	Separatore	Diaphragm	Séparateur
34	1424 353 M1	1	Sopporto elastico	Support	Support
35	1424 357 M1	1	Corpo luminoso sinistro	Glass L.H.	Glace gauche
	1424 354 M1	1	Corpo luminoso destro	Glass R.H.	Glace droite
36	1424 343 M1	1	Vetrino luce targa	Glass	Glace
37	1424 355 M1	1	Guarnizione	Gasket	Joint
38	390 990 X1	3	Vite fiss.fanalini	Setscrew	Vis
39	1440 312 X1	3	Rosetta elastica	Washer,spring	Rondelle grower
40	1420 037 M1	1	Lampadina luci di posizione	Bulb	Lampe
	395 551 X1	2	Lampadina lampeggiatori e stop	Bulb	Lampe
41	1432 882 M92	2	Catadiottro	Reflector	Réflecteur
42	1440 270 X1	2	Rosetta	Washer	Rondelle
43	394 363 X1	2	Dado autobloccante	Nut self-locking	Ecrou
44	1423 856 M1	1	Piastra porta targa	Plate	Plaque

Rif. No.	Part. No.	Q.tà	Denominazione	Description	Désignation
45	391 894 X1	2	Vite fiss.piastra	Setscrew	Vis
46	391 130 X1	2	Rosetta	Washer	Rondelle
47	1440 085 X1	2	Dado	Nut	Ecrou
48	1424 110 M1	1	Presa di corrente	Collector current	Collecteur
49	1424 099 M91	1	Sopporto presa di corrente	Support	Support
50	1442 088 X1	3	Vite fiss.presa di corrente	Setscrew	Vis
51	1440 312 X1	3	Rosetta elastica	Washer,spring	Rondelle grower
52	392 290 X1	3	Dado	Nut	Ecrou
53	1825 360 M91	1	Quadretto distributore luci	Light switch	Commutateur d'eclairage
54	1424 102 M91	1	Protezione cavi posteriori	Guard	Protéction
55	1424 108 M91	1	Deviatore per lampeggiatori	Switch flash light	Interrupteur
56	1424 119 M91	1	Intermittenza	Blinker	Intermittent
57	339 761 X1	1	Vite fiss.intermittenza	Setscrew	Vis
58	1440 313 X1	1	Rosetta elastica	Washer,spring	Rondelle grower
59	339 169 X1	1	Dado	Nut	Ecrou
60	1424 103 M91	1	Spia lampeggiatori e luci abbaglianti	Warning light	Lampe .
61	394 976 X1 .	2	Lampadina per spie	Bulb	Lampe
62	1424 311 M91	1	Avvisatore acustico	Horne	Avertisseur
63	1424 104 M91	1	Interruttore di stop	Switch	Commutateur
64	339 252 X1	1	Dado fiss.interruttore	Nut	Ecrou
65	1424 101 M91	1	Sopporto interruttore	Support	Support
66	339 123 X1	1	Vite fiss.sopporto	Setscrew	Vis
67	1440 313 X1	1	Rosetta elastica	Washer,spring	Rondelle grower

Rif. No.	Part. No.	Q.tà	Denominazione	Description	Désignation
68	1424 111 M91	1	Serie cavi impianto elettrico illustrati alle tavv. 48 e 49	Set of wire illustrated on pl. 48 and 49	Jeu de câble illustrées sur tabl. 48 et 49

Cofano
Hood
Carrosserie

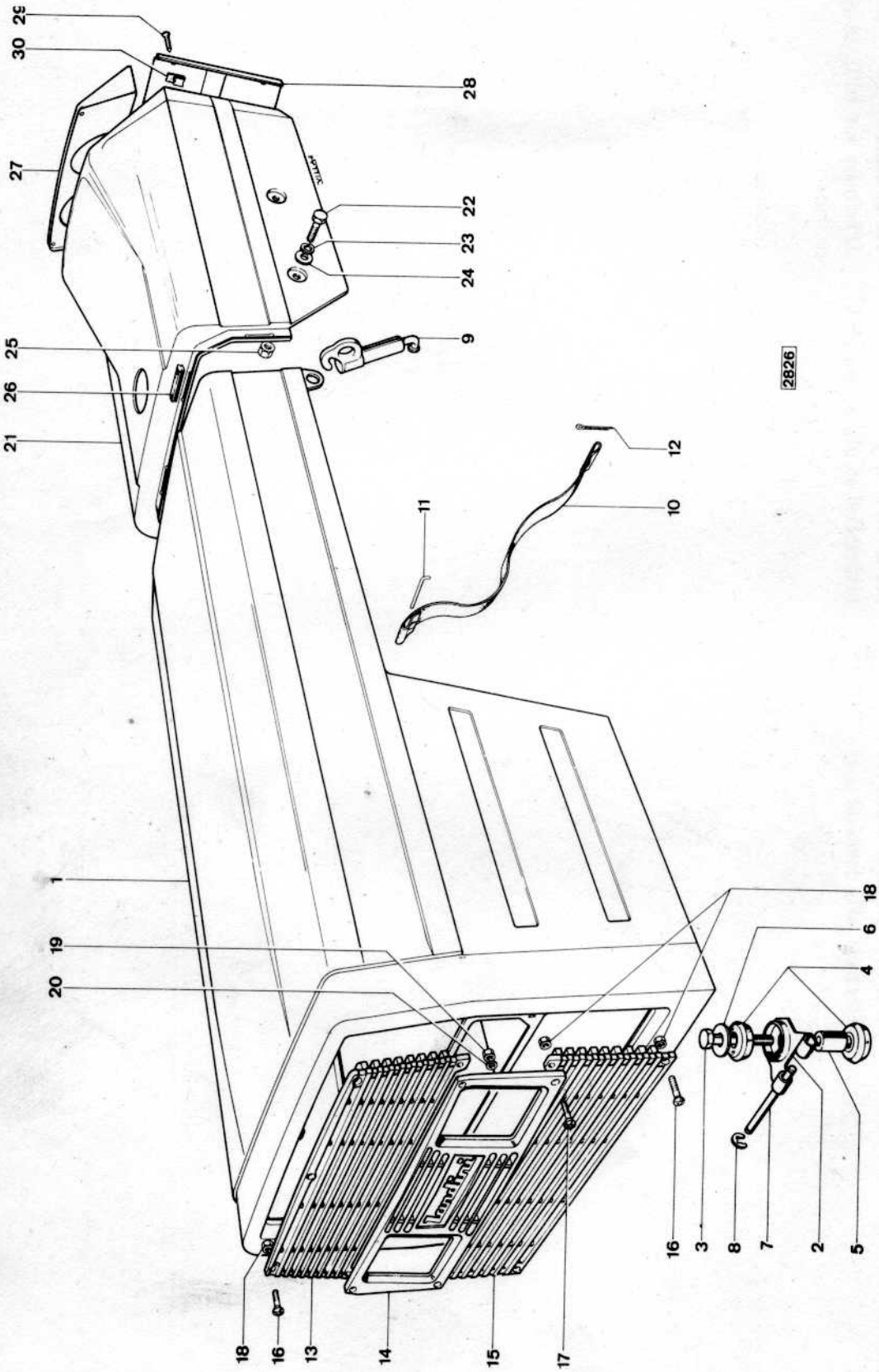

Rif. No.	Part. No.	Q.tà	Denominazione	Description	Désignation
1	1825 036 M92	1	Cofano per carrozzeria	Hood	Capot
2	1825 038 M91	2	Cerniera per cofano	Hinge	Charniére
3	339 556 X1	2	Vite fiss.cerniere	Setscrew	Vis
4	1825 040 M1	4	Anello ammortizzatore	Ring rubber	Amortisseur
5	1825 041 M1	2	Distanziale	Spacer	Entretoise
6	392 875 X1	2	Rosetta	Washer	Rondelle
7	1825 039 M1	2	Perno per cerniera	Pin	Axe
8	1440 988 X1	4	Anello elastico	Circlip	Circlip
9	1825 042 M91	2	Gancio fiss.cofano	Fastening	Crochet
10	1825 050 M91	1	Cinghietta arresto cofano	Belt	Courroie
11	1825 051 M1	1	Perno fiss.cinghietta	Pin	Axe
12	391 425 X1	1	Copiglia fiss.cinghietta	Pin,split	Goupille fendue
13	1825 205 M2	1	Griglia superiore	Grille top	Calandre supérieure
14	1424 046 M91	1	Griglia centrale	Grille middle	Calandre centrale
15	1825 209 M3	1	Griglia inferiore	Grille bottom	Calandre inférieure
16	395 594 X1	6	Vite fiss.griglia inf. e sup.	Setscrew	Vis
17	395 595 X1	4	Vite fiss.griglia centrale-inf. e sup.	Setscrew	Vis
18	395 578 X1	10	Dado	Nut	Ecrou
19	1440 084 X1	1	Dado fiss.griglia centrale	Nut	Ecrou
20	390 469 X1	1	Rosetta	Washer	ROndelle
21	1423 837 M91	1	Sopporto quadro portastrumenti	Support	Support
22	339 081 X1	4	Vite fiss.sopporto	Setscrew	Vis

Printed in Italy

1424 313 M2 - Issue 1-11/76

Rif. No.	Part. No.	Q.tà	Denominazione	Description	Désignation
23	390 734 X1	4	Rosetta	Washer	Rondelle
24	1440 314 X1	4	Rosetta elastica	Washer,spring	Rondelle grower
25	393 599 X1	4	Dado	Nut	Ecrou
26	1825 035 M1	4	Appoggio elastico per sopporto	Damper	Appui elastique
27	1825 033 M1	1	Quadro portastrumenti	Instrument panel	Tableau de bord
28	1423 838 M1	1	Coperchio posteriore	Cover rear	Couvercle postérieur
29	1823 832 M1	8	Vite fiss.quadro e coperchio	Setscrew	Vis
30	1823 833 M1	8	Piastrina per viti	Plate	Plaque

Sedile - Parafanghi - Pedane
Seat - Fenders - Footsteps
Siege - Ailes - Marchepieds

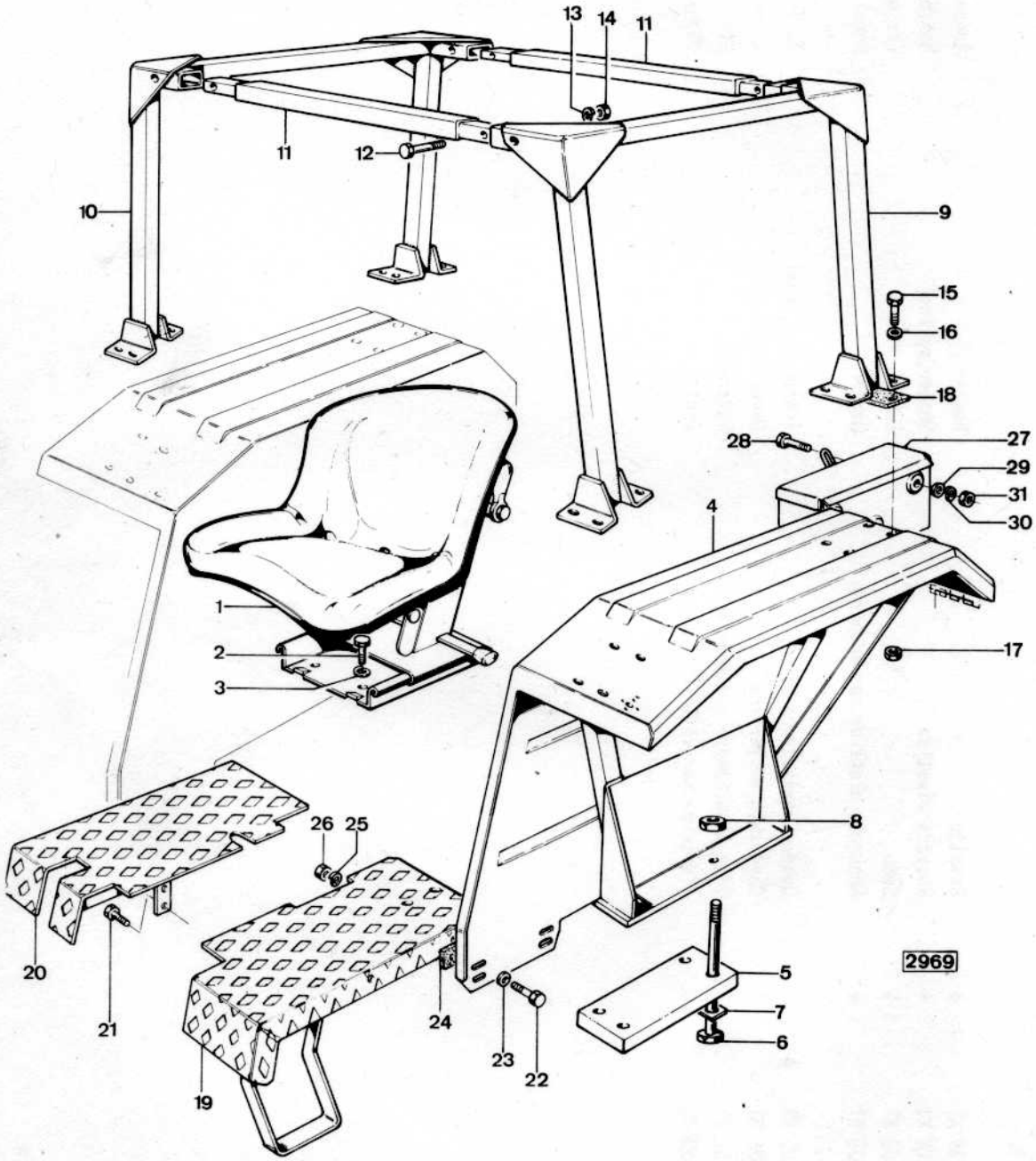

Rif. No.	Part. No.	Q.tà	Denominazione	Description	Désignation
1	1423 780 M91	1	Sedile per conducente	Seat assembly	Siège complet
			vedere particolari a tav. 51-1	see related part 51-1	voir 51-1 relatives parts
2	339 401 X1	4	Vite fiss.sedile	Setscrew	Vis
3	1440 314 X1	4	Rosetta elastica	Washer,spring	Rondelle grower
4	1423 939 M94	1	Parafango sinistro	Fender L.H.	Aile gauche
	1423 940 M94	1	Parafango destro	Fender R.H.	Aile droite
5	1423 841 M1	2	Piastra fiss.parafanghi	Plate	Plaque
6	395 548 X1	8	Vite fiss.parafanghi	Setscrew	Vis
7	395 547 X1	4	Piastrina di sicurezza per viti	Tabwasher	Rondelle
8	1440 091 X1	6	Dado	Nut	Ecrou
9	1424 014 M91	1	Fiancata sin.telaio di sicurezza	Body side L.H.	Cadre gauche
10	1424 015 M91	1	Fiancata destra telaio di sicurezza	Body side R.H.	Cadre droit
11	1424 013 M91	2	Barra trasversale	Cross bar	Barre transversale
12	1441 473 X1	4	Vite fiss.fiancate	Setscrew	Vis
13	1440 315 X1	4	Rosetta elastica	Washer,spring	Rondelle grower
14	1441 344 X1	4	Dado	Nut	Ecrou
15	1441 244 X1	16	Vite fiss.parafanghi e telai	Setscrew	Vis
16	1440 315 X1	16	Rosetta	Washer	Rondelle
17	1441 344 X1	16	Dado	Nut	Ecrou
18	1424 022 M1	16	Ammortizzatore	Damper	Amortisseur
19	1423 804 M93	1	Pedana sinistra	Platform L.H.	Marchepied gauche
20	1423 805 M92	1	Pedana destra	Platform R.H.	Marchepied droit
21	339 401 X1	4	Vite fiss.pedane	Setscrew	Vis

Printed in Italy

1424 313 M2 - Issue 1-11/76

Rif. No.	Part. No.	Q.tà	Denominazione	Description	Désignation
22	339 761 X1	4	Vite fiss.pedane	Setscrew	Vis
23	392 946 X1	4	Rosetta	Washer	Rondelle
24	1424 017 M1	4	Ammortizzatore	Damper	Ammortisseur
25	1440 313 X1	4	Rosetta elastica	Washer,spring	Rondelle grower
26	1440 086 X1	4	Dado	Nut	Ecrou
27	973 619 M91	1	Cassetta porta attrezzi	Tool box	Cassette à outils
28	339 123 X1	3	Vite fiss.cassetta	Setscrew	Vis
29	390 972 X1	3	Rosetta	Washer	Rondelle
30	1440 313 X1	3	Rosetta elastica	Washer,spring	Rondelle grower
31	1440 086 X1	3	Dado	Nut	Ecrou

Quadro portastrumenti
Instrument panel
Tableau de bord

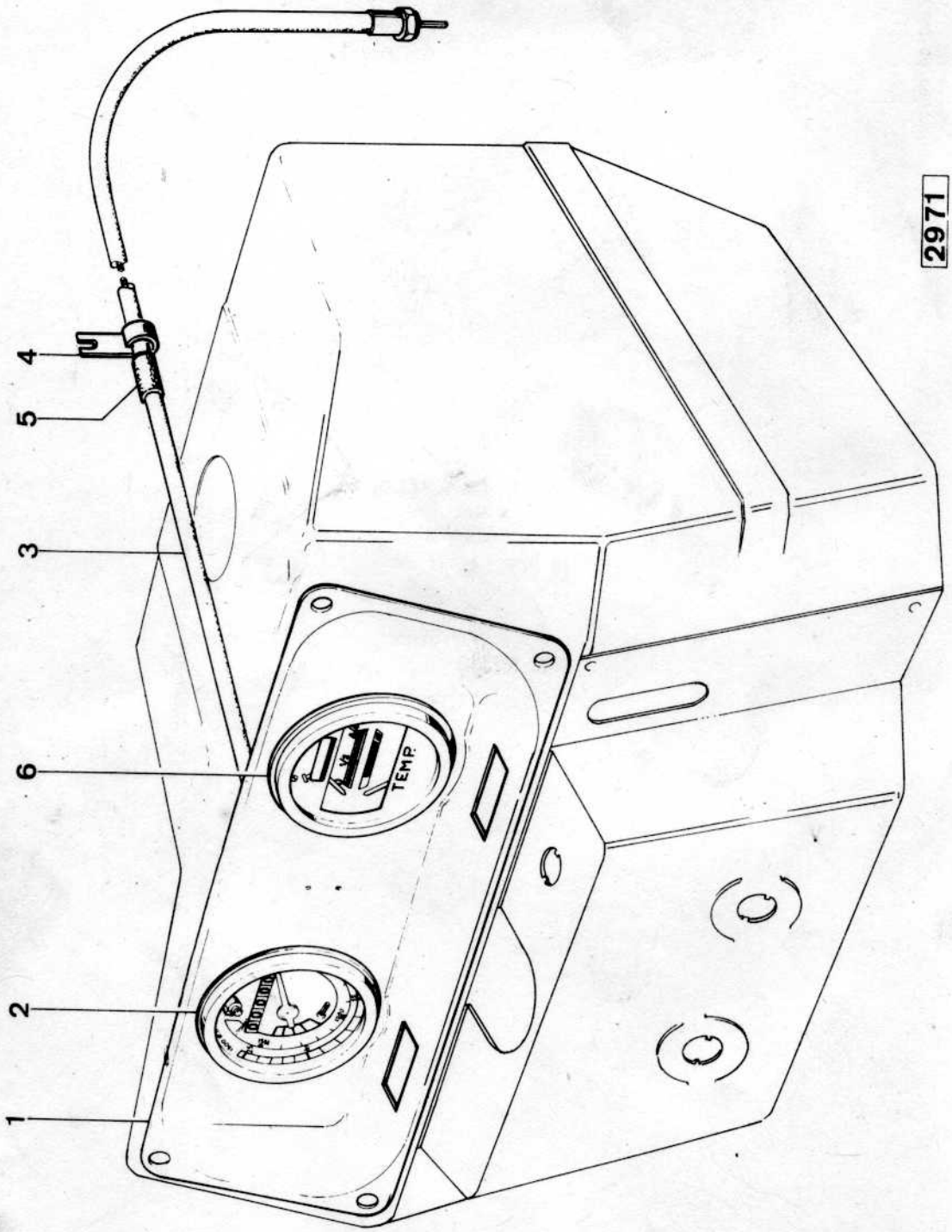

Rif. No.	Part. No.	Q.tà	Denominazione	Description	Désignation
1	1825 033 M1	1	Quadro portastrumenti	Instrument panel	Tableau de bord
	1423 768 M91	1	Contaore con quadrante di controllo	Hourmeter	Horomètre
2	1825 115 M91	1	Scatola per contaore	Housing	Carter
3	1423 769 M91	1	Cavo per contaore	Cable	Câble
	1423 770 M1	1	Cavo	Cable	Câble
4	1424 613 M1	1	Fascetta per cavo	Clip	Collier
5	981 703 M1	1	Guarnizione protezione cavo	Gasket	Joint
6	1825 117 M91	1	Quadrante temperatura acqua e livello	Inst/cluster	Combiné de bord

Decalcomanie
Decals
Decalcomanie

landini

1

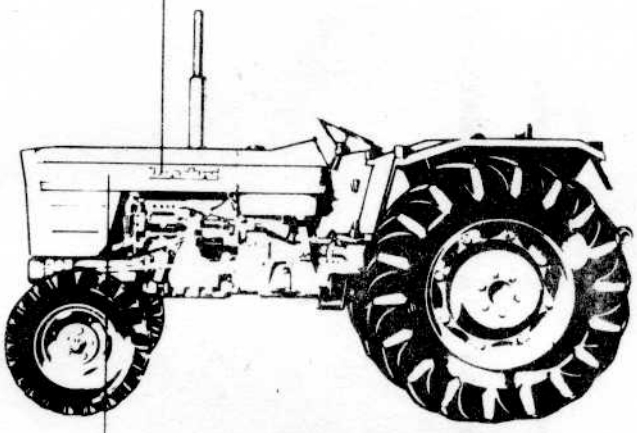

3013

6500

2

Rif. No.	Part. No.	Q.tà	Denominazione	Description	Désignation
1	1424 254 M1	2	Dicitura"LANDINI" per cofano	Emblem"LANDINI"	Embleme"LANDINI"
2	1424 527 M1	2	Dicitura"6500" per cofano	Emblem"6500"	Embleme"6500"

Dotazione normale
Tools
Outils

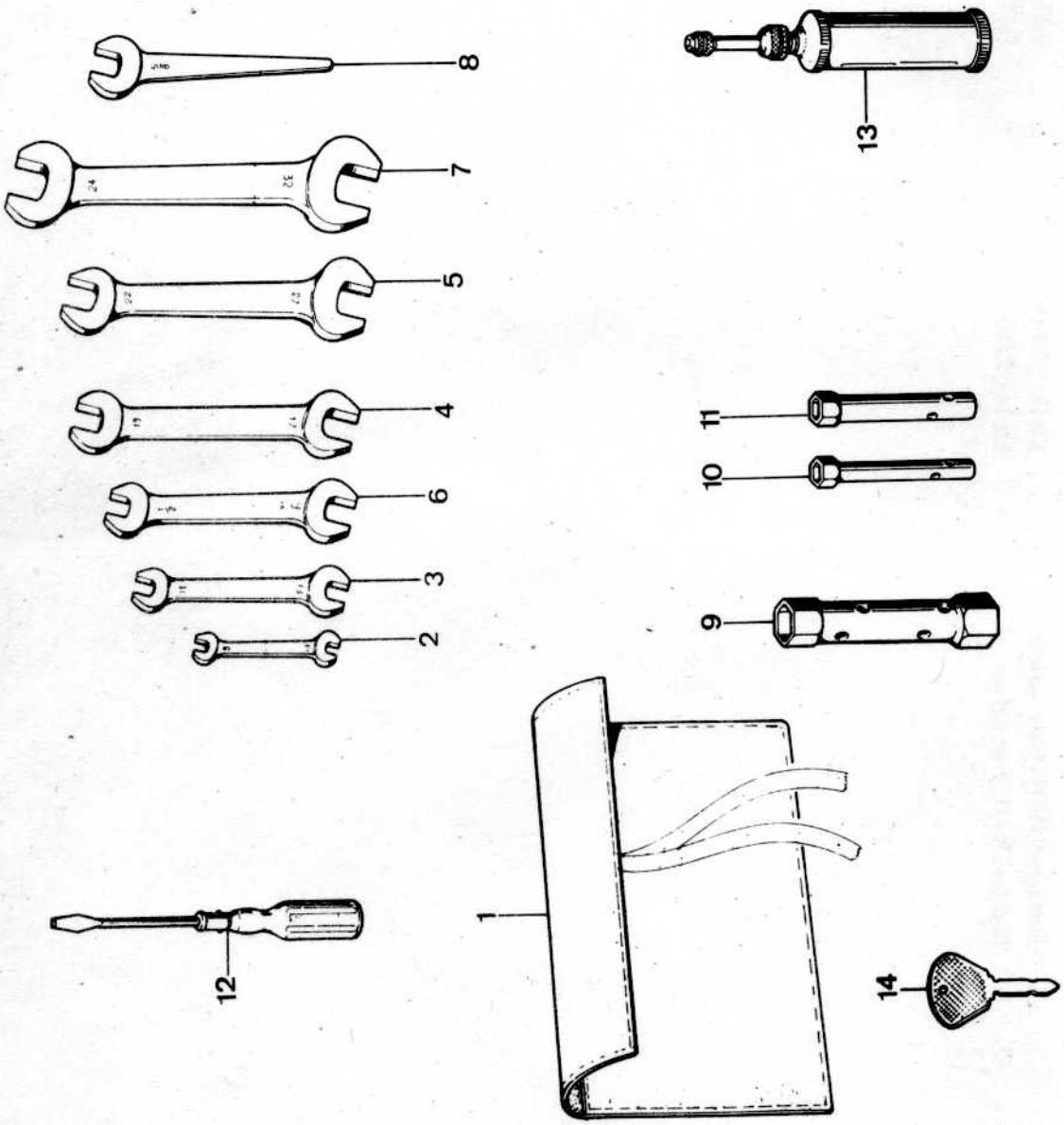

Rif. No.	Part. No.	Q.tà	Denominazione	Description	Désignation
1	973 640 M91	1	Contenitore in tela	Kit tool	Trousse à outils
2	979 516 M1	1	Chiave doppia 8-10mm.	Spanner 8-10mm.	Clé plate 8-10mm.
3	979 017 M1	1	Chiave doppia 11-13mm.	Spanner 11-13mm.	Clé plate 11-13mm.
4	973 642 M1	1	Chiave doppia 17-19mm.	Spanner 17-19mm.	Clé plate 17-19mm.
5	973 643 M1	1	Chiave doppia 22-27mm.	Spanner 22-27mm.	Clé plate 22-27mm.
6	973 644 M1	1	Chiave doppia 1/2"-9/16"	Spanner 1/2"-9/16"	Clé plate 1/2"-9/16"
7	395 600 X1	1	Chiave doppia 24-32mm.	Spanner 24-32mm.	Clé plate 24-32mm.
8	395 599 X1	1	Chiave 5/8"	Spanner 5/8"	Clé 5/8"
9	973 646 M1	1	Chiave a tubo doppia mm.27-32	Spanner double tube 27-32mm.	Clé à double tube 27-32mm.
10	395 536 X1	1	Chiave a tubo semplice mm.14	Spanner single tube 14mm.	Clé à simple tube 14mm.
11	395 537 X1	1	Chiave a tubo semplice mm.22	Spanner single tube 22mm.	Clé à simple tube 22mm.
12	973 648 M91	1	Cacciavite	Screwdriven	Tornevis
13	973 650 M91	1	Siringa per lubrif.a pressione	Gun grease	Pompe de graissage
14	1825 462 M1	1	Chiave per circuito elettrico	Wrench,harness	Clé pour électrique

This document was downloaded free from

www.iw1axr.eu/carmanual.htm

Questo documento è stato scaricato gratuitamente da

www.iw1axr.eu/auto.htm