SAME

SERVIZIO DOCUMENTAZIONE TECNICA

Parti di ricambio della trattrice

Pièces de rechange du tracteur

Tractor spare parts for

Ersatzteile für den Schlepper

Repuestos para tractor

SAME minitauro

Società per Azioni
Capitale Sociale
Lit. 4.000.000.000

SEDE E DIREZIONE
24047 TREVIGLIO (ITALIA)
TELEFONO
(0363) 2781 44092 43355
TELEX
SAMETRAC 32472
CAMERA COMMERCIO
DI BERGAMO 47462
TRIBUNALE DI BERGAMO 2081

Le figure, le denominazioni, i riferimenti ed i dati contenuti nel presente catalogo non sono impegnativi.
La SAME si riserva di apportare in ogni momento e senza preavviso tutte le variazioni che riterrà opportune.

Les figures, les dénominations, les références et les spécifications contenus dans ce catologue ne sont pas engageants.
La SAME se reserve le droit d'apporter à tout moment et sans preavis les varations eventuelles qu'elle retient utiles.

Figures, name of parts, references and dates contained in this catalogue are not bindig.
SAME reserve the right to introduce any and all necessary changes at any time without notice.

Die in diesem Katalog enthaltenen Abbildungen, Benennungen, Zeichen sowie Angaben sind unverbindlich.
Die Firma SAME behält sich das Recht vor, jederzeit und ohne Voranzeige Abänderungen vorzunehmen.

Las figuras, las denominaciones, las referencias y los datos contenidos en el presente catàlogo no son empenativos.
SAME puede hacer en cada momento y sin preaviso todas las variaciones que sean oportunas.

Trattrice MINITAURO

INDICE GENERALE

INDEX GENERAL
GENERAL INDEX

INHALTSVERZEICHNIS
INDICE GENERAL

Presentazione . . . . . **foglio 2**
Présentation . . . . . page 3
Introduction . . . . . page 3
Vorwort . . . . . Blatt 4
Presentación . . . . . *hoja 4*
Abbreviazioni . . . . . **foglio 2**
Abréviations . . . . . page 3
Abreviations . . . . . page 3
Abkürzungen . . . . . Blatt 4
Abreviaciones . . . . . *hoja 4*
Norme per l'ordinazione . . . . . **foglio 2**
Instructions pour la commande des pièces . . . . . page 3
Directions for placing orders of spare parts . . . . . page 3
Richtlinien für die Ersatzteilbestellungen . . . . . Blatt 4
Reglas para los pedidos de repuestos . . . . . *hoja 4*
Indice dei sottogruppi e delle tavole . . . . . **foglio 5**
Index des sous-groupes et des tables . . . . . page 5
Index of sub-assemblies and tables . . . . . page 5
Verzeichnis der Untergruppen und Tafeln . . . . . Blatt 5
Indice de los sub-grupos y de las tablas . . . . . *hoja 5*
Sezione motore . . . . . **foglio 10**
Section moteur . . . . . page 10
Engine section . . . . . page 10
Abschnitt Motor . . . . . Blatt 10
Sección motores . . . . . *hoja 10*
Sezione telaio . . . . . **foglio 25**
Section chassis . . . . . page 25
Chassis section . . . . . page 25
Abschnitt Fahrgestell . . . . . Blatt 25
Sección bastidor . . . . . *hoja 25*
Sezione S.A.C. . . . . . **foglio 76**
Section station automatique de contrôle . . . . . page 76
Section - Automatic Hydraulic Powerlift . . . . . page 76
Abschnitt Automatische Kontrollstation (Regelhydra ulik) . . . . . Blatt 76
Sección Estación Automática de Control . . . . . *hoja 76*
Sezione accessori . . . . . **foglio 86**
Section accessoires . . . . . page 86
Accessories-section . . . . . page 86
Abschnitt Zubehöre . . . . . Blatt 86
Sección accesorios . . . . . *hoja 86*
Traduzione delle denominazioni . . . . . **foglio 98**
Traduction des dénominations . . . . . page 98
Translation of description . . . . . page 98
Übersetzung des Bezeichnungen . . . . . Blatt 98
Traducción de las denominaciónes . . . . . *hoja 98*
Indice numerico . . . . . **foglio 109**
Index numérique . . . . . page 109
Numerical index . . . . . page 109
Zahlenverzeichnis . . . . . Blatt 109
Indice numérico . . . . . *hoja 109*

PRESENTAZIONE

Nel presente catalogo sono elencati i particolari che compongono i diversi tipi della trattrice Minitauro:

— Minitauro 2 RM - trattrice con 2 ruote motrici, costruzione normale - 146.01.
— Minitauro 4 RM - trattrice con 4 ruote motrici, costruzione normale - 146.02.
— Minitauro FRUTTETO - 2 RM - trattrice con 2 ruote motrici, costruzione speciale Frutteto 149.01.
— Minitauro FRUTTETO - 4 RM - trattrice con 4 ruote motrici, costruzione speciale Frutteto 149.02.
— Minitauro VIGNETO - 2 RM - trattrice con 2 ruote motrici, costruzione speciale Vigneto 152.01.

I particolari componenti la trattrice sono raggruppati in Sezioni - Sez., ogni Sezione è composta da Sottogruppi - Sgr., ed i Sottogruppi in Tavole - Tav.
Le voci «destro» - D, «sinistro» - S, «anteriore» - A, «posteriore» - P, indicate nelle denominazioni delle parti, si riferiscono al senso di marcia della trattrice.
I punti neri •, posti prima delle denominazioni, indicano che il particolare, oltre che singolarmente, è venduto anche come componente del gruppo specificato all'inizio della serie dei puntini.
Per le trattrici con varianti alla costruzione normale, si ritiene valida come riferimento base la costruzione normale, salvo indicazioni specifiche con Sgr. o Tav., proprie per le varianti.
A chiusura del catalogo, sono elencate le traduzioni delle sole denominazioni, contrassegnate nel testo dal simbolo ☆, che spiegano l'uso o la composizione del particolare trattato.
L'aggiornamento del catalogo parti di ricambio avverrà con l'invio di fogli, che gli interessati avranno cura di sostituire ai fogli con edizione precedente (es. 3078. 007. 1 I edizione, 3078. 007. 1 II edizione, ecc.).

ABBREVIAZIONI

Nel catalogo, per esigenze di spazio, vengono abbreviate alcune denominazioni come qui sotto elencate.
Per i particolari reperibili in commercio, vengono indicate le dimensioni di massima, secondo le tabelle UNI o le tabelle ISO.

A	=	anteriore
C	=	composto: insieme di più particolari
D	=	destro
I	=	intermedio
+ MM 0,05	=	particolare maggiorato di mm. 0,05, rispetto alla misura base
— MM 0,02	=	particolare minorato di mm. 0,02, rispetto alla misura base
P	=	posteriore
Rich. M	=	particolare da richiedere a metri
S	=	sinistro
Z = 10	=	ingranaggio con n. 10 denti
EXP CH	=	N. di ordinazione valido solo per tipo esportato in Svizzera
EXP D	=	N. di ordinazione valido solo per tipo esportato in Germania
EXP F	=	N. di ordinazione valido solo per tipo esportato in Francia

NORME PER L'ORDINAZIONE

Le ordinazioni delle parti di ricambio devono essere corredate dalle seguenti indicazioni:

1 tipo della trattrice
2 numero della trattrice, stampigliato sul monoblocco e sul supporto anteriore fino al n. 27749 e sulla scatola del cambio, lato destro, dal n. 27750
3 numeri di ordinazione delle parti che si richiedono, trascritti come risultano composti sul catalogo.

Trattrice MINITAURO

PRESENTATION

Dans ce Catalogue sont spécifiées les pièces composantes les différentes exécutions du tracteur Minitauro.

— Minitauro 2 RM - tracteur à 2 Roues motrice, execution normale - 146.01.
— Minitauro 4 RM - tracteur à 4 Roues motrice, execution normale - 146.02.
— Minitauro FRUTTETO - 2 RM - tracteur à 2 Roues motrices, exécution special « Frutteto » - 149.01.
— Minitauro FRUTTETO - 4 RM - tracteur à 4 Roues motrices, exécution special « Frutteto » - 149.02.
— Minitauro VIGNETO - 2 RM - tracteur à 2 Roues motrices, exécution special « Vigneto » - 152.01.

Les pièces composants les tractuer sont groupées sous Sections (Sez.), chaque Section se composante de Sous-Groupes (Sgr.) et les Sous-groupes divisés en Tables (Tav.).
Les dictions «destro - D = droite», «sinistro - S = gauche», «anteriore - A = avant», «posteriore - P = arrière» sont référées au sens de marche du tracteur.
Les points noirs, placés avant les dénominations des pièces, signifient que la pièce est livrable soit seule soit en composition avec les pièces du groupe spécifié au début de la série des points.
Les références de base propres de 1 exécution de base sont valabies et s'appliquent même aux tracteurs en exécution autre que celle normale, sauf s'il y a des indications spécifiques avec sous-groupes ou tables propres pour les pièces variantes.
A la fin du catalogue, on a stipulé les traductions des seules denominations désignées par un asterisque ☆ dans le texte, les quelles expliquent l'utilisation et la composition de la pièce dont il est question.
La mise a jour du catalogue des pieces detachees interviendra a l'aide de feuilles supplementaires envoyees par Same en substitution des pages correspondents existantes dans le catalogue edite precedemment (exemple: 3078. 007. 1 I ed. - Edition 1ème - 3078. 007. 1 II ed. - 2ème).

ABREVIATIONS

L'espace étant réduit, on a introduit des abréviations, selon spécification ci-après:
Pour les pièces trouvables en commerce, on a stipulé les dimensions suivant le système UNI ou ISO.

A	=	Avant
C	=	Composée: ensemble de plusieurs pièces
D	=	Droite
I	=	Intermédiaire
+ MM 0,05	=	Pièce majorée 0,05 mm. plus que la mesure de base
— MM 0,02	=	Pièce diminuée 0,02 mm. moins que la mesure de base
P	=	Arrière
Rich. M	=	Quantité à commander en mètres
S	=	Gauche
Z = 10	=	Engrenage à 10 dents
EXP CH	=	Référence applicable seulement aux tracteurs exportés à la Suisse
EXP D	=	Référence applicable seulement aux tracteurs exportés à l'Allemagne
EXP F	=	Référence applicable seulement aux tracteurs exportés à la France

INSTRUCTIONS POUR PASSATION DES COMMANDES

Les commandes des Pièces Détachées doivent toujours être accompagnées par les reinseignements suivants:

1. Modèle du tracteur
2. Numéro chassis/moteur, poinçonné sur le carter moteur et sur le support avant jusqu'au n. 27749 et voir sur la boîte vitesses à partir du n. 27750
3. Références de repère de chaque pièce (n. d'identification) comme spècifiées dans le Catalogue.

INTRODUCTION

This catalogue lists the parts fitting the different executions of Minitauro tractor:

— Minitauro 2 RM - two wheel drive tractor, Standard - 146.01.
— Minitauro 4 RM - four wheel drive tractor, Standard - 146.02.
— Minitauro FRUTTETO - 2 RM - two wheel drive tractor, special « Frutteto » model - 149.01.
— Minitauro FRUTTETO - 4 RM - four wheel drive tractor, special « Frutteto » model - 149.02.
— Minitauro VIGNETO - 2 RM - two wheel drive tractor, special « Vigneto » model - 152.01.

The parts are grouped in Sections (Sez.); each Section if formed by Sub-assemblies, and the Sub-assemblies, (Sgr.) in Tables (Tav.).
The items «destro» (D) (right hand), «sinistro» (S) (left hand), «anteriore» (A) (front), «posteriore» (P) (rear), indicated when describing some parts, refer to the tractor's forward running direction.
The black dots (●) placed before the description, indicate that the part can be supplied as a single unit or as a component of an assembly, as indicated on top of the series of dots.
For types other than standard, whenever a special Sub-assembly or Table does not exist for that specific execution, the standard description shall apply.
The back of the catalogue lists the translations for each single part (marked with the simbol ☆ in the text, explaining the use and make-up of the part dealt with.
The up-to-dating of this catalogue shall take place by means of new sheets which shall be put in place of the previous ones. (Ex. 3078.007. 1 I ed, first edition; 3078. 007. 1 II ed, secund edition, etc.).

ABBREVIATIONS

For reasons of space, some part specifications listed hereunder, are abbreviated in a special column.
For the parts available on the market, the general dimensions are indicated, following the UNI or ISO systems.

A = Anteriore	=	Front
C = Composto	=	Assembly of different parts
D = Destro	=	Right hand
I = Intermedio	=	Intermediate
+ MM 0,05	=	Part oversized of 0,05 mm. in respect to original one
— MM 0,02	=	Part undersized of 0,02 mm. in respect to original one
P = Posteriore	=	Rear
Rich. M	=	Part supplied by meters
S = Sinistro	=	Left hand
Z = 10	=	Gear with 10 teeth
Exp CH	=	Valid for types exported in Switzerland
Exp D	=	Valid for types exported in Germany
Exp F	=	Valid for types exported in France

ORDERING RULES

The spare-part orders shall indicate:

1. Type of tractor.
2. Chassis number, impressed on crankcase and front support up to No. 27749, and see gearbox from No. 27750.
3. Part numbers as they are figured on the Catalogue.

VORWORT

Im vorliegenden Katalog sind die einzelnen Teile angeführt, welche die verschiedenen Typen des Traktors Minitauro bilden:

— Minitauro 2 RM - Traktor mit 2 Antriebsrädern, Normalkonstruktion - 146.01
— Minitauro 4 RM - Traktor mit 4 Antriebsrädern, Normalkonstruktion - 146.02
— Minitauro FRUTTETO - 2 RM - Traktor mit 2 Antriebsrädern, Spezialkonstruktion « Frutteto » type - 149.01
— Minitauro FRUTTETO - 4 RM - Traktor mit 4 Antriebsrädern, Spezialkonstruktion « Frutteto » type - 149.02
— Minitauro VIGNETO - 2 RM - Traktor mit 2 Antriebsrädern, Spezialkonstruktion « Vigneto » 152.01.

Die einzelnen Teile, welche den Traktor bilden, sind in Abschnitten - Sez., zusammengefasst, jeder Abschnitt besteht aus Untergruppen - Sgr. und die Untergruppen aus Tafeln - Tav.
Die Bezeichnungen « rechts - D », « links - S », « vorne - A », « hinten - P », die bei Bezeichnung der Teile aufscheinen, beziehen sich auf die Laufrichtung des Traktors.
Die Sternchen ●, die sich vor den Bezeichnungen befinden, geben an, dass der einzelne Teil ausser einzeln, auch als Bestandteil der Gruppe verkauft wird, die am Anfang der Sternchenserie erläutert ist.
Für die Traktoren mit Varianten gegenüber der Normalkonstruktion wird als gültig als Grundbezug die Normalkonstruktion angesehen, abgesehen von besonderen Angaben mit U. Gr. oder Taf., eben für die Varianten.
Am Ende des Katalogs sin die Übersetzungen der, im Text durch das Sinnbild ☆ gekennzeichneten Bezeichnungen angeführt, welche entweder die Verwendung oder die Zusammensetzung des in Frage Kommenden Teiles erklären.
Die ständige Ergänzung des Ersatzteilkataloges erfolgt durch die Übermittlung von Blättern, welche die Interessanten gegen die vorhergehenden austauschen werden. (z. B. 3078.007.1 I ed.; erste Ausgabe - 3078.007. 1 II ed.; zweite Ausgabe u.s.w.).

ABKÜRZUNGEN

Im Katalog werden aus Platzerfordernissen einige Teilbezeihnungen, wie unten angegeben abgekürzt. Für die im Handel erhältlichen Teile werden die ungefähren Abmasse auf Grund der Tabellen UNI oder jener ISO angegeben.

A	=	vorne
C	=	zuseammengesetzt: Mehrere Einzelteile zusammen
D	=	rechts
I	=	Zwischenteil
+ MM 0,02	=	Einzelteile, um 0,05 mm gegenüber dem Grundmass vergrössert
— MM 0,02	=	Einzelteile um 0,02 mm gegenüber dem Grundmass verringert
P	=	hinten
Rich. M	=	Einzelteil nach meter anzufordern
S	=	links
Z = 10	=	Zahnrad mit 10 Zähnen
Exp. CH	=	Bestellnummer gültig nur für in die Schweiz ausgeführte Type
Exp. D	=	Bestellnummer gültig nur für nach Deutschland ausgeführte Type
Exp. F	=	Bestellnummer gültig nur für nach Frankreich ausgeführte Type

NORMEN FÜR DIE BESTELLUNG

Die Bestellungen von Ersatzteilen sind mit folgenden den Angaben zu versehen:

1. Schlepper model
2. Schlepper - Motornummer lt. Einschlag am Zylinderblock u. Vorderachslagerboch bis Fg-Nr. 27749 und Getriebegehäuse rechte seite ab Fg-Nr. 27750
3. Bestellnummern der gewünschten Teile laut Ersatzteil Katalog.

PRESENTACION

En el presente catálogo están alistados los particulares que componen los diferentes tipos del tractor Minitauro

— Minitauro 2 RM - Tractor con dos ruedas motrices, construcción normal - 146.01
— Minitauro 4 RM - Tractor con cuatro ruedas motrices, construcción normal - 146.02
— Minitauro FRUTTETO - 2 RM - Tractor con dos ruedas motrices, version especial « Frutteto » - 149.01
— Minitauro FRUTTETO - 4 RM - Tractor con cuatro ruedas motrices, version especial « Frutteto » - 149.02
— Minitauro VIGNETO - 2 RM - Tractor con dos ruedas motrices, version especial « Vigneto » - 152.01

Los particulares que componen el tractor están reunidos en Secciones - Sez., cada sección está compuesta por Sub-grupos - Sgr., y los sub-grupos en Tablas - Tav.
Las voces « derecho », « izquerdo », « anterior », « posterior », indicadas en la denominación de las partes, se refieren al sentido de marcha del tractor.
Los puntitos negros ●, colocados antes de las denominaciones, indican que el particular, además que singularmente, se vende también como componente del grupo especificado al inicio de la serie de los puntitos.
Para los tractores con variantes en la construcción normal, se retiene válida, como referimiento base, la construcción normal, salvo indicaciones específicas con Sgr. o Tav., propias para las variantes.
Al final del Catálogo, están alistadas las traducciones de las solas denominaciones, marcadas en el texto con la señal ☆, que explican el uso o la composición de la pieza tratada.
El catálogo se mantendrá al día con el envío de hojas que los interesados se preocuparán de substituir a las hojas de edición precedente (ej: 3078.007.1. I ed. primera edición - 3078.007.1 II ed. segunda edición, etc.).

ABREVIACIONES

En el catálogo, por exigencias de espacio, se abrevian, algunas denominaciones aqui abajo indicado. Para los particulares reperibles en comercio, se indican las dimensiones corrientes, según las tablas UNI o las tablas ISO.

A	=	*Anterior*
C	=	*Compuesto: Conjunto de varios particulares*
D	=	*Derecho*
I	=	*Intermedio*
+ MM 0,05	=	*Particular aumentado de mm. 0,05, respecto a la medida base*
— MM 0,02	=	*Particular disminuido de mm. 0,02, respecto a la medida base*
P	=	*Posterior*
Rich - M	=	*Particular que hay que pedir por metros*
S	=	*Izquierdo*
Z = 10	=	*Engranaje con 10 dientes*
EXP CH	=	*N. de pedido válido sólo para tipo exportado an Suiza*
EXP D	=	*N. de pedido válido sólo para tipo exportado an Alemania*
EXP F	=	*N. de pedido válido sólo para tipo exportado an Francia.*

NORMAS PARA LOS PEDIDOS

Los pedidos de las piezas de repuesto deben estar siempre acompanados con las siguientes indicaciones.

1. *Tipo del tractor*
2. *Número del tractor, imprimido sobre el bloque y sobre el soporte anterior asta el n. 27749 y sobre la caja de cambio, desde el n. 27750*
3. *Números de reefrencia de la piezas que se piden, trinscritos somo resultan compuestos sobre el catálogo.*

I N D I C E

INDEX - INDEX - INHALTSVERZEICHNIS - INDICE

Sezione Section Section Abschnitt *Sección*	Sottogrupppo Sous-groupe Sub-assy Untergr. *Sub-grupo*	Tavola Table Table Tafel *Tabla*	Denominazione Dénomination Description Bezeichnung *Denominación*	foglio Page Page Blatt *hoja*
SEZIONE MOTORE 029.00 - 038.00 SECTION MOTEUR -ENGINE SECTION ABSCHNITT MOTOR - *SECCIÓN MOTORES*				
029.00-038.00	**11**	**1**	**Basamento cilindri** Carter moteur Crankcase Kurbelgehäuse *Monobloque*	**10**
029.00	**11**	**2**	**Basamento cilindri - Scatola della distribuzione: fino al n. 9800** Carter moteur - Boîte de la distribution: jusqu'au tracteur nr. 9800 Crankcase - Timing chest: up to tractor n. 9800 Kurbelgehäuse - Steuergehäuse: bis Motor Nr. 9800 *Monobloque - Caja de distribución: hasta el nr. 9800*	**11**
038.00	**11**	**3**	**Basamento cilindri - Scatola della distribuzione: dal n. 9801** Carter moteur - Boite de la distribution: à partir du tracteur nr. 9801 Crankcase - Timing chest: from tractor n. 9801 Kurbelgehäuse - Steuregehäuse: ab Motor Nr. 9801 *Monobloque - Caja de distribución: desde el n. 9801*	**11/1**
029.00-038.00	**12**	**—**	**Albero motore** Vilebrequin Crankshaft Kurbelwelle *Cigüeñal*	**12**
029.00	**13**	**1**	**Albero della distribuzione: fino al n. 9800** Arbre de la distribution: jusqu'au tracteur nr. 9800 Timing shaft: up to tractor n. 9800 Nockenwelle: bis Motor Nr. 9800 *Eje de distribución: hasta el n. 9800*	**14**
038.00	**13**	**2**	**Albero della distribuzione: dal n. 9801** Arbre de la distribution: à partir du tracteur nr. 9801 Timing shaft: from tractor n. 9801 Nockenwelle: ab Motor Nr. 9801 *Eje de distribución: desde el n. 9801*	**14/1**
029.00	**14**	**1**	**Testa dei cilindri: fino al n. 9800** Culasse: jusqu'au tracteur nr. 9800 Cylinders head: up to tractor n. 9800 Zylinderkopf: bis Motor Nr. 9800 *Culata: hasta el n. 9800*	**15**
038.00	**14**	**2**	**Testa dei cilindri: dal n. 9801** Culasse: à partir du tracteur nr. 9801 Cylinders head: from tractor n. 9801 Zylinderkopf: ab Motor Nr. 9801 *Culata: desde el n. 9801*	**15/1**

Sezione Section Section Abschnitt *Sección*	Sottogrupppo Sous-groupe Sub-assy Untergr. *Sub-grupo*	Tavola Table Table Tafel *Tabla*	Denominazione Dénomination Description Bezeichnung *Denominación*	foglio Page Page Blatt *hoja*
029.00-038.00	**15**	**1**	**Lubrificazione** Graissage Lubrication Schmierung *Lubricación*	**16**
029.00	**15**	**2**	**Lubrificazione: filtro olio 2.4419.020.0/10 - Particolari** Graissage: filtre huile 2.4419.020.0/10 - Pièces Lubrication: oil filter 2.4419.020.0/10 - Components Schmierung: Ölfilter 2.4419.020.0/10 - Teile *Lubricación: filtro de aceite 2.4419.020.0/10 - Particulares*	**17**
029.00-038.00	**15**	**3**	**Lubrificazione: filtro olio 2.4419.130.0/10 - Particolari** Graissage: filtre huile 2.4419.130.0/10 - Pièces Lubrication: oil filter 2.4419.130.0/10 - components Schmierung: Ölfilter 2.4419.130.0/10 - Teile *Lubricación: filtro de aceite 2.4419.130.0/10 - particulares*	**17**
029.00	**16**	**1**	**Alimentazione: fino al n. 9800** Alimentation: jusqu'au tracteur nr. 9800 Feeding: up to tractor n. 9800 Kraftstoff-Anlage: bis Motor Nr. 9800 *Alimentación: hasta el n. 9800*	**18**
029.00	**16**	**2**	**Alimentazione: fino al n. 9800** Alimentation: jusqu'au tracteur nr. 9800 Feeding: up to tractor n. 9800 Kraftstoff-Anlage: bis Motor Nr. 9800 *Alimentación: hasta el n. 9800*	**19**
029.00	**16**	**3**	**Alimentazione: particolari filtro combustibile 2.4319.060.0** Alimentation: pièces du filtre de combustible 2.4319.060.0 Feeding: components of fuel filter 2.4319.060.0 Krafstoff-Anlage: Teile des Kraftstoff-Filters 2.4319.060.0 *Alimentación: particulares filtro combustible 2.4319.060.0*	**20**
029.00	**16**	**4**	**Alimentazione: particolari porta polverizzatore Bosch 2.4719.010.0** Alimentation: pièces du porte - pulvérisateur Bosch 2.4719.010.0 Feeding: components of injection holder BOSCH 2.4719. 010.0 Kraftsoff-Anlage: Teile des Bosch-Düsenhalters 2.4719.010.0 *Alimentación particular. portaboquilla del surtidor Bosch 2.4719.010.0*	**20**
029.00	**16**	**5**	**Alimentazione: particolari pompa di iniezione Bosch 2.4369.030.0** Alimentation: pièces de la pompe injection Bosch 2.4639.030.0 Feeding: components of BOSCH injection pump 2.4639. 030.0 Kraftstoff-Anlage: Teile des Bosch-Einspritzpumpe 2.4639.030.0 *Alimentación: particulares bomba de inyección Bosch 2.4639. 030.0*	21
029.00	**16**	**6**	**Alimentazione: particolari pompa di alimentazione - tipo Fispa 2.4519.060.0: fino al n. 5792** Alimentation: pièces de la pompe alimentation - type Fispa 2.4519.060.0: jusqu'au tracteur n. 5792 Feeding: components of feeding pump - Fispa type - 2.4519. 060.0: up to tractor n. 5792 Kraftstoff-Anlage: Teile der Förderpumpe 2.4519.060.0 - typ Fispa - bis Motor Nr. 5792 *Alimentación: piezas de la bomba de alimentación - tipo Fispa - 2.4519.060.0: hasta el n. 5792*	**22/1**

Sezione Section Section Abschnitt *Sección*	Sottogruppo Sous-groupe Sub-assy Untegr. *Sub-grupo*	Tavola Table Table Tafel *Tabla*	Denominazione Dénomination Description Bezeichnung *Denominación*	Foglio Page Page Blatt *hoja*
029.00	16	7	**Alimentazione: particolari pompa di alimentazione 2.4519.120.0 e 2.4519.100.0 tipo Corona** Alimentation: pièces de la pompe alimentation 2.4519.120.0 et 2.4519.100.0 marque Corona Feeding: components of feeding pump 2.4519.120.0 and 2.4519.100.0 Corona type Kraftstoff-Anlage: Teile der Förderpumpe 2.4519.120.0 und 2.4519.100.0, Fabrikat Corona *Alimentación: piezas de la bomba de alimentación 24519.120.0 y 2.4519.100.0 tipo Corona*	22/1
029.00	16	8	**Alimentazione: particolari pompa d'iniezione DISA 2.4639.040.0** Alimentation: pièces de la pompe injection DISA 2.4639.040.0 Feeding: components of DISA injection pump 2.4639.040.0 Kraftstoff-Anlage: Teile des DISA - Einspritzpumpe 2.4639.040.0 *Alimentación: particulares bomba de inyección DISA 2.4639.040.0*	22/2
038.00	16	9	**Alimentazione: dal n. 9801** Alimentation: à partir du tracteur n. 9801 Feeding: from tractor n. 9801 Kraftstoff-Anlage: ab Motor Nr. 9801 *Alimentación: desde el n. 9801*	22/4
038.00	16	10	**Alimentazione: dal n. 9801** Alimentation: à partir du tracteur n. 9801 Feeding: from tractor n. 9801 Kraftstoff-Anlage: ab Motor Nr. 9801 *Alimentación: desde el n. 9801*	22/6
038.00	16	11	**Alimentazione: particolari pompa d'iniezione 2.4639.060.0** Alimentation: pièces de la pompe injection 2.4639.060.0 Feeding: components of feeding pump 2.4639.060.0 Kraftstoff-Anlage: Teile der Einspritz pumpe 2.4639.060.0 *Alimentación: piezas de la bomba de inyección 2.4639.060.0*	22/7
029.00	17	1	**Raffreddamento ad aria: fino al n. 9800** Réfroidissement par air: jusqu'au tracteur n. 9800 Air cooling: up to tractor n. 9800 Luftkühlung: bis Motor Nr. 9800 *Enfriamiento de aire: hasta el n. 9800*	23
038.00	17	2	**Raffreddamento ad aria: dal n. 9801** Réfroidissement par air: à partir du tracteur n. 9801 Air cooling: from tractor n. 9801 Luftkühlung: ab Motor Nr. 9801 *Enfriamiento de aire: desde el n. 9801*	23/2
029.00-038.00	18	—	**Aspirazione e scarico** Aspiration et échappement Suction and exhaust Ansaug und Auspuff *Admisión y escape*	24

Sezione Section Section Abschnitt *Sección*	Sottogruppo Sous-groupe Sub-assy Untegr. *Sub-grupo*	Tavola Table Table Tafel *Tabla*	Denominazione Dénomination Description Bezeichnung *Denominación*	Foglio Page Page Blatt *Hoja*
146.00-149.00-152.00	**22**	—	**Frizione universale** Embrayage universel (embrayage double) Dual clutch Universal-Kupplung *Embrague universal (Doble embrague)*	**25**
146.00-149.00	**26**	—	**4 RM - Albero di trasmissione** 4 RM - Arbre de transmission 4 RM - Transmissione shaft 4 RM - Getriebewelle *4 RM - Arbol de transmisión*	**26**
146.00-149.00-152.00	**31**	—	**Scatola cambio** Boîte vitesses Gearbox Getriebegehäuse *Cambio marchas*	**27**
146.00-149.00-152.00	**32**	—	**Albero principale, riduttore ed albero RM sgr. 34** Arbre primaire, réducteur et arbre marche AR sous-groupe 34 Main shaft, reduction gear and reverse gear shaft sub-assy 34 Antriebswelle, Untersetzungsgetriebe und Rücklaufwelle Ugr. 34 *Arbol primario, reductor y arbol RM sgr. 34*	**29**
146.00-149.00-152.00	**33**	—	**Albero secondario - Presa di potenza posteriore sgr. 36** Arbre sécondaire - Prise de puissance à l'AR sous-groupe 36 Driven shaft - Rear P.T.O. sub-assy 36 Hauptwelle-Hinterer Zapfwellenanschluß Ugr. 36 *Arbol secundario - Toma de fuerza trasera sgr. 36*	**30**
146.00-149.00-152.00	**35**	—	**Differenziale - Riduttori laterali e semiassi sgr. 47** Différentiel - Réducteurs lateraux et demi-axes sous-groupe 47 Differential - Final reduction gear and axle shaft, sub-assy 47 Ausgleichsgetriebe - Seitenuntersetzungsgetriebe und Achswellen Ugr. 47 *Diferencial - Reductores laterales y semiejes sgr. 47*	**31**
146.00-149.00	**37**	**1**	**Riduttore supplementare** Réducteur supplémentaire Reduction-gear, supplementary Kriechgang-Untersetzungsgetriebe *Reductor suplementario*	**32**
146.00-149.00	**37**	**2**	**Riduttore suppleemntare a 3 alberi** Réducteur supplémentaire à 3 arbres Supplementary 3-shaft reduction gear 3-WellenZusatzuntersetzungsgetriebe *Reductor subsidiario a 3 ejes*	**32/1**
146.00-149.00	**38**	—	**4 RM - Presa di potenza** 4 RM - Prise de puissance 4 RM - P.T.O. 4 RM - Zapfwelle *4 RM - Toma de fuerza*	**33**

SEZIONE TELAIO 146.00, 149.00 e 152.00
SECTION CHASSIS - CHASSIS SECTION
ABSCHNITT FAHRGESTELL - *SECCIÓN BASTIDOR*

Trattrice MINITAURO

Sezione Section Section Abschnitt *Sección*	Sottogruppo Sous-groupe Sub-assy Untegr. *Sub-grupo*	Tavola Table Table Tafel *Tabla*	Denominazione Dénomination Description Bezeichnung *Denominación*	Foglio Page Page Blatt *hoja*
146.00	42	1	**Assale allargabile** Essieu extensible (voie variable) Adjustable axle Verstellbare Achse *Eje extensible (a vía variable)*	34
149.00	42	2	**Assale allargabile per tipo Frutteto** Essieu extensible (voie variable) pour modèle "Frutteto" Adjustable axle for Frutteto Model Verstellbare Achse für Typ Frutteto *Eje extensible (a vía variable) tipo Frutteto*	36
152.00	42	3	**Assale allargabile per tipo Vigneto** Essieu extensible pour modèle "Vigneto" Adjustable axle for Vigneto Model Verstellbare Achse für Typ Vigneto *Eje ensanchable para tipo Vigneto*	37/1
146.00	43	1	**4 RM - Ponte anteriore** 4 RM - Pont avant 4 RM - Front axle 4 RM - Vorderachse *4 RM - Puente delantero*	38
149.00	43	2	**4 RM - Ponte anteriore per tipo Frutteto** 4 RM - Pont avant pour modèle «FRUTTETO» 4 RM - Front axle for Frutteto Model 4 RM - Vorderachse für Typ Frutteto *4 RM - Puente delantero para tipo Frutteto*	40
146.00	44	1	**Ponte posteriore** Pont arrière Rear axle Hinterachse *Puente trasero*	42
149.00	44	2	**Ponte posteriore per tipo Frutteto** Ponte arrière pour modèle «FRUTTETO» Rear axle for Frutteto Model Hinterachse für Typ Frutteto *Puente trasero para tipo Frutteto*	43
152.00	44	3	**Ponte posteriore per tipo Vigneto** Pont arrière pour modèle «Vigneto» Rear axle for Vigneto Model Hinterachse für Typ Vigneto *Puente trasero para tipo "Vigneto"*	43/1
146.00-149.00	46	1	**4 RM - Differenziale trazione anteriore** 4 RM - Différentiel du pont avant 4 RM - Front drive differential 4 RM - Vorderantrieb-Rifferential *4 RM - Diferencial tracción delantera*	44
146.00	46	2	**4 RM - Semiassi** 4 RM - Demi-arbres 4 RM - Axleshafts 4 RM - Achswellen *4 RM - Semiejes*	45
149.00	46	3	**4 RM - Semiassi per tipo Frutteto** 4 RM - Demi-arbres pour modèle «Frutteto» 4 RM - Axleshafts for Frutteto Model 4 RM - Achswellen für Typ Frutteto *4 RM - Semiejes para tipo Frutteto*	46

Sezione Section Section Abschnitt *Sección*	Sottogruppo Sous-groupe Sub-assy Untegr. *Sub-grupo*	Tavola Table Table *Tabla* Tafel	Denominazione Dénomination Description Bezeichnung *Denominación*	Foglio Page Page Blatt *hoja*
146.00-149.00-152.00	**52**	—	**Corpo d'unione e supporto anteriore** Boîtier d'union et support avant Union case and front axle Kupplungsgehäuse und Vorderachsbock *Cuerpo de unión y soporte delantero*	**47**
146.00-149.00-152.00	**54**	1	**Freni posteriori** Freins a l'AR Rear brakes Hintere Bremsen *Freno traseros*	**48**
146.00	**54**	**2**	**Freno a mano indipendente per tipi "export" per Germania** Frein à main indépendant pour modèles "Export" Allemagne Independent hand brake for tractors exported to Germany Unabhängige Handbremse für "Export" - Schlepper in deutscher Ausführung *Freno de mano independiente para tipos export para Alemania*	**49**
146.00	**55**	**1**	**2 RM - Ruote** 2 RM - Roues 2 RM - Wheels 2 RM - Räder *2 RM - Ruedas*	**50**
146.00	**55**	**2**	**4 RM - Ruote** 4 RM - Roues 4 RM - Wheels 4 driving wheels: oversize 4 RM - Räder *4 RM - Ruedas*	**51**
149.00	**55**	**3**	**2 RM - 4 RM - Ruote per tipo Frutteto** 2 RM - 4 RM - Roues pour modèle "Frutteto" 2 RM - 4 RM - Wheels for Frutteto Model 2 RM - 4 RM - Räder für Typ Frutteto *2 RM - 4 RM - Ruedas para tipo "Frutteto"*	**52**
152.00	**55**	**4**	**2 RM - Ruote per tipo Vigneto** 2 RM - Roues pour modèle "Vigneto" 2 RM - Wheels for Vigneto Model 2 RM - Räder für Typ Vigneto *2 RM - Ruedas para tipo "Vigneto"*	**52/1**
146.00-149.00	**56**	**1**	**Silenziatore di scarico** Pot de détente Exhaust silencer Schalldämpfer	**53**
152.00	**56**	**2**	**Silenziatore di scarico per tipo Vigneto** Pot de détente pour modele "Vigneto" Exhaust muffler for Vigneto Model Schlldämpfer für Typ Vigneto *Silenciador de escape para tipo "Vigneto"*	**53/1**
146.00-149.00-152.00	**62**	**1**	**Scatola sterzo - comandi sterzo sgr. 61** Boîte de la direction - Commandes de la direction sous-gr. 61 Steering box - Steering controls, sub-assy 61 Lenkgehäuse - Lenksteuerungen Ugr. 61 *Cárter de dirección - Mandos de la dirección sub-grupo 61*	**54**

Sezione Section Section Abschnitt *Sección*	Sottogruppo Sous-groupe Sub-assy Untegr. *Sub-grupo*	Tavola Table Table Tafel *Tabla*	Denominazione Dénomination Description Bezeichnung *Denominación*	Foglio Page Page Blatt *Hoja*
146.00	62	2	**Scatola sterzo - Idroguida - dal n. 9801** . . . . . . Boîte de la direction - Hidroguida - à partir du n. 9801 Steering box - hydro-steering - up to tractor n. 9801 Lenkgehäuse-Hydrolenkung - ab Motor Nr. 9801 *Carter de la dirección - Dirección hidráulica - desde el n. 9801*	54/2
			Scatola sterzo - Idroguida - Pompa oleodinamica: dal n. 9801 fino al n. 25106 . . . . . . Boîte de la direction - Hidroguida - pompe hydraulique à huile: à partir du tracteur n. 9801 jusqu'au tracteur n. 25106 Steering box - hydro-steering - Hydraulic pump, up to tractor n. 9801 from tractor n. 25107 Lenkgehäuse - Hydrolenkung - Oldinamische Pumpe: ab Motor Nr. 9801 bis Motor Nr. 25106 *Cárter de la dirección - Dirección hidraulica - Bomba oleodinamica; desde el n. 9801 hasta el n. 25106*	54/4
146.00	63	2	**Scatola sterzo - Idroguida - pompa oleodinamica: dal n. 25107** . . . . . . Boîte de la direction - Hidroguida - pompe hydraulique à huile - a partir du tracteur n. 25107 Steering box - hydro-steering - Hydraulic pump, up to tractor n. 25106 Lenkgehäuse - Hydrolenkung - Oldinamische Pumpe: ab Motor - Nr. 25107 *Carter de la dirección - Dirección hidraulica - Bomba oleodinamica desde el n. 25107*	54/6
146.00-149.00-152.00	64	—	**Comandi marce** . . . . . . Commandes vitesses Speed gear controls Gangschaltung *Mandos del cambio*	55
146.00-149.00-152.00	65	1	**Comandi frizione e frenatura del cambio** . . . . . . Commande de l'embrayage et freinage arbre vitesses Clutch control and gearbox brakes Klupplungsbetätigung und Getriebebremsung *Mando del embrague y frenado árbol marchas*	56
146.00-149.00	65	2	**Comando indipendente per la frizione della P.T.O.** . . Commande indépendante d'embrayage de la P.T.O. P.T.O. clutch indipendent control Unabhängige Betatigung für die Zapfwellen-Kupplung *Mando independiente para el embrague de la P.T.O.*	56/1
146.00-149.00	65	3	**Comando indipendente per la frizione della P.T.O.** . . . . Commande indépendante d'embrayage de la P.T.O. P.T.O. clutch indipendent control Unabhängige Betatigung für die Zapfwellen-Kupplung *Mando independiente para el embrague de la P.T.O.*	56/2
146.00-149.00	66	1	**Comandi dei freni** . . . . . . Commandes des freins Brakes controls Bremsbetatigung *Mandos de los frenos*	57

Sezione Section Section Abschnitt *Sección*	Sottogruppo Sous-groupe Sub-assy Untegr. *Sub-grupo*	Tavola Table Table *Tabla* Tafel	Denominazione Dénomination Description Bezeichnung *Denominación*	Foglio Page Page Blatt *Hoja*
146.00-149.00	**66**	**2**	**Freno a mano indipendente per trattrici "export" per Germania fino al n. 14.726** Frein à main indépendant pour tracteurs "Export" Allemagne, jusq'au tracteur nr. 14 726 Independent hand brake for tractors exported to Germany: up to tractor n. 14.726 Unabhängige Handbremse für « Export » - Schlepper in Deutscher Ausführung: bis Motor Nr. 14726 *Freno de mano independiente para tractores "Export" para Alemania: hasta el n. 14726*	**58**
146.00	**66**	**3**	**Freno a mano indipendente per trattrici "Export" per Germania: dal n. 14.727** Frein à main indépendant pour tracteurs "Export" Allemagne, à partir du tracteur nr. 14.727 Independent hand brake for tractors exported to Germany: from tractor nr. 14727 Unabhängige Handbremse für « Export » Schlepper in deutscher Ausführung: ab Motor Nr. 14727 *Freno de mano independiente para tractores "Export" para Alemania: desde el n. 14727*	**58/1**
152.00	**66**	**4**	**Comandi dei freni - per tipo Vigneto** Commandes des freins: pour modèle "Vigneto" Brakes controls - for Vigneto Model Bremsbetätigung - für Typ Vigneto *Mandos de los frenos para tipo "Vigneto"*	**58/2**
146.00-149.00	**67**	**1**	**Comandi acceleratore - fino al n. 6386** Commandes de l'accélérateur - jusqu'au tracteur nr. 6386 Accelerator controls - up to tractor n. 6386 Motorregulierung - bis Nr. 6386 *Mandos del acelerador - hasta el Nr. 6386*	**59**
146.00-149.00	**67**	**2**	**Comandi acceleratore: dal n. 6387** Commandes accélérateur: à partir du tracteur nr. 6387 Throttle controls: from tractor n. 6387 Motorregulierung: ab Nr. 6387 *Mandos del acelerador: desde el nr. 6387*	**60/1**
152.00	**67**	**3**	**Comandi acceleratore per tipo Vigneto: fino al n. 6386** Commandes accélérateur pour modèle "Vigneto": jusqu'au tracteur nr. 6386 Throttle controls for Vigneto Model: up to tractor n. 6386 Motorregulierung für Typ Vigneto: bis Nr. 6386 *Mandos del acelerador para tipo "Vigneto": hasta el nr. 6386*	**60/2**
152.00	**67**	**4**	**Comandi acceleratore per tipo Vigneto: dal n. 6387** Commandes accélérateur pour modèle "Vigneto": à partir du tracteur nr. 6387 Throttle controls for Vigneto Model: from tractor n. 6387 Motorregulierung für Typ Vigneto: ab Nr. 6387 *Mandos acelerador para tipo "Vigneto" desde el nr. 6387*	**60/4**
146.00-149.00-152.00	**68**	**—**	**Comandi vari** Commandes divérses Other controls Diverse Steuerungen *Varios mandos*	**61**

Trattrice MINITAURO

Sezione Section Section Abschnitt *Sección*	Sottogruppo Sous-groupe Sub-assy Untegr. *Sub-grupo*	Tavola Table Table Tafel *Tabla*	Denominazione Dénomination Description Bezeichnung *Denominación*	Foglio Page Page Blatt *hoja*
146.00-149.00	72	1	**Cofano - fino al n. 7528** Capot - jusqu'au tracteur nr. 7528 Bonnet - up to tractor n. 7528 Motorhaube - bis Nr. 7528 *Capó - hasta el n. 7528*	62
146.00-149.00	72	2	**Cofano: dal n. 7529** Capot: à partir du tracteur n. 7529 Bonnet: from tractor n. 7529 Motorhaube: ab Nr. 7529 *Capó: desde el nr. 7529*	62/1
146.00	72	3	**Convogliatore d'aria** Conveyor d'air Air conveyor Kühlerhaube *Coraza de ventilador*	62/2
152.00	72	4	**Cofano - per tipo Vigneto** Capot - pour modèle "Vigneto" Bonnet - for Vigneto Model Motorhaube - für Typ Vigneto *Capó: para tipo "Vigneto"*	62/3
146.00-149.00-152.00	73	—	**Supporto cruscotto e serbatoio** Support du tableau de bord et reservoir Dash-board holder and tank Halter für Armaturenbrett und Tank *Soporte tablero de mandos y tanque*	63
146.00-149.00-152.00	74	1	**Cruscotto - fino al n. 4401** Tableau de bord - jusqu'au tracteur nr. 4401 Dash-board: up to tractor n. 4401 Armaturenbrett - bis Nr. 4401 *Tablero de mandos: hasta el n. 4401*	64
146.00-149.00-152.00	74	2	**Cruscotto: dal n. 4402** Tableau de bord: à partir du tracteur nr. 4402 Dash-board: from tractor n. 4402 Armaturenbrett: ab Nr. 4402 *Tablero de mandos: desde el nr. 4402*	64/1
146.00-149.00	75	1	**Sedile - fino al n. 3859** Siège - jusqu'au tracteur nr. 3859 Seat - up to tractor n. 3859 Sitz - bis Schlepper Nr. 3859 *Asiento - hasta el tractor nr. 3859*	65
146.00-149.00-152.00	75	2	**Sedile: dal n. 3860 fino al n. 7528** Siège: à partir du tracteur n. 3860, jusqu'au tracteur n. 7528 Seat: from tractor n. 3860: up to tractor n. 7528 Sitz: ab Nr. 3860, bis Motor Nr. 7528 *Asiento: desde el nr. 3860, hasta el nr. 7528*	65/2
146.00-149.00 152.00	75	3	**Sedile dal n. 7529 - tipo Dalmont** Siège: à partir du tracteur n. 7529 - type Dalmont Seat: from tractor n. 7529 - Dalmont type Sitz: ab Nr. 7529 - typ Dalmont *Asiento: desde el n. 7529 - tipo Dalmont*	65/4

Sezione Section Section Abschnitt *Sección*	Sottogrupppo Sous-groupe Sub-assy Untergr. *Sub-grupo*	Tavola Table Table Tafel *Tabla*	Denominazione Dénomination Description Bezeichnung *Denominación*	foglio Page Page Blatt *hoja*
146.00-149.00	**75**	**4**	**Sedile - tipo Bostrom** Siège - type Bostrom Seat - Bostrom type Sitz - typ Bostrom *Asiento - tipo Bostrom*	**65/5**
146.00-149.00	**75**	**5**	**Sedile - tipo Bostrom - particolari** Siège - type Bostrom - pièces Seat - Bostrom type - components Sitz - typ Bostrom - teile *Asiento - tipo Bostrom - componentes*	**65/6**
146.00-149.00	**75**	**6**	**Sedile - tipo Bostrom - particolari** Siège - type Bostrom - pièces Seat - Bostrom type - components Sitz - typ Bostrom - teile *Asiento - tipo Bostrom - componentes*	**65/7**
146.00	**76**	**1**	**Parafanghi e pedane: per i parafanghi, fino ai tipi con telaio di sicurezza** Gardes-boue et marchepieds: pour les garde-boues depourvus d'arceau de sûrété Mudguards and foot-boards: for mudguards up and excluding types with safety frame Kotflügel und Trittbretter: bei kotflügen für die ohne Überschlagschutzrahmen ausgerüsteten traktoren *Guardabarros y estribos: para guardabarros hasta el tipo con chassis de seguridad*	**66**
149.00	**76**	**2**	**Parafanghi e pedane per tipo Frutteto: per i parafanghi, fino ai tipi con telaio di sicurezza** Gardes-boue et marchepieds pour type Frutteto: pour les garde-boues depourvus d'arceau de sûrété Mudguards and foot-boards for Frutteto Model: for mudguards up and excluding types with safety frame Kotflügel und Trittbretter für Typ Frutteto: bei kotflügeln für die ohne Überschlagschutzrahmen ausgerüsteten Traktoren. *Guardabarros y estribos para tipo Fruttetoɢ para guardabarros hasta el tipo con chassís de seguridad.*	**67**
152.00	**76**	**3**	**Parafanghi e pedane per tipo Vigneto** Paracrottes et marchepieds pour modèle "Vigneto" Mud-guards and foot-boards for Vigneto Model Kotflügel und Trittbretter für Typ Vigneto *Guardabarros y estribos para tipo "Vigneto"*	**68**
146.00	**76**	**4**	**Parafanghi per trattrici "export"** Paracrottes pour tracteurs "Export" Fenders for tractors exported Kotflügel für "Export" - Schlepper *Guardabarros para tipo "Export"*	**68/1**
146.00	**76**	**5**	**Parafanghi posteriori: per tipo "export" per Germania; fino al n. 25709** Ailes arrière: pour modèles "export" pour Allemagne; jusqu'au tracteur n. 25709 Rear fenders: for "export" Germany Model; up to tractor n. 25709 Hinterkotflügel: für "Export"-Schlepper in Deutscher Ausführung; bis Motor - Nr. 25709 *Guardabarros trasero: para tractores "export" Alemania: hasta el N. 25709*	**68/2**

Sezione Section Section Abschnitt *Sección*	Sottogruppo Sous-groupe Sub-assembly Untegr. *Sub-grupo*	Tavola Table Table Tafel *Tabla*	Denominazione Dènomination Description Bezeichnung *Denominación*	Foglio Page Page Blatt *Hoja*
146.00	76	6	**Parafanghi tipo risaia** Ailes type rizière Mudguards paddy type Kotflügel Typ "Reisfeld" *Guardabarros tipo arrozal*	68/4
146.00	76	7	**Telaio di sicurezza; dal n. 25710 per export Germania** Chassis de sûreté; à partir du tracteur n. 25710 pour modèles "export" pour Allemagne Safeti frame; for "export" Germany Model, from tractor n. 25710 Überschlagschutzrahmen: für Export - Schlepper in Deutscher Ausführung ab Motor - Nr. 25710 *Chassis de seguridad: para tractores "export" Alemania; desde el n. 25710*	68/5
146.00	76	8	**Sedile per telaio di sicurezza, export Germania dal n. 25710** Siége fixé sur base arceau de sécurité - typ export D, depuis le n. 25710 Seat for safety frame - export model D - from tractor n. 25710 Fahrersitz bei Schleppern mit augebauten Schutzrahmen - export modelle für BRD - ab Motor - Nr. 25710 *Asiento para bastidor antivuelvo - tipo export D - desde el N. 25710*	68/7
146.00-149.00	81	1	**Alimentazione** Alimentation Feeding system Kraftstoff-Anlage *Suministro*	69
152.00	81	2	**Alimentazione per tipo Vigneto** Alimentation pour modèle "Vigneto" Feeding - for Vigneto Model Kraftstoff-Anlage für Typ Vigneto *Suministro para tipo "Vigneto"*	69/2
146.00-149.00	81	3	**Alimentazione - particolari filtro aria 146.8140.4 e prefiltro 2.4239.010.0** Alimentation - Pièces du filtre à air 146.8140.4 et prefiltre 2.4239.010.0 Feeding system - Components of air cleaner 146.8140.4, and precleaner 2.4239.010.0 Kraftstoff-Anlage - Teile des Luftfilters 146.8140.4 und des Vorluftfilters 2.4239.010.0 *Suministro - Particulares filtro de aire 146.8140.4 y prefiltro 2.4239.010.0*	70
146.00-149.00	81	4	**Alimentazione: particolari filtro aria 2.4229.080.0/10 e 2.4229.090.0/10** Alimentation: pièces filtre à air 2.4229.080.0/10 et 2.4229.090.0/10 Feeding: components of aircleaner 2.4229.080.0/10 and 2.4229.090.0/10 Kraftstoff-Anlage: Teile des Luftfilter 2.4229.080.0/10 und 2.4229.090.0/10 *Suministro: piezas del filtro de aire 2.4229.080.0/10 y 2.4229.090.0/10*	70/1

Sezione Section Section Abschnitt *Sección*	Sottogrupppo Sous-groupe Sub-assy Untergr. *Sub-grupo*	Tavola Table Table Tafel *Tabla*	Denominazione Dénomination Description Bezeichnung *Denominación*	foglio Page Page Blatt *hoja*
146.00-149.00	**81**	**5**	**Alimentazione: filtro aria e prefiltro tipo FRAM** . . . . . Alimentation: piéces du filtre à air et prefiltre type FRAM Feeding: components of aircleaner and precleaner type « FRAM » Kraftstoff-Anlage: Teile des Luftfilter und Vorluftfilters Fabrikat "FRAM" *Suministro: prefiltro, filtro de aire y prefiltro tipo FRAM: piezas*	**70/2**
146.00	**81**	**6**	**Alimentazione: Filtro aria tipo Donaldson** . . . . . . Alimentation: filtre à air type Donaldson Feeding: aircleaner type Donaldson Kraftstoff-Anlage: Luftfilter Fabrikat Donaldson *Suministro: filtro de aire tipo Donaldson*	**70/3**
146.00	**81**	**7**	**Alimentazione: particolari filtro aria tipo Donaldson** . . . Alimentation: filtre à air type Donaldson: pièces Feeding: aircleaner type Donaldson, components Kraftstoff-Anlage: Teile des Luftfilter Fabrikat - Donaldson *Suministro: filtro de aire tipo Donaldson: piezas*	**70/4**
146.00-149.00-152.00	**84**	**1**	**Impianto elettrico d'avviamento: fino al n. 9800** . . . . Installation électrique de démarrage: jusqu'au tracteur n. 9800 Electric starting system: up to tractor n. 9800 Elektrisches Anlaß-System: bis Motor Nr. 9800 *Equipo eléctrico de arranque: hasta el nr. 9800*	**71**
146.00	**84**	**2**	**Impianto elettrico d'avviamento: dal n. 9801** . . . . . . Installation électrique de demarrage: à partir du tracteur n. 9801 Electric starting system: from tractor n. 9801 Elektrische Anlaß-System: ab Motor Nr. 9801 *Equipo eléctrico de arranque: desde el n. 9801*	**71/1**
146.00-149.00-152.00	**84**	**3**	**Impianto elettrico d'avviamento: particolari motorino avviamento 2.9619.080.0** . . . . . . Installation électrique de démarrage - Pièces du démarreur 2.9619.080.0 Electric starting system - Starter components 2.9619.080.0 Elektrisches Anlaß-System - Teile des Anlassers 2.9619.080.0 *Equipo eléctrico de arranque y particulares motor de arranque 2.9619.080.0*	**72**
146.00-149.00-152.00	**84**	**4**	**Impianto elettrico d'avviamento: particolari alternatore** Installation électrique de démarrage - Pièces de l'alternateur Electric starting system - Components of alternator Elektrische Anlaß-System - Teile des Wechselstromgenerators *Equipo eléctrico de arranque - Particulares alternador*	**73**
146.00-149.00	**84**	**5**	**Impianto elettrico d'avviamento: particolari alternatore Bosch 120.300.535** . . . . . . Installation électrique de démarrage - piéces de l'alternateur: Bosch 120.300.535 Electric starting system - Components of alternator: Bosch 120.300.535 Elektrische Anlaß - System - Teile des Wechselstromgenerators - typ Bosch 120.300.535 *Equipo eléctrico de arranque - particulares alternador - Bosch 120.300.535*	**73/1**

Sezione Section Section Abschnitt *Sección*	Sottogruppo Sous-groupe Sub-assy Untegr. *Sub-grupo*	Tavola Table Table Tafel *Tabla*	Denominazione Dénomination Description Bezeichnung *Denominación*	Foglio Page Page Blatt *Hoja*
146.00-149.00-152.00	85	1	**Impianto elettrico d'illuminazione: fino al n. 9800** Installation électrique d'éclairage: jusquéau tracteur n. 9800 Electric lighting system: up to tractor n. 9800 Elektrische Beleuchttungsanlage: bis Motor Nr. 9800 *Equipo eléctrico de alumbrado: hasta el nr. 9800*	74
146.00-149.00-	85	2	**Impianto elettrico d'illuminazione: dal n. 9801** Installation électrique d'éclairage: à partir du tracteur n. 9801 Electric lighting system: from tractor n. 9801 Elektrische Beleuchtungsanlage: ab Motor Nr. 9801 *Equipo eléctrico de alumbrado: desde el nr. 9801*	74/2
146.00-149.00-152.00	85	3	**Impianto elettrico d'illuminazione: particolari dei fanali** Installation électrique d'éclairage - Pièces des feux Electric lighting system - Components of lamps Elektrische Beleuchtungsanlage - Teile der Scheinwerfer *Equipo eléctrico de alumbrado - Particulares de los faroles*	75
146.00	85	4	**Impianto elettrico d'illuminazione: per tipi "export"** Equipément électrique d'éclairage: pour modèles "export" Electric lighting system: for "export" models Elektrische Beleuchtungsanlage: für Schlepper in "Export" - Ausführung *Instalación electrica de alumbrado: para modelos " export"*	75/1

SEZIONE STAZIONE AUTOMATICA DI CONTROLLO - S.A.C. 9011
SECTION STATION AUTOMATIQUE DE CONTROLE - S.A.C. 9011
SECTION-AUTOMATIC HYDRAULIC POWERLIFT - S.A.C. 9011
ABSCHNITT AUTOMATISCHE KONTROLLSTATION (REGELHYDRAULIK S.A.C. 9011
SECCIÓN ESTACIÓN AUTOMÁTICA DE CONTRÓL - S.A.C. 9011

9011	1	—	**Scatola** Boîte Hydraulics housing Gehäuse *Caja*	76
9011	2	—	**Presa di potenza e pompa idraulica** Prise de puissance et pompe hydraulique P.T.O. and hydraulic pump Zapfwelle und hydraulische Pumpe *Toma de fuerza bomba hidráulica*	77
9011	3	—	**Sollevamento** Relevage Lift system Kraftheber *Levantamiento*	79
9011	4	—	**Distributore e regolatore** Distributeur et régulateur Hydraulic distributor and regulator Steurventil und Regler *Distribuidor y regulador*	80

Sezione Section Section Abschnitt *Sección*	Sottogruppo Sous-groupe Sub-assy Untegr. *Sub-grupo*	Tavola Table Table Tafel *Tabla*	Denominazione Dénomination Description Bezeichnung *Denominación*	Foglio Page Page Blatt *hoja*
9011	5	—	**Comandi interni, esterni e "valvematic"** Commandes internes, externes et "Valvematic" Inner and auter controls and "Valvematic" Innere und äussere Steuerungen und "Valvematic" *Mandos internos, externos y Valvematic*	81
9011	6	—	**Tiranti e leve di comando** Tiranterie et leviers de commande Stays and control levers Zugstangen und Bedienungshebeln *Tirantes y palancas de mando*	82
9011	7	—	**Organi sensibili** Organes sensibles Sensitive components Einstellfedern *Organos sensibles*	84
9011	8	1	**Distributore idraulico a semplice ed a doppio effetto** Distributeur hydraulique auxiliaire à simple et à double effet Auxiliary single and double acting hydraulic remote control Hydr. Steuerventil, einfach- und doppelwirkend *Distribuidor auxiliar a simple y a doble efecto*	85
9011	8	2	**Tubazioni per innesti rapidi** Connections pour accouplement rapide Connections for quick coupling Leitungen für Schnellschaltungen *Tubación para acople rapido*	85/2

SEZIONE ACCESSORI
SECTION ACCESSOIRES - SECTION ACCESSOIRES
ABSCHNITT ZUBEHÖR - *SECCIÓN ACCESSORIOS*

96019	—	—	**Attacco a 3 punti: per tipo Vigneto** Attélage 3 points: pour modèle "Vigneto" 3 point linkage: for "Vigneto" Model Dreipunktanschluß für Typ Vigneto *Enganche de 3 puntos para tipo "Vigneto"*	86
96044	—	—	**Attacco a 3 punti - fino al n. 29107** Attélage à 3 points - jusqu'au n. 29107 Three-point linkage - up to tractor n. 29107 Dreipunktanschluss - bis Nr. 29107 *Enganche de tres puntos - hasta el n. 29107*	88
96045	—	—	**Attacco a 3 punti, con stabilizzatore rigido - fino al n. 29107** Attélage 3 points, avec stabilisateur rigide - jusqu'au n. 29107 Three-point linkage with riwid stabilizer - up to tractor n. 29107 Dreipunktanschluss mit starren Stabilisierungsstreben - bis Nr. 29107 *Enganche de tres puntos con estabilizador rígido - hasta el n. 29107*	90
96046	—	—	**Attacco a 3 punti - per tipo Frutteto** Attélage à 3 points pour modèle "Frutteto" Three-point linkage - for "Frutteto" Model Dreipunktanschluss - für Typ Frutteto *Enganche de tres puntos - para tipo "Frutteto"*	91/1

Sezione Section Section Abschnitt *Sección*	Sottogruppo Sous-groupe Sub-assy Untegr. *Sub-grupo*	Tavola Table Table Tafel *Tabla*	Denominazione Dénomination Description Bezeichnung *Denominación*	Foglio Page Page Blatt *hoja*
96048	—	—	**Attacco a 3 punti - dal n. 29108** Attélage à 3 points - à partir du n. 29108 Three-point linkage - from tractor n. 29108 Dreipunktauschluss - ab Nr. 29108 *Engauche de tres puntos - desde el n. 29108*	91/3
96051	—	—	**Attacco a 3 punti - con stabilizzatore rigido dal n. 29108** Attelage 3 points avec stabilisateur rigide - à partir du n. 29108 Three-point linkage with rigid stabilizer, from tractor n. 29108 Dreipunktauschluss mit starren Stabilisierungsstreben ab Nr. 29108 *Engauche de tres puntos con estabilizador rígido - desde el n. 29108*	91/5
96113	—	—	**Gancio di traino posteriore fisso** Crochet d'attélage AR, fixe Fixed rear drawbar Hintere Anhängerkupplung, feststehend *Enganche arrastre posterior fijo*	92
96209	—	—	**Gancio di traino posteriore snodato** Chochet d'attélage AR, tournant Articulated rear drawbar Hintere Anhängerkupplung, drehbar *Enganche de arrastre posterior, oscilante*	92
96301	—	—	**Gancio di traino anteriore fisso** Crochet d'attélage AV, fixe Fixed front hook Vorderer Zughaken, feststehend *Enganche de arrastre delantero fijo*	93
96404	—	—	**Presa di potenza per falciante** Prise de puissance pour faucheuse P.T.O. for mower Mähwerksantrieb *Toma de fuerza para segadora*	94
96506	—	—	**Puleggia a squadra** Poulie à équerre Driving pulley Winkelriemenscheibe *Polea á escuadra*	95
96612	—	—	**Borsa attrezzi** Jeu d'outils Tool kit Werkzeugtasche *Bolsa de herramientas*	96
96707	—	—	**Barra oscillante** Barre oscillant Swinging drawbar Zugpendel *Barra oscillante*	97
96803	—	—	**Indicatore carburante: fino al n. 4041** Indicateur combustible: jusqu'au nr. 4041 Fuel gauge: up to tractor n. 4041 Kraftsetoffstandanzeiger: bis Nr. 4041 *Indicador combustible: hasta el nr. 4041*	97

Sezione Section Section Abschnitt *Sección*	Sottogruppo Sous-groupe Sub-assy Untegr. *Sub-grupo*	Tavola Table Table Tafel *Tabla*	Denominazione Dénomination Description Bezeichnung *Denominación*	Foglio Page Page Blatt *hoja*
96909	—	—	**Zavorra anteriore** Masses alourdissement à l'avant Front weight Vorderes Ballastgewicht *Lastre delantero*	**97/1**
96908-96913-96914-96915	—	—	**Zavorre posteriori** Lestages sur roues arrière Rear weights Hintere Ballastgewicht *Lastres traseros*	**97/1**
96917	—	—	**Zavorra anteriore** Masses alourdissement à l'avant Front weight Vorderes Ballastgewicht *Lastre delantero*	**97/2**
97003	—	—	**Gancio di traino - categoria D** Crochet d'attélage - categorie D Drawbar, category D Anhänger Kupplung Kat. D *Enganche de arrastre - categoria D*	**97/3**
97306	—	—	**Gancio di traino posteriore oscillante** Crochet d'attélage AR oscillante Rear swinging drawbar Zugpendel Hinten *Enganche ajustable para remolque*	97/4
97803	—	**1**	**Faro posteriore orientabile** Phare arrière orientable Adjustable rear spotlight Arbeitsscheinwerfer *Farol trasero orientable*	**97/5**

Materiale fornito da Attilio Bonelli

Trattrice MINITAURO

Sgr. 11 - tav. 1

BASAMENTO CILINDRI

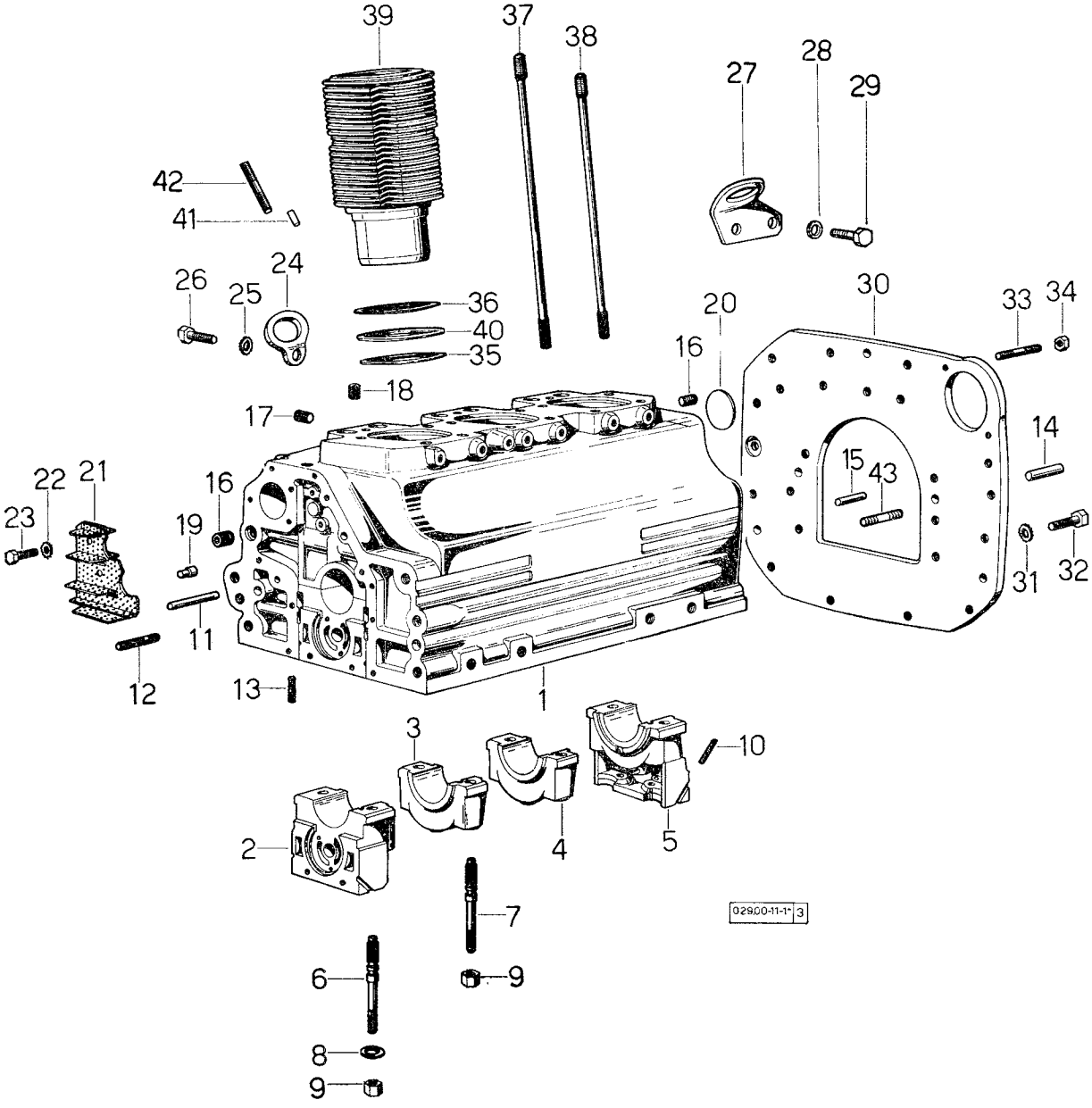

SEZIONE MOTORE 029.00 - 038.00
SECTION MOTEUR - ENGINE SECTION
ABSCHNITT MOTOR - *SECCIÓN MOTOR*

BASAMENTO CILINDRI

Sgr. 11 - tav. 1

fig.	N. di ordinazione	quantità	denominazione	note
	029. 0050. 6	—	serie completa delle guarnizioni per montaggio motore fino al n. 9800 ☆	
	038. 0050. 6	—	serie completa di guarnizioni per montaggio del motore: dal n. 9801: fino al n. 11710	
	038. 0050. 6/10	—	serie completa di guarnizioni per montaggio del motore: dal n. 11711	
1	029. 1110. 4/20	1	basamento cilindri composto; fino al n. 9800	
	035. 1110. 4/30	1	basamento cilindri composto; dal n. 9801. Dal n. 9801 fino al n. 11710 ordinare contemporaneamente: n. 1 flangia 027.1154.0/30 n. 1 lamierino 029.1155.2/10, n.1 guarnizione 029.1153.0/10, n.1 flangia 029. 1130. 0/10 ☆	
2	029. 1112. 0	1	• supporto anteriore	
3	029. 1113. 0	1	• supporto intermedio	
4	029. 1113. 0	1	• supporto intermedio	
5	029. 1116. 0	1	• supporto posteriore	
6	021. 1157. 0	4	• prigioniero	
7	029. 1117. 0	4	• prigioniero	
8	2. 1599. 144. 0	8	• spallamento 12,5 x 23 x 4	
9	2. 1019. 026. 1	8	• dado	
10	029. 1154. 0	4	guarnizione in gomma	
11	2. 1652. 724. 0	1	perno 8 h. 6 x 75 UNI 1707	
12	2. 0432. 018. 1	6	prigioniero M 8 p. 1,25 - M 8 p. 1 x 65 UNI 5913	
13	2. 0432. 003. 1	24	prigioniero M 8 p. 1,25 - M 8 p. 1 x 20 UNI 5913	
14	2. 1652. 911. 0	2	perno 12 h. 6 x 25 UNI 1707	
15	2. 1652. 708. 0	2	perno 8 h. 6 x 18 UNI 1707	
16	2. 3130. 002. 1	2	tappo con esagono incassato 1/4" gas	
17	2. 3139. 001. 0	3	tappo esagono incassato speciale M 12	
18	2. 3130. 001. 1	3	tappo con esagono incassato 1/8" gas	
19	2. 1699. 021. 0	1	spina riferimento speciale 7,8 x 8 x 20	
20	2. 3170. 022. 1	1	tappo espansione 60 UNI 1663	
21	029. 1155. 2	1	lamierino dell'aspirazione vapori olio: fino al n. 11710	
	029. 1155. 2/10	1	lamierino dell'aspirazione vapori olio: dal n. 11711	
22	2. 1470. 002. 2	2	rondella dentellata 6 UNI 3704	
23	2. 0112. 002. 2	2	vite M 6 p. 1 x 10 UNI 5739	
24	022. 1151. 0	1	staffa sinistra sollevamento motore: fino al n. 9800	
25	2. 1470. 006. 2	1	rondella dentellata 10 UNI 3704	
26	2. 0112. 309. 2	1	vite M 10 p. 1,5 x 25 UNI 5739	
27	027. 1157. 0/10	1	staffa destra sollevamento motore: fino a In. 9800	
28	2. 1470. 006. 2	1	rondella dentellata 10 UNI 3704	
29	2. 0112. 309. 2	1	vite M 10 p. 1,5 x 25 UNI 5739	
30	029. 1130. 0/10	1	flangia giunzione corpo unione	
31	2. 1470. 008. 2	11	rondella dentellata 14 UNI 3704	
32	2. 0112. 511. 1	11	vite M 14 p. 2 x 30 UNI 5739	
33	2. 0439. 033. 1	2	prigioniero speciale 10 x 28	

Sgr. 11 - tav. 1

BASAMENTO CILINDRI

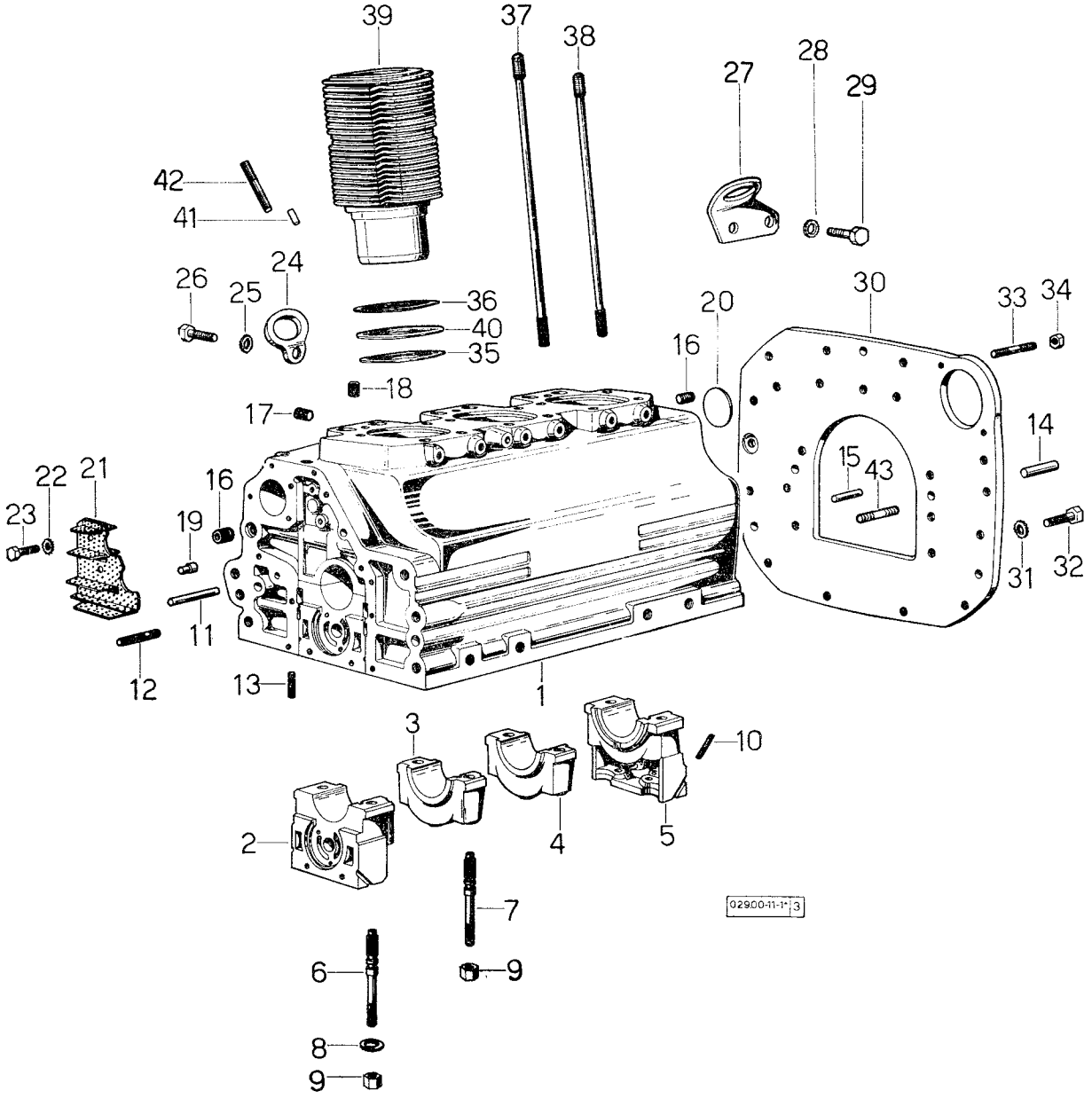

BASAMENTO CILINDRI

fig.	N. di ordinazione	quantità	denominazione	note
34	**2. 1011. 106. 2**	2	dado M 10 p. 1,5 UNI 5588	.....
35	**2. 1589. 034. 0**	3	rasamento 0,2 mm.: fino al n. 9800	.....
	2. 1589. 036. 0	3	rasamento 119 x 127 x 0,1 mm.: dal n. 9801	.....
36	**2. 1589. 033. 0**	3	rasamento 0,1 mm.: fino al n. 9800	.....
	2. 1589. 037. 0	3	rasamento 119 x 127 x 0,2 mm.: dal n. 9801	.....
37	**029. 1123. 0**	12	prigioniero M 12 p. 1,75 - M 12 p. 1,5 x 289: fino al n. 14021	.....
	039. 1122. 0	12	prigioniero M 12 p. 1,75 - M 12 p. 1,5 x 310: dal n. 14022	.....
38	**029. 1122. 0**	3	prigioniero M 12 p. 1,75 - M 12 p. 1,5 x 339: fino al n. 9800	.....
	037. 1122. 0	3	prigioniero M 10 p. 1,5 - M 10 p. 1,25 x 353: dal n. 9801 fino al n. 9920 e dal n. 11899	.....
	034. 1122. 0	3	prigioniero M 10 p. 1,5 - M 10 p. 1,25 x 338: dal n. 9921 fino al n. 11898	.....
39	**029. 1120. 0**	3	cilindro: fino al n. 9800	.....
	039. 1120. 0	3	cilindro: dal n. 9801; fino al n. 11710 ordinare anche n. 2 copriaste 034.1332.6 ☆	.....
40	**2. 1569. 053. 0**	3	guarnizione 0,5 mm.: fino al n. 9800	.....
	2. 1569. 055. 0	3	guarnizione 119 x 127 x 0,5 mm. dal n. 9801	.....
41	**2. 1652. 708. 0**	1	spina 8 h. 6 x 18 UNI 1707	.....
42	**2. 0432. 267. 1**	2	prigioniero M 12 p. 1,75 - M 12 p. 1,25 x 60 UNI 5913	.....
43	**2. 0432. 153. 1**	2	prigioniero M 10 p. 1,5 - M 10 p. 1,25 x 20 UNI 5913	.....

Sgr. 11 - tav. 2

BASAMENTO CILINDRI - SCATOLA DELLA DISTRIBUZIONE: fino al n. 9800

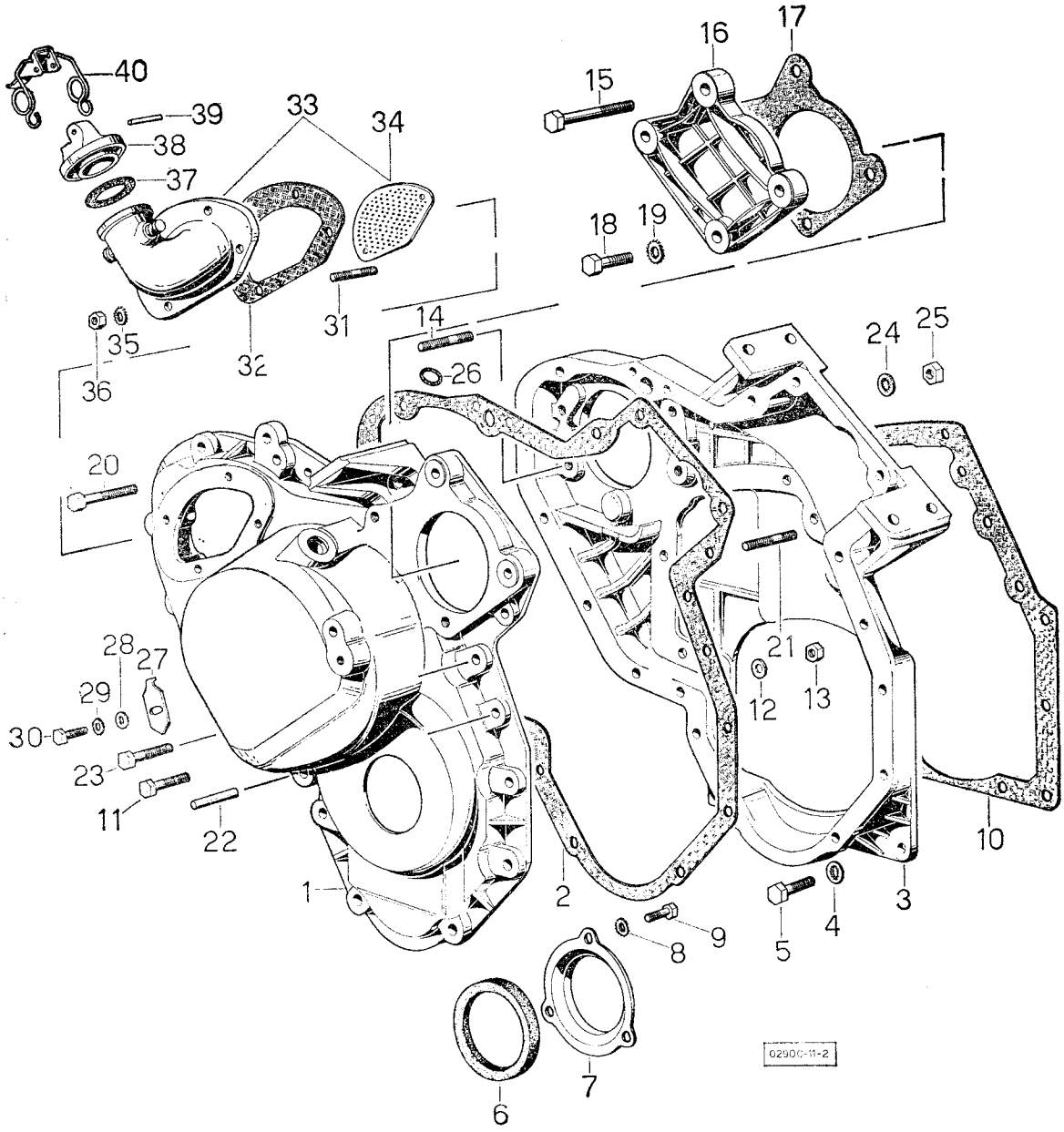

BASAMENTO CILINDRI - SCATOLA DELLA DISTRIBUZIONE: fino al n. 9800

Sgr. 11 - tav. 2

fig.	N. di ordinazione	quantità	denominazione	note
1	**029. 1132. 0**	1	scatola del regolatore: fino al n. 1472 ordinare contemporaneamente i particolari alle fig. 15 - 16 - 17 - 18 - 19, e la leva 029.1621.3 ☆	.....
2	**029. 1152. 0**	1	guarnizione	.....
3	**029. 1131. 0**	1	flangia	.....
4	**2. 1480. 014. 1**	8	rondella 8 conica	.....
5	**2. 0112. 207. 2**	8	vite M 8 p. 1,25 x 20 UNI 5739	.....
6	**2. 1519. 010. 0**	1	anello di tenuta olio 58 x 80 x 10	.....
7	**001. 2241. 0**	1	coperchio	.....
8	**2. 1470. 002. 2**	3	rosetta dentellata 6 UNI 3703	.....
9	**2. 0112. 001. 1**	3	vite M 6 p. 1 x 8 UNI 5739	.....
10	**029. 1153. 0**	1	guarnizione	.....
11	**2. 0122. 213. 1**	4	vite M 8 p. 1 x 25 UNI 5738	.....
12	**2. 1480. 014. 1**	16	rondella 8 conica	.....
13	**2. 1011. 405. 2**	16	dado M 8 p. 1 UNI 5588	.....
14	**2. 0432. 159. 1**	4	prigioniero M 10 p. 1,5 - M 10 p. 1,25 x 35 UNI 5913	.....
15	**2. 0122. 229. 1**	1	vite M 8 p. 1 x 100 UNI 5738	.....
16	**029. 1163. 0**	1	coperchietto	.....
17	**029. 1164. 0**	1	guarnizione	.....
18	**2. 0112. 211. 2**	2	vite M 8 p. 1,25 x 30 UNI 5739	.....
19	**2. 1470. 004. 2**	2	rosetta dentellata 8 UNI 3703	.....
20	**2. 0122. 225. 2**	1	vite M 8 p. 1 x 80 UNI 5738	.....
21	**2. 0432. 005. 1**	2	prigioniero M 8 p. 1,25 - M 8 p. 1 x 25 UNI 5913	.....
22	**2. 1652. 711. 0**	1	perno 8 h. 6 x 25 UNI 1707	.....
23	**2. 0122. 215. 2**	2	vite M 8 p. 1 x 40 UNI 5738	.....
24	**2. 1480. 014. 1**	1	rondella 8 conica	.....
25	**2. 1011. 405. 2**	1	dado M 8 p. 1 UNI 5588	.....
26	**2. 1530. 028. 0**	1	anello toroidale 11,91 x 2,62	.....
27	**002. 2770. 0**	1	indice di messa in fase	.....
28	**2. 1310. 003. 2**	1	rosetta piana 7,4 UNI 1734	.....
29	**2. 1470. 004. 2**	1	rosetta dentellata 8 UNI 3703	.....
30	**2. 0112. 103. 1**	1	vite M 7 p. 1 x 12 UNI 5739	.....
	2. 0112. 204. 2	1	vite M 8 p. 1,25 x 14 UNI 5739	.....
31	**2. 0432. 001. 1**	4	prigioniero M 8 p. 1,25 - M 8 p. 1 x 16 UNI 5913	.....
32	**029. 1151. 0**	1	guarnizione	.....
33	**029. 1134. 4**	1	bocchettone con piastrina	.....
34	**029. 1136. 0**	1	piastrina di filtraggio olio	.....
35	**2. 1480. 014. 1**	4	rondella 8 conica	.....
36	**2. 1011. 405. 2**	4	dado M 8 p. 1 UNI 5588	.....
37	**001. 6692. 0**	1	guarnizione	.....
38	**002. 8941. 0**	1	tappo	.....
39	**2. 1699. 004. 0**	1	perno per leva 6 x 23	.....
40	**002. 9745. 3**	1	levetta bloccaggio tappo	.....

Sgr. 11 - tav. 3

BASAMENTO CILINDRI - SCATOLA DELLA DISTRIBUZIONE: dal n. 9801

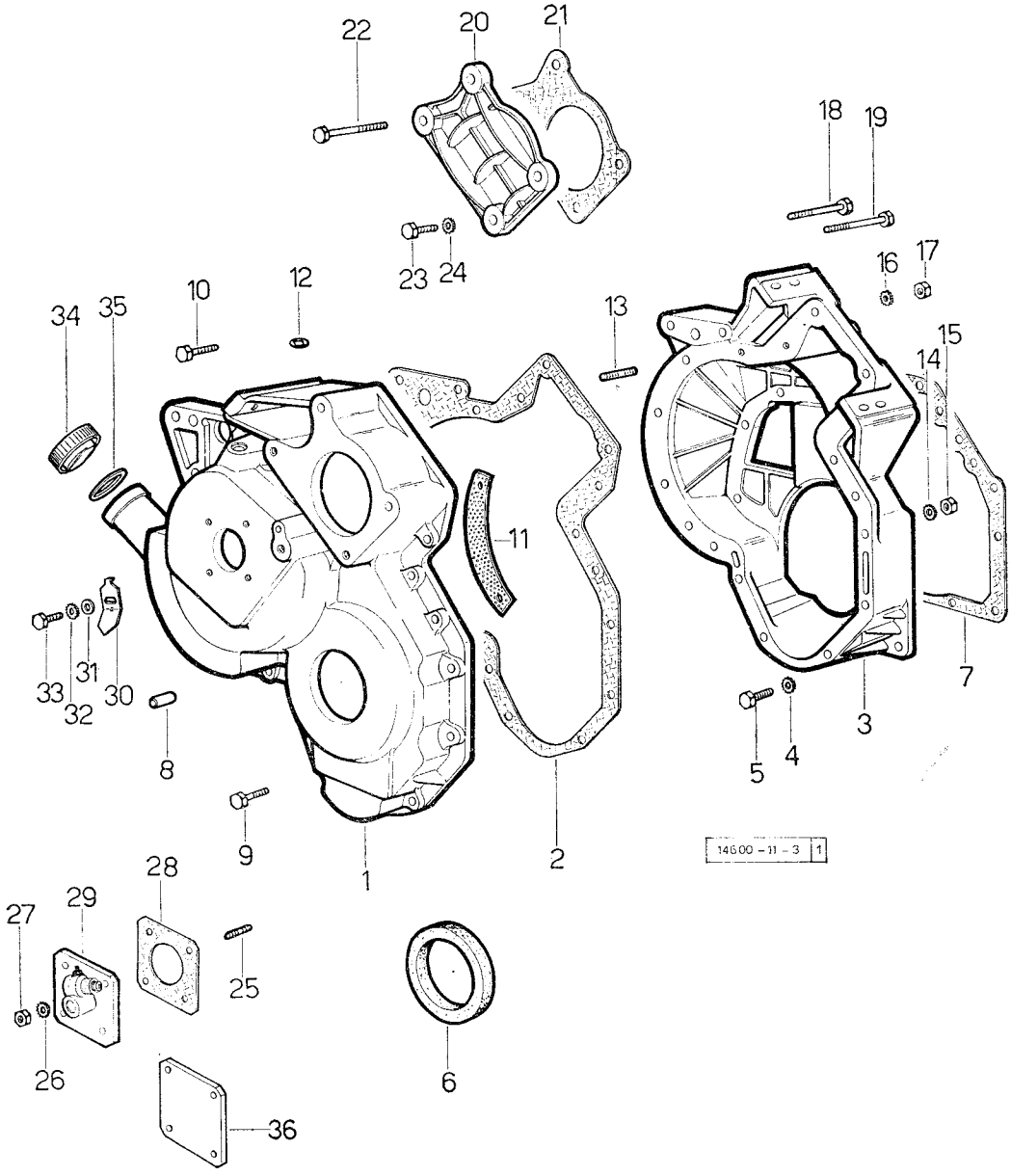

BASAMENTO CILINDRI - SCATOLA DELLA DISTRIBUZIONE: dal n. 9801

Sgr. 11 - tav. 3

fig.	N. di ordinazione	quantità	denominazione	note
1	**027. 1155. 0/30**	1	scatola della distribuzione	.....
2	**027. 1156. 0**	1	guarnizione	.....
3	**027. 1154. 0/30**	1	flangia	.....
4	**2. 1480. 014. 1**	8	rosetta conica 8	.....
5	**2. 0112. 207. 1**	8	vite M 8 p. 1,25 x 20 UNI 5739	.....
5	**2. 0112. 207. 2**	8	anello di tenuta 58 x 80 x 10	.....
7	**029. 1153. 0**	1	guarnizione: fino al n. 11710	.....
	029. 1153. 0/10	1	guarnizione: dal n. 11711	.....
8	**2. 1652. 711. 0**	1	spina 8 h. 6 x 25	.....
9	**2. 0122. 213. 1**	4	vite M 8 p. 1 x 35 UNI 5738	.....
10	**2. 0122. 222. 1**	1	vite M 8 p. 1 x 65 UNI 5738	.....
11	**027. 1152. 0/20**	1	piastrina filtro	.....
12	**2. 1530. 028. 0**	1	anello di tenuta 11,91 x 2,62	.....
13	**2. 0439. 060. 2**	3	prigioniero M 8 p. 1,25 - M 8 p. 1 x 22 - speciale	.....
14	**2. 1480. 014. 1**	15	rosetta conica 8	.....
15	**2. 1011. 405. 2**	15	dado M 8 p. 1 UNI 5588	.....
16	**2. 1480. 014. 1**	2	rosetta conica 8	.....
17	**2. 1011. 405. 2**	3	dado M 8 p. 1 UNI 5588	.....
18	**2. 0122. 225. 2**	1	vite M 8 p. 1 x 80 UNI 5738	.....
19	**2. 0122. 225. 2**	1	vite M 8 p. 1 x 80 UNI 5738	.....
20	**029. 1163. 0**	1	coperchio	.....
21	**029. 1164. 0**	1	guarnizione	.....
22	**2. 0122. 229. 1**	2	vite M 8 p. 1 x 100 UNI 5738	.....
23	**2. 0112. 211. 2**	2	vite M 8 p. 1,25 x 30 UNI 5739	.....
24	**2. 1480. 014. 1**	2	rosetta conica 8	.....
25	**2. 0439. 055. 1**	4	prigioniero 6 x 18	.....
26	**2. 1480. 012. 1**	4	rosetta conica 6	.....
27	**2. 1011. 103. 1**	4	dado M 6 UNI 5588	.....
28	**026. 1150. 0**	1	guarnizione	.....
29	**2. 7049. 210. 0/20**	1	rinvio a 90°	.....
30	**038. 1150. 0**	1	indice di messa in fase	.....
31	**2. 1310. 003. 2**	1	rosetta piana 7,4 UNI 6592	.....
32	**2. 1470. 004. 2**	1	rosetta dentellata 8 UNI 3703	.....
33	**2. 0112. 103. 1**	1	vite M 7 p. 1 x 12 UNI 5739	.....
34	**022. 1135. 3**	1	tappo	.....
35	**2. 1569. 048. 0**	1	guarnizione 28 x 50 x 3,5	.....
36	**027. 1153. 0**	1	flangia	.....

Sgr. 12

ALBERO MOTORE

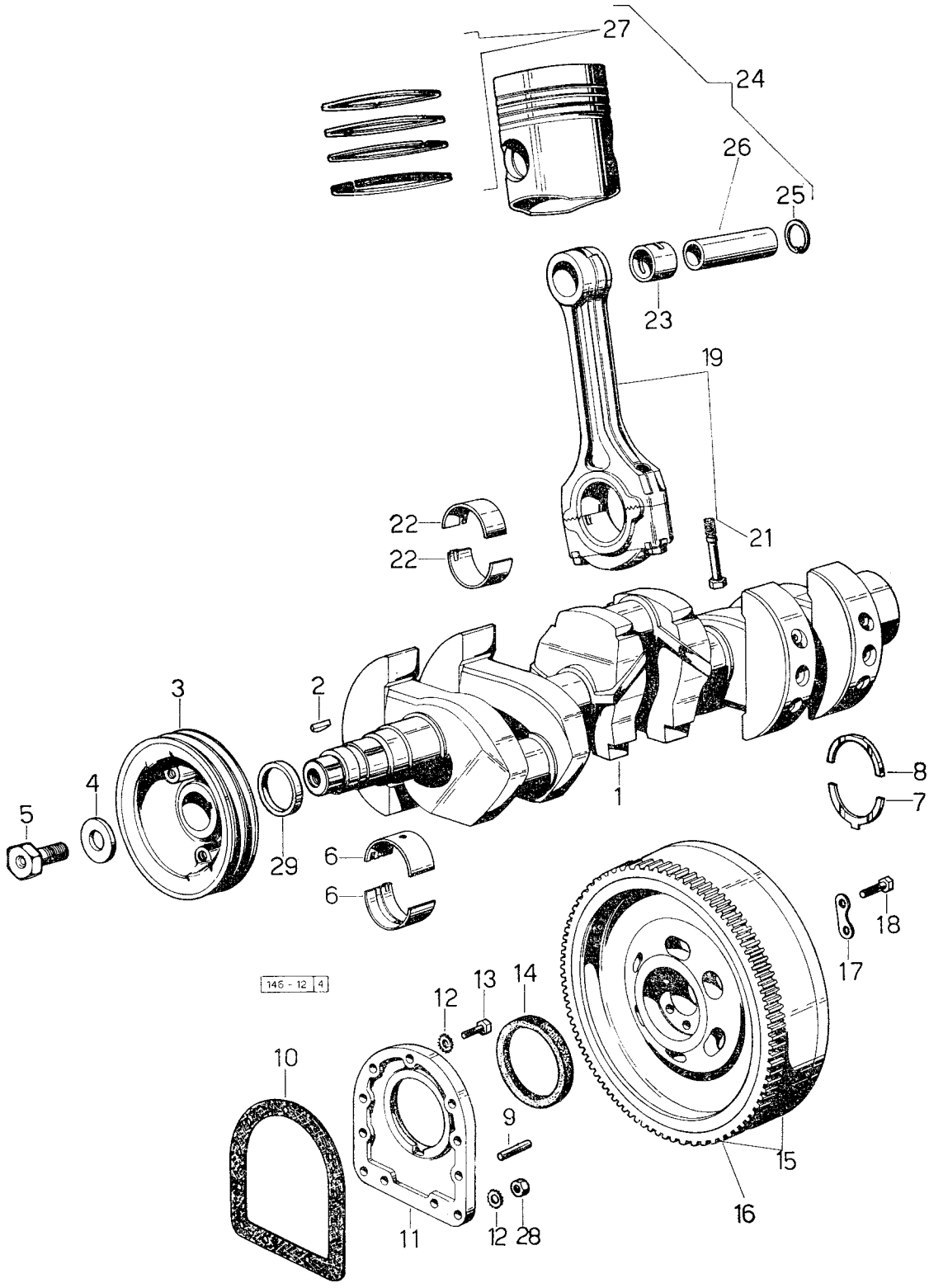

ALBERO MOTORE

fig.	N. di ordinazione	quantità	denominazione	note
1	**029. 1210. 6**	1	albero motore c.: fino al n. 15571	.....
	029. 1210. 4/30	1	albero mottore c.: dal n. 15572	.....
2	**2. 1799. 002. 0**	1	linguetta speciale 10 x 13	.....
3	**029. 1244. 0/10**	1	puleggia comando ventilatore: fino al n. 9800	.....
	038. 1244. 0	1	puleggia comando ventilatore: dal n. 9801	.....
4	**001. 6020. 0**	1	rondella di spallamento puleggia	.....
5	**001. 6019. 0**	1	vite con griffa fissaggio puleggia: fino al n. 9800	.....
	2. 0129. 032. 2	1	vite M 24 p. 2 x 45: dal n. 9801	.....
6	**029. 1215. 0**	8	semiguscio di banco	.....
	029. 1215. 7	8	semiguscio di banco, minorato di mm. 0,25 ☆	.....
	029. 1215. 8	8	semiguscio di banco, minorato di mm. 0,5	.....
	029. 1215. 9	8	semiguscio di banco, minorato di mm. 0,75	.....
	029. 0066. 0	8	semiguscio di banco, minorato di mm. 1	.....
7	**001. 4196. 0**	2	semianello inferiore di spallamento	.....
	001. 4547. 0	2	semianello inferiore di spallamento, magg. di mm. 0,05 ☆	.....
	001. 4548. 0	2	semianello inferiore di spallamento, magg. di mm. 0,1	.....
	001. 4549. 0	2	semianello inferiore di spallamento, magg. di mm. 0,15	.....
8	**001. 4197. 0**	2	semianello superiore di spallamento	.....
	001. 4544. 0	2	semianello superiore di spallamento, magg. di mm. 0,05 ☆	.....
	001. 4545. 0	2	semianello superiore di spallamento, magg. di mm. 0,1	.....
	001. 4546. 0	2	semianello superiore di spallamento, magg. di mm. 0,15	.....
9	**2. 1652. 915. 0**	2	spina riferimento 12 h. 6 x 35 UNI 1707	.....
10	**029. 1250. 0**	1	guarnizione	.....
11	**029. 1240. 0**	1	flangia	.....
12	**2. 1480. 015. 1**	9	rondella conica 10	.....
13	**2. 0112. 309. 2**	9	vite M 10 p. 1,25 x 25 UNI 5739	.....
14	**2. 1519. 009. 0**	1	anello tenuta olio 98 x 120 x 13	.....
15	**029. 1241. 3**	1	volano motore: composto	.....
16	**029. 1242. 0**	1	• corona avviamento: Z = 120: spess. denti mm. 20	.....
	038. 1242. 0	1	• corona avviamento: Z = 120: spess. denti mm. 15	.....
17	**2. 1379. 006. 0**	3	piastrina 15 x 15 x 36,5	.....
18	**2. 0122. 515. 7**	6	vite M 14 p. 1,5 x 40 UNI 5740	.....
19	**029. 1220. 3**	3	biella c.: fino al n. 15571	.....
	039. 1220. 3/10	3	biella c.: dal n. 15572	.....
21	**002. 3910. 0**	6	• vite M 12 p. 1,5: fino al n. 15571	.....
	039. 1250. 0	6	• vite M 14 p. 1,5: dal n. 15572	.....
22	**021. 1225. 0**	6	semibronzina di biella: fino al n. 15571	.....
	021. 1225. 7	—	semibronzina di biella, minorata di mm. 0,254 ☆	.....
	021. 1225. 8	—	semibronzina di biella, minorata di mm. 0,508	.....
	021. 1225. 9	—	semibronzina di biella, minorata di mm. 0,762	.....
	021. 0068. 0	—	semibronzina di biella minorata di mm. 1,016	.....
	039. 1225. 0	—	semibronzina di biella: dal n. 15572	.....
	039. 1225. 7	—	semibronzina di biella: minorata di mm. 0,245	.....
	039. 1225. 8	—	semibronzina di biella: minorata di mm. 0,508	.....
	039. 1225. 9	—	semibronzina di biella: minorata di mm 0,762	.....
	039. 0068. 0	—	semibronzina di biella: minorata di mm 1,016	.....

Sgr. 12

ALBERO MOTORE

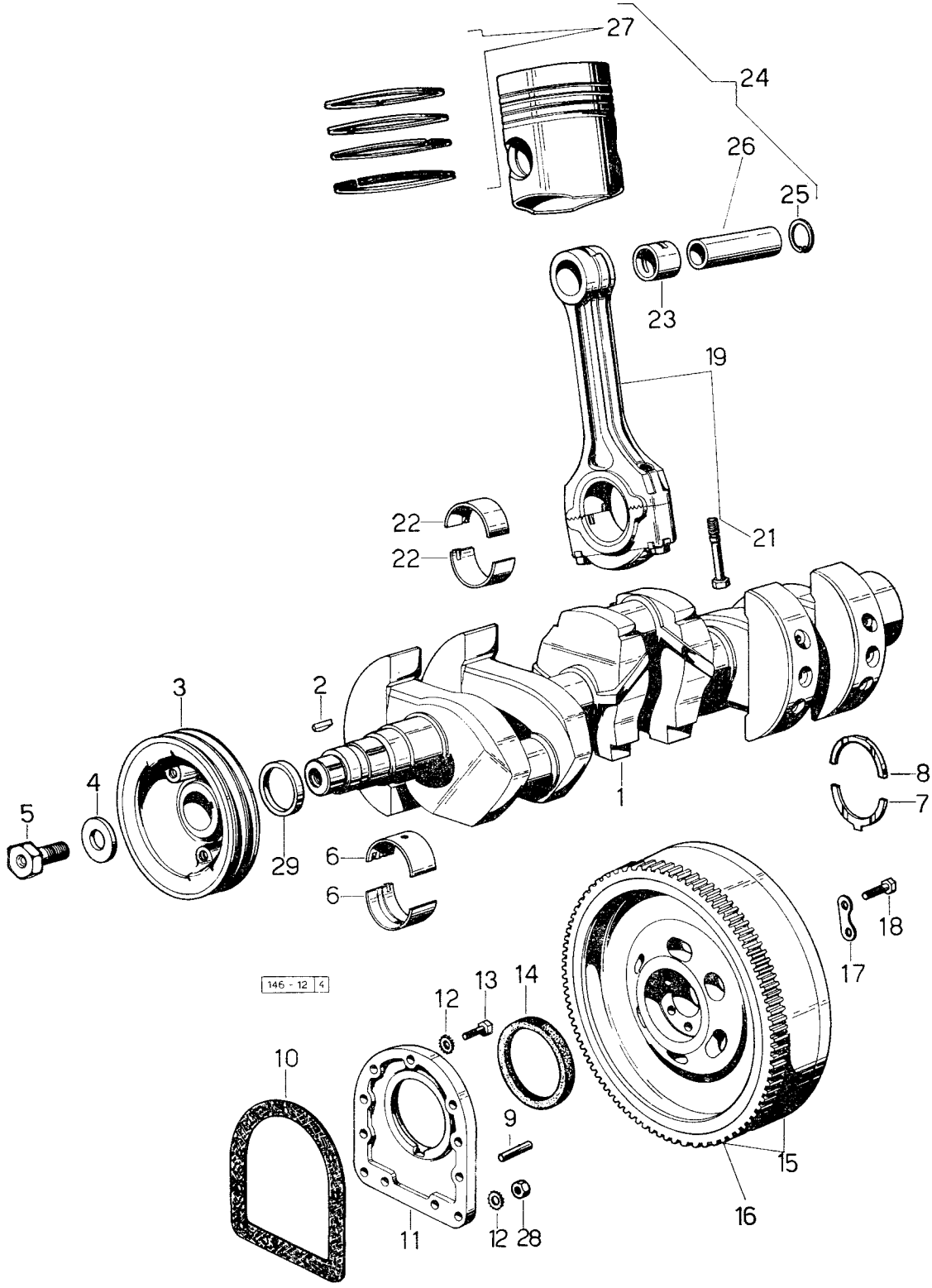

ALBERO MOTORE

Sgr. 12

fig.	N. di ordinazione	quantità	denominazione	note
23	**002. 4168. 0**	3	bronzina	.....
24	**029. 0060. 6**	3	pistone composto fino al n. 9800	.....
	029. 0061. 6	—	pistone composto, maggiorato di mm. 0,5: fino al n. 9800	.....
	029. 0062. 6	—	pistone composto, maggiorato di mm. 1: fino al n. 9800	.....
	038. 0060. 6	3	pistone composto: dal n. 9801	.....
	038. 0061. 6	—	pistone composto: maggiorato di mm. 0,5: dal n. 9801	.....
	038. 0062. 6	—	pistone composto: maggiorato di mm. 1: dal n. 9801	.....
25	**2. 1411. 014. 1**	6	• anello elastico 35 I	.....
26	**002. 4167. 0**	3	• spinotto: fino al n. 9800	.....
	038. 1236. 0	3	• spinotto: dal n. 9801	.....
27	**029. 0052. 6**	—	• serie fasce elastiche normali per 1 cilindro: fino al n. 9800	.....
	029. 0053. 6	—	• serie fasce elastiche maggiorate di mm. 0,5: per 1 cilindro: fino al n. 9800 ☆	.....
	029. 0054. 6	—	• serie fasce elastiche maggiorate di mm. 1: per 1 cilindro: fino al n. 9800	.....
	038. 0052. 6	—	• serie fasce elastiche normali, per un cilindro: dal n. 9801	.....
	038. 0053. 6	—	• serie fasce elastiche maggiorate di mm. 0,5: per un cilindro: dal n. 9801	.....
	038. 0054. 6	—	• serie fasce elastiche maggiorate di mm. 1: per 1 cilindro: dal n. 9801	.....
28	**2. 1011. 421. 2**	2	dado M 10 p. 1,25 UNI 5588	.....
29	**034. 1256. 0**	1	distanziale: dal n. 16437	.....

Sgr. 13 - tav. 1

ALBERO DELLA DISTRIBUZIONE: fino al n. 9800

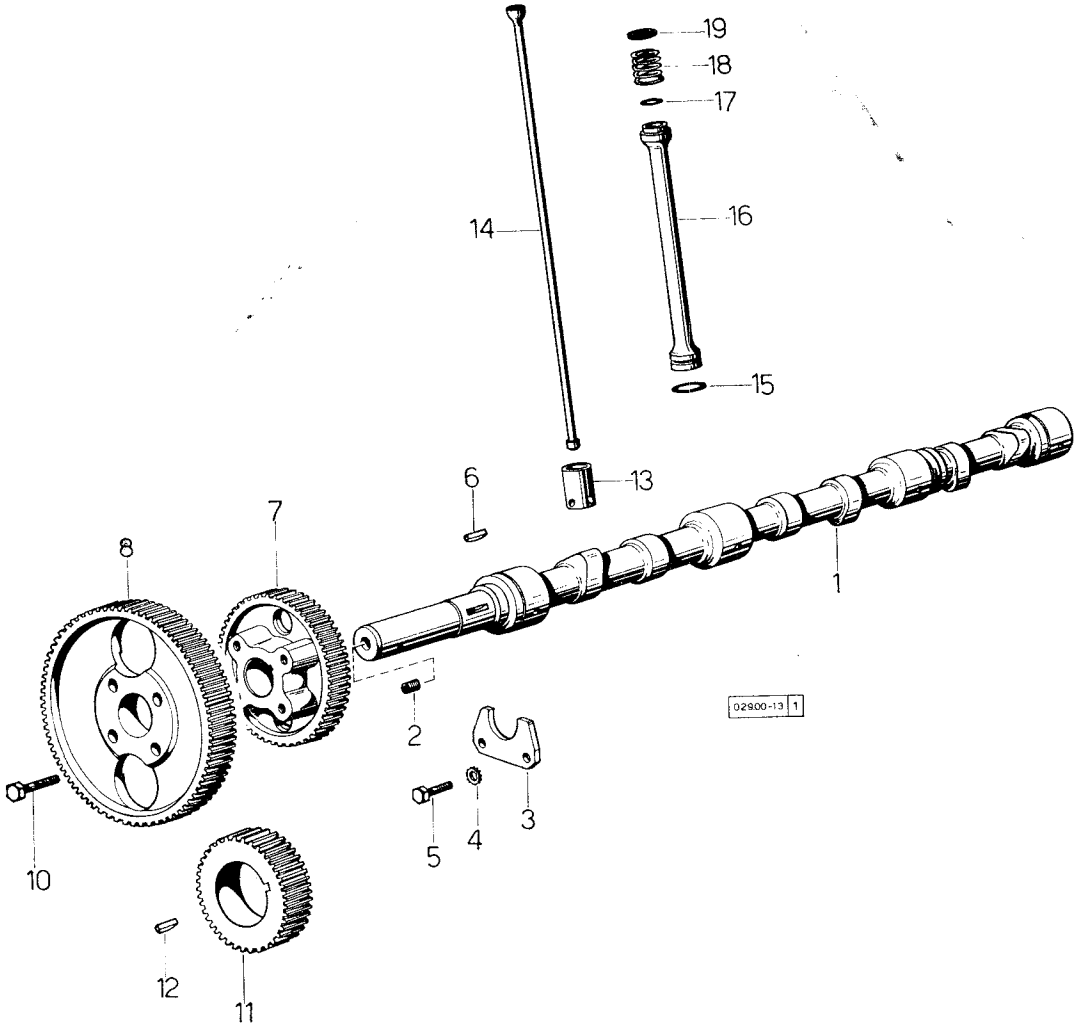

ALBERO DELLA DISTRIBUZIONE: fino al n. 9800

Sgr. 13 - tav. 1

fig.	N. di ordinazione	quantità	denominazione	note
1	**029. 1310. 6**	1	albero della distribuzione: fino al n. 320 ☆	.....
	029. 1310. 0/20	1	albero della distribuzione: dal n. 321 ☆	.....
2	**2. 0512. 203. 1**	1	vite M 8 x 10 UNI 5923	.....
3	**002. 4228. 0**	1	piastrina spallamento	.....
4	**2. 1470. 004. 1**	2	rondella dentellata 8 UNI 3704	.....
5	**2. 0312. 208. 1**	2	vite M 8 x 25 UNI 5931	.....
6	**2. 1720. 010. 0**	1	linguetta 5 x 9 UNI 99	.....
7	**029. 1323. 0**	1	ingranaggio comando pompa: Z = 44	.....
8	**029. 1321. 0/20**	1	ingranaggio condotto: dal n. 321: Z = 90 fino al n. 320	.....
10	**2. 0139. 006. 1**	4	vite M 10 p. 1 x 30 autobloccante - ordinare anche 029. 1310. 0/20	.....
11	**029. 1320. 0**	1	ingranaggio comando distribuzione: Z = 45	.....
12	**2. 1720. 010. 0**	1	linguetta 5 x 9 UNI 99	.....
13	**002. 3909. 0**	6	punterie	.....
14	**002. 4180. 0**	6	asta punteria	.....
15	**2. 1539. 018. 0**	6	anello toroidale 18,75 x 2,62	.....
16	**029. 1332. 0**	6	copriaste	.....
17	**2. 1530. 029. 0**	6	anello toroidale 12,37 x 2,62	.....
18	**2. 4019. 090. 1**	6	molla compressione 22,5 x 34 x 2,5	.....
19	**2. 1569. 037. 0**	6	guarnizione	.....

Sgr. 13 - tav. 2

ALBERO DELLA DISTRIBUZIONE: dal n. 9801

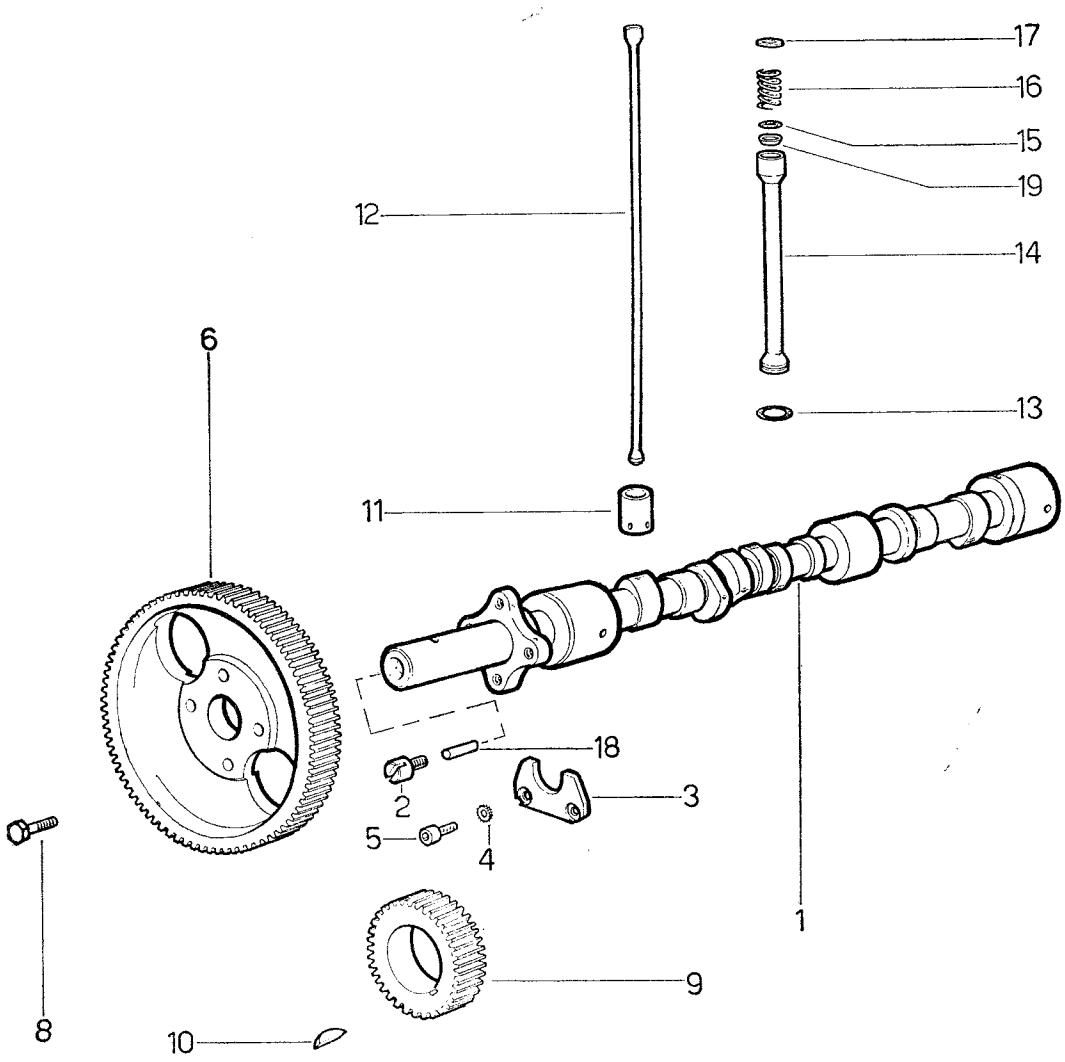

151 | 03500 –13 – 1 | 1

ALBERO DELLA DISTRIBUZIONE: dal n. 9801

Sgr. 13 - tav. 2

fig.	N. di ordinazione	quantità	denominazione	note
1	**035. 1310. 0**	1	albero della distribuzione	.....
2	**027. 1350. 0/20**	1	perno	.....
3	**027. 1314. 0**	1	spallamento	.....
4	**2. 1470. 004. 2**	2	rosetta dentellata	.....
5	**2. 0312. 206. 2**	2	vite M 8 p. 1,25 x 20 UNI 5931	.....
6	**035. 1321. 0**	1	ingranaggio condotto	.....
8	**2. 0139. 006. 1**	4	vite M 10 p. 1 x 30 autobloccante	.....
9	**029. 1320. 0**	1	ingranaggio	.....
10	**2. 1720. 010. 0**	1	linguetta 5 x 9 UNI 99	.....
11	**002. 3909. 0**	6	punteria	.....
12	**037. 1331. 0**	6	asta: fino al n. 9920 e dal n. 11899	.....
	002. 4180. 0	6	asta: dal n. 9921 fino al n. 11898	.....
13	**2. 1539. 018. 0**	6	anello di tenuta 18,75 x 2,62	.....
14	**034. 1332. 6**	6	copriasta con molla: fino al n. 11710	.....
	039. 1332. 0/10	6	copriasta: dal n. 11711	.....
15	**2. 1539. 022. 0**	6	anello toroidale 12,37 x 2,62	.....
16	**2. 4019. 090. 1**	6	molla 22,5 x 34 x 2,5: fino al n. 11710	.....
	2. 4019. 149. 1	6	molla 16 x 29 x 2: dal n. 11711	.....
17	**2. 1569. 037. 0**	6	guarnizione	.....
18	**2. 1650. 513. 0**	1	perno 5 x 30 UNI 1707	.....
19	**039. 1350. 0**	6	anello conico: fino al n. 24697	.....

Sgr. 14 - tav. 1

TESTA DEI CILINDRI: fino al n. 9800

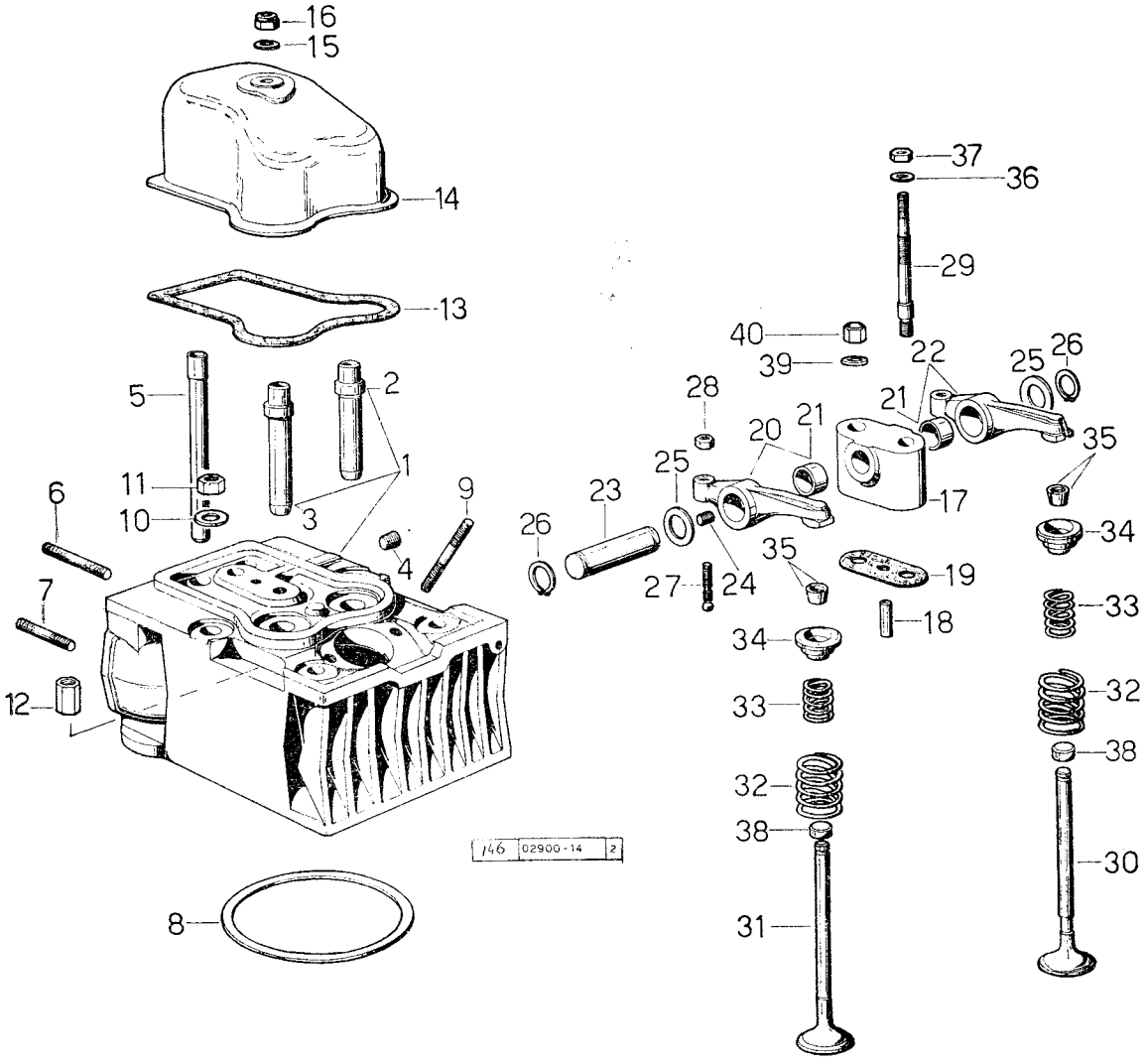

TESTA DEI CILINDRI: fino al n. 9800

Sgr. 14 - tav. 1

fig.	N. di ordinazione	quantità	denominazione	note
	029. 0058. 6	—	serie delle guarnizioni per smerigliatura valvole di 1 cilindro ☆	.....
	029. 0057. 6	—	serie delle guarnizioni per smerigliatura valvole di 1 cilindro e sostituzione fasce elastiche ☆	.....
1	029. 1410. 3	3	testa motore con guida valvole	.....
2	029. 1417. 0	3	• guida valvola di scarico	.....
3	029. 1416. 0	3	• guida valvola di aspirazione	.....
4	2. 3130. 001. 1	3	tappo con esagono incassato 1/8" gas	.....
5	029. 1418. 0	6	tubetto copriasta	.....
6	2. 0432. 007. 1	3	prigioniero M 8 p. 1,25 - M 8 p. 1 x 30 UNI 5913	.....
	2. 0432. 026. 1	2	prigioniero M 8 p. 1,25 - M 8 p. 1 x 110 UNI 5913	.....
	2. 0432. 022. 1	1	prigioniero M 8 p. 1,25 - M 8 p. 1 x 85 UNI 5913	.....
7	2. 0432. 003. 1	6	prigioniero M 8 p. 1,25 - M 8 p. 1 x 20 UNI 5913	.....
8	2. 1589. 035. 0	3	guarnizione	.....
9	2. 0432. 011. 1	6	prigioniero M 8 p. 1,25 - M 8 p. 1 x 40	.....
10	2. 1599. 144. 0	12	spallamento 12,5 x 23 x 4	.....
11	2. 1019. 025. 1	10	dado M 12 p. 1,5	.....
12	2. 1019. 037. 1	2	dado M 12 p. 1,5 x 35 speciale	.....
13	029. 1450. 0	3	guarnizione	.....
14	029. 1440. 2	3	cappello	.....
15	2. 1560. 004. 0	3	guarnizione 8,2 x 14	.....
16	2. 1031. 102. 2	3	dado M 8 p. 1 UNI 2733	.....
17	029. 1430. 0	3	supportino	.....
18	029. 1452. 0	3	tubetto porta olio al perno	.....
19	029. 1451. 0/10	3	guarnizione	.....
20	002. 5937. 3/10	3	bilancere di aspirazione	.....
21	2. 1559. 021. 0/20	6	boccola 19 x 22 x 15	.....
22	002. 5936. 3/20	3	bilancere di scarico	.....
23	029. 1431. 0	3	perno	.....
24	2. 0512. 102. 1	3	vite M 6 x 8 UNI 5923	.....
25	2. 1599. 019. 0	6	spallamento 19,5 x 31 x 2	.....
26	2. 1410. 055. 1	6	anello 18 UNI 3653	.....
27	021. 1434. 0	6	vite di registro	.....
28	2. 1011. 405. 2	6	dado M 8 p. 1	.....
29	029. 1453. 0/10	3	prigioniero speciale	.....
30	029. 1421. 0/10	3	valvola di scarico: fino al n. 4401 ordinare anche 021.1453.0 ☆	.....
31	029. 1420. 0/10	3	valvola di aspirazione: fino al n. 4401 ordinare anche 021.1453.0 ☆	.....
32	2. 4019. 193. 1	6	molla compressione 28 x 49 x 3,5	.....
33	2. 4019. 194. 0	6	molla compressione 20,60 x 50,7 x 2,10	.....
34	002. 9215. 0	6	piattello	.....
35	002. 9193. 0	12	semiconi di ritegno piattello	.....
36	2. 1310. 006. 2	3	rondella piana 10,5 UNI 1734	.....
37	2. 1011. 421. 2	3	dado M 10 p. 1,5 UNI 5589	.....
38	021. 1453. 0/10	6	protezione	.....
39	2. 1599. 160. 0	3	spallamento 10,5 x 19 x 4	.....
40	2. 1099. 035. 1	3	dado speciale M 10 p. 1,5 con calotta	.....

Sgr. 14 - tav. 2

TESTA DEI CILINDRI: dal n. 9801

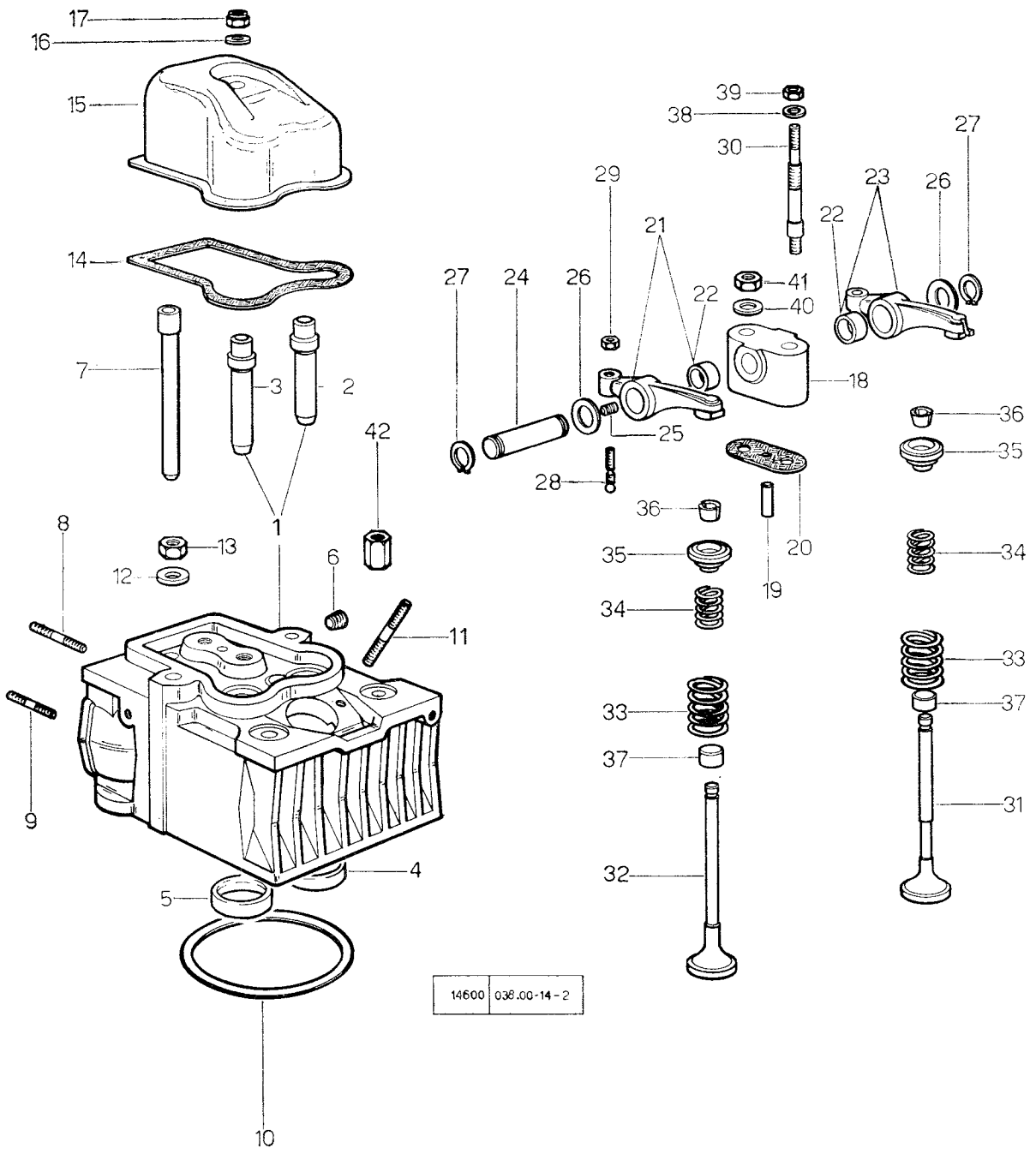

TESTA DEI CILINDRI: dal n. 9801

fig.	N. di ordinazione	quantità	denominazione	note
	038. 0058. 6	—	serie delle guarnizioni per smerigliatura valvola di 1 cilindro ☆	
	038. 0057. 6	—	serie delle guarnizioni per smerigliatura valvole di 1 cilindro e sostituzione delle fasce elastiche ☆	
1	003. 5047. 6	3	testa motore composta: fino al n. 9920 e dal n. 11899 fino al n. 14021	
	036. 1410. 6	3	testa motore composta: dal n. 9921 fino al n. 11898	
	040. 1410. 3	3	testa motore composta: dal n. 14022	
2	037. 1417. 0/10	3	• guida valvola di scarico	
3	037. 1416. 0	3	• guida valvola di aspirazione: fino al n. 9920	
	029. 1416. 0	3	• guida valvola di aspirazione: dal n. 9921 fino al n. 11898	
	037. 1416. 0	3	• guida valvola di aspirazione: dal n. 11899	
4	037. 1452. 0	3	• sede per valvola di scarico	
5	037. 1451. 0	3	• sede per valvola di aspirazione	
6	2. 3130. 001. 1	3	tappo con esagono incassato 1/8" gas: fino al n. 11898 e dal n. 14022	
	2. 3199. 026. 1	3	tappo con esagono incassato M 6 p. 1 conico: dal n. 11899 fino al n. 14021	
7	029. 1418. 0	6	tubetto copriasta	
8	2. 0432. 007. 1	3	prigioniero M 8 p. 1,25 - M 8 p. 1 x 30 UNI 5913	
	2. 0432. 026. 1	2	prigioniero M 8 p. 1,25 - M 8 p. 1 x 110 UNI 5913	
	2. 0432. 022. 1	1	prigioniero M 8 p. 1,25 - M 8 p. 1 x 85 UNI 5913	
9	2. 0432. 003. 1	3	prigioniero M 8 p. 1,25 - M 8 p. 1 x 20 UNI 5913	
10	2. 1569. 061. 0	3	guarnizione 107 x 121 x 0,5	
11	2. 0432. 011. 1	6	prigioniero M 8 p. 1,25 - M 8 p. 1 x 40	
12	2. 1599. 144. 0	12	spallamento 12,5 x 23 x 4	
13	2. 1019. 025. 1	10	dado M 12 p. 1,5 speciale	
14	029. 1450. 0	3	guarnizione	
15	029. 1440. 2	3	cappello: fino al n. 14021	
	039. 1440. 2	3	cappello: dal n. 14022	
16	2. 1560. 004. 0	3	guarnizione 8,2 x 14	
17	2. 1031. 102. 2	3	dado M 8 p. 1 UNI 2733	
18	034. 1430. 0	3	supportino	
19	029. 1452. 0	3	tubetto porta olio	
20	034. 1450. 0	1	guarnizione	
21	002. 5937. 3/10	3	bilanciere dell'aspirazione	
22	2. 1559. 021. 0/20	12	• boccola 19 x 22 x 15	
23	002. 5936. 3/20	3	bilanciere di scarico	
24	029. 1431. 0	3	perno	
25	2. 0512. 102. 1	3	vite M 6 x 8 UNI 5923	
26	2. 1599. 019. 0	6	spallamento 19,5 x 31 x 2	
27	2. 1410. 055. 1	6	anello 18 UNI 3653	
28	021. 1434. 0	6	vite di registro	
29	2. 1011. 405. 2	6	dado M 8 p. 1	
30	029. 1453. 0/10	3	prigioniero speciale: fino al n. 14021	
	039. 1451. 0	3	prigioniero speciale dal n. 14022	
31	037. 1421. 0	3	valvola di scarico: fino al n. 9920	
	029. 1421. 0/10	3	valvola di scarico: dal n. 9921 fino al n. 11898	
	037. 1421. 0	3	valvola di scarico: dal n. 11899 fino a In. 14021	
	039. 1421. 0	3	valvola di scarico: dal n. 14022	

Sgr. 14 - tav. 2

TESTA DEI CILINDRI: dal n. 9801

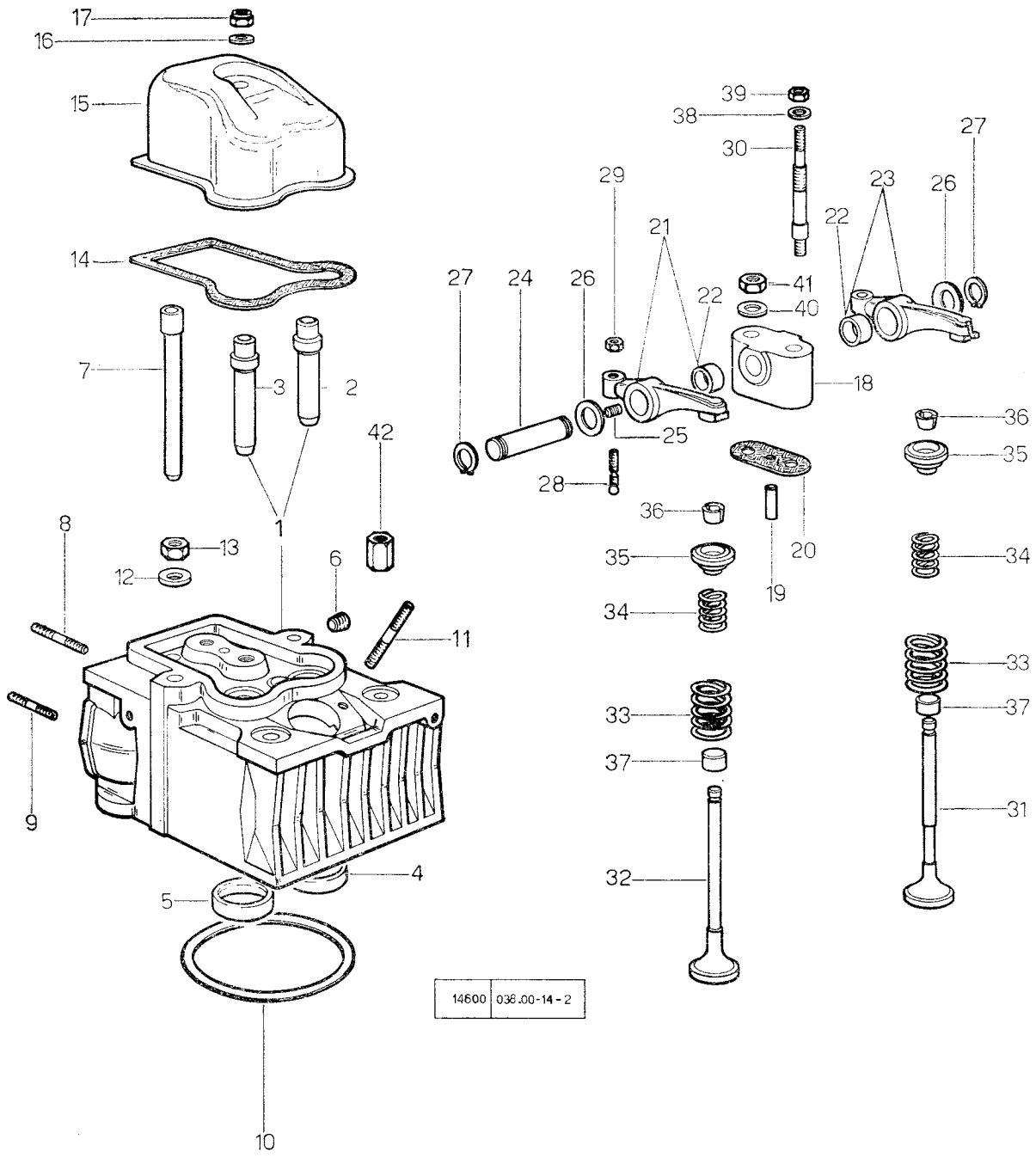

TESTA DEI CILINDRI: dal n. 9801

fig.	N. di ordinazione	quantità	denominazione	note
32	**037. 1420. 0**	3	valvola di aspirazione: fino al n. 9920	.....
	029. 1420. 0/10	3	valvola di aspirazione: dal n. 9921 fino a In. 11898	.....
	039. 1420. 0	3	valvola di aspirazione: dal n. 11899	.....
33	**2. 4019. 193. 1**	6	molla compressione 28 x 49 x 3,5	.....
34	**2. 4019. 194. 0**	6	molla compressione 20,60 x 50,7 x 2,10	.....
35	**002. 9215. 0**	6	piattello	.....
36	**002. 9193. 0**	12	semiconi di fermo piattello	.....
37	**021. 1453. 0/10**	6	protezione	.....
38	**2. 1310. 006. 2**	3	rosetta piana 10,5 UNI 1734	.....
39	**2. 1011. 421. 2**	3	dado M 10 p. 1,5 UNI 5589	.....
40	**2. 1599. 160. 0**	3	spallamento 10,5 x 19 x 4	.....
41	**2. 1099. 035. 1**	3	dado speciale M 10 p. 1,5 con calotta	.....
42	**2. 1019. 037. 1**	2	dado M 12 p. 1,5 x 35 speciale	.....

Sgr. 15 - tav. 1

LUBRIFICAZIONE

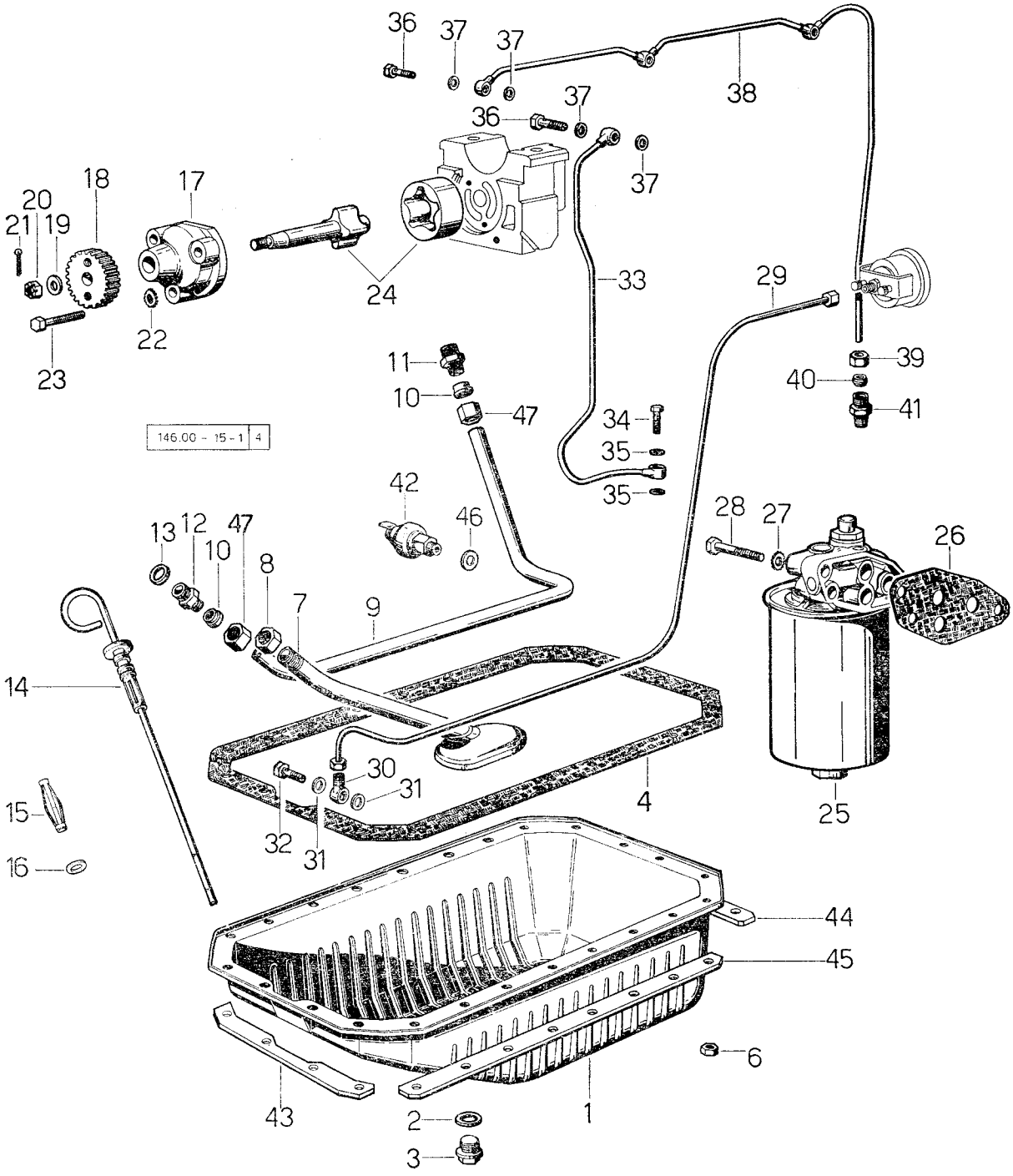

LUBRIFICAZIONE

fig.	N. di ordinazione	quantità	denominazione	note
1	**029. 1510. 2**	1	coppa olio - su trattrici 2 RM - due ruote motrici ☆	.....
	029. 1552. 2	1	coppa olio - su trattrici 4 RM - 4 ruote motrici ☆	.....
2	**2. 1560. 054. 0**	1	guarnizione 21 x 26	.....
3	**2. 3199. 001. 0**	1	tappo 1/2" gas	.....
4	**029. 1512. 2**	1	guarnizione	.....
6	**2. 1011. 405. 2**	24	dado M 8 p. 1 UNI 5588	.....
7	**029. 1531. 3**	1	tromba aspirazione olio	.....
8	**2. 1099. 026. 1**	1	dado M 20 p. 1,5	.....
9	**029. 1534. 0**	1	tubo collegamento pompa e filtro	.....
10	**2. 3359. 004. 2**	2	anello tenuta bocchettone ∅ 15,2	.....
11	**2. 3319. 014. 1**	1	bocchettone d'estremità 1/2"	.....
12	**2. 3319. 013. 1**	1	bocchettone d'estremità M 18 x 1,5	.....
13	**2. 1560. 013. 0**	1	guarnizione 18,2 x 22	.....
14	**038. 1513. 3**	1	asta livello olio	.....
15	**000. 9318. 0**	1	molla: fino al n. 9800	.....
16	**000. 8601. 0**	1	guarnizione: fino al n. 9800	.....
17	**029. 1520. 0**	1	corpo della pompa	.....
18	**029. 1521. 6**	1	ingranaggio condotto comando pompa: fino al n. 220: Z = 24 ☆	.....
	029. 1521. 0/10	1	ingranaggio condotto comando pompa: dal n. 221: Z = 24 ☆	.....
19	**2. 1310. 004. 2**	1	rondella piana 8,4 UNI 1734: fino al n. 220	.....
	2. 1310. 006. 2	1	rondella piana 10 UNI 1734: dal n. 221	.....
20	**2. 1130. 205. 2**	1	dado autobloccante M 8 p. 1 normale: fino a In. 220	.....
	2. 1021. 321. 1	1	dado coronato M 10 p. 1,25: dal n. 221	.....
21	**2. 1690. 210. 0**	1	copiglia A 2 x 25 UNI 1336	.....
22	**2. 1470. 004. 2**	3	rondella dentellata 8 UNI 3704	.....
23	**2. 0112. 215. 2**	3	vite M 8 p. 1,25 x 40 UNI 5737	.....
24	**029. 1521. 6**	1	albero con rotore interno ed esterno: fino al n. 220 ☆	.....
	029. 1522. 3/10	1	albero con rotore interno ed esterno: dal n. 221 ☆	.....
25	**2. 4419. 130. 0/10**	1	filtro olio - particolari al sgr. 15 - tav. 3	.....
26	**037. 1552. 0/10**	1	guarnizione	.....
27	**2. 1480. 015. 1**	3	rondella 10 conica	.....
28	**2. 0112. 320. 2**	2	vite M 10 p. 1,5 x 55 UNI 5739	.....
	2. 0112. 315. 2	1	vite M 10 p. 1,5 x 40 UNI 5739	.....
29	**029. 1539. 3**	1	tubo condotta olio al manometro: fino al n. 4401	.....
30	**2. 3339. 036. 1**	1	raccordo arientabile 10 MB 10 p. 1 x 12,2; fino al n. 4401	.....
31	**2. 1560. 007. 0**	2	guarnizione 12,2 x 16	.....
32	**2. 3339. 035. 1**	1	bocchettone d'estremità 12 x 24: fino al n. 4401	.....
33	**029. 1536.** 3	3	tubo condotta olio alle teste dei cilindri: fino al n. 820 ☆	.....
34	**2. 3339. 001. 0**	3	bocchettone raccordo ad occhio M 10 p. 1 - fino al n. 820	.....
35	**2. 1560. 006. 0**	6	guarnizione 10,2 x 16 - fino al n. 820	.....
36	**2. 3339. 001. 0**	3	bocchettone per raccordo ad occhio M 10 p. 1	.....
37	**2. 1560. 006. 0**	6	guarnizione 10,2 x 16	.....
38	**029. 1536. 3/10**	1	tubo di condotta olio alle teste dei cilindri: dal n. 821 fino al n. 14021 ☆	.....

Sgr. 15 - tav. 1

LUBRIFICAZIONE

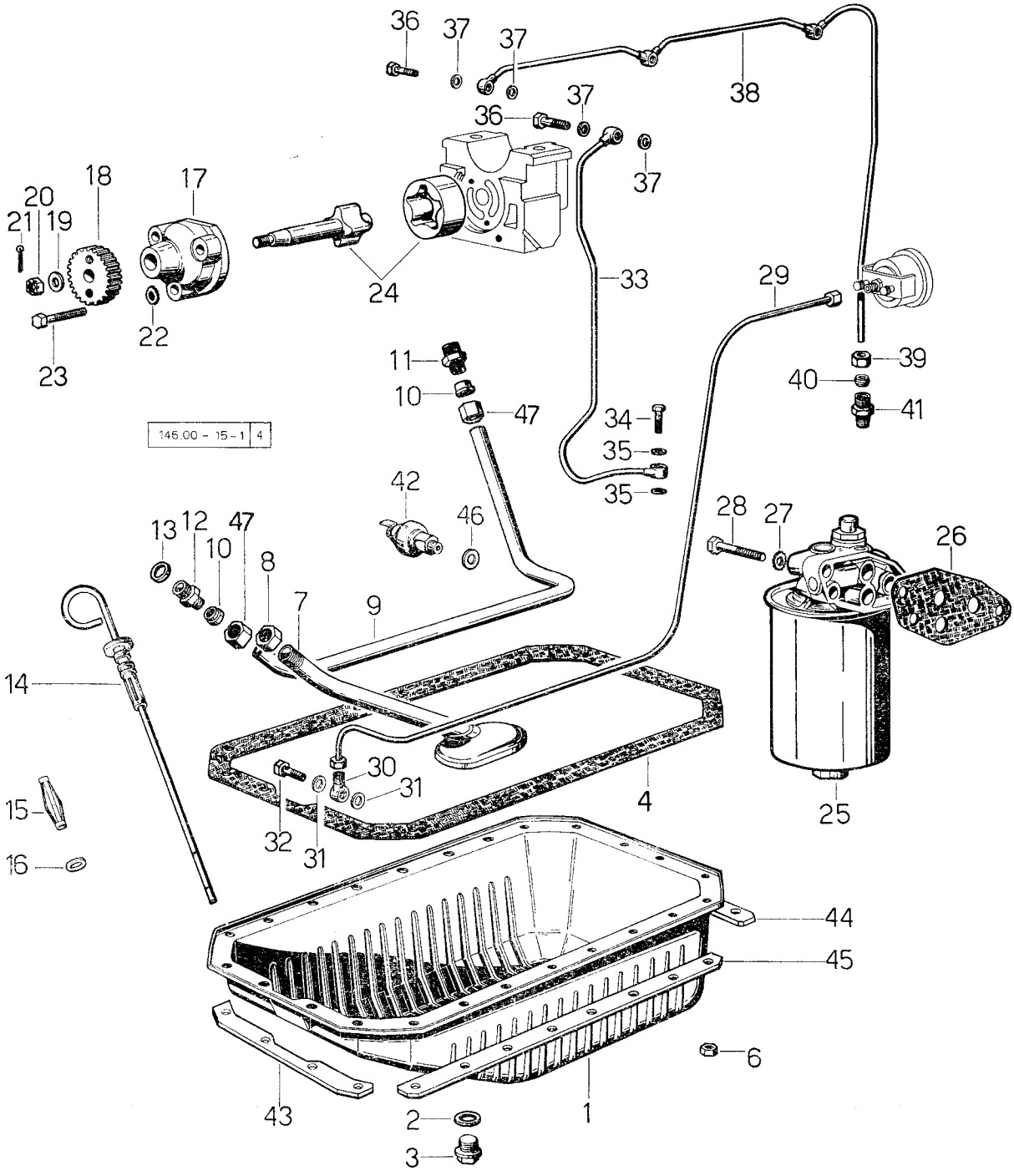

LUBRIFICAZIONE

fig.	N. di ordinazione	quantità	denominazione	note
38	**038. 1536. 3/10**	1	tubo di condotta olio alla teste dei cilindri: dal n. 14022	.....
39	**2. 3360. 002. 1**	1	dado M 10 p. 1 per anello	.....
40	**2. 3350. 002. 1**	1	anello di tenuta	.....
41	**2. 3319. 002. 1**	1	bocchettone di estremità M 10 p. 1 - 1/8" gas	.....
42	**2. 7099. 040. 0**	1	interruttore M 12 p. 1,75	.....
43	**034. 1552. 0**	1	piastra anteriore	.....
44	**034. 1553. 0**	1	piastra posteriore	.....
45	**035. 1551. 0**	2	piastra laterale	.....
46	**2. 1560. 008. 0**	1	guarnizione 12,2 x 18	.....
47	**2. 3369. 009. 1**	2	dado M 22 p. 1,5	.....

Sgr. 15 - tav. 2

LUBRIFICAZIONE
particolari filtro olio 2. 4419. 020. 0/10

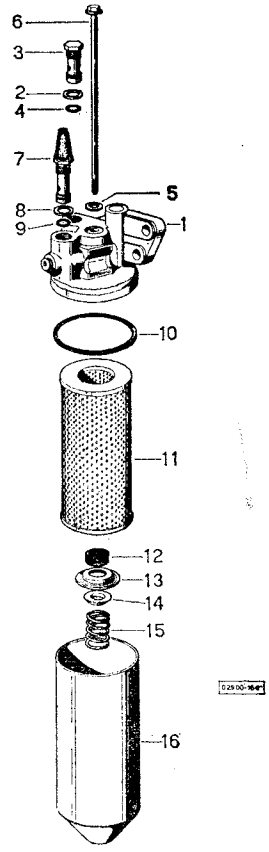

Sgr. 15 - tav. 3

LUBRIFICAZIONE
particolari filtro olio 2. 4419. 130. 0/10

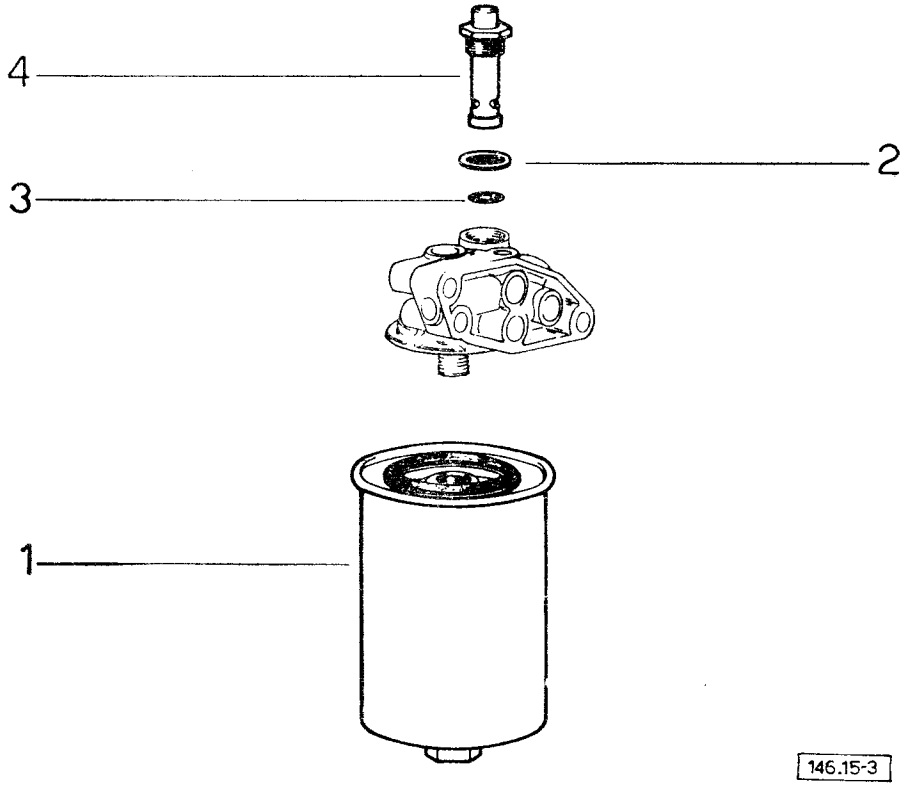

LUBRIFICAZIONE
particolari filtro olio 2. 4419. 020. 0/10

Sgr. 15 - tav. 2

fig.	N. di ordinazione	quantità	denominazione	note
1	**2. 4419. 020. 1/10**	1	corpo	.....
2	**2. 1560. 116. 0**	1	guarnizione alluminio - 20,2 x 26	.....
3	**002. 7801. 0**	1	valvola di regolazione	.....
4	**2. 4419. 010. 6**	1	guarnizione OR	.....
5	**002. 7788. 0**	1	guarnizione in nylon	.....
6	**2. 4419. 010. 3**	1	vite	.....
7	**002. 7800. 0**	1	valvola di sicurezza	.....
8	**2. 1560. 113. 0**	1	guarnizione alluminio - 18,2 x 22	.....
9	**2. 4419. 010. 5**	1	guarnizione OR	.....
10	**002. 7792. 0**	1	guarnizione	.....
11	**002. 7793. 0**	1	elemento filtrante	.....
12	**002. 6391. 0**	1	anello di tenuta	.....
13	**002. 7795. 0**	1	scodellino	.....
14	**2. 4419. 010. 5**	1	rondella per molla	.....
15	**2. 4419. 010. 6**	1	molla	.....
16	**2. 4419. 010. 2**	1	vaschetta	.....

LUBRIFICAZIONE
particolari filtro olio 2. 4419. 130. 0/10

Sgr. 15 - tav. 3

1	**2. 4419. 150. 1**	1	elemento filtrante	.....
2	**2. 4419. 130. 3**	1	guarnizione	.....
3	**2. 1530. 045. 0**	1	anello di tenuta	.....
4	**2. 4419. 130. 2**	1	valvola	.....

Sgr. 16 - tav. 1

ALIMENTAZIONE: fino al n. 9800

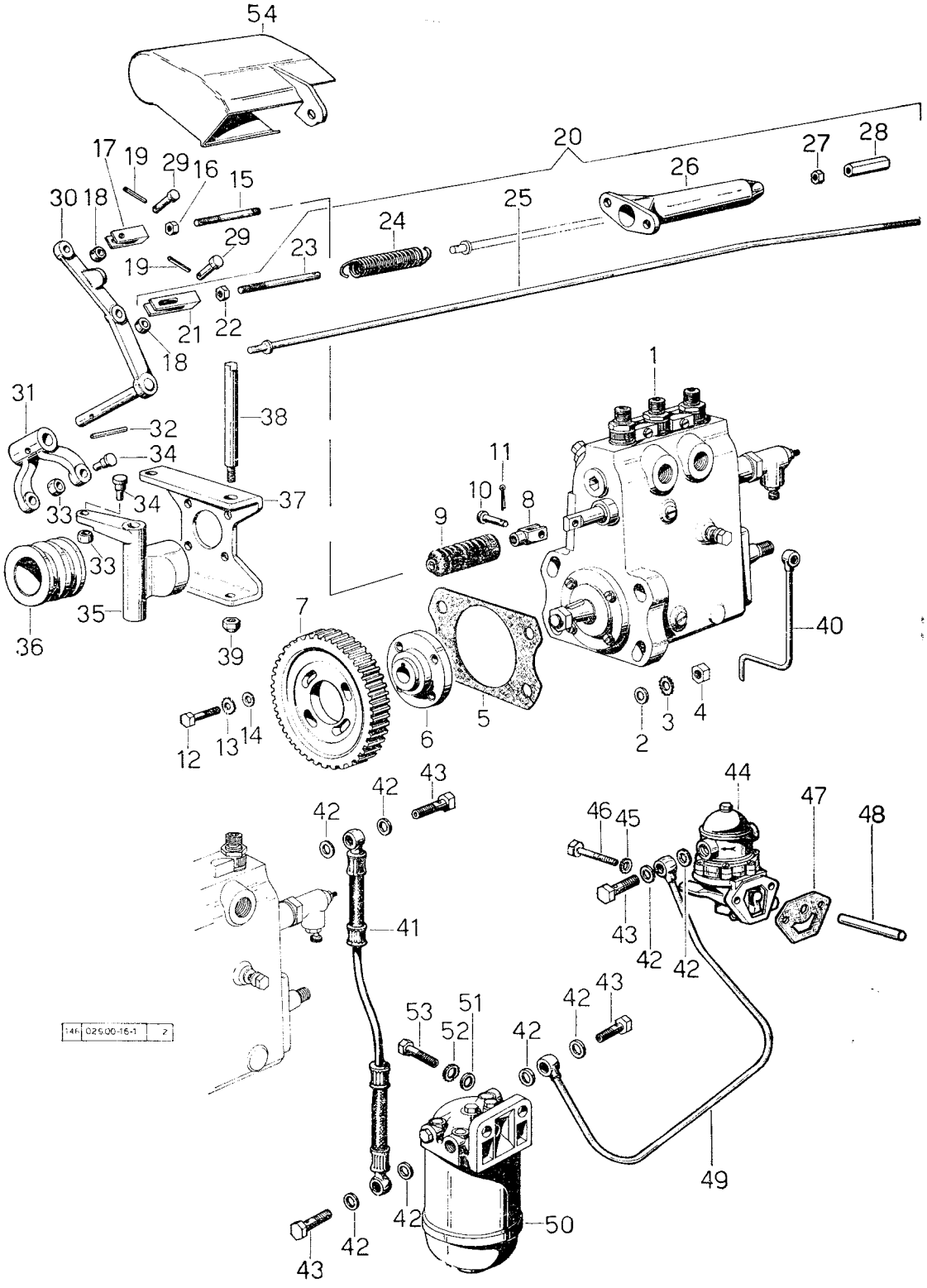

ALIMENTAZIONE: fino al n. 9800

fig.	N. di ordinazione	quantità	denominazione	note
1	**2. 4639. 030.** 0	1	pompa iniezione tipo Bosch - particolari al sgr. 16 - tav. 5	.....
	2. 4639. 040. 0	1	pompa iniezione - tipo DISA - particolari al sgr. 16 - tav. 8	.....
2	**2. 1310. 006. 2**	4	rondella piana 10,5 UNI 1734	.....
3	**2. 1470. 006. 2**	4	rondella dentellata 10 UNI 3704	.....
4	**2. 1011. 421. 2**	4	dado M 10 p. 1,25 UNI 5588	.....
5	**029. 1654. 0**	1	guarnizione	.....
6	**029. 1657. 0**	1	giunto	.....
7	**029. 1611. 0**	1	ingranaggio condotto: Z = 44	.....
8	**000. 5620. 0**	1	forcella M 6	.....
9	**000. 5617. 0**	1	protezione in gomma	.....
10	**2. 1670. 001. 0**	1	perno 5 x 14 x 12 UNI 1710	.....
11	**2. 1690. 106. 0**	1	copoglia A 1,5 x 15 UNI 1336	.....
12	**2. 0122. 205. 2**	4	vite M 8 p. 1 x 16 UNI 5740	.....
13	**2. 1470. 004. 2**	4	rondella dentellata 8 UNI 3704	.....
14	**2. 1310. 004. 2**	4	rondella piana 8,4 UNI 1734	.....
15	**029. 1622. 0**	1	tirante da pompa a leva regolatore	.....
16	**2. 1011. 103. 1**	1	dado M 6 p. 1 UNI 5588	.....
17	**000. 4699. 0**	1	forcella M 6	.....
18	**2. 1599. 109. 0**	2	anello spallamenti 5,2 x 12 x 6	.....
19	**2. 1630. 006. 0**	2	spina elastica SS 2 x 12	.....
20	**029. 1624. 4**	1	portamolla - composto da fig. 21 a fig. 28: fino al n. 6386	.....
	027. 1624. 4	1	portamolla - composto da fig. 21 a fig. 28: dal n. 6387	.....
21	**2. 3519. 004. 1**	1	• forcella speciale M 6 p. 1 x 49	.....
22	**2. 1011. 103. 1**	1	• dado M 6 p. 1 UNI 5588	.....
23	**029. 1627. 0**	1	• tirantino anteriore	.....
24	**2. 4049. 054. 1**	1	• molla trazione 16 x 92 x 2,3	.....
25	**029. 1626. 3**	1	• tirantino intermedio: fino al n. 6386	.....
	027. 1626. 3	1	• tirantino intermedio: dal n. 6387	.....
26	**029. 1624. 0**	1	• porta molla	.....
27	**2. 1011. 103. 1**	1	• dado M 6 p. 1 UNI 5588	.....
28	**2. 1099. 011. 1**	1	• dado di registro M 6	.....
29	**2. 1679. 018. 0**	2	perno 5 x 18 x 16	.....
30	**029. 1621. 0**	1	leva per regolatore - con alberino 029.1620.0 e spina 2.1631.311.0: fino al n. 1472 ☆	.....
	029. 1621. 3	1	leva con alberino: dal 1473	.....
31	**029. 1619. 0**	1	forcella interna del regolatore	.....
32	**2. 1631. 311. 0**	1	spina elastica a spirale 3 x 24	.....
33	**029. 1653. 0**	4	rullo	.....
34	**029. 1652. 0**	4	perno rullo regolatore	.....
35	**029. 1616. 0**	2	massa del regolatore	.....
36	**029. 1618. 0**	1	manicotto scorrevole	.....
37	**029. 1615. 0**	1	mensola supporto massa regolatore	.....
38	**029. 1617. 0**	2	perno	.....
39	**2. 1120. 105. 2**	2	dado autobloccante M 8 p. 1	.....
40	**002. 6869. 2**	1	tubo scarico nafta pompa	.....
41	**029. 1646. 2/10**	1	tubo da filtro e pompa iniezione	.....
42	**2. 1560. 009. 0**	8	guarnizione 14,2 x 18	.....

Sgr. 16 - tav. 1

ALIMENTAZIONE: fino al n. 9800

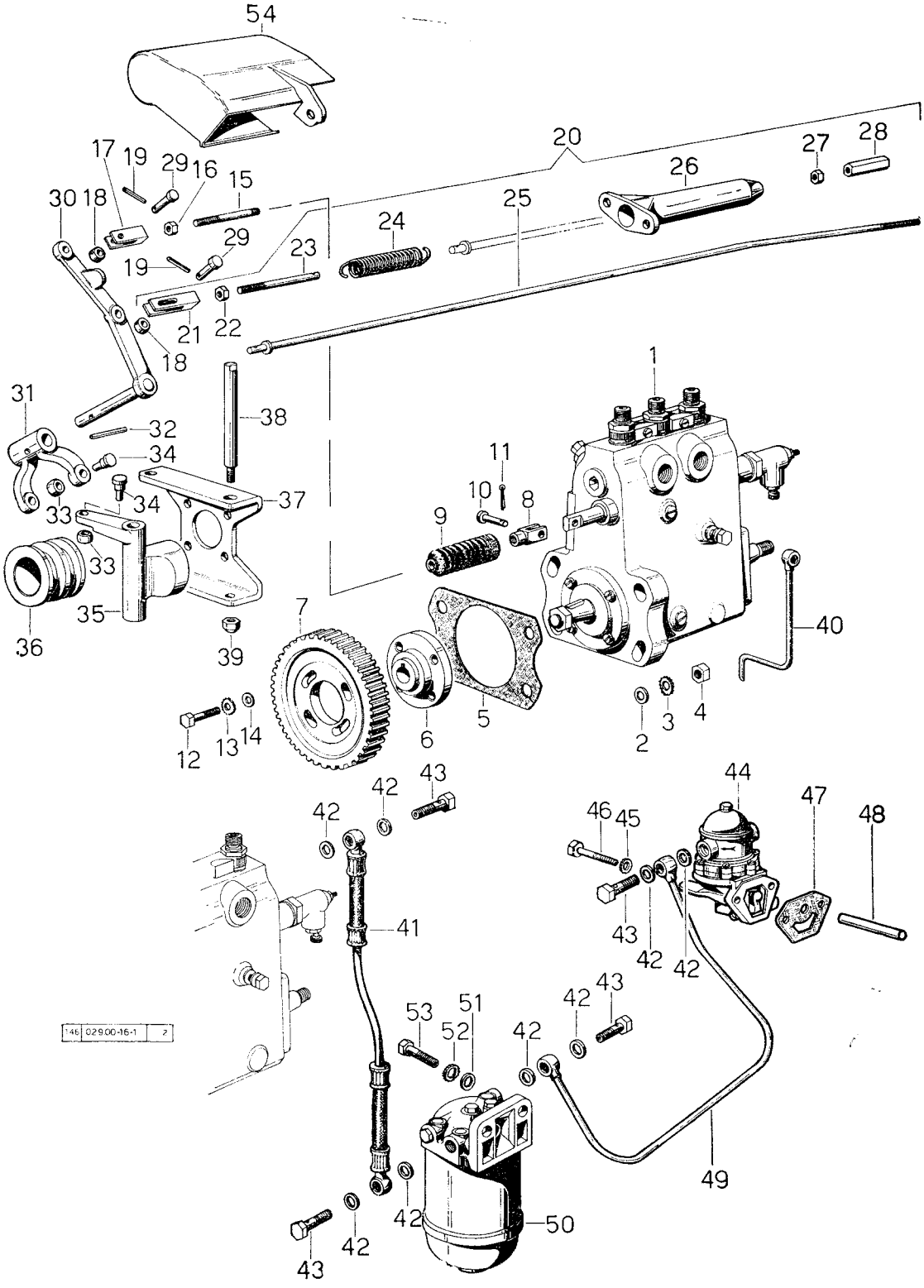

146 029.00-16-1 2

ALIMENTAZIONE: fino al n. 9800

fig.	N. di ordinazione	quantità	denominazione	note
43	**2. 3332. 004. 1**	4	bocchettone orientabile M 14 p. 1,5	.....
44	**2. 4519. 120. 0**	1	pompa alimentazione nafta: particolari al Sgr. 16 - tav. 7	.....
45	**2. 1480. 014. 1**	2	rondella 8 conica	.....
46	**2. 0112. 209. 2**	2	vite M 8 p. 1,25 x 25 UNI 5739	.....
47	**029. 1655. 0**	1	guarnizione: spess. mm. 1	.....
	034. 1659. 0	1	guarnizione: spess. mm 0,5	.....
	034. 1660. 0	1	guarnizione: spess. mm 0,2	.....
48	**2. 1699. 040. 0**	1	perno speciale 8 h. 9 x 52,8	.....
49	**029. 1645. 2/10**	1	tubo alimentazione da pompa e filtro	.....
50	**2. 4319. 060. 0**	1	filtro combustione - particolari al sgr. 1 - tav. 3	.....
51	**2. 1310. 006. 2**	2	rondella piana 10,5 UNI 1734	.....
52	**2. 1470. 006. 2**	2	rondella dentellata 10 UNI 3704	.....
53	**2. 0112. 311. 2**	2	vite M 10 p. 1,5 x 30 UNI 5739	.....
54	**029. 1650. 0**	1	copertura leva acceleratore	.....

Sgr. 16 - tav. 2

ALIMENTAZIONE: fino al n. 9800

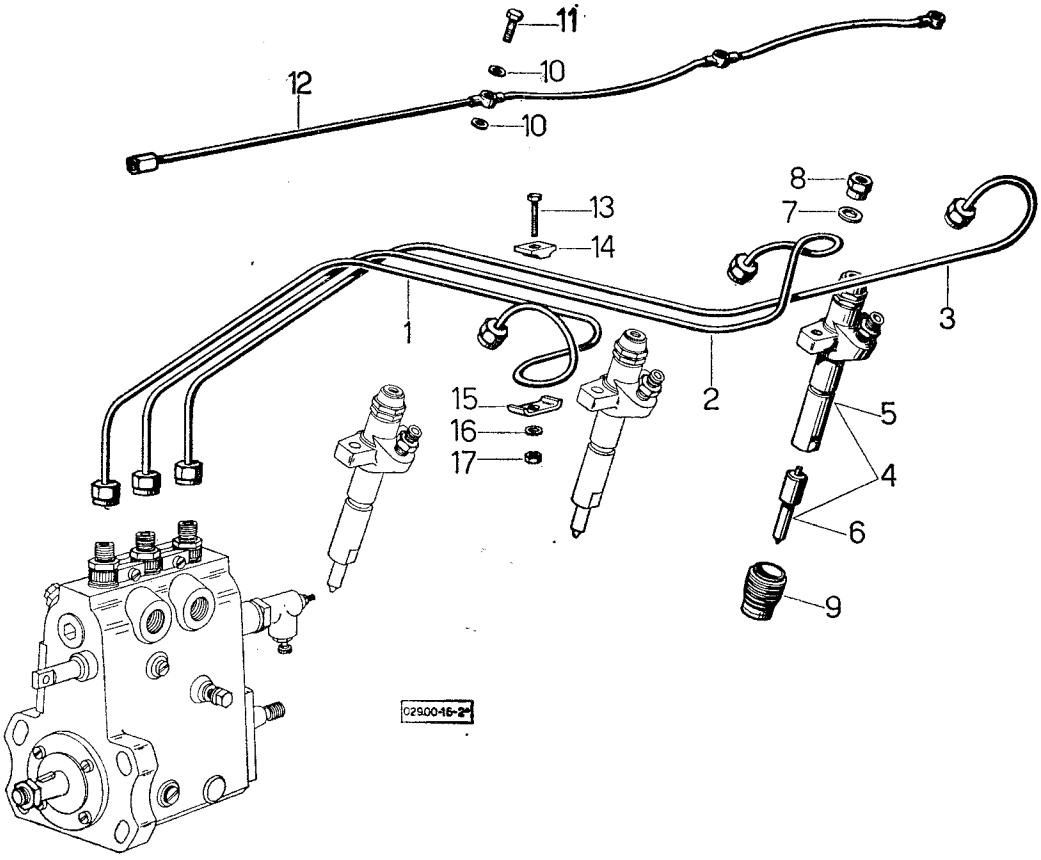

ALIMENTAZIONE: fino al n. 9800

fig.	N. di ordinazione	quantità	denominazione	note
1	**029. 1630. 3**	1	tubo di mandata nafta 1° cilindro	.....
2	**029. 1631. 3**	1	tubo di mandata nafta 2° cilindro	.....
3	**029. 1632. 3**	1	tubo di mandata nafta 3° cilindro	.....
4	**2. 4719. 040. 0**	3	portapolverizzatore composto da fig. 5 e 6	.....
5	**2. 4719. 010. 0**	3	• portapolverizzatore - particolari al sgr. 16 - tav. 4	.....
6	**2. 4729. 010. 0**	3	• polverizzatore	.....
7	**2. 1310. 004. 2**	6	rondella piana 8,4 UNI 1734	.....
8	**2. 1099. 009. 1**	6	dado con collare M 8 p. 1	.....
9	**041. 1647. 0**	3	camicia di raffreddamento	.....
10	**2. 1560. 004. 0**	6	guarnizione 8,2 x 14	.....
11	**2. 3339. 004. 1**	3	vite per raccordo ad occhio M 8 p. 1	.....
12	**029. 1640. 4**	1	tubo di recupero da iniettori a serbatoio	.....
13	**2. 0112. 007. 2**	2	vite M 6 p. 1 x 20 UNI 5739	.....
14	**021. 1668. 0**	2	blocchetto d'appoggio	.....
15	**002. 8816. 0**	2	piastrina di bloccaggio	.....
16	**2. 1470. 002. 2**	2	rondella dentellata 6 UNI 3704	.....
17	**2. 1011. 103. 1**	2	dado M 6 p. 1 UNI 5588	.....

Sgr. 16 - tav. 3

ALIMENTAZIONE
particolari filtro combustibile 2. 4319. 060. 0

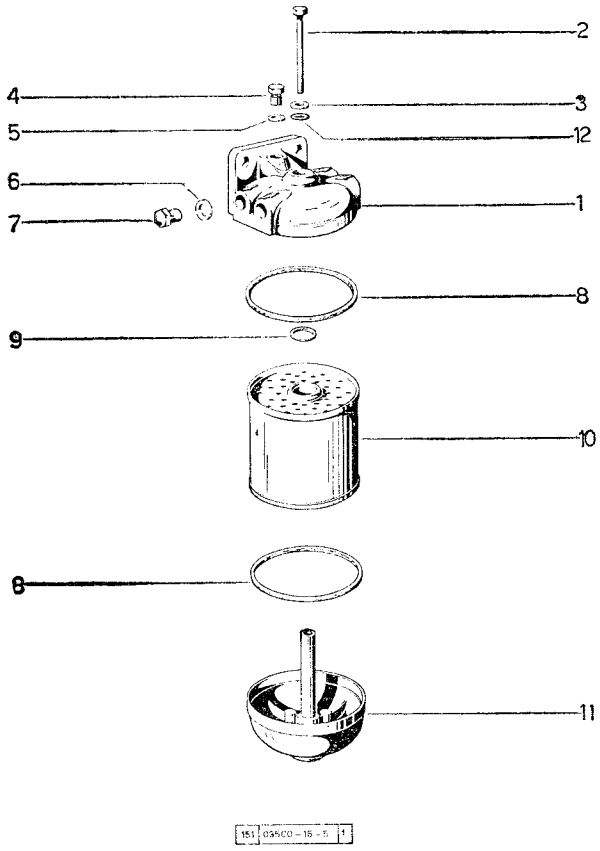

Sgr. 16 - tav. 4

ALIMENTAZIONE
Portapolverizzatore Bosch 2. 4719. 010. 0

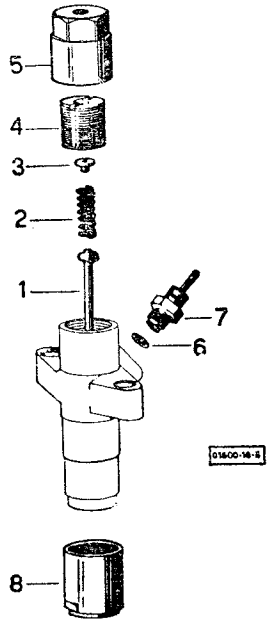

ALIMENTAZIONE
Sgr. 16 - tav. 3

particolari filtro combustibile 2. 4319. 060. 0

fig.	N. di ordinazione	quantità	denominazione	note
1	**2. 4319. 060. 5**	1	corpo filtro	.....
2	**2. 4319. 060. 2**	1	vite per vaschetta	.....
3	**2. 4319. 060. 6**	1	rosetta 6,5 x 16	.....
4	**2. 3119. 005. 2**	1	tappo di spurgo aria M 10 p. 1,5	.....
5	**2. 1560. 005. 0**	1	guarnizione 10,2 x 14	.....
6	**2. 1560. 009. 0**	2	guarnizione 14,2 x 18	.....
7	**2. 3110. 403. 1**	2	tappo M 14 p. 1,5 x 12	.....
8	**2. 4319. 060. 4**	2	guarnizione	.....
9	**2. 1530. 036. 0**	1	anello di tenuta OR 14,30 x 2,40	.....
10	**2. 4319. 060. 1**	1	elemento filtrante	.....
11	**2. 4319. 061. 6**	1	vaschetta	.....
12	**2. 1530. 010. 0**	1	anello toroidale 6,07 x 1,78	.....

ALIMENTAZIONE
Sgr. 16 - tav. 4

Portapolverizzatore Bosch 2. 4719. 010. 0

1	**2. 4719. 010. 1**	1	perno di pressione	.....
2	**2. 4719. 010. 2**	1	molla	.....
3	**2. 4719. 010. 3**	1	bussola di guida	.....
4	**2. 4719. 010. 4**	1	ghiera di regolazione	.....
5	**2. 4719. 010. 5**	1	cappello	.....
6	**2. 4719. 010. 7**	1	guarnizione	.....
7	**2. 4719. 010. 6**	1	raccordo di alimentazione	.....
8	**2. 4719. 010. 8**	1	ghiera di bloccaggio polverizzatore	.....

Sgr. 16 - tav. 5

ALIMENTAZIONE
particolari pompa d'iniezione Bosch 2. 4639. 030. 0

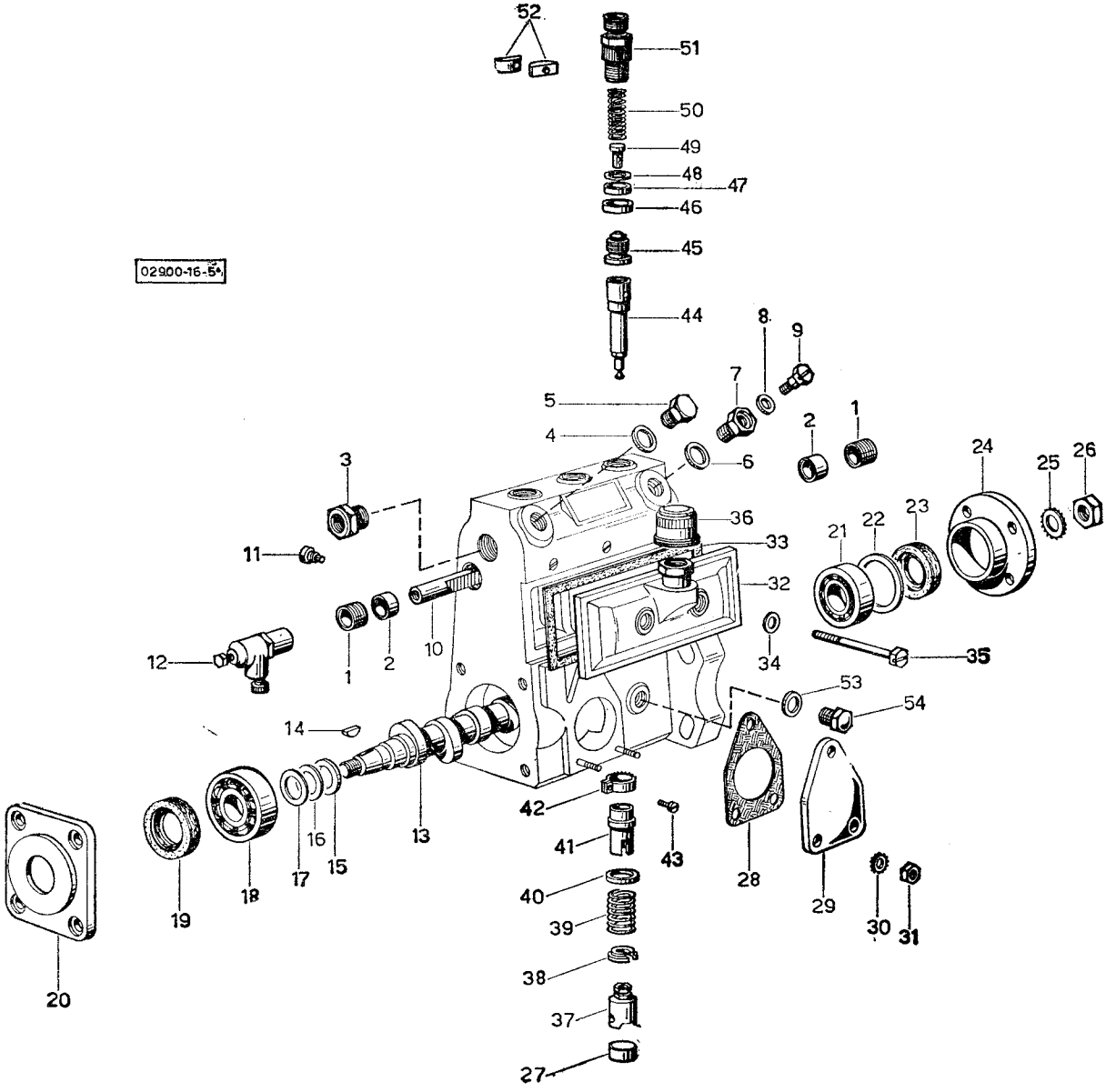

ALIMENTAZIONE

Sgr. 16 - tav. 5

particolari pompa d'iniezione Bosch 2. 4639. 030. 0

fig.	N. di ordinazione	quantità	denominazione	note
1	000. 6914. 0	2	bussola di guida filettata	.....
2	000. 6985. 0	2	bussola di guida	.....
3	002. 1714. 0	1	riduzione	.....
4	2. 1560. 008. 0	1	guarnizione	.....
5	000. 6998. 0	1	tappo	.....
6	2. 1560. 008. 0	1	guarnizione	.....
7	000. 6949. 0	1	riduzione	.....
8	2. 1560. 201. 0	1	guarnizione	.....
9	000. 6939. 0	1	vite di disaerazione	.....
10	2. 4639. 030. 1	1	asta di regolazione	.....
11	001. 0412. 0	1	vite di guida	.....
12	002. 1739. 0	1	dispositivo per l'avviamento	.....
13	2. 4639. 010. 3	1	albero a bocciuoli	.....
14	2. 1720. 006. 0	1	chiavetta M 4 x 6,5 DIN 6888	.....
15	2. 4649. 030. 2	1	anello intermedio	.....
16	002. 1722. 0	—	rondella di compensazione - indicare spessore e qualità	.....
17	002. 1724. 0	1	rondella intermedia	.....
18	001. 0400. 0	1	cuscinetto lato opposto comando	.....
19	2. 1510. 003. 0	1	guarnizione	.....
20	002. 1728. 0	1	coperchio supporto	.....
21	2. 2030. 005. 0	1	cuscinetto lato comando	.....
22	2. 4649. 040. 3	1	anello intermedio	.....
23	002. 1720. 0	1	guarnizione	.....
24	2. 4649. 011. 0	1	coperchio supporto	.....
25	2. 1470. 009. 2	1	rondella dentellata 14 DIN 127	.....
26	2. 1011. 508. 1	1	dado M 14 p. 1,5 DIN 934	.....
27	2. 4629. 040. 3	3	tappo	.....
28	001. 0439. 0	1	guarnizione	.....
29	2. 4629. 010. 4	1	coperchietto	.....
30	2. 1470. 002. 2	3	rondella dentellata 6 DIN 127	.....
31	2. 1011. 103. 1	3	dado M 6 p. 1 DIN 934	.....
32	002. 2107. 0	1	coperchio punteria	.....
33	2. 4639. 010. 4	1	guarnizione	.....
34	2. 1560. 001. 0	2	guarnizione	.....
35	002. 1734. 0	2	vite	.....
36	2. 4629. 020. 6	1	filtro	.....
37	002. 1696. 0	3	punteria completa	.....
38	001. 4845. 0	3	piattello inferiore	.....
39	001. 0417. 0	3	molla	.....
40	001. 0418. 0	3	piattello superiore	.....
41	001. 0419. 0	3	bussola di regolazione	.....
42	2. 4649. 010. 4	3	settore dentato	.....
43	001. 0421. 0	3	vite	.....
44	2. 4639. 030. 2	3	pompante	.....
45	002. 1709. 0	3	valvola di mandata	.....
46	002. 1073. 0	3	guarnizione	.....

Sgr. 16 - tav. 5

ALIMENTAZIONE
particolari pompa d'iniezione Bosch 2. 4639. 030. 0

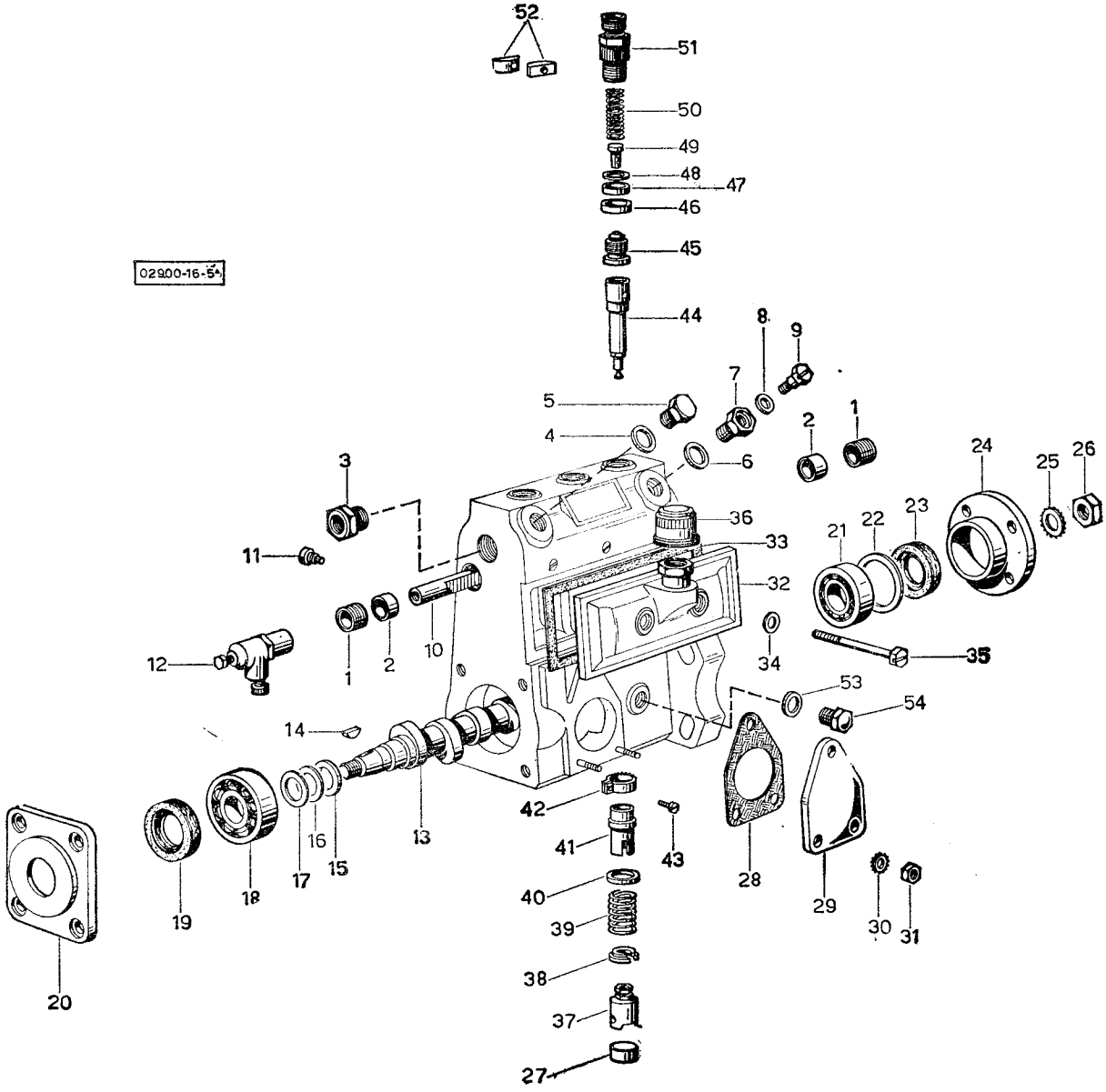

ALIMENTAZIONE

particolari pompa d'iniezione Bosch 2. 4639. 030. 0

fig.	N. di ordinazione	quantità	denominazione	note
47	**002. 1737. 0**	—	anello - indicare spessore e quantità	.....
48	**002. 1074. 0**	3	guarnizione	.....
49	**2. 4649. 010. 6**	3	riempitore	.....
50	**002. 1710. 0**	3	molla	.....
51	**2. 4649. 010. 5**	3	raccordo di mandata	.....
52	**2. 4629. 010. 2**	2	morsetto completo	.....
53	**2. 1560. 006. 0**	1	guarnizione	.....
54	**000. 7020. 0**	1	tappo controllo olio	.....

Sgr. 16 - tav. 6

ALIMENTAZIONE
particolari pompa di alimentazione
tipo Fispa 2. 4519. 060. 0: fino al n. 5792

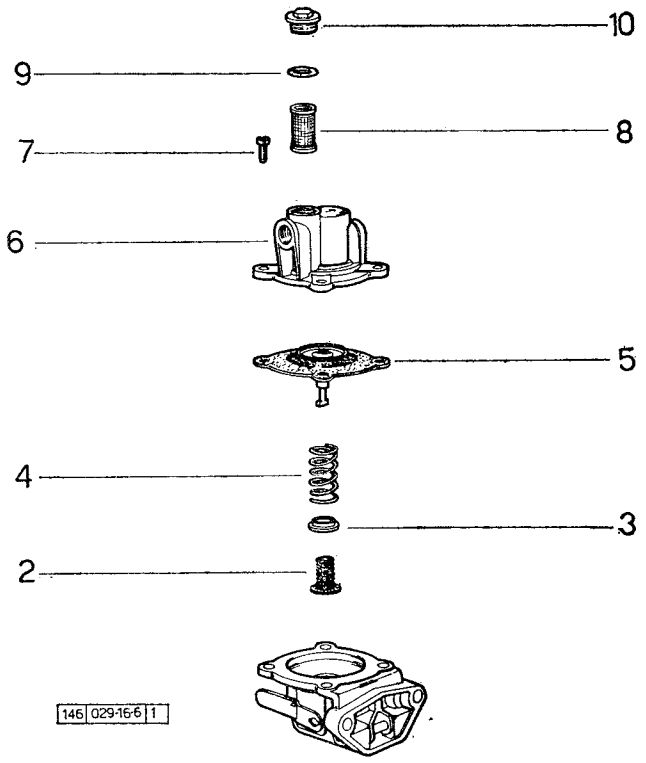

Sgr. 16 - tav. 7

ALIMENTAZIONE
particolari pompa di alimentazione
2. 4519. 120. 0 e 2. 4519. 100. 0 tipo Corona

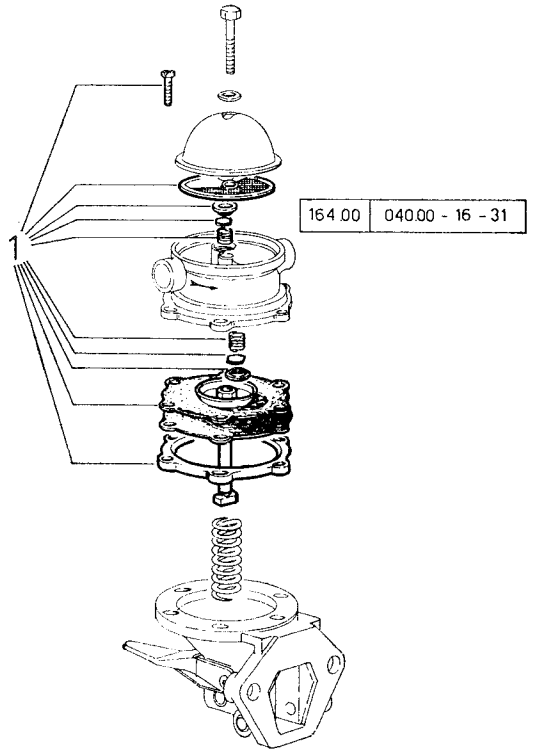

ALIMENTAZIONE
particolari pompa di alimentazione
tipo Fispa 2. 4519. 060. 0: fino al n. 5792

Sgr. 16 - tav. 6

fig.	N. di ordinazione	quantità	denominazione	note
3	**2. 4519. 060. 3**	1	anello	.....
4	**2: 4519. 060. 4**	1	molla	.....
5	**2. 4519. 060. 1**	1	diaframma	.....
6	**2. 4519. 060. 6**	1	corpo superiore	.....
7	**2. 4519. 060. 7**	4	vite	.....
8	**2. 4519. 080. 4**	1	filtro	.....
9	**2. 1530. 044. 0**	1	guarnizione	.....
10	**2. 4519. 080. 3**	1	tappo	.....

ALIMENTAZIONE
particolari pompa di alimentazione
2. 4519. 120. 0 e 2. 4519. 100. 0 tipo Corona

Sgr. 16 - tav. 7

1	**2. 4519. 129. 0**	1	serie ricambi per revisione	.....

Sgr. 16 - tav. 8

ALIMENTAZIONE - particolari pompa d'iniezione tipo DISA: 2. 4639. 040. 0

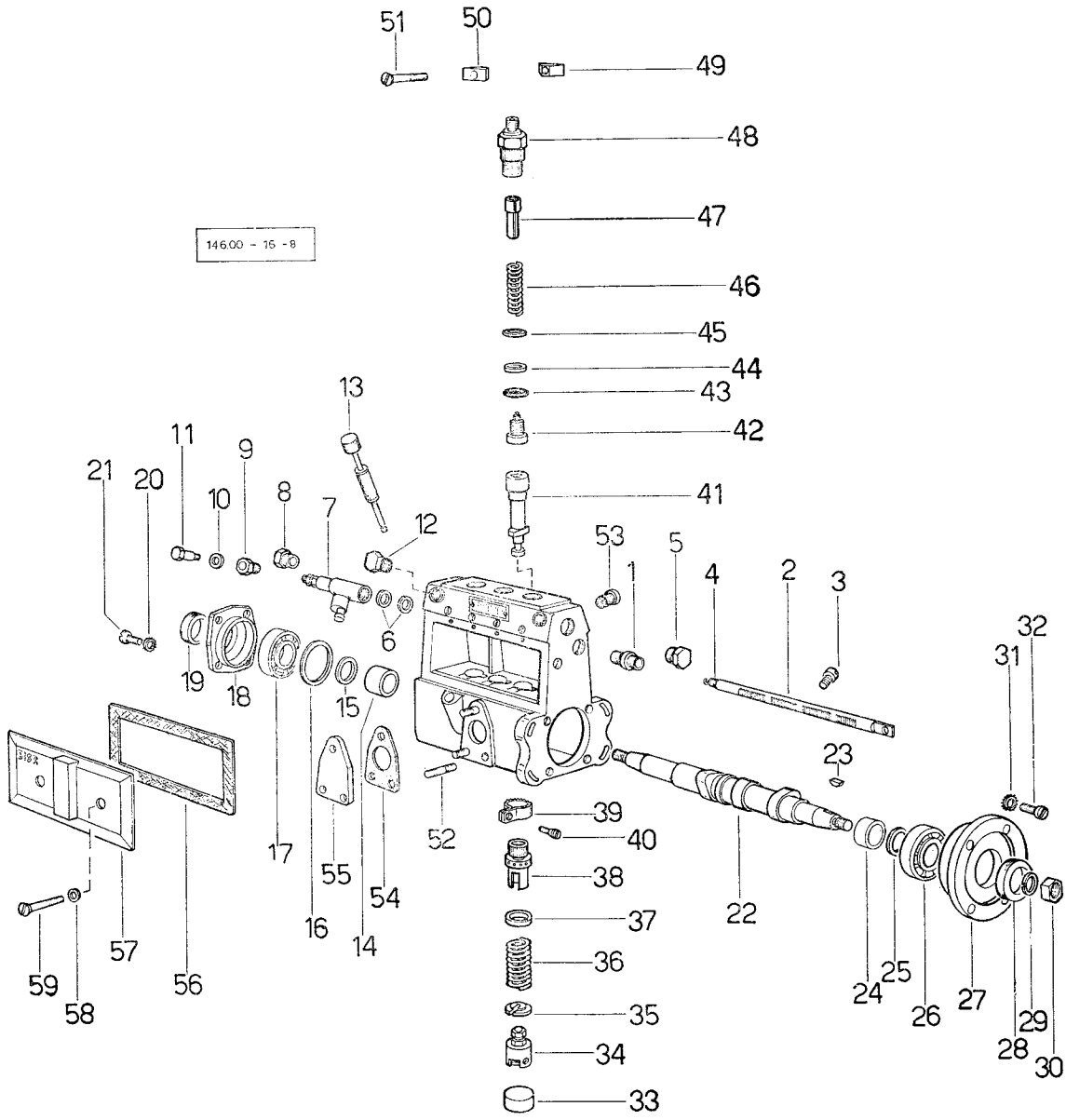

ALIMENTAZIONE - particolari pompa d'iniezione tipo DISA: 2. 4639. 040. 0

Sgr. 16 - tav. 8

fig.	N. di ordinazione	quantità	denominazione	note
1	001. 0411. 0	1	boccola	.....
2	2. 4639. 041. 0	1	asta	.....
3	001. 4853. 0	1	vite	.....
4	001. 8951. 0	1	molla	.....
5	2. 3110. 002. 1	1	tappo	.....
6	001. 4906. 0	2	guarnizione	.....
7	001. 8946. 4	1	avviatore	.....
8	001. 0431. 0	1	tappo	.....
9	001. 4897. 0	1	raccordo	.....
10	2. 1560. 201. 0	1	guarnizione 6,2 x 10	.....
11	001. 0436. 0	1	vite	.....
12	2. 4639. 040. 8	1	tappo	.....
13	2. 4649. 020. 1	1	asta di livello	.....
14	2. 4639. 041. 6	1	distanziale	.....
15	001. 4859. 0	1	distanziale	.....
16	2. 4639. 041. 7	1	distanziale	.....
17	2. 4639. 041. 9	1	cuscinetto a sfere sfilabili	.....
18	2. 4639. 041. 8	1	flangia	.....
19	2. 1510. 003. 0	1	anello di tenuta 17 x 28 x 7	.....
20	2. 1470. 002. 2	4	rosetta dentellata 6 UNI 3704	.....
21	2. 0230. 410. 1	4	vite testa tonda	.....
22	2. 4639. 041. 1	1	albero a boccioli	.....
23	2. 1720. 006. 0	1	linguetta	.....
24	2. 4639. 041. 2	1	distanziale	.....
25	2. 4639. 041. 3	1	distanziale	.....
26	2. 2030. 005. 0	1	cuscinetto a sfere 20 x 42 x 12	.....
27	2. 4639. 041. 4	1	flangia	.....
28	2. 1510. 006. 0	1	anello di tenuta 20 x 30 x 7	.....
29	2. 1470. 010. 2	1	rosetta dentellata 18 UNI 3704	.....
30	2. 1011. 408. 1	1	dado	.....
31	2. 1470. 002. 2	4	rosetta dentellata 6 UNI 3704	.....
32	2. 0230. 410. 1	4	vite a testa tonda	.....
33	2. 4629. 040. 3	3	tappo	.....
34	2. 4639. 041. 5	3	punteria	.....
35	001. 4845. 0	3	piattello inferiore	.....
36	001. 0417. 0	3	molla	.....
37	001. 0418. 0	3	piattello superiore	.....
38	001. 0419. 0	3	bussola	.....
39	2. 4649. 010. 4	3	settore dentato	.....
40	001. 4847. 0	3	vite	.....
41	2. 4639. 040. 7	3	pompante	.....
42	2. 4639. 040. 6	3	valvola	.....
43	2. 4639. 040. 5	3	guarnizione	.....
44	2. 4639. 040. 4	3	distanziale	.....
45	002. 1074. 0	3	guarnizione	.....
46	001. 4848. 0	3	molla	.....
47	2. 4639. 040. 2	3	riempitore	.....
48	2. 4639. 040. 1	3	raccordo di mandata	.....
49	001. 4851. 0	2	morsetto filettato	.....

Sgr. 16 - tav. 8

ALIMENTAZIONE - particolari pompa d'iniezione tipo DISA: 2. 4639. 040. 0

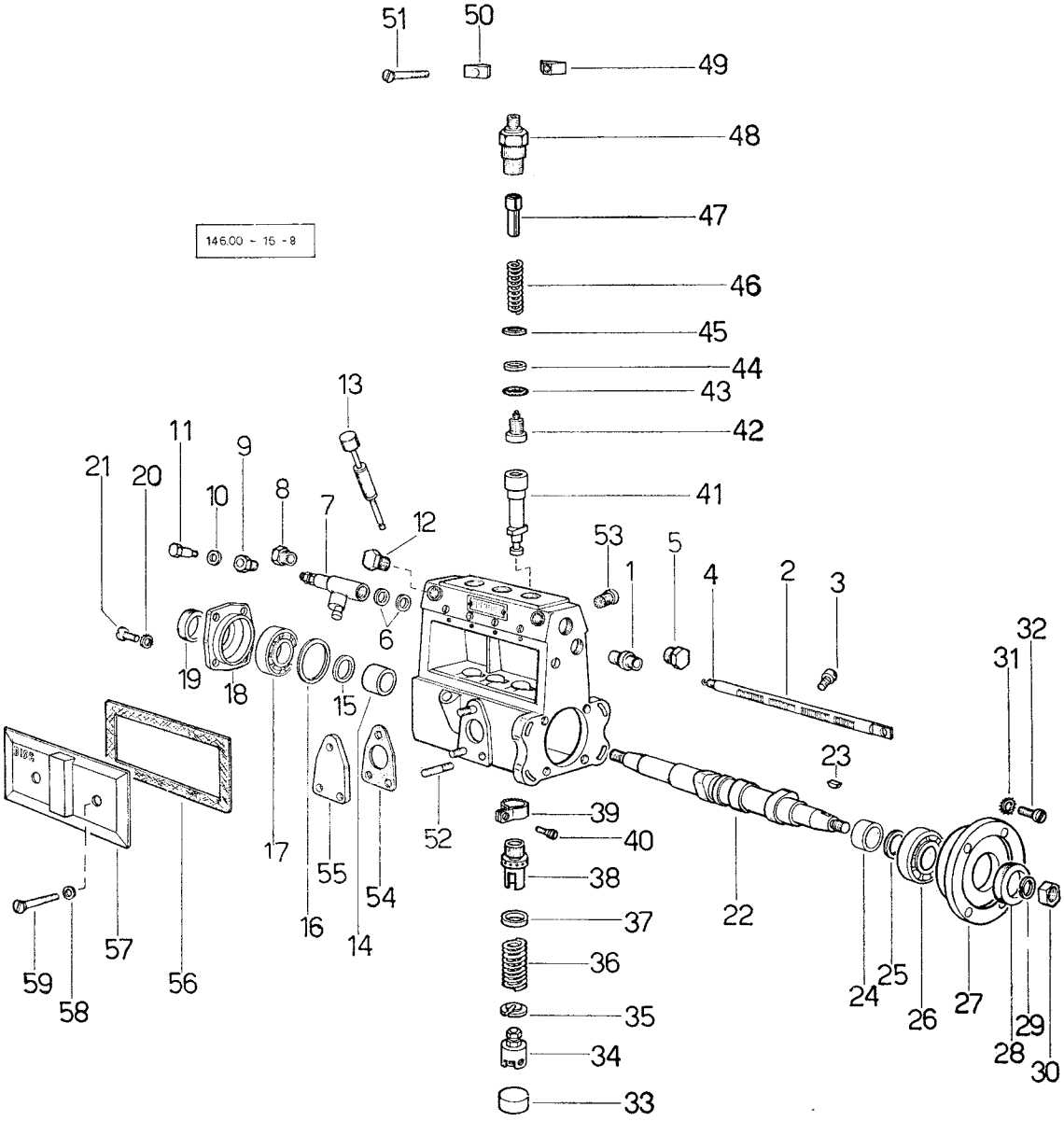

ALIMENTAZIONE - particolari pompa d'iniezione tipo DISA: 2. 4639. 040. 0

fig.	N. di ordinazione	quantità	denominazione	note
50	**001. 4850. 0**	2	morsetto	.....
51	**001. 0430. 0**	2	vite	.....
52	**001. 0438. 0**	3	prigioniero	.....
53	**2. 4639. 040. 9**	1	bussola	.....
54	**001. 0439. 0**	1	guarnizione	.....
55	**2. 4639. 042. 0**	1	coperchio	.....
56	**2. 4639. 042. 1**	1	guarnizione	.....
57	**2. 4639. 042. 2**	1	coperchio	.....
58	**2. 1560. 201. 0**	2	guarnizione	.....
59	**2. 4639. 042. 3**	2	vite	.....

Sgr. 16 - tav. 9

ALIMENTAZIONE: dal n. 9801

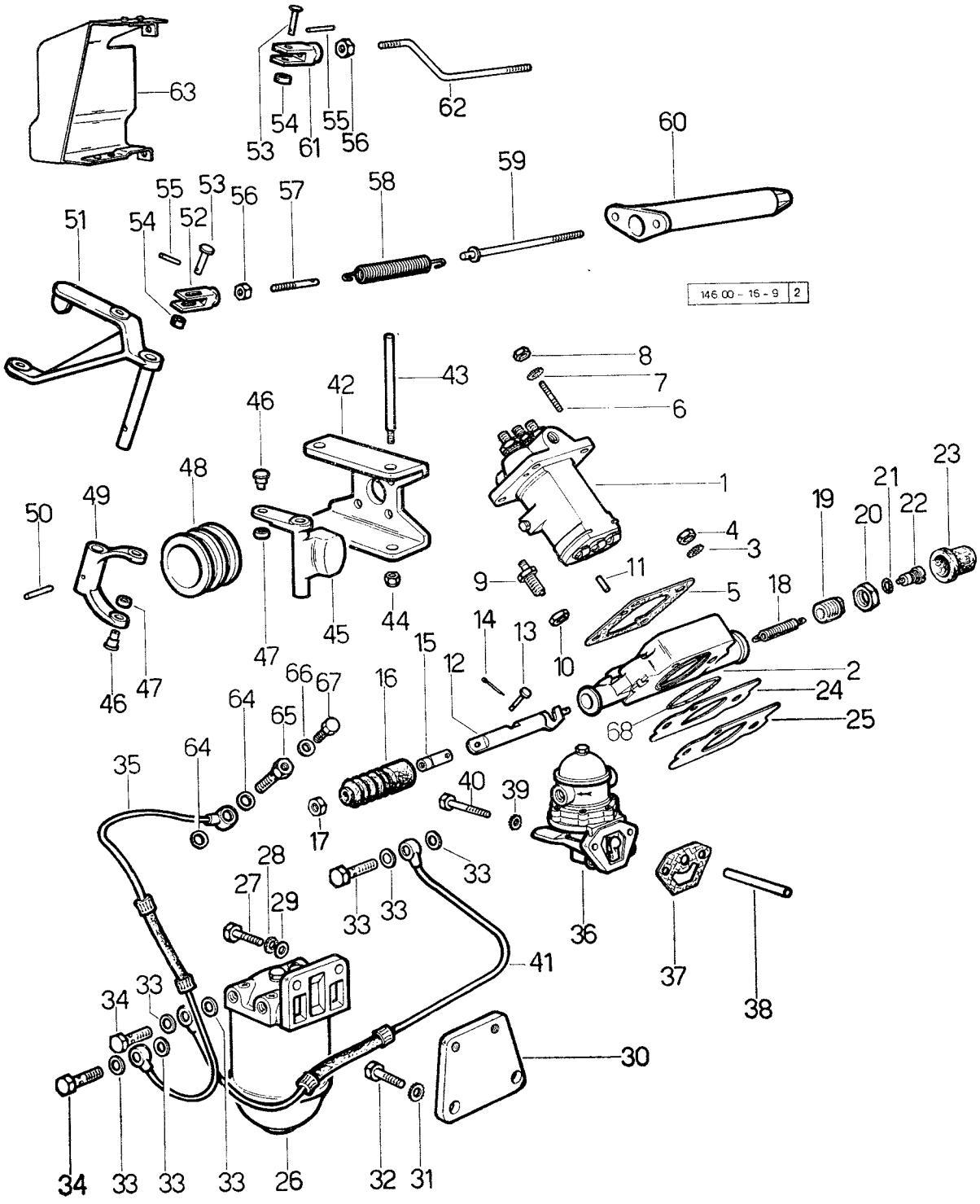

ALIMENTAZIONE: dal n. 9801

Sgr. 16 - tav. 9

fig.	N. di ordinazione	quantità	denominazione	note
1	**2. 4639. 060. 0**	1	pompa d'iniezione: particolari al Sgr. 16 - tav. 11	.....
2	**035. 1610. 0/10**	1	supporto	.....
3	**2. 1470. 007. 2**	2	rosetta dentellata 12 UNI 3704	.....
4	**2. 1011. 422. 2**	2	dado M 12 p. 1,25 UNI 5588	.....
5	**035. 1651. 0**	1	guarnizione	.....
6	**2. 0432. 003. 1**	4	prigioniero M 8 p. 1,25 - M 8 p. 1 x 20 UNI 5913	.....
7	**2. 1470. 004. 2**	4	rosetta dentellata 8 UNI 3704	.....
8	**2. 1011. 405. 2**	4	dado M 8 p. 1 UNI 5588	.....
9	**027. 1663. 3**	1	comando del supplemento	.....
10	**2. 1099. 033. 1**	1	dado M 14 speciale	.....
11	**2. 1652. 306. 0**	1	spina 4 x 14 UNI 1707	.....
12	**035. 1654. 0**	1	asta di comando	.....
13	**2. 1670. 001. 0**	1	perno 5 x 14 x 12 UNI 1710	.....
14	**2. 1690. 106. 0**	1	copiglia A 1,5 x 15 UNI 1336	.....
15	**000. 5620. 0**	1	forcella M 6	.....
16	**000. 5617. 0**	1	protezione	.....
17	**2. 1011. 103. 1**	1	dado M 6 p. 1 UNI 5588	.....
18	**2. 4049. 063. 1**	1	molla 4,75 x 40 x 0,65	.....
19	**027. 1661. 0**	1	vite di regolazione	.....
20	**2. 1019. 004. 1**	1	dado M 22 p. 1,5 speciale	.....
21	**2. 1530. 012. 0**	1	anello di tenuta 6,75 x 1,78	.....
22	**035. 1655. 0**	1	perno	.....
23	**2. 6519. 007. 0**	1	protezione	.....
24	**035. 1652. 0**	2	rasamento 0,1 mm.	.....
25	**035. 1653. 0**	4	rasamento 0,2 mm.	.....
26	**2. 4319. 060. 0**	1	filtro carburante: particolari al Sgr. 16 - tav. 3	.....
27	**2. 0112. 309. 2**	2	vite M 10 p. 1,5 x 25 UNI 5739	.....
28	**2. 1470. 006. 2**	2	rosetta dentellata 10 UNI 3704	.....
29	**2. 1310. 006. 2**	2	rosetta piana 10,5 UNI 6592	.....
30	**035. 1650. 0**	1	supporto	.....
31	**2. 1470. 006. 1**	2	rosetta dentellata 10 UNI 3704	.....
32	**2. 0112. 309. 2**	2	vite M 10 p. 1,5 x 25 UNI 5739	.....
33	**2. 1560. 009. 0**	6	guarnizione 14,2 x 18	.....
34	**2. 3332. 004. 1**	3	bocchettone M 14 p. 1,5	.....
35	**035. 1646. 2**	1	tubo da filtro a pompa d'iniezione	.....
36	**2. 4519. 100. 0**	1	pompetta di alimentazione: tipo Corona particolari al Sgr. 16 - tav. 7	.....
	2. 4519. 160. 0	1	pompetta di alimentazione tipo Savara: partic. al Sgr. 16 tav. 12	.....
37	**029. 1655. 0**	1	guarnizione spess. mm. 1	.....
	034. 1659. 0	1	guarnizione spess. mm. 0,5	.....
	034. 1660. 0	1	guarnizione spess. mm. 0,2	.....
38	**2. 1699. 040. 0**	1	perno 8 h. 9 x 52,8	.....
39	**2. 1480. 014. 1**	2	rosetta conica 8	.....
40	**2. 0112. 209. 2**	2	vite M 8 p. 1,25 x 25 UNI 5739	.....
41	**035. 1645. 2**	1	tubo da pompa di alimentazione a filtro	.....
42	**029. 1615. 0**	1	mensola	.....
43	**029. 1617. 0**	2	perno	.....
44	**2. 1120. 105. 2**	2	dado autobloccante	.....
45	**029. 1616. 0**	2	massa	.....
46	**029. 1652. 0**	4	perno	.....
47	**029. 1653. 0**	4	rullo	

Sgr. 16 - tav. 9

ALIMENTAZIONE: dal n. 9801

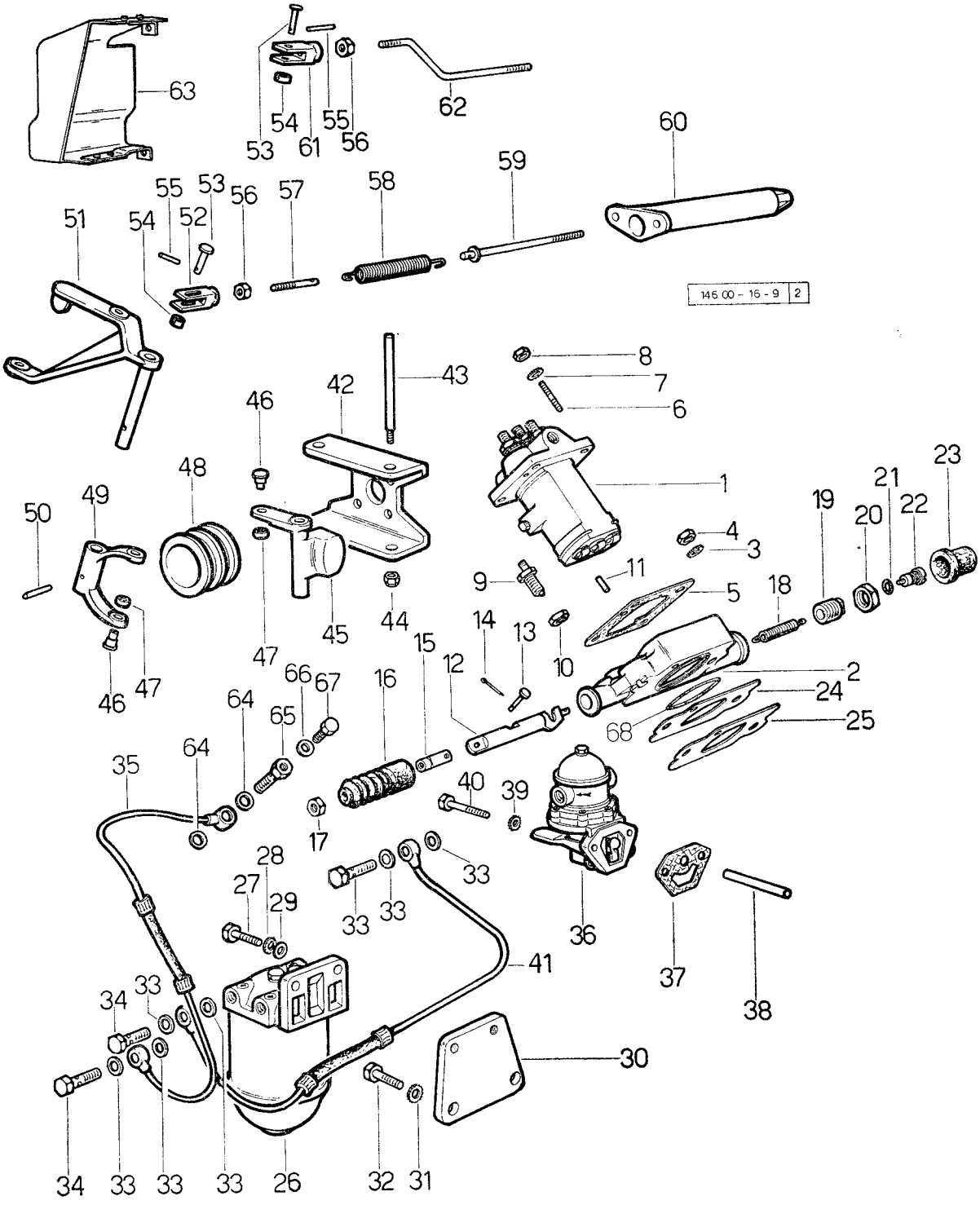

ALIMENTAZIONE: dal n. 9801

fig.	N. di ordinazione	quantità	denominazione	note
48	**029. 1618. 0**	1	manicotto	.....
49	**027. 1670. 0**	1	forcella	.....
50	**2. 1631. 311. 0**	1	spina elastica 3 x 24	.....
51	**027. 1668. 3**	1	leva	.....
52	**2. 3519. 004. 1**	1	forcella 6 x 1 x 49 speciale	.....
53	**2. 1679. 018. 0**	2	perno 5 x 18 x 16	.....
54	**2. 1599. 109. 0**	2	spallamento 5,2 x 12 x 6	.....
55	**2. 1630. 006. 0**	2	spina elastica SS 2 x 12	.....
56	**2. 1011. 103. 1**	2	dado M 6 p. 1 UNI 5588	.....
57	**029. 1627. 0**	1	tirante	.....
58	**2. 4049. 072. 1**	1	molla 16 x 92 x 2,3	.....
59	**027. 1626. 3**	1	tirante	.....
60	**029. 1624. 0**	1	portamolla	.....
61	**000. 4699. 0**	1	forcella M 6 p. 1	.....
62	**027. 1674. 0**	1	tirante	.....
63	**027. 1675. 3**	1	protezione leva acceleratore	.....
64	**2. 1560. 007. 0**	2	guarnizione 12,2 x 16	.....
65	**2. 4629. 151. 5**	1	bocchettone	.....
66	**2. 1560. 201. 0**	1	guarnizione 6,2 x 10 in fibra	.....
67	**000. 6939. 0**	1	vite	.....
68	**2. 1539. 023. 0**	1	anello toroidale 82,27 x 1,78	.....

Sgr. 16 - tav. 10

ALIMENTAZIONE: dal n. 9801

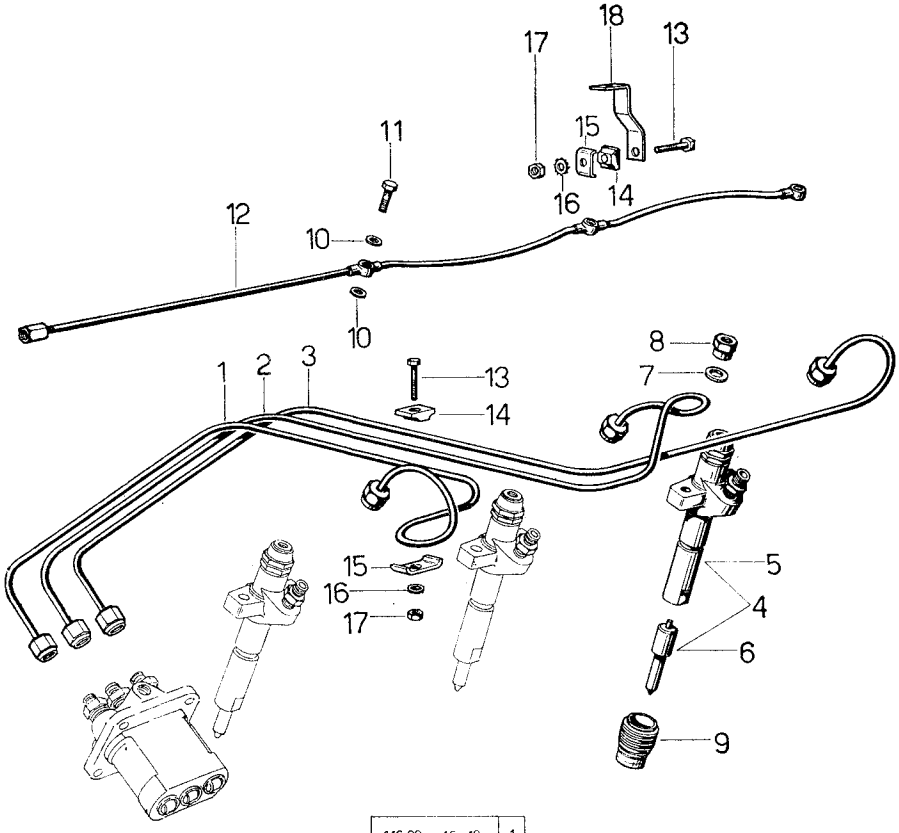

146.00 – 16 - 10 | 1

ALIMENTAZIONE: dal n. 9801

fig.	N. di ordinazione	quantità	denominazione	note
1	**038. 1630. 3**	1	tubo di mandata nafta 1° cilindro: fino al n. 14021	.....
	038. 1630. 3/10	1	tubo di mandata nafta 1° cilindro: dal n. 14022, fino al n 23061	.....
	038. 1630. 3/30	1	tubo di mandata nafta 1° cilindro: dal n. 23062	.....
2	**038. 1631. 3**	1	tubo di mandata nafta 2° cilindro: fino al n. 14021	.....
	038. 1631. 3/10	1	tubo di mandata nafta 2° cilindro: dal n. 14022: fino al n. 23061	.....
	038. 1631. 3/30	1	tubo di mandata nafta 2° cilindro: dal n. 23062	.....
3	**038. 1632. 3**	1	tubo di mandata nafta 3° cilindro: fino al n. 14021	.....
	038. 1632. 3/10	1	tubo di mandata nafta 3° cilindro: dal n. 14022: fino al n. 23061	.....
	038. 1632. 3/30	1	tubo di mandata nafta 3° cilindro: dal n. 23062	.....
4	**2. 4719. 040. 0**	3	portapolverizzatore composto	.....
5	**2. 4719. 010. 0**	3	• portapolverizzatore: particolari al Sgr. 16 - tav. 4	.....
6	**2. 4729. 010. 0**	3	• polverizzatore	.....
7	**2. 1310. 004. 2**	6	rosetta piana 8,4 UNI 6592	.....
8	**2. 1099. 009. 1**	6	dado con collare M 8 p. 1	.....
9	**041. 1647. 0**	3	camicia di raffreddamento	.....
10	**2. 1560. 004. 0**	6	guarnizione 8,2 x 14	.....
11	**2. 3339. 004. 1**	3	bocchettone M 8 p. 1	.....
12	**029. 1640. 4**	1	tubo di ricupero, da iniettori a serbatoio	.....
13	**2. 0112. 009. 2**	3	vite M 6 p. 1 x 25 UNI 5739	.....
14	**021. 1668. 0**	3	blocchetto	.....
15	**002. 8816. 0**	3	piastra	.....
16	**2. 1470. 002. 2**	3	rosetta dentellata 6 UNI 3704	.....
17	**2. 1011. 103. 1**	3	dado M 6 p. 1 UNI 5588	.....
18	**036. 1683. 0**	1	staffa: fino al n. 23061	.....
	035. 1688. 0	1	staffa: dal n. 23062	.....

Sgr. 16 - tav. 11

ALIMENTAZIONE:
particolari pompa d'iniezione 2.4639. 060.0

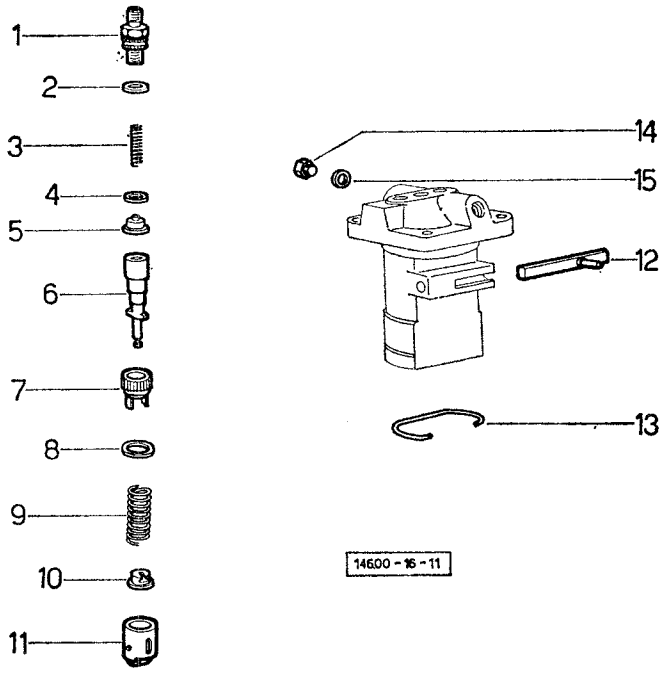

Sgr. 16 - tav. 12

ALIMENTAZIONE:
particolari pompetta tipo Savara 2. 4519. 160. 0

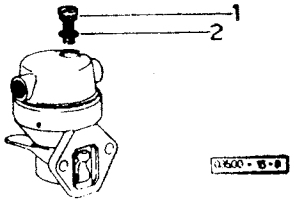

ALIMENTAZIONE: particolari pompa d'iniezione 2.4639. 060.0

Sgr. 16 - tav. 11

fig.	N. di ordinazione	quantità	denominazione	note
1	**2. 4629. 150. 3**	3	bussola	.....
2	**2. 4629. 150. 4**	3	guarnizione	.....
3	**2. 4629. 150. 5**	3	molla	.....
4	**2. 4629. 150. 6**	3	guarnizione	.....
5	**2. 4629. 150. 7**	3	valvola	.....
6	**2. 4629. 150. 8**	3	pompante	.....
7	**2. 4629. 151. 7**	3	bussola	.....
8	**2. 4629. 151. 6**	3	rondella superiore	.....
9	**2. 4629. 150. 9**	3	molla	.....
10	**2. 4629. 151. 0**	3	piattello inferiore	.....
11	**2. 4629. 151. 1**	3	punteria composta	.....
12	**2. 4639. 060. 1**	1	asta	.....
13	**2. 4639. 060. 2**	1	molla	.....
14	**2. 4639. 060. 3**	1	tappo	.....
15	**2. 1560. 007. 0**	1	guarnizione	.....

ALIMENTAZIONE: particolari pompetta tipo Savara 2. 4519. 160. 0

Sgr. 16 - tav. 12

1	**2. 4519. 160. 1**	1	filtro	.....
2	**2. 1560. 005. 0**	1	guarnizione 10,2 x 14	.....

Sgr. 17 - tav. 1

RAFFREDDAMENTO AD ARIA: fino al n. 9800

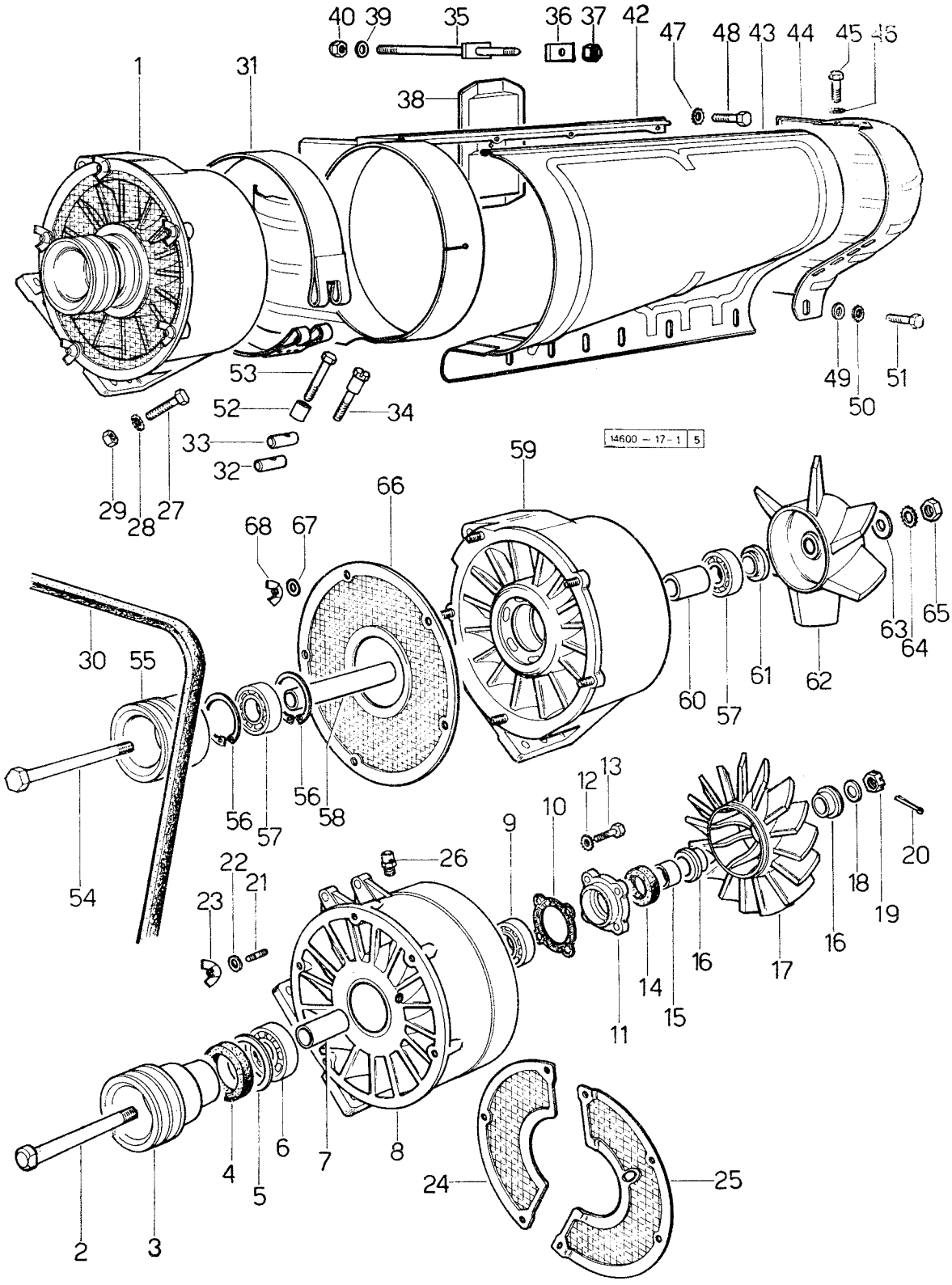

RAFFREDDAMENTO AD ARIA: fino al n. 9800

Sgr. 17 - tav. 1

fig.	N. di ordinazione	quantità	denominazione	note
1	029. 1730. 4	1	ventilatore: composto da fig. 54 a fig. 68	
2	021. 1734. 0	1	albero	
3	029. 1735. 0	1	puleggia	
4	2. 1510. 216. 0	1	anello tenuta 34 x 52 x 10	
5	2. 1599. 020. 0	1	anello spallamento 40 x 51,2 x 2	
6	2. 2060. 005. 0	1	cuscinetto a sfere 20 x 52 x 15 - ISO 20 BC 03	
7	2. 1579. 015. 0	1	distanziale 20,5 x 30 x 35	
8	022. 1730. 2/10	1	corpo ventilatore	
9	2. 2060. 005. 0	1	cuscinetto a sfere 20 x 52 x 15 - ISO 20 BC 03	
10	000. 8698. 0	1	guarnizione	
11	000. 8697. 0	1	flangia	
12	2. 1470. 004. 2	4	rosetta dentellata 8 UNI 3703	fino al
13	2. 0112. 107. 2	4	vite M 7 p. 1 x 20 UNI 5739	n. 7832 .....
14	2. 1510. 216. 0	1	anello di tenuta olio 34 x 52 x 10	
15	2. 1579. 014. 0	1	distanziale 20 x 34 x 14	
16	002. 4619. 0	2	boccola	
17	022. 1736. 0/10	1	ventola	
18	2. 1599. 047. 0	2	anello spallamento 20,5 x 35 x 1	
19	2. 1021. 309. 1	1	dado M 20 p. 1,5 UNI 5594	
20	2. 1690. 415. 0	1	copiglia A 4 x 45 UNI 1336	
21	2. 0439. 009. 1	5	prigioniero speciale 5 x 12	
22	2. 1310. 001. 2	5	rosetta piana 5,3 UNI 1734	
23	2. 1110. 103. 1	5	dado M 5 UNI 5548	
24	022. 1737. 2	1	rete protezione inferiore	
25	022. 1738. 2	1	rete protezione superiore	
26	135. 4363. 3	1	valvola di sfiato	
27	2. 0122. 211. 2	4	vite M 8 p. 1 x 30 UNI 5740	.....
28	2. 1480. 014. 1	4	rondella 8 conica	.....
29	2. 1011. 405. 2	4	dado M 8 p. 1 UNI 5588	.....
30	2. 4119. 007. 0	2	cinghia trapezioidale 10 x 8 x 1346: fino al n. 7832	.....
	2. 4119. 012. 0	2	cinghia trapezioidale 10 x 8 x 1375: dal n. 7833	.....
31	002. 5292. 0	1	nastro fissaggio copertura	.....
32	000. 2897. 0	1	perno 12 x 30 con foro filettato	.....
33	000. 2898. 0	1	perno 12 x 30 con foro	.....
34	2. 0399. 009. 1	1	vite speciale M 8 x 40	.....
35	034. 1756. 3	2	tirante fissaggio copertura centrale	.....
36	029. 1752. 0	2	piastrina fissaggio copertura	.....
37	2. 1130. 205. 2	2	dado autobloccante M 8 p. 1 normale	.....
38	040. 1752. 0/10	2	copertura laterale cilindri	.....
39	2. 1310. 004. 2	2	rosetta piana 8,4 UNI 1734	.....
40	2. 1130. 205. 2	2	dado autobloccante M 8 p. 1 normale	.....
42	029. 1710. 3	1	copertura cilindri	.....
43	029. 1754. 0	1	copertura centrale	.....
44	038. 1716. 2	1	copertura posteriore	.....
45	2. 0112. 002. 2	2	vite M 6 p. 1 x 10 UNI 5739	.....
46	2. 1470. 002. 2	2	rosetta dentellata 6 UNI 3703	.....
47	2. 1470. 004. 2	3	rosetta dentellata 8 UNI 3703	.....

Sgr. 17 - tav. 1

RAFFREDDAMENTO AD ARIA: fino al n. 9800

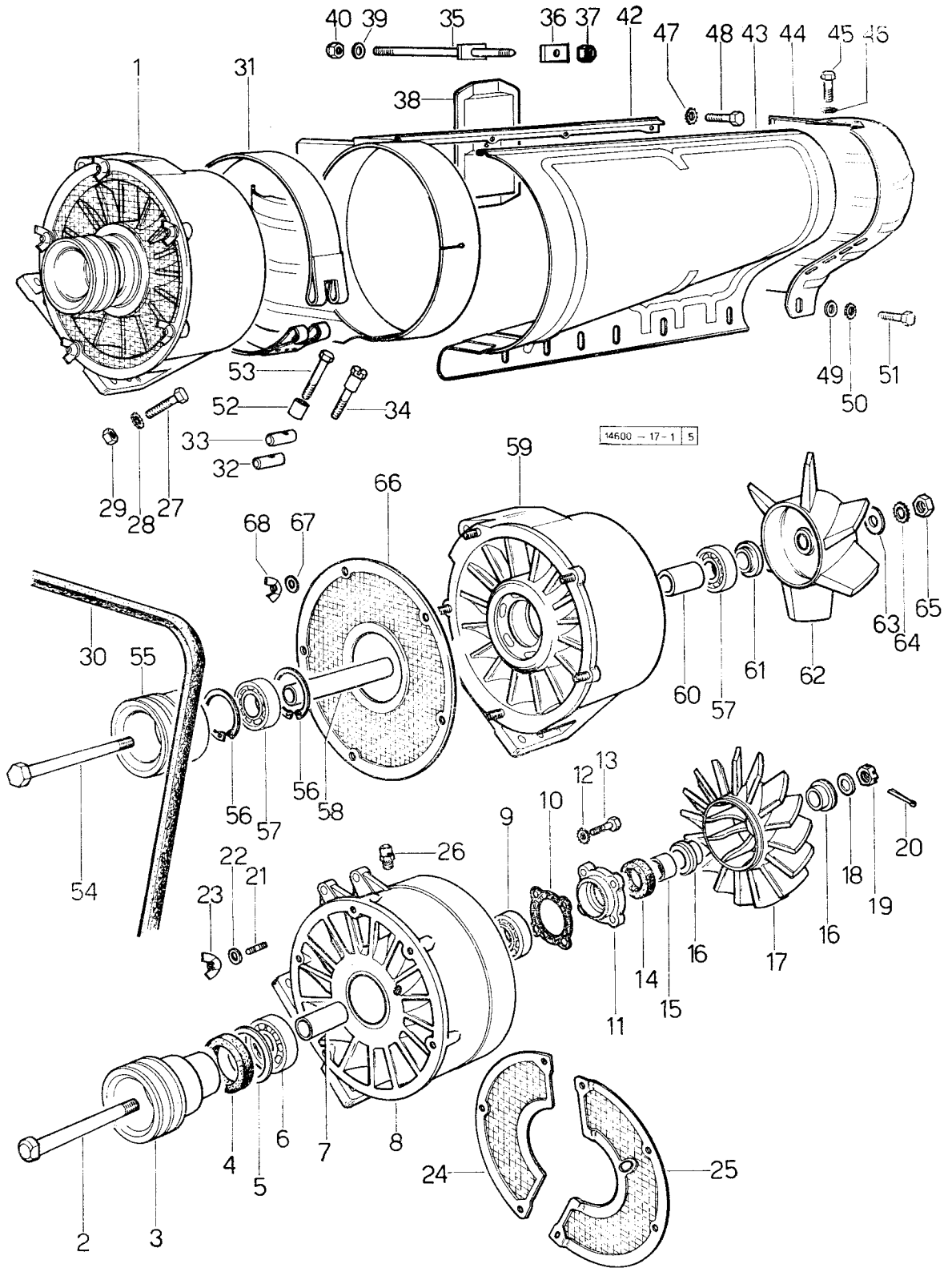

RAFFREDDAMENTO AD ARIA: fino al n. 9800

fig.	N. di ordinazione	quantità	denominazione	note
48	**2. 0112. 204. 2**	3	vite M 8 p. 1,5 x 16 UNI 5739	.....
49	**2. 1310. 004. 2**	6	rondella piana 8,4 UNI 1734	.....
50	**2. 1470. 004. 2**	6	rondella dentellata 8 UNI 3704	.....
51	**2. 0112. 204. 2**	6	vite M 8 p. 1,5 x 16 UNI 5739	.....
52	**2. 1579. 161. 0**	1	distanziale 9 x 12 x 14,5	.....
53	**2. 0112. 221. 2**	1	vite M 8 p. 1,25 x 60 UNI 5737	.....
54	**2. 0122. 539. 2**	1	• vite M 14 p. 1,5 x 150 UNI 5738	
55	**029. 1735. 0/20**	1	• puleggia	
56	**2. 1411. 021. 1**	2	• anello elastico 52 I UNI 3654	
57	**2. 2041. 010. 0**	2	• cuscinetto a sfere ISO 25 BC 02 JEE	
58	**033. 1754. 0/10**	1	• perno	
59	**033. 1730. 3**	1	• corpo	
60	**2. 1579. 155. 0**	1	• distanziale	
61	**033. 1753. 0**	1	• distanziale	al n. 7833 .....
62	**033. 1736. 0**	1	• ventola	
63	**2. 1599. 150. 0/10**	2	• spallamento	
64	**2. 1470. 008. 2**	1	• rosetta dentellata 14 UNI 3704	
65	**2. 1011. 408. 1**	1	• dado M 14 p. 1,5 UNI 5588	
66	**033. 1737. 2**	1	• rete	
67	**2. 1310. 001. 2**	5	• rosetta piana 5,3 UNI 6592	
68	**2. 1110. 103. 1**	5	• dado ad alette M 5 p. 0,5 UNI 5448	

Sgr. 17 - tav. 2 RAFFREDDAMENTO AD ARIA: dal n. 9801

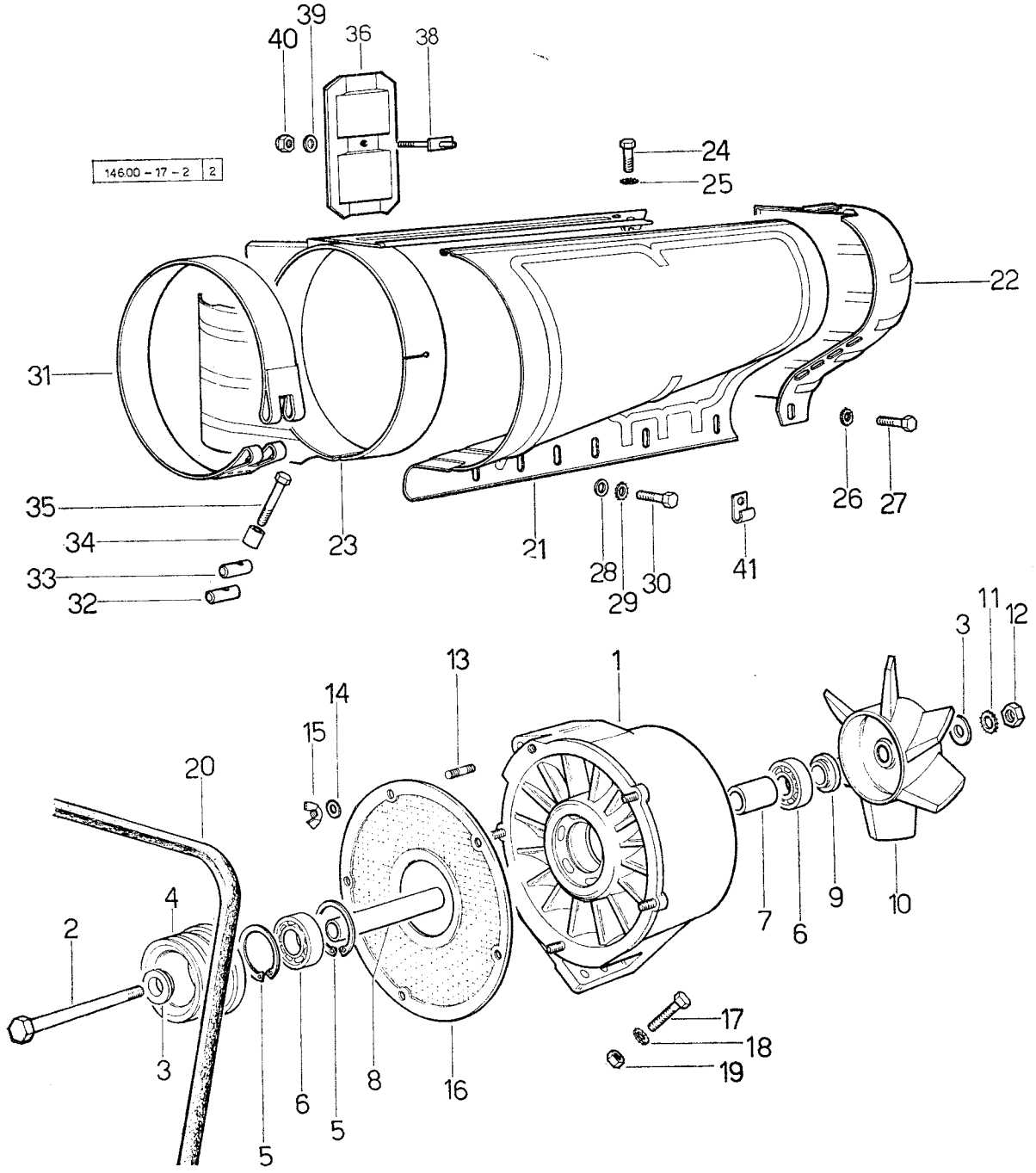

RAFFREDDAMENTO AD ARIA: dal n. 9801

Sgr. 17 - tav. 2

fig.	N. di ordinazione	quantità	denominazione	note
1	**033. 1730. 3**	1	corpo	.....
2	**2. 0122. 539. 2**	1	vite M 14 p. 1,5 x 150 UNI 5738	.....
3	**2. 1599. 150. 0/10**	2	spallamento	.....
4	**038. 1735. 0**	1	puleggia	.....
5	**2. 1411. 021. 1**	2	anello elastico 52 I UNI 3654	.....
6	**2. 2041. 010. 0**	2	cuscinetto a sfere ISO 25 BC 02 JEE	.....
7	**2. 1579. 155. 0**	1	distanziale 25,7 x 33,7 x 50,9	.....
8	**033. 1754. 0/10**	1	perno	.....
9	**033. 1753. 0**	1	distanziale	.....
10	**033. 1736. 0**	1	ventola	.....
11	**2. 1470. 008. 2**	1	rosetta dentellata 14 UNI 3704	.....
12	**2. 1011. 408. 1**	1	dado M 14 p. 1,5 UNI 5588	.....
13	**2. 0439. 009. 1**	5	prigioniero 5 x 12 speciale	.....
14	**2. 1310. 001. 2**	5	rosetta piana 5,3 UNI 6592	.....
15	**2. 1110. 103. 1**	5	dado ad alette M 5 UNI 5448	.....
16	**033. 1737. 2**	1	rete: fino al n. 27209	.....
17	**2. 0122. 211. 2**	4	vite M 8 p. 1 x 30 UNI 5738	.....
18	**2. 1480. 014. 1**	4	rosetta conica 8	.....
19	**2. 1011. 405. 2**	4	dado M 8 p. 1 UNI 5588	.....
20	**2. 4119. 036. 0**	2	cinghia trapezioidale 10 x 8 x 1391	.....
21	**029. 1754. 0**	1	copertura centrale	.....
22	**038. 1716. 2**	1	copertura posteriore	.....
23	**029. 1710. 3**	1	copertura cilindri: fino al n. 14021	.....
	038. 1710. 3	1	copertura cilindri: dal n. 14022	.....
24	**2. 0112. 002. 2**	2	vite M 6 p. 1 x 10 UNI 5739	.....
25	**2. 1470. 002. 2**	2	rosetta dentellata 6 UNI 3704	.....
26	**2. 1470. 004. 2**	3	rosetta dentellata 8 UNI 3704	.....
27	**2. 0112. 204. 2**	3	vite M 8 p. 1,25 x 14 UNI 5739	.....
28	**2. 1310. 004. 2**	6	rosetta piana 8,4 UNI 6592	.....
29	**2. 1470. 004. 2**	6	rosetta dentellata 8 UNI 3704	.....
30	**2. 0112. 204. 2**	6	vite M 8 p. 1,25 x 14 UNI 5739	.....
31	**002. 5292. 0**	1	nastro	.....
32	**000. 2897. 0**	1	perno con foro filettato	.....
33	**000. 2898. 0**	1	perno con foro passante	.....
34	**2. 1579. 159. 0**	1	distanziale 8,8 x 12 x 18	.....
35	**2. 0112. 223. 1**	1	vite M 8 p. 1,25 x 70 UNI 5737	.....
36	**040. 1752. 0/10**	2	copertura laterale	.....
38	**041. 1755. 2**	2	tirante	.....
39	**2. 1310. 004. 2**	2	rosetta piana 8,4 UNI 6592	.....
40	**2. 1130. 205. 2**	2	dado autobloccante M 8 p. 1	.....
41	**2. 6819. 004. 2**	3	staffa ∅ 10	.....

Sgr. 18

ASPIRAZIONE E SCARICO

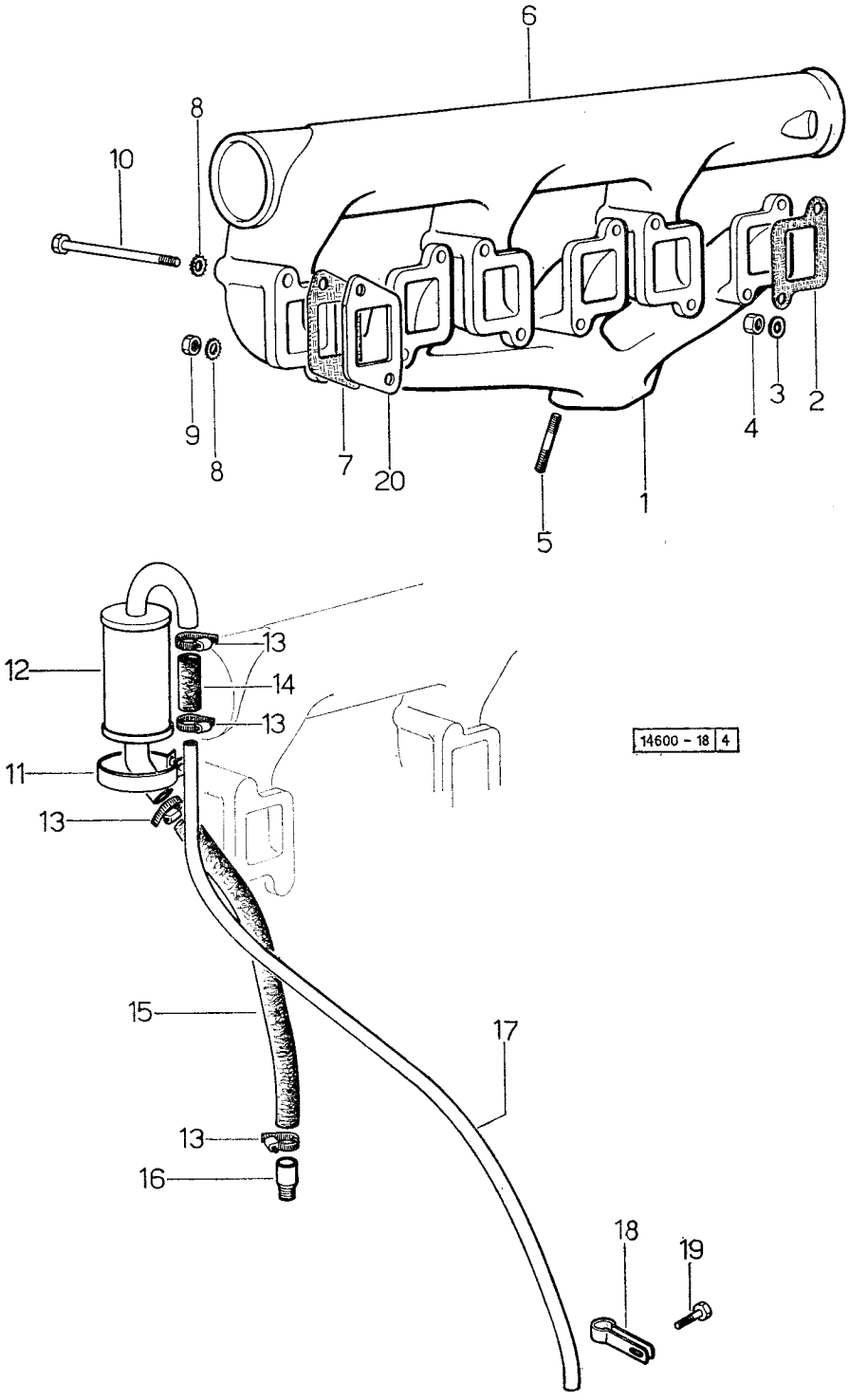

ASPIRAZIONE E SCARICO

Sgr. 18

fig.	N. di ordinazione	quantità	denominazione	note
1	**038. 1810. 0**	1	collettore di scarico: fino al n. 23061	.....
	035. 1810. 0/10	1	collettore di scarico: dal n. 23062	.....
2	**029. 1856. 0**	3	guarnizione	.....
3	**2. 1310. 004. 2**	6	rondella piana 8,4 UNI 1734	.....
4	**2. 1019. 033. 0**	6	dado M 8 UNI 206	.....
5	**2. 0432. 155. 1**	2	prigioniero M 10 p. 1,5 - M 10 p. 1,25 x 25 UNI 5913	.....
6	**029. 1820. 2/10**	1	collettore di aspirazione: fino al n. 10764	.....
	003. 5039. 6	1	collettore di aspirazione: dal n. 10765 fino al n. 23769. In trattrici con filtro aria tipo Fram ordinare anche il manicotto 158. 8152. 0. In trattrici con filtro aria Donaldson ordinare anche il manicotto 146. 8174. 0/10	.....
	038. 1820. 3/20	1	collettore di aspirazione: dal n. 23770	.....
7	**029. 1855. 0**	3	guarnizione	.....
8	**2. 1480. 014. 1**	6	rondella conica 8	.....
9	**2. 1011. 305. 1**	3	dado M 8 p. 1 UNI 5587	.....
10	**2. 0112. 227. 2**	3	vite M 8 p. 1,25 x 90 UNI 5737	.....
11	**038. 1856. 0**	1	fascia	.....
12	**038. 1854. 2**	1	decantatore	.....
13	**2. 6850. 004. 0**	4	fascetta	.....
14	**021. 1861. 0**	1	tubo gomma	.....
15	**038. 1857. 0**	1	tubo	.....
16	**037. 1831. 0**	1	raccordo	.....
17	**038. 1855. 0**	1	tubo scarico vapori olio	.....
18	**2. 6839. 027. 2**	1	fascia	.....
19	**2. 0112. 502. 2**	1	vite M 14 p. 2 x 10 UNI 5739	.....
20	**034. 1859. 0**	3	rasamento sp. 2 mm: dal n. 14022	.....

Sgr. 22

FRIZIONE UNIVERSALE

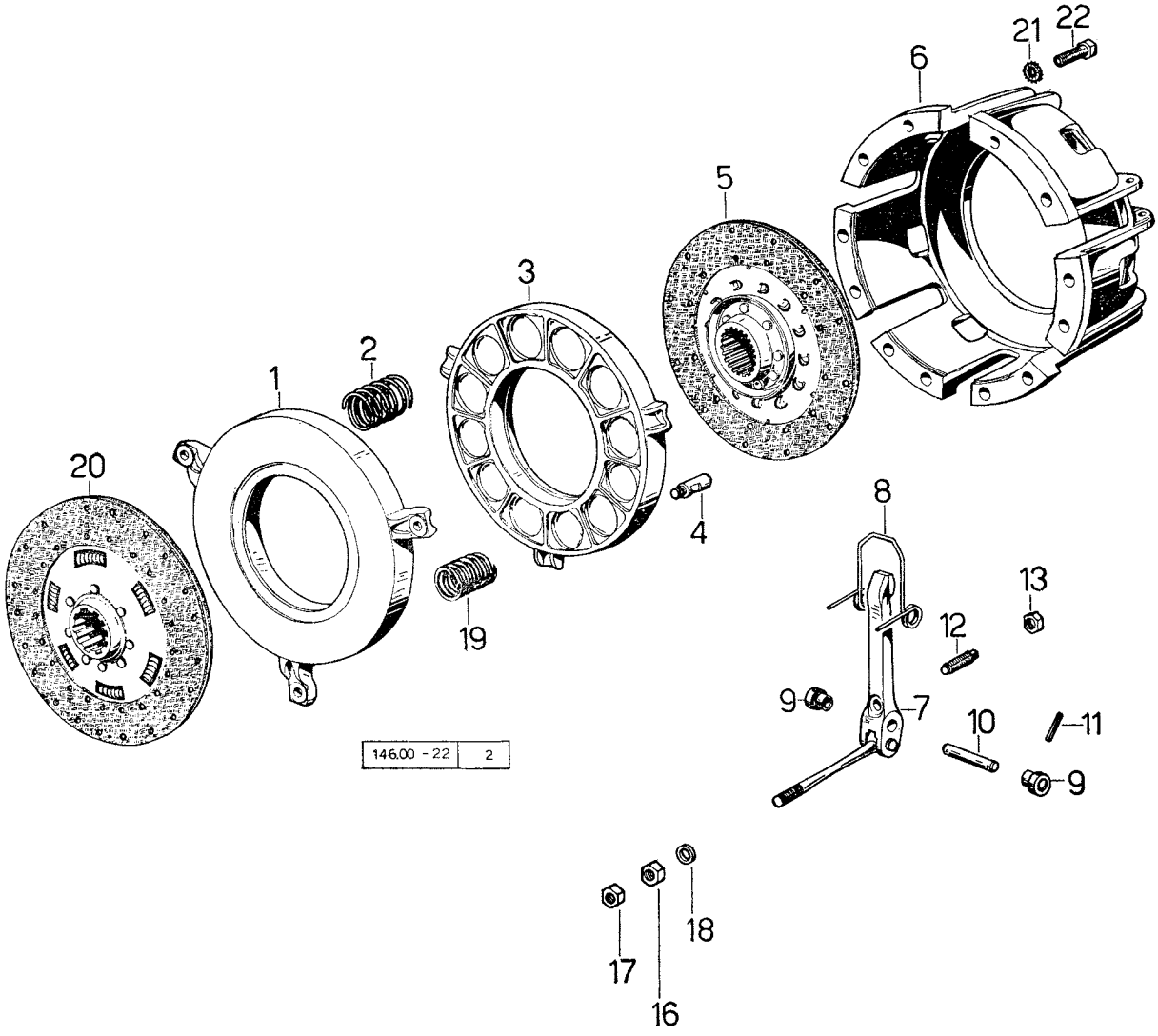

SEZIONE TELAIO 146.00 - 149.00 - 152.00
SECTION CHASSIS - CHASSIS SECTION
ABSCHNITT FAHRGESTELL - *SECCIÓN BASTIDOR*

FRIZIONE UNIVERSALE

Sgr. 22

fig.	N. di ordinazione	quantità 2 RM	quantità 4 RM	denominazione	note
—	**146. 2210. 4/30**	1	1	frizione completa - composta da fig. 1 a fig. 18	.....
1	**146. 2212. 0/10**	1	1	• anello premidisco del cambio: fino al n. 6386 ordinare anche n. 3 pezzi della rosetta 135. 2254. 0 ☆	.....
2	**2. 4019. 007. 1**	12	12	• molla compressione 44,3 x 86 x 4,3	.....
3	**135. 2221. 0**	1	1	• anello premidisco P.P.	.....
4	**136. 2254. 0**	3	3	• puntalino filettato	.....
5	**146. 2222. 3**	1	1	• disco frizione: composto	.....
	135. 2223. 0	2	2	•• guarnizione: con n. 24 fori	.....
	2. 1860. 303. 0	24	24	•• rivetto 3,97 x 7,95	.....
	2. 1899. 032. 0	24	24	•• rivetto tubolare conico 4 x 8	.....
6	**135. 2210. 0/10**	1	1	• scatola frizione	.....
7	**135. 2211. 3**	3	3	• levetta distacco frizione dal cambio	.....
8	**136. 2253. 0/10**	3	3	• molla richiamo levetta	.....
9	**2. 1559. 087. 0**	6	6	• boccola per molla	.....
10	**2. 1699. 002. 8**	3	3	• perno 10 h. 9 x 90 x 83	.....
11	**2. 1631. 208. 0**	6	6	• spina elastica 3 x 18	.....
12	**2. 0599. 014. 2**	3	3	• puntalino filettato M 10 p. 1,25 x 38	.....
13	**2. 1099. 012. 2**	3	3	• dado M 10 p. 1,25 speciale	.....
16	**2. 1011. 406. 2**	3	3	• dado M 10 p. 1 UNI 5588	.....
17	**2. 1011. 506. 2**	3	3	• dado M 10 p. 1 UNI 5589	.....
18	**135. 2254. 0**	3	3	• rosetta sferica: dal n. 6387	.....
19	**2. 4019. 038. 1**	12	12	• molla compressione 32,95 x 89 x 3,1: dal n. 9801	.....
20	**146. 2213. 3/10**	1	1	disco frizione del cambio composto: fino al n. 6386 ordinare anche l'anello premidisco 146.2212.0/10 e n. 3 pezzi del 135.2254.0 ☆	.....
	139. 2214. 0	2	2	• guarnizione: con n. 40 fori	.....
	146. 2214. 0	2	2	• guarnizione: con n. 24 fori	.....
	2. 1860. 302. 0	24	24	• rivetto 3,95 x 6,35	.....
	2. 1899. 033. 0	24	24	• rivetto tubolare conico 5 x 9,25	.....
21	**2. 1470. 004. 2**	12	12	rondella dentellata 8 UNI 3704	.....
22	**2. 0112. 211. 2**	12	12	vite M 18 p. 1,25 x 30 UNI 5737	.....

Sgr. 26

4 RM ALBERO DI TRASMISSIONE

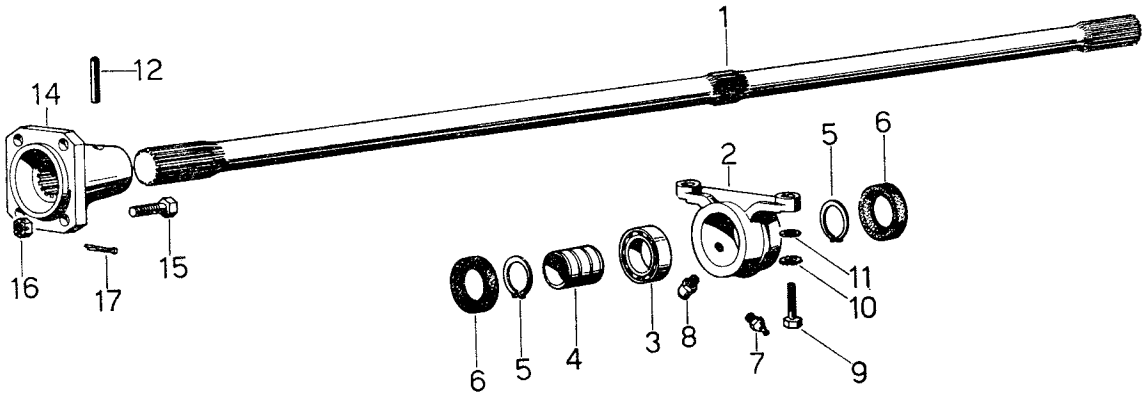

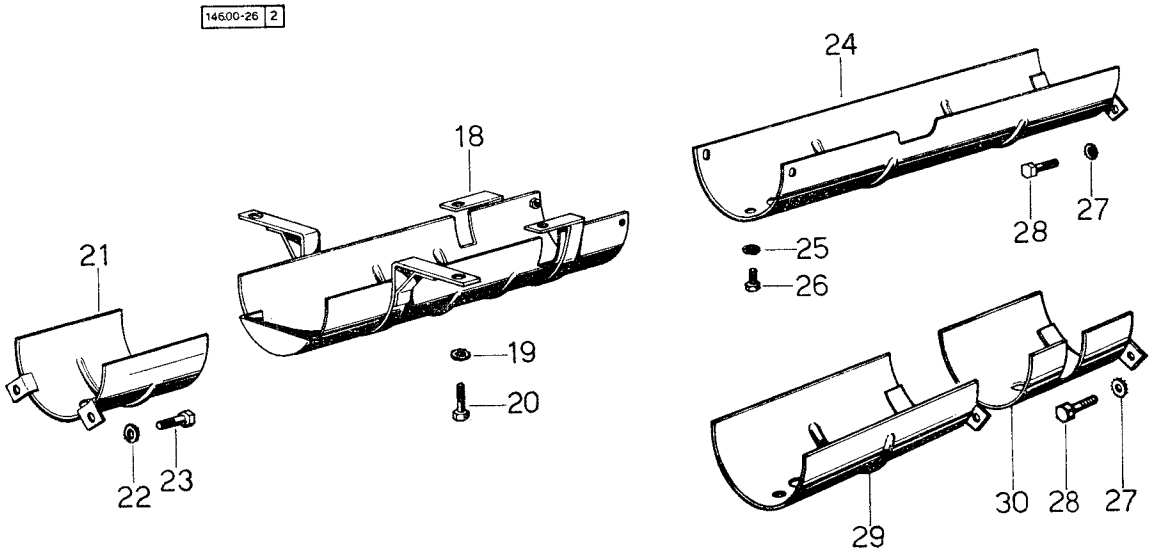

4 RM ALBERO DI TRASMISSIONE

fig.	N. di ordinazione	quantità 2 RM	quantità 4 RM	denominazione	note
1	**146. 2612. 0**	—	1	albero della trasmissione	.....
2	**135. 2630. 0/10**	—	1	supporto intermedio: fino al n. 820 ordinare contemporaneamente la valvola di sfiato a fig. 8 ☆	.....
3	**2. 2030. 008. 0**	—	1	cuscinetto a sfere 35 x 62 x 14 - ISO 35 BC 10	.....
4	**135. 2659. 0**	—	1	boccola	.....
5	**2. 1410. 014. 1**	—	2	anello elastico 35 E UNI 3653	.....
6	**2. 1529. 030. 0**	—	2	anello tenuta olio 35 x 62 x 10	.....
7	**2. 3820. 005. 2**	—	1	ingrassatore diritto 10 p. 1	.....
9	**2. 0112. 313. 2**	—	2	vite M 10 p. 1,5 x 35 UNI 5739	.....
10	**2. 1470. 006. 2**	—	2	rondella dentellata 10 UNI 3704	.....
11	**2. 1310. 006. 2**	—	2	rondella piana 10,5 UNI 1734	.....
12	**2. 1631. 718. 0**	—	1	spina elastica 8 x 45	.....
14	**135. 2620. 0**	—	1	flangia attacco trazione anteriore	.....
15	**2. 0159. 008. 1**	—	4	vite speciale M 10 p. 1,25 x 25	.....
16	**2. 1021. 321. 1**	—	4	dado M 10 p. 1,25 UNI 5594	.....
17	**2. 1690. 208. 0**	—	4	copiglia A 2 x 20 UNI 1336	.....
18	**146. 2633. 2**	—	1	protezione centrale	.....
19	**2. 1470. 009. 2**	—	2	rondella dentellata 16 UNI 3704	.....
20	**2. 0112. 607. 2**	—	2	vite M 16 p. 2 x 20 UNI 5739	.....
21	**146. 2632. 2**	—	1	protezione anteriore	.....
22	**2. 1470. 004. 2**	—	2	rondella dentellata 8 UNI 3704	.....
23	**2. 0112. 204. 2**	—	2	vite M 8 p. 1,25 x 14 UNI 5739	.....
24	**146. 2634. 2/20**	—	1	protezione posteriore	.....
25	**2. 1470. 004. 2**	—	2	rondella dentellata 8 UNI 3704	.....
26	**2. 0112. 204. 2**	—	3	vite M 8 p. 12,5 x 14 UNI 5739	.....
27	**2. 1470. 004. 2**	—	2	rondella dentellata 8 UNI 3704	.....
28	**2. 0112. 204. 2**	—	2	vite M 8 p. 1,25 x 14 UNI 5739	.....
29	**146. 2655. 2**	—	1	protezione posteriore - sostituisce la fig. 24 in trattrici con riduttore supplementare ☆	.....
	146. 2654. 2	—	1	protezione posteriore - sostituisce la fig. 24 in trattrici con presa di potenza per falciante ☆	.....
30	**149. 2650. 2**	—	1	protezione posteriore - sostituisce la fig. 24 in trattrici con riduttore supplementare ☆	.....

Sgr. 31

SCATOLA CAMBIO

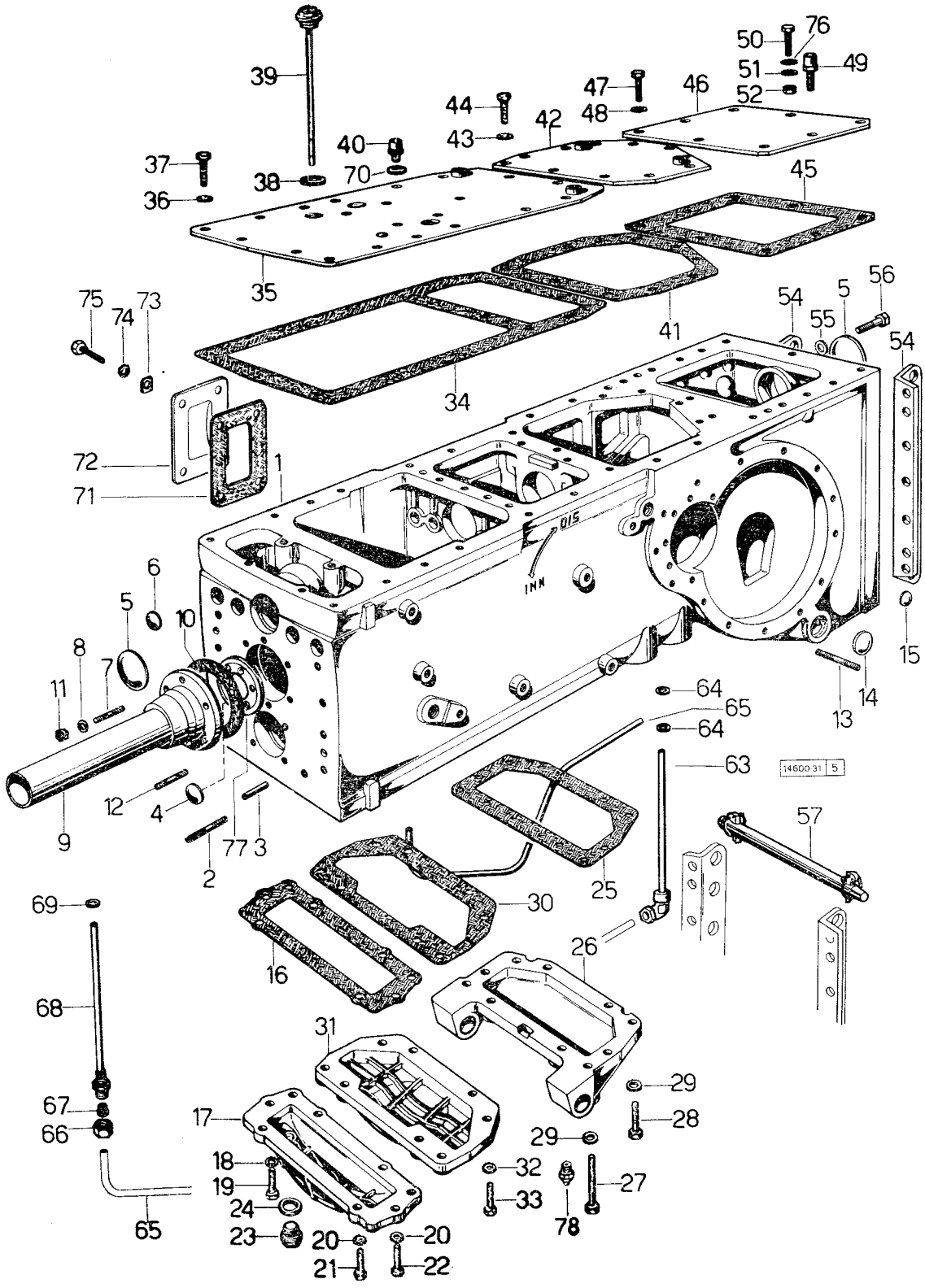

SCATOLA CAMBIO

Sgr. 31

fig.	N. di ordinazione	quantità 2 RM	quantità 4 RM	denominazione	note
—	**146. 0020. 6**	1	1	serie guarnizioni per montaggio scatola cambio e rapporti ruote ☆	.....
1	**146. 3110. 0/10**	1	1	scatola cambio, fino al n. 4453: fino al n. 2780 ordinare anche il tubo146.3162.2/10 ☆	.....
	146. 3110. 0/40	1	1	scatola cambio: dal n. 4454	.....
2	**2. 0432. 313. 1**	8	8	prigioniero M 14 p. 2 - M 14 p. 1,5 x 45 UNI 5913	.....
3	**2. 1699. 005. 0**	2	2	spina 13,8 x 20	.....
4	**2. 3170. 014. 1**	1	1	tappo espansione 35 UNI 1663	.....
5	**2. 3170. 020. 1**	2	2	tappo espansione 50 UNI 1663	.....
6	**2. 3170. 009. 1**	4	4	tappo espansione 22 UNI 1663	.....
7	**2. 0432. 003. 1**	6	6	prigioniero M 8 p. 1;25 - M 8 p. 1 x 20 UNI 5913	.....
8	**2. 1470. 004. 2**	6	6	rondella dentellata 8 UNI 3704	.....
9	**146. 3112. 3**	1	1	flangia supporto frizione	.....
10	**146. 3150. 0**	1	1	guarnizione	.....
11	**2. 1011. 405. 2**	6	6	dado M 8 p. 1 UNI 55 88	.....
12	**2. 0432. 315. 1**	2	2	prigioniero M 14 p. 2 - M 14 p. 1,5 x 50 UNI 5913	.....
13	**2. 0432. 157. 1**	8	8	prigioniero M 10 p. 1,5 - M p. 1,25 x 30 UNI 5913	.....
14	**2. 3170. 019. 1**	2	2	tappo espansione 48 UNI 1663	.....
15	**2. 3170. 007. 1**	1	1	tappo espansione 18 UNI 1663	.....
16	**146. 3154. 0/10**	1	1	guarnizione	.....
17	**146. 3125. 0/10**	1	1	coperchio P.P. falciante	.....
18	**2. 1470. 007. 2**	4	4	rondella dentellata 12 UNI 3704	.....
19	**2. 0112. 419. 1**	1	1	vite M 12 p. 1,75 x 50 UNI 5737	.....
20	**2. 1470. 006. 2**	4	4	rondella dentellata 10 UNI 3704	.....
21	**2. 0112. 309. 2**	4	4	vite M 10 p. 1,5 x 25 UNI 5739	.....
22	**2. 0112. 409. 2**	3	3	vite M 12 p. 1,75 x 25 UNI 5739	.....
23	**2. 3199. 001. 0**	1	1	tappo 1/2" gas	.....
24	**2. 1560. 054. 0**	1	1	guarnizione 21 x 26	.....
25	**146. 3156. 0**	1	1	guarnizione	.....
26	**146. 3124. 0**	1	—	coperchio P.P. trazione anteriore	.....
27	**2. 0112. 320. 2**	2	—	vite M 10 p. 1,5 x 55 UNI 5739	.....
28	**2. 0112. 309. 2**	6	—	vite M 10 p. 1,5 x 25 UNI 5739	.....
29	**2. 1470. 006. 2**	8	—	rondella dentellata 10 UNI 3704	.....
30	**146. 3155. 0**	1	1	guarnizione	.....
31	**146. 3127. 0**	1	1	coperchio per superiduttore	.....
32	**2. 1470. 006. 2**	8	4	rondella dentellata 10 UNI 3704	.....
33	**2. 0112. 309. 2**	8	4	vite M 10 p. 1,5 x 25 UNI 5739	.....
34	**146. 3151. 0**	1	1	guarnizione	.....
35	**149. 3121. 2**	1	1	coperchio superiore anteriore: fino al n. 892 ordinare anche 001. 6590. 3 ☆	.....
36	**2. 1470. 004. 2**	16	16	rondella dentellata 8 UNI 3704	.....
37	**2. 0112. 205. 2**	16	16	vite M 8 p. 1,25 x 16 UNI 5739	.....
38	**2. 1560. 026. 0**	1	1	guarnizione 35,3 x 41	.....
39	**135. 3163. 3**	1	1	asta livello olio: lunghezza sotto tappo mm. 267 ☆	.....
	146. 3165. 3	1	1	asta livello olio: lunghezza sotto tappo mm. 243	.....
40	**135. 4363. 3**	1	1	valvola di sfiato - ∅ 1/8" gas: fino al n. 892	.....
	001. 6590. 3	1	1	valvola di sfiato ∅ 10 p. 1,5: dal n. 893	.....
41	**146. 3152. 0**	1	1	guarnizione	.....
42	**146. 3122. 2/20**	1	1	coperchio superiore centrale	.....
43	**2. 1470. 004. 2**	11	11	rondella dentellata 8 UNI 3704	.....
44	**2. 0112. 205. 2**	11	11	vite M 8 p. 1,25 x 16 UNI 5739	
45	**146. 3153. 0**	1	1	guarnizione	

Sgr. 31

SCATOLA CAMBIO

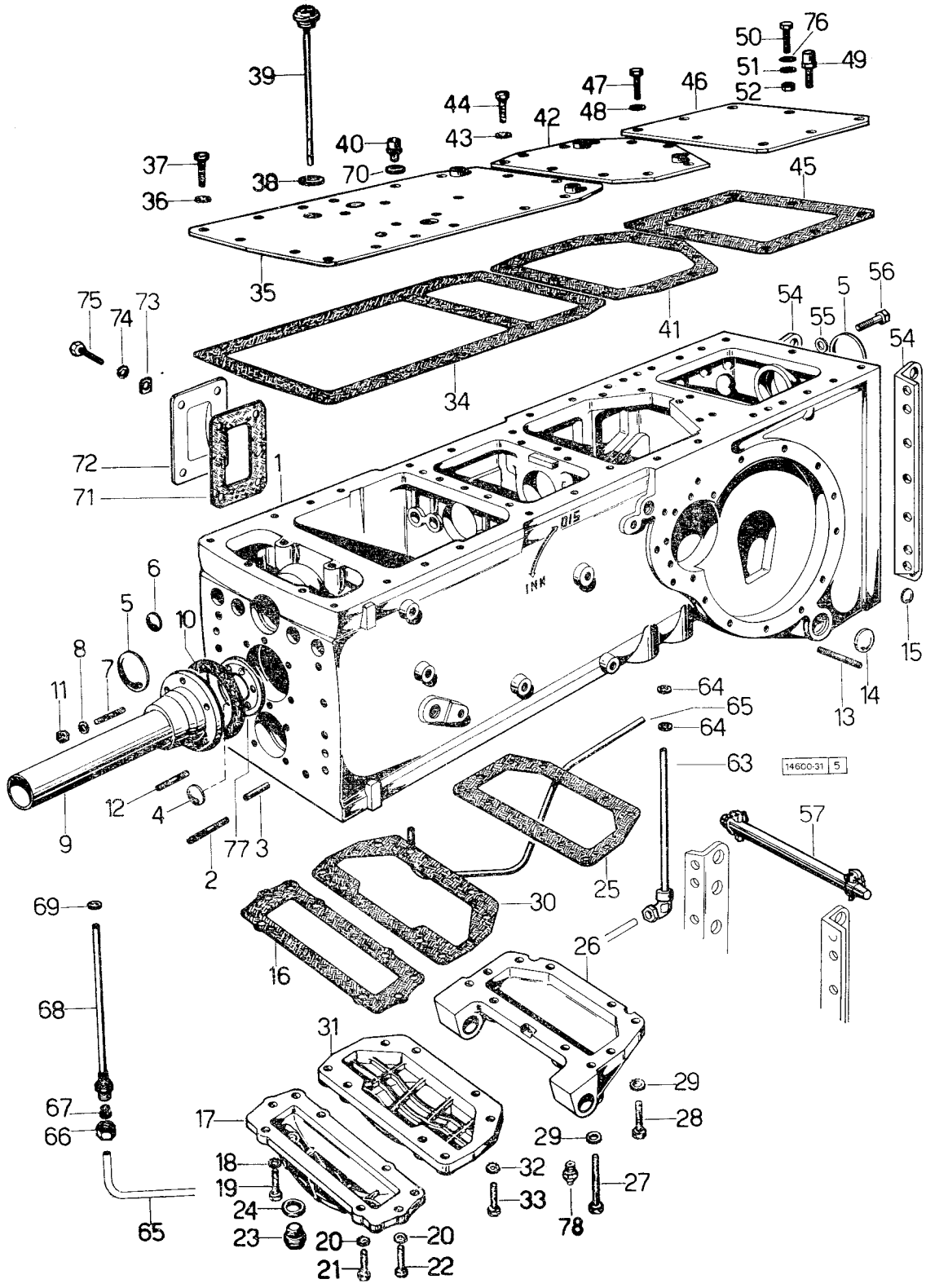

SCATOLA CAMBIO

Sgr. 31

fig.	N. di ordinazione	quantità 2 RM	quantità 4 RM	denominazione	note
46	**146. 3123. 0**	1	1	coperchio superiore posteriore	.....
47	**2. 0112. 307. 2**	5	5	vite M 10 p. 1,5 x 20 UNI 5739	.....
48	**2. 1470. 006. 2**	5	5	rondella dentellata 10 UNI 3704	.....
49	**001. 6590. 3**	1	1	vite di sfiato	.....
50	**2. 0122. 361. 2**	1	1	vite M 10 p. 1,25 x 30 UNI 5740	.....
51	**2. 1470. 006. 2**	1	1	rondella dentellata 10 UNI 3704	.....
52	**2. 1011. 421. 2**	1	1	dado M 10 p. 1,25 UNI 5588	.....
54	**96113. 10. 0**	2	2	supporto gancio	.....
	96113. 52. 0	1	1	supporto sinistro: solo per «export» Germania	.....
	96113. 53. 0	1	1	supporto destro: solo per «export» Germania	.....
55	**2. 1470. 008. 2**	14	14	rondella dentellata 14 UNI 3704	.....
56	**2. 0112. 513. 1**	14	14	vite M 14 p. 2 x 35 UNI 5739	.....
57	**96113. 32. 6**	2	2	spina - composta	.....
63	**146. 3164. 3**	1	1	tubo di livello olio differenziale: fino al n. 4453	.....
	146. 3164. 3/10	1	1	tubo di livello olio differenziale: dal n. 4454	.....
64	**2. 1560. 014. 0**	2	2	guarnizione 18,2 x 24	.....
65	**146. 3162. 2/10**	1	1	tubo di collegamento per livello olio: fino al n. 4453	.....
	146. 3162. 0/10	1	1	tubo di collegamento: dal n. 4454	.....
66	**2. 3369. 009. 1**	1	1	dado per bocchettone	.....
67	**2. 3359. 004. 2**	1	1	anello per bocchettone	.....
68	**146. 3161. 3**	1	1	bocchettone con tubo di livello olio cambio	.....
69	**2. 1560. 014. 0**	1	1	guarnizione 18,2 x 24	.....
70	**2. 1560. 006. 0**	1	1	guarnizione 10,2 x 16	.....
71	**146. 3166. 0**	1	1	guarnizione: dal n. 4454	.....
72	**146. 3126. 0**	1	1	coperchio: dal n. 4454	.....
73	**001. 9636. 0**	4	4	piastrina	.....
74	**2. 1470. 004. 2**	4	4	rondella dentellata 8 UNI 3704	.....
75	**2. 0112. 207. 2**	4	4	vite M 8 p. 1,25 x 20 UNI 5739	.....
76	**2. 1310. 006. 2**	1	1	rosetta piana 10,5 UNI 6592	.....
77	**146. 3159. 0**	1	1	disco para olio	.....
78	**2. 3820. 105. 2**	2	2	ingrassatore M 10 p. 1	.....

Sgr. 32

ALBERO PRINCIPALE, RIDUTTORE ED ALBERO RM Sgr. 34

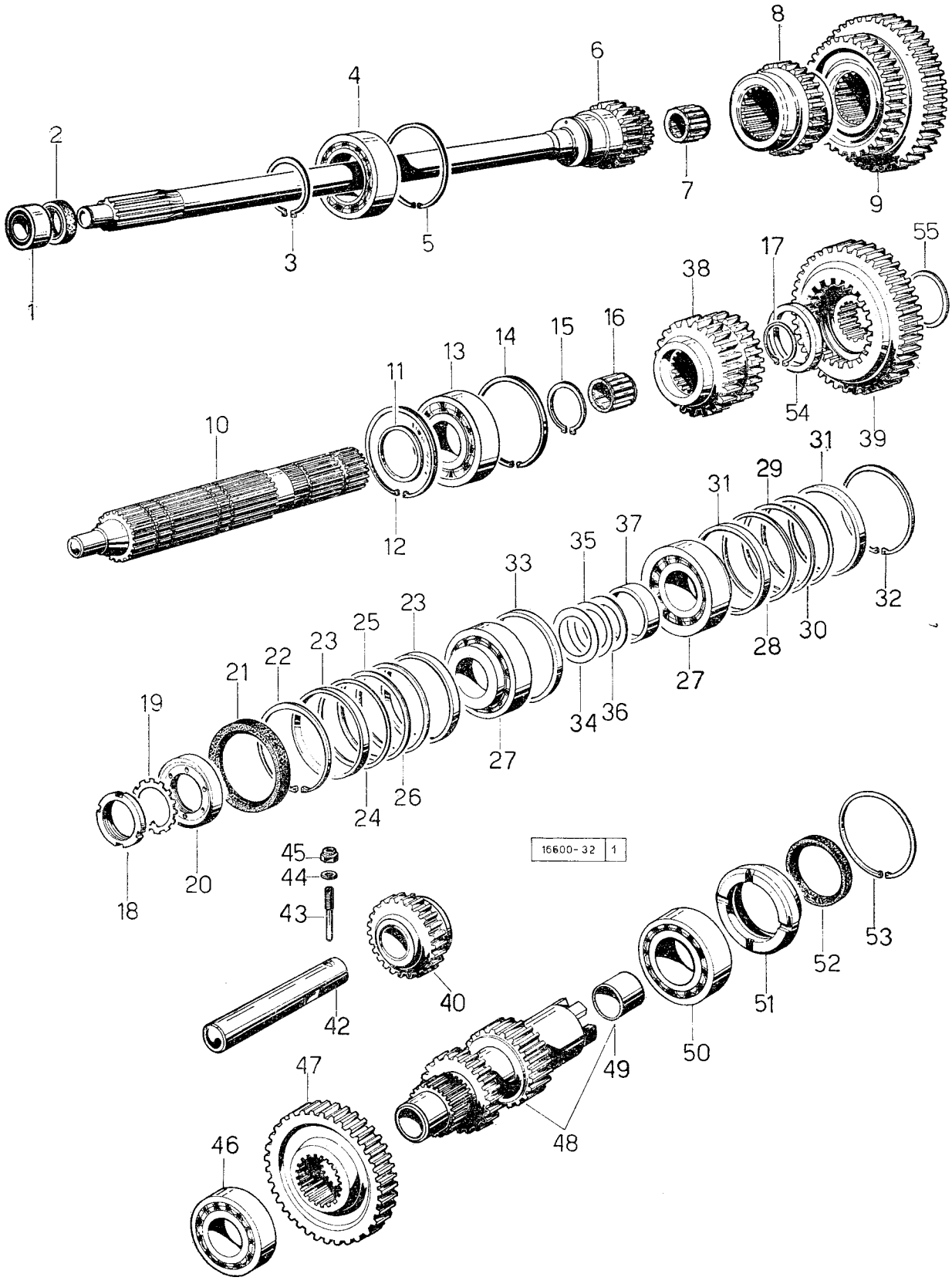

ALBERO PRINCIPALE, RIDUTTORE ED ALBERO RM Sgr. 34

Sgr. 32

fig.	N. di ordinazione	quantità 2 RM	quantità 4 RM	denominazione	note
1	**2. 2050. 005. 0**	1	1	cuscinetto a tenuta stagna 20 x 47 x 18 - ISO 20 BC 22 JEE	.....
2	**2. 1519. 023. 0**	1	1	anello di tenuta speciale 26 x 37 x 7	.....
3	**2. 1410. 022. 1**	1	1	anello elastico 55 E UNI 3653	.....
4	**2. 2040. 015. 0**	1	1	cuscinetto a sfere 55 x 100 x 21 - ISO 55 BC 02	.....
5	**2. 1411. 040. 1**	1	1	anello elastico 100 I UNI 3654	.....
6	**146. 3210. 0**	1	1	albero per frizione cambio: Z = 21	.....
7	**2. 2999. 030. 0**	1	1	gabbia rullini 22 x 32 x 30	.....
8	**146. 3221. 0/10**	1	1	ingranaggio primario 3° e 4°: Z = 24	.....
9	**146. 3220. 0/10**	1	1	ingranaggio primario 1° e 2°: Z = 35 - Z = 43	.....
10	**146. 3014. 6**	1	1	albero primario del cambio: fino al n. 570	.....
	146. 3211. 0/20	1	1	albero primario del cambio: dal n. 571	.....
11	**146. 3252. 0**	1	1	anello di spalamento: dal n. 571	.....
12	**2. 1411. 042. 1**	1	1	anello elastico 110 I UNI 3654	.....
13	**2. 2060. 014. 0**	1	1	cuscinetto a sfere 50 x 110 x 27 - ISO 50 BC 03	.....
14	**2. 1411. 042. 1**	1	1	anello elastico 110 I UNI 3654	.....
15	**2. 1410. 020. 1**	1	1	anello elastico 50 E UNI 3653	.....
16	**2. 2999. 030. 0**	1	1	gabbia rullini 22 x 32 x 30	.....
17	**2. 1410. 017. 1**	1	1	anello elastico 42 E UNI 3653	.....
18	**2. 1211. 110. 1**	1	1	ghiera 45 p. 1,5 sinistra	.....
19	**2. 1241. 010. 1**	1	1	rondella di sicurezza	.....
20	**146. 3250. 0**	1	1	ghiera: fino al n. 2579. Dal n. 2580 fino al n. 3211, vedere alla fine del Sgr. l'elenco A delle trattrici con montata la ghiera 146. 3250. 0. Le trattrici con n. di matricola non compreso nell'elenco indicato, montano la ghiera 146.3250.0/10 ☆	.....
	146. 3250. 0/10	1	1	ghiera dal n. 2580: esclusa per le trattrici elencate alla fine del Sgr.: elenco A ☆	.....
21	**2. 1510. 041. 0**	1	1	anello tenuta olio 80 x 100 x 10	.....
22	**2. 1411. 040. 1**	1	1	anello elastico 100 I UNI 3654	
23	**2. 1579. 102. 0**	2	2	distanziale 95 x 99,5 x 4,5	.....
24	**2. 1580. 314. 0**	1	1	anello rasamento 95 x 99,5 x 0,5	.....
25	**2. 1580. 313. 0**	3	3	anello rasamento 95 x 99,5 x 0,2	.....
26	**2. 1580. 315. 0**	2	2	anello rasamento 95 x 99,5 x 0,05	
27	**2. 2560. 007. 0**	2	2	cuscinetto a rulli 45 x 100 x 27,25 - ISO 45 KD 03	.....
28	**2. 1580. 315. 0**	2	2	anello rasamento 95 x 99,5 x 0,05	.....
29	**2. 1580. 313. 0**	3	3	anello rasamento 95 x 99,5 x 0,2	.....
30	**2. 1580. 314. 0**	1	1	anello rasamento 95 x 99,5 x 0,5	.....
31	**2. 1579. 102. 0**	2	2	distanziale 95 x 99,5 x 4,5	.....
32	**2. 1411. 040. 1**	1	1	anello elastico 100 I UNI 3654	.....
33	**146. 3251. 0**	1	1	distanziale	.....
34	**2. 1580. 108. 0**	2	2	anello rasamento 45.5 x 55 x 0,2	.....
35	**2. 1580. 107. 0**	6	6	anello rasamento 45,5 x 55 x 0,2	.....
36	**2. 1580. 112. 0**	4	4	anello rasamento 45,5 x 55 x 0,05	.....
37	**2. 1579. 101. 0**	1	1	distanziale 45.5 x 55 x 11	.....
38	**146. 3014. 6**	1	1	ingranaggio conduttore 1° riduttore: Z = 26: fino al n. 570	.....
	146. 3420. 0/10	1	1	ingranaggio conduttore 1° riduttore: Z = 26: dal n. 571 fino al n. 3735. Dal n. 3698 fino al n. 3735 vedere alla fine del Sgr. l'elenco B delle trattrici che non montano l'ingranaggio 146. 3420. 0/10 ma l'ingranag-	

Sgr. 32

ALBERO PRINCIPALE, RIDUTTORE ED ALBERO RM Sgr. 34

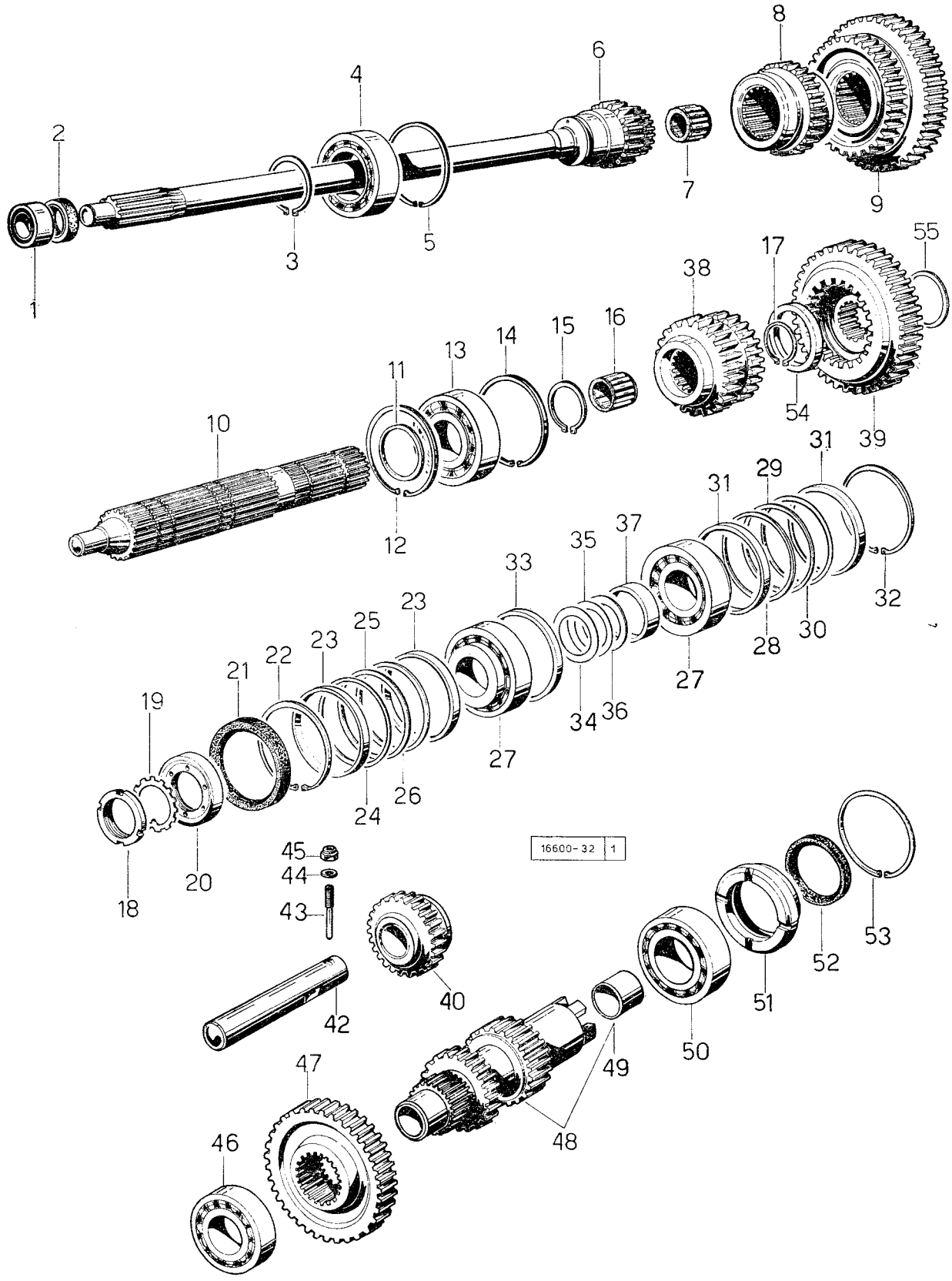

ALBERO PRINCIPALE, RIDUTTORE ED ALBERO RM Sgr. 34

Sgr. 32

fig.	N. di ordinazione	quantità 2 RM	quantità 4 RM	denominazione	note
	146. 3420. 0/20	1	1	ingranaggio conduttore 1° riduttore Z = 26 - Z = 20 dal n. 3736. Dal n. 3698 fino al n. 3735 vedere alla fine del Sgr. l'elenco B delle trattrici che montano l'ingranaggio 146. 3420. 0/20 ☆	.....
39	**003. 9602. 0**	1	1	ingranaggio condotto 2° riduttore: Z = 39 - Z = 26: fino al n. 2579. Dal n. 2580 fino al n. 3211, vedere a fondo pagina l'elenco A delle trattici che montano l'ingranaggio 003.9602.0/10 ☆	.....
	003. 9602. 0/10	1	1	ingranaggio condotto 2° riduttore Z = 39 - Z = 26: dal n. 3212 fino al n. 3697. Dal n. 3212 fino al n. 3697 vedere a fondo pagina l'elenco B delle trattrici che montano l'ingranaggio 146.3423.0/20 ☆	.....
	146. 3423. 0/20	1	1	ingranaggio condotto 2° riduttore Z = 39 - Z = 26: dal n. 3698 fino aln. 13152 ☆	.....
	146. 3423. 0/30	1	1	ingranaggio condotto 2° riduttore Z = 39: dal n. 13153 nella sua sostituzione ordinare anche l'anello di spallamento 2.1599.207.0 ☆	.....
40	**146. 3431. 3**	1	1	ingranaggio intermedio R.M.: Z = 20: fino al n. 4453	.....
	146. 3431. 6	1	1	ingranaggio intermedio R.M.: Z = 26: dal n. 4454 fino al n. 27749	.....
	146. 3431. 3/30	1	1	ingranaggio intermedio R.M.: Z = 26, dal n. 27750	.....
42	**146. 3433. 0/10**	1	1	perno: fino al n. 4453	.....
	146. 3433. 0/20	1	1	perno: dal n. 4454	.....
43	**2. 0599. 015. 1/10**	1	1	vite speciale M 12 p. 1,5 x 64: fino al n. 4453	.....
	2. 0599. 015. 1/20	1	1	vite speciale M 12 p. 1,5 x 54: dal n. 4454	.....
44	**2. 1560. 008. 0**	1	1	guarnizione 12,2 x 18	.....
45	**2. 1031. 004. 1**	1	1	dado M 12 p. 1,5 UNI 2732	.....
46	**2. 2040. 013. 0**	1	1	cuscinetto a sfere 45 x 85 x 19 - ISO 45 BC 02	.....
47	**146. 3421. 0**	1	1	ingranaggio condotto 1° riduttore: Z = 32	.....
48	**146. 3410. 3**	1	1	albero riduttore: Z = 19 - composto con fig. 49	.....
49	**2. 1559. 016. 0**	1	1	• boccola 20 x 32,1 x 36	.....
50	**2. 2040. 014. 0**	1	1	cuscinetto a sfere 50 x 90 x 20 - ISO 50 BC 02	.....
51	**146. 3450. 0**	1	1	bussola	.....
52	**2. 1510. 326. 0**	1	1	anello tenuta olio 50 x 70 x 10	.....
53	**2. 1411. 036. 1**	1	1	anello elastico 90 I UNI 3654	.....
54	**2. 1599. 207. 0**	1	1	spallamento 42 x 55 x 3	.....
55	**2. 1580. 128. 0**	1	1	rasamento 42,5 x 55 x 0.5	.....

A - n. 2847 - 2873 - 2878 - 2893 - 2928 - 2936 - 2938 - 2943 - 2946 - 2964 - 2965 - 2966 - 2967 - 2969 - 2972 - 2973 - 2976 - 2978 - 2980 - 2982 - 2984 - 2985 - 2986 - 2987 - 2994 - 2995 - 2996 - 2997 - 2998 - 2999 - 3000 - dal n. 3002 fino al n. 3058, dal n. 3061 fi- al n. 3131 - dal n. 3133 fino al n. 3160, da n. 3162 fino al n. 3169 e n. 3171 - 3173 - 3174 - 3175 - 3177 - 3179 - 3181 - 3183 - 3184 - 3186 - 3188 - 3189 - 3190 - 3193 - 3194 - 3195 - 3196 - 3197 - 3199 - 3200 - 3208 - 3210 - 3211

B - n. 3702 - 3707 - 3710 - 3717 - 3718 - 3719 - 3722 - 3723 - 3725 - 3726 -3727 - 3729 - 3731 - 3732 - 3733 - 3734

Sgr. 33

ALBERO SECONDARIO, PRESA DI POTENZA POSTERIORE Sgr. 36

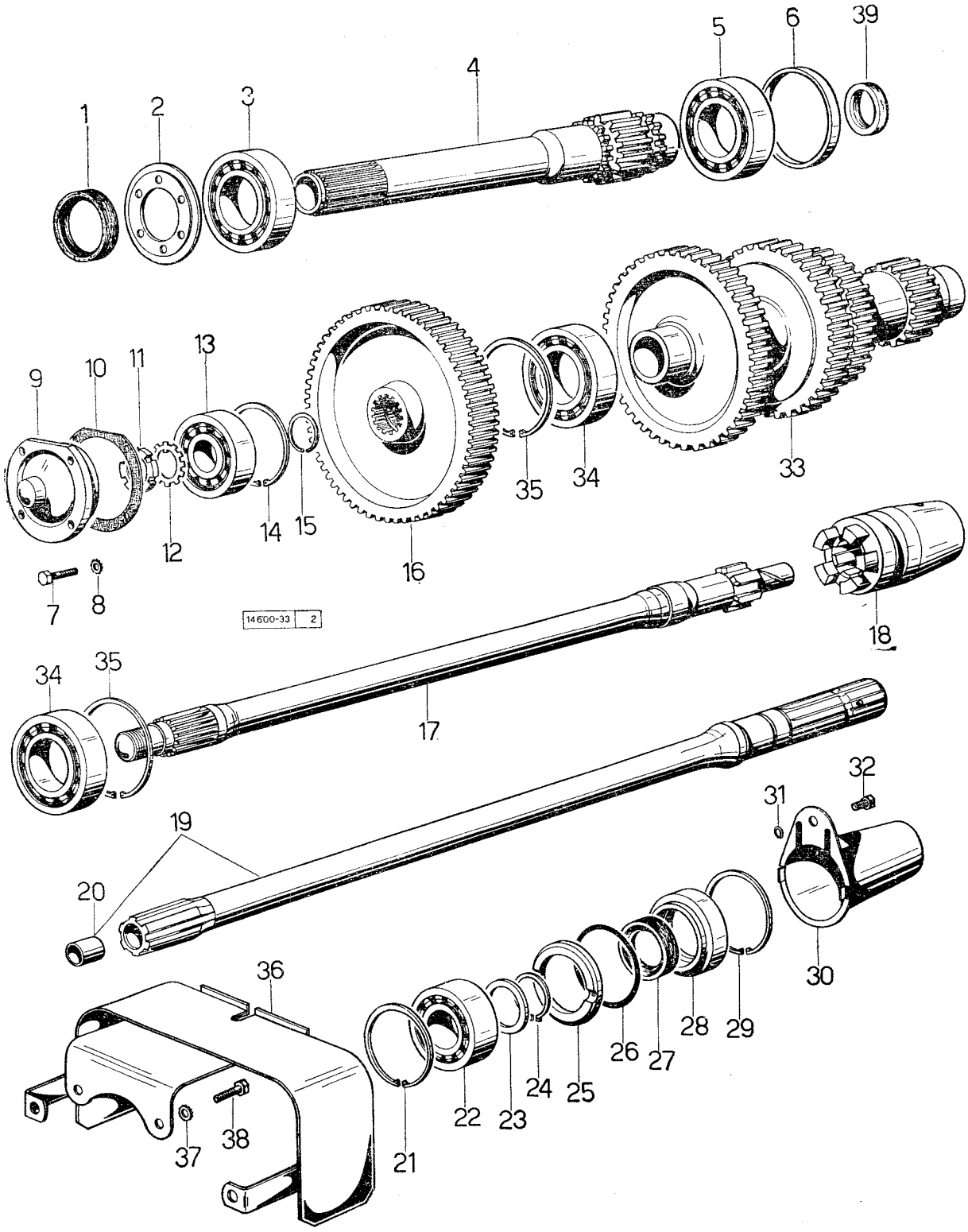

ALBERO, SECONDARIO, PRESA DI POTENZA POSTERIORE Sgr. 36

Sgr. 33

fig.	N. di ordinazione	quantità 2 RM	4 RM	denominazione	note
1	**2. 1529. 031. 0**	1	1	anello di tenuta 45 x 65 x 10	
2	**146. 3159. 0**	1	1	dischetto paraolio	
3	**2. 2999. 001. 0**	1	1	cuscinetto a sfere 45 x 100 x 17 speciale	
4	**146. 3610. 0/20**	1	1	albero frizione P.P.: Z=18: fino al n. 12065 ordinare anche l'anello di tenuta; 2.1529.031.0, 2.1529.033.0, e 2.1519.023.0	
5	**2. 2999. 001. 0**	1	1	cuscinetto a sfere 45 x 100 x 17 speciale	
6	**2. 1579. 003. 0**	1	1	distanziale 89,8 x 100 x 7	
7	**2. 0112. 207. 2**	4	4	vite M 8 p. 1,25 x 20 UNI 5739	
8	**2. 1470. 004. 2**	4	4	rondella dentellata 8 UNI 3704	
9	**146. 3630. 0**	1	1	coperchietto	
10	**146. 3650. 0**	1	1	guarnizione	
11	**2. 1211. 006. 1**	1	1	ghiera 25 p. 1,5	
12	**2. 1241. 006. 1**	1	1	rondella di sicurezza	
13	**2. 2080. 003. 0**	1	1	cuscinetto a sfere 25 x 80 x 21 - ISO 25 BC 04	
14	**2. 1411. 032. 1**	1	1	anello elastico 80 I UNI 3654	
15	**2. 1499. 004. 0**	1	1	anello elastico	
16	**146. 3621. 0**	1	1	ingranaggio condotto: Z = 66	
17	**146. 3611. 0/10**	1	1	albero condotto intermedio P.P.: Z = 17	
18	**146. 3622. 0**	1	1	manicotto scorrevole	
19	**146. 3612. 3**	1	1	albero uscita P.P. - composto con fig. 20	
20	**2. 1559. 002. 0**	1	1	• boccola 30 x 16,15 x 19	
21	**2. 1411. 029. 1**	1	1	anello elastico 72 I UNI 3654	
22	**2. 2320. 011. 0**	1	1	cuscinetto obliquo - 35 x 72 x 27 - ISO 35 BE 32	
23	**2. 1599. 001. 0**	1	1	anello di spallamento 35,5 x 44 x 3	
24	**2. 1419. 002. 1**	1	1	anello elastico 35 E speciale	
25	**2. 1579. 002. 0**	1	1	distanziale 60 x 72 x 5	
26	**2. 1530. 158. 0**	1	1	anello toroidale 65,09 x 3,53	
27	**2. 1529. 033. 0**	1	1	anello a doppia tenuta 35 x 55 x 10	
28	**135. 3651. 0**	1	1	bussola	
29	**2. 1411. 029. 1**	1	1	anello elastico 72 I UNI 3654	
30	**002. 7333. 0**	1	1	protezione	
31	**2. 1420. 002. 0**	1	1	anello elastico	
32	**2. 0219. 001. 1**	1	1	vite speciale M 8 x 13	
33	**146. 3310. 0**	1	1	albero secondario: Z = 50 - Z = 38 - Z = 27 - Z = 19	
34	**2. 2040. 013. 0**	2	2	cuscinetto a sfere 45 x 85 x 19 - ISO 45 BC 02	
35	**2. 1411. 034. 1**	2	2	anello elastico 85 I UNI 3654	
36	**135. 3654. 2/10**	1	1	protezione P.P. ped trattrici « export » D.	
37	**2. 1470. 008. 2**	2	2	rondella dentellata 14 UNI 3704	
38	**2. 0112. 509. 1**	2	2	protezione P.P. per trattrici «export» per Germania	
38	**2. 0112. 509. 1**	4	4	vite M 14 p. 2 x 25 UNI 5739	
39	**2. 1510. 011. 0**	1	1	anello di tenuta olio 26 x 35 x 7: fino al n. 12065	
	2. 1519. 023. 0	1	1	anello di tenuta olio 26 x 37 x 7: dal n. 12066	

Sgr. 35

DIFFERENZIALE
RIDUTTORI LATERALI E SEMIASSI Sgr. 47

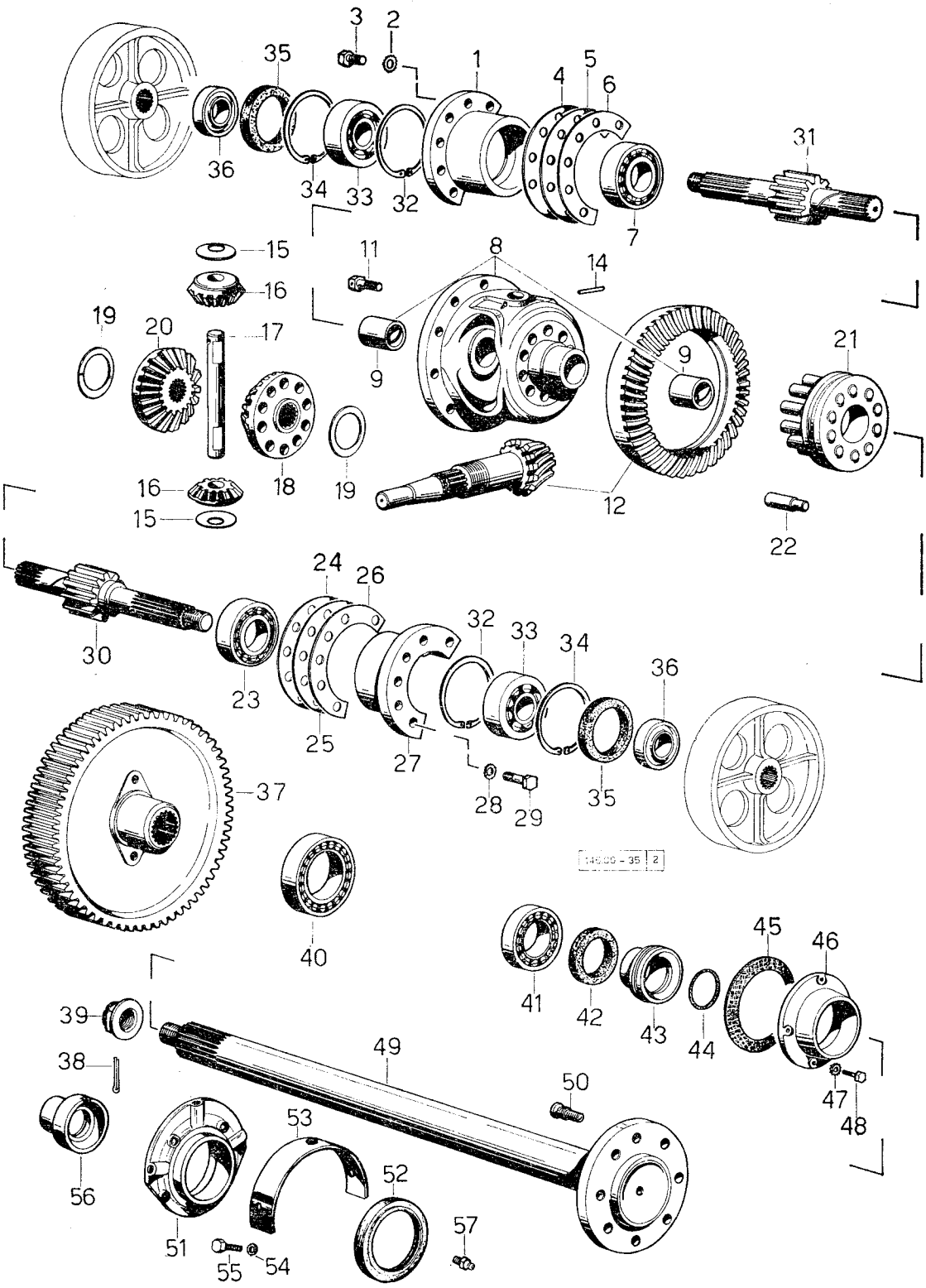

DIFFERENZIALE
RIDUTTORI LATERALI E SEMIASSI Sgr. 47

Sgr. 35

fig.	N. di ordinazione	quantità 2 RM	quantità 4 RM	denominazione	note
1	**146. 3512. 0**	1	1	flangia supporto differenziale: fino al n. 12152	.....
	146. 3512. 0/10	1	1	flangia supporto differenziale: dal n. 12153	.....
2	**2. 1470. 006. 2**	6	6	rondella dentellata 10 UNI 3704	.....
3	**2. 0112. 311. 2**	6	6	vite M 10 p. 1,5 x 30 UNI 5739	.....
4	**146. 3554. 0**	2	2	rasamento 131 x 180 x 0,05 mm.	.....
5	**146. 3553. 0**	2	2	rasamento 131 x 180 x 0,2 mm.	.....
6	**146. 3552. 0**	2	2	rasamento 131 x 180 x 0,5 mm.	.....
7	**2. 2520. 013. 0**	1	1	cuscinetto a rulli 60 x 110 x 35,75 - ISO 60 KB 02	.....
8	**146. 3510. 3**	1	1	scatola differenziale - composta con fig. 9: fino al n. 12152	.....
	146. 3510. 3/20	1	1	scatola differenziale - composta con fig. 9: dal n. 12153	.....
9	**146. 3550. 0**	2	2	• boccola	.....
11	**2. 0139. 003. 1**	10	10	vite speciale M 10 p. 1 x 20: autobloccante per tipo Vigneto e Frutteto	.....
	2. 0139. 002. 1	10	10	vite speciale M 10 p. 1,25 x 20 autobloccante, per tipo normale	.....
12	**146. 3520. 3**	1	1	pignone con corona conica: fino al n. 1281 ☆	.....
	003. 9601. 3	1	1	pignone con corona conica: dal n. 1282 fino al n. 2579 ☆	.....
	146. 3520. 3/20	1	1	pignone con corona conica: dal n. 2580 fino al n. 12282 Dal n. 2580 fino al n. 3211, vedere alla fine del Sgr. l'elenco delle trattrici con montato il pignone con corona conica 003.9601.3.	.....
				Le trattrici con n. di matricola non compreso nell'elenco indicato, montano il pignone con corona conica 146.3520.3/20 ☆	.....
	146. 3520. 3/30	1	1	pignone con corona conica: dal n. 12283	.....
14	**2. 1631. 515. 0**	1	1	spina elastica a spirale 6 x 32: fino al n. 12152	.....
	2. 1631. 516. 0	1	1	spina elastica a spirale 6 x 36: dal n. 12153	.....
15	**146. 3556. 0**	2	2	anello spallamento satelliti: fino al n. 12152	.....
	146. 3556. 0/10	2	2	anello spallamento satelliti: dal n. 12153	.....
16	**146. 3524. 0**	2	2	satellite: Z = 10: fino al n. 12152	.....
	146. 3524. 0/10	2	2	satellite: Z = 10: dal n. 12153	.....
17	**146. 3525. 0**	1	1	perno porta satellite: fino al n. 12152	.....
	146. 3525. 0/10	1	1	perno porta satellite: dal n. 12153	.....
18	**146. 3523. 0**	1	1	planetario con bloccaggio: Z = 18: fino al n. 12152	.....
	146. 3523. 0/10	1	1	planetario con bloccaggio: Z = 18: dal n. 12153	.....
19	**146. 3555. 0**	2	2	anello spalamento planetario	.....
20	**146. 3522. 0**	1	1	planetario: Z = 18: fino al n. 12152	.....
	146. 3522. 0/10	1	1	planetario: Z = 18: dal n. 12153	.....
21	**146. 3527. 3**	1	1	manicotto - composto da fig. 22: fino al n. 12152	.....
	146. 3527. 3/10	1	1	manicotto - composto da fig. 22: dal n. 12153	.....
22	**146. 3551. 0**	10	10	• spina: fino al n. 12152	.....
	146. 3551. 0/10	10	10	• spina: dal n. 12153	.....
23	**2. 2520. 015. 0**	1	1	cuscinetto a rulli 70 x 125 x 26,25 - ISO 60 KB 02	.....
24	**146. 3552. 0**	2	2	rasamento 131 x 180 x 0,5 mm.	.....
25	**146. 3553. 0**	2	2	rasamento 131 x 180 x 0,2 mm.	.....
26	**146. 3554. 0**	2	2	rasamento 131 x 180 x 0,05 mm.	.....

Sgr. 35

DIFFERENZIALE
RIDUTTORI LATERALI E SEMIASSI Sgr. 47

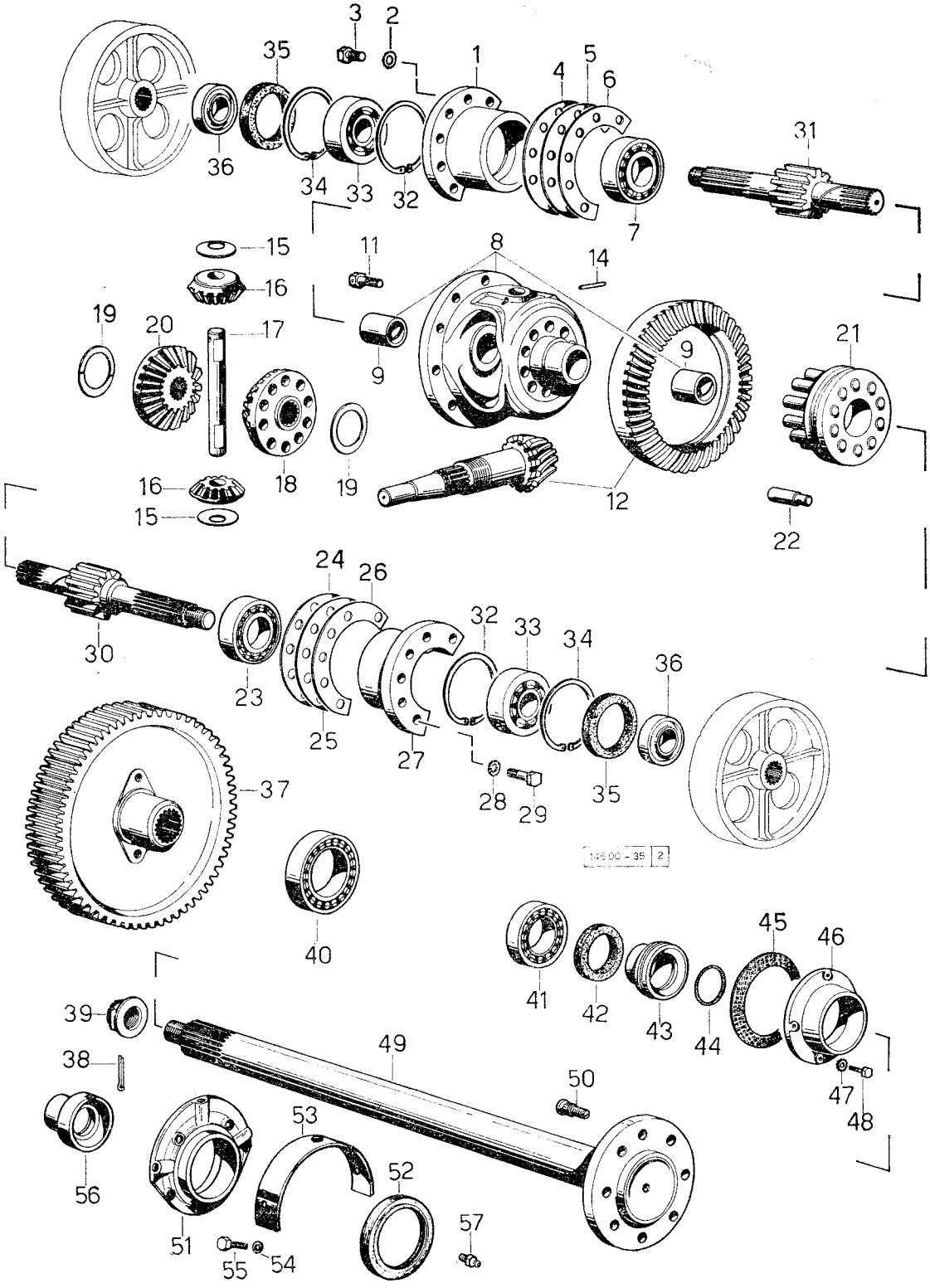

DIFFERENZIALE
RIDUTTORI LATERALI E SEMIASSI Sgr. 47

fig.	N. di ordinazione	quantità 2 RM	quantità 4 RM	denominazione	note
27	**146. 3512. 0**	1	1	flangia supporto differenziale: fino al n. 12152	.....
	146. 3512. 0/10	1	1	flangia supporto differenziale: dal n. 12153	.....
28	**2. 1470. 006. 2**	6	6	rondella dentellata 10 UNI 3704	.....
29	**2. 0112. 311. 2**	6	6	vite M 10 p. 1,5 x 30 UNI 5739	.....
30	**146. 4731. 0**	1	1	albero sinistro per riduttore: Z = 12	.....
31	**146. 4730. 0**	1	1	albero destro per riduttore: Z = 12	.....
32	**2. 1411. 042. 1**	2	2	anello elastico 110 I UNI 3654	.....
33	**2. 2080. 006. 0**	2	2	cuscinetto a sfere 40 x 110 x 27 - ISO 40 BC 04	.....
34	**2. 1411. 042. 1**	2	2	anello elastico 110 I UNI 3654	.....
35	**2. 1520. 043. 0**	2	2	anello di tenuta olio 85 x 110 x 12	.....
36	**146. 4753. 0**	2	2	anello distanziale	.....
37	**146. 4733. 0**	2	2	ingranaggio condotto riduttore: Z = 61	.....
38	**2. 1690. 619. 0**	2	2	copiglia A 6 x 65 UNI 1336	.....
39	**2. 1029. 007. 1**	2	2	dado speciale M 30 p. 1,5	.....
40	**2. 2520. 015. 0**	2	2	cuscinetto a rulli 70 x 125 x 26,25 - ISO 70 KB 02	.....
41	**2. 2540. 007. 0**	2	2	cuscinetto a rulli 55 x 100 x 26,75 - ISO 55 KB 22	.....
42	**2. 1529. 004. 0**	2	2	anello di tenuta olio 70 x 90 x 12 - speciale	.....
43	**146. 4736. 0**	2	2	distanziale tenuta olio	.....
44	**2. 1530. 141. 0**	2	2	anello toroidale 57,15 x 3,53	.....
45	**146. 4754. 0**	2	2	guarnizione 101 x 146 x 0,5	.....
46	**146. 4738. 0**	2	2	flangia	.....
47	**2. 1470. 004. 1**	8	8	rondella dentellata 8 UNI 3704	.....
48	**2. 0112. 207. 2**	8	8	vite M 8 p. 1,25 x 20 UNI 5739	.....
49	**146. 4734. 0**	2	2	semiasse: normale: per tipo Risaia; fino al n. 12608	.....
	146. 4758. 0/10	2	2	semiasse: per tipo Risaia; dal n. 12609	.....
	149. 4734. 0	2	2	semiasse: per Frutteto	.....
	152. 4734. 0	2	—	semiasse: solo per Vigneto	.....
50	**146. 4737. 0**	16	16	colonnetta	Per tipo Risaia dal n. 12609
51	**146. 4757. 0**	2	2	flangia	
52	**2. 1519. 032. 0**	2	2	anello di tenuta 95 x 115 x 15	
53	**146. 4756. 0**	2	2	protezione	
54	**2. 1470. 004. 2**	6	6	rosetta dentellata 8 UNI 3704	
55	**2. 0122. 204. 2**	6	6	vite M 8 p. 1 x 14 UNI 5740	
56	**146. 4755. 0**	2	2	distanziale	
57	**2. 3820. 001. 2**	2	2	ingrassatore M 6 p. 1	

N. 2847 - 2873 - 2878 - 2893 - 2928 - 2936 - 2938 - 2943 - 2946 - 2964 - 2965 - 2966 - 2967 - 2969 - 2972 - 2973 - 2976 - 2978 - 2980 - 2982 - 2984 - 2985 - 2986 - 2987 - 2994 - 2995 - 2996 - 2997 - 2998 - 2999 - 3000 - dal n. 3002 fino al n. 3058: dal n. 3061 fino al n. 3131: daln. 3133 fino al n. 3160, dal n. 3162 fino al n. 3169.
3171 - 3173 - 3174 - 3175 - 3177 - 3179 - 3181 - 3183 - 3184 - 3186 - 3188 - 3189 - 3190 - 3193 - 3194 - 3195 - 3196 - 3197 - 3199 - 3200 - 3208 - 3210 - 3211.

Sgr. 37 - tav. 1

RIDUTTORE SUPPLEMENTARE

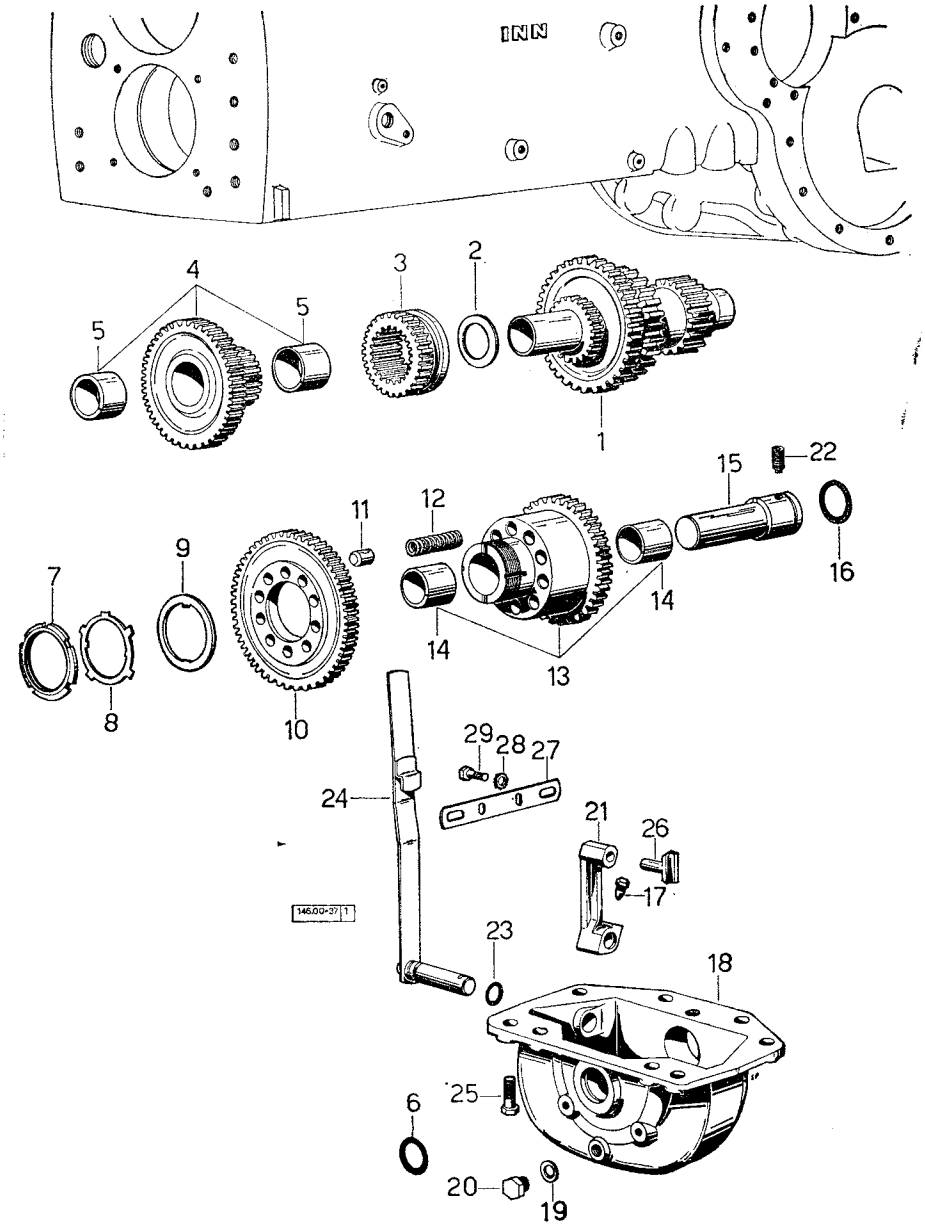

RIDUTTORE SUPPLEMENTARE

Sgr. 37 - tav. 1

fig.	N. di ordinazione	quantità 2 RM	quantità 4 RM	denominazione	note
1	**146. 3766. 0**	1	1	albero secondario: Z = 38 - Z = 27 - Z = 19 - in sostituzione dell'albero secondario Sgr. 33 - fig. 33 ☆	.....
2	**146. 3752. 0**	1	1	spallamento	.....
3	**146. 3751. 0**	1	1	ingranaggio scorrevole: Z = 28	.....
4	**146. 3750. 3**	1	1	ingranaggio per albero secondario: Z = 50 - composto con fig. 5	.....
5	**2. 1559. 067. 0**	2	2	• boccola 25 x 45 x 50	.....
	146. 3010. 6/10	1	1	riduttore supplementare composto da fig. 6 a fig. 26	.....
6	**2. 1530. 102. 0**	1	1	• anello toroidale 39,34 x 2,62	.....
7	**2. 1210. 016. 1**	1	1	• ghiera M 55 p. 1,5	.....
8	**2. 1240. 016. 0**	1	1	• rondella di sicurezza 56	.....
9	**146. 3753. 0**	1	1	• spallamento	.....
10	**146. 3715. 0**	1	1	• ingranaggio condotto: Z = 64	.....
11	**146. 3754. 0**	10	10	• nottolino	.....
12	**2. 4019. 085. 1/10**	10	10	• molla a compressione 10 x 39 x 2	.....
13	**146. 3717. 3**	1	1	• ingranaggio intermedio conduttore: Z = 30 - composto con fig. 14	.....
14	**2. 1552. 423. 0**	2	2	•• boccola 30 x 40 x 44	.....
15	**146. 3712. 0/10**	1	1	• albero intermedio	.....
16	**2. 1530. 125. 0**	1	1	• anello toroidale 50,47 x 2,62	.....
17	**2. 0399. 007. 1**	1	1	• vite speciale M 10 p. 1	.....
18	**146. 3710. 0**	1	1	• scatola	.....
19	**2. 1560. 054. 0**	1	1	• guarnizione 21 x 26	.....
20	**2. 3199. 001. 0**	1	1	• tappo 1/2" gas	.....
21	**146. 3723. 0**	1	1	• leva d'innesto	.....
22	**2. 0522. 212. 1**	1	1	• vite M 8 x 30 UNI 5925	.....
23	**2. 1530. 035. 0**	1	1	• anello toroidale 14 x 1,78	.....
24	**146. 3725. 3/10**	1	1	• leva di comando	.....
25	**2. 0112. 319. 1**	1	1	vite M 10 p. 1,5 x 50 UNI 5737	.....
26	**146. 3755. 0**	1	1	pattino	.....
27	**146. 3757. 0**	1	1	settore di posizione leva	.....
28	**2. 1470. 004. 2**	2	2	rondella dentellata 8 UNI 3704	.....
29	**2. 0112. 205. 2**	2	2	vite M 8 p. 1,25 x 16 UNI 5739	.....

Sgr. 37 - tav. 2 RIDUTTORE SUPPLEMENTARE A 3 ALBERI

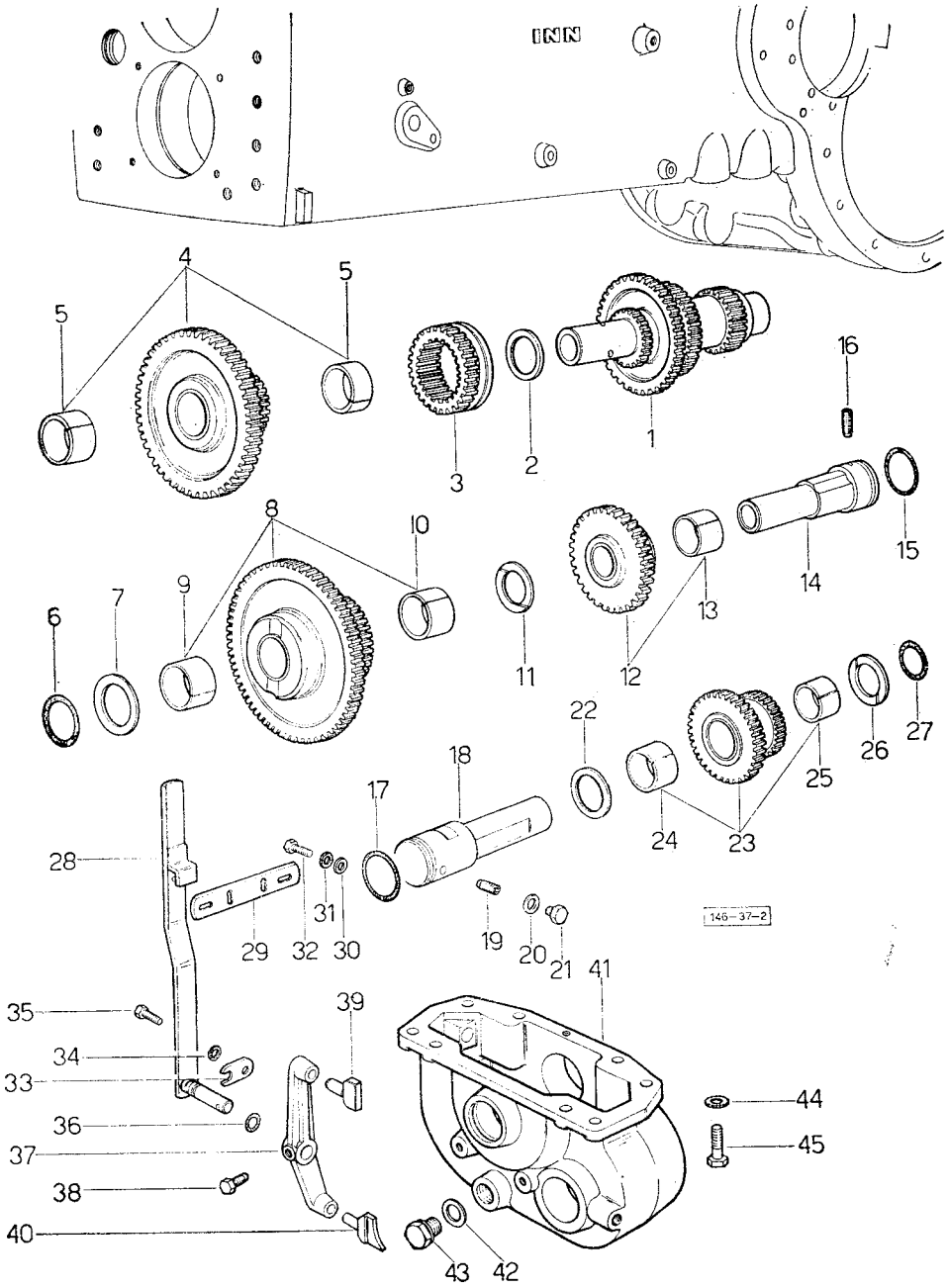

RIDUTTORE SUPPLEMENTARE A 3 ALBERI

Sgr. 37 - tav. 2

fig.	N. di ordinazione	quantità 2 RM	quantità 4 RM	denominazione	note
1	**146. 3766. 0**	1	1	albero secondario	.....
2	**146. 3752. 0**	1	1	spallamento	.....
3	**146. 3751. 0**	1	1	ingranaggio scorrevole: Z = 28	.....
4	**146. 3773. 3**	1	1	ingranaggio: Z = 50: composto	.....
5	**2. 1559. 067. 0**	2	2	• boccola 45 x 50 x 25	.....
6	**2. 1530. 102. 0**	1	1	anello di tenuta OR 39,34 x 2,62	.....
7	**146. 3762. 0**	1	1	spallamento	.....
8	**146. 3767. 3**	1	1	ingranaggio: Z = 64 - Z = 26: composto	.....
9	**2. 1552. 223. 0**	1	1	• boccola 40 x 44 x 20	.....
10	**2. 1552. 323. 0**	1	1	• boccola 40 x 44 x 25	.....
11	**146. 3762. 0**	1	1	spallamento	.....
12	**146. 3768. 3**	1	1	ingranaggio: Z = 30: composto	.....
13	**2. 1552. 427. 0**	1	1	• boccola 30 x 46 x 51	.....
14	**146. 3765. 0**	1	1	albero intermedio	.....
15	**2. 1530. 129. 0**	1	1	anello di tenuta OR 52,07 x 2,62	.....
16	**2. 0522. 212. 1**	1	1	vite M 8 p. 1,25 x 30 x UNI 5925	.....
17	**2. 1530. 110. 0**	1	1	anello di tenuta OR 42,86 x 3,53	.....
18	**146. 3759. 0/10**	1	1	albero	.....
19	**2. 0522. 314. 1**	1	1	vite M 10 p. 1,5 x 35 UNI 5925	.....
20	**2. 1560. 206. 0**	1	1	guarnizione 10,2 x 16	.....
21	**2. 3119. 012. 1**	1	1	tappo M 10 p. 1,5 x 8	.....
22	**146. 3762. 0**	1	1	spallamento	.....
23	**146. 3761. 3**	1	1	ingranaggio: Z = 31 - Z = 19: composto	.....
24	**2. 1552. 123. 0**	1	1	• boccola 40 x 44 x 15	.....
25	**2. 1552. 223. 0**	1	1	• boccola 40 x 44 x 20	.....
26	**146. 3762. 0**	1	1	spallamento	.....
27	**2. 1530. 102. 0**	1	1	anello di tenuta OR 39,34 x 2,62	.....
28	**146. 3770. 3/10**	1	1	leva esterna	.....
29	**146. 3772. 0**	1	1	settore di posizione leva	.....
30	**2. 1310. 004. 2**	2	2	rosetta piana 8,4 UNI 6592	.....
31	**2. 1470. 004. 2**	2	2	rosetta dentellata 8 UNI 3704	.....
32	**2. 0112. 207. 2**	2	2	vite M 8 p. 1,25 x 20 UNI 5739	.....
33	**001. 5860. 0**	1	1	piastrina	.....
34	**2. 1470. 004. 2**	1	1	rosetta dentellata 8 UNI 3704	.....
35	**2. 0112. 204. 2**	1	1	vite M 8 p. 1,25 x 14 UNI 5739	.....
36	**2. 1530. 034. 0**	1	1	anello di tenuta OR 13,95 x 2,62	.....
37	**146. 3769. 0/10**	1	1	leva interna	.....
38	**2. 0399. 007. 1**	1	1	vite	.....
39	**146. 3760. 0**	1	1	pattino	.....
40	**146. 3771. 0/10**	1	1	pattino	.....
41	**146. 3764. 0**	1	1	scatola	.....
42	**2. 1560. 054. 0**	1	1	guarnizione 21 x 26	.....
43	**2. 3199. 001. 0**	1	1	tappo 1/2" gas	.....
44	**2. 1470. 006. 2**	1	1	rosetta dentellata 10 UNI 3704	.....
45	**2. 0112. 319. 1**	1	1	vite M 10 p. 1,5 x 50 UNI 5737	.....

Sgr. 38

4RM - PRESA DI POTENZA

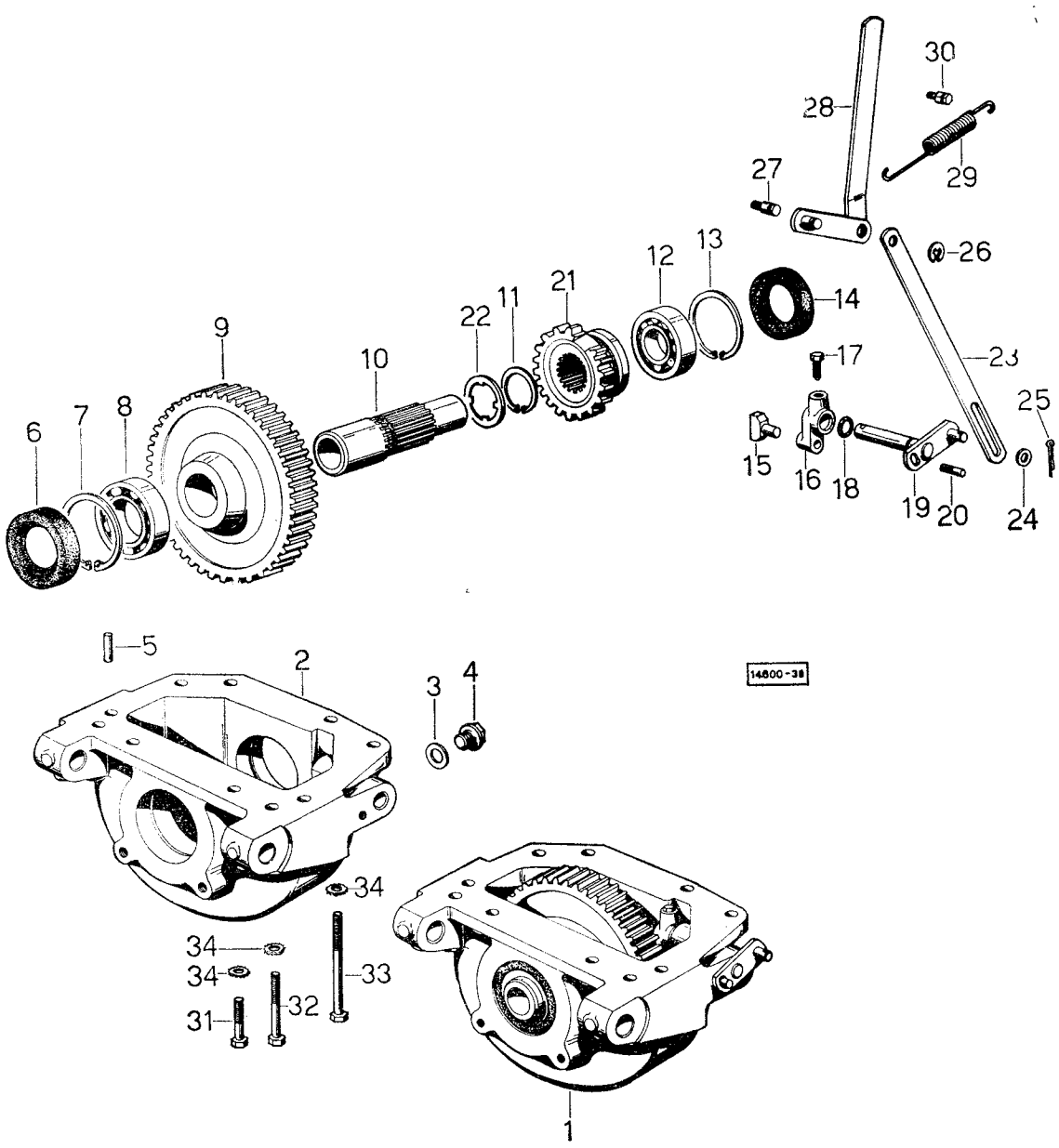

4RM - PRESA DI POTENZA

fig.	N. di ordinazione	quantità 2 RM	quantità 4 RM	denominazione	note
1	**146. 3810. 4/10**	—	1	scatola P.P. trazione anteriore - composta da fig. 2 a fig. 22; fino al n. 1224 ordinare contemporaneamente il tirante 146.3841.0/10 ☆	.....
2	**146. 3810. 0**	—	1	• scatola P.P.	.....
3	**2. 1560. 054. 0**	—	1	• guarnizione 21 x 26	.....
4	**2. 3199. 001. 0**	—	1	• tappo 1/2" gas	.....
5	**2. 1652. 809. 0**	—	2	• spina di riferimento 10 h. 6 x 20 UNI 1707	.....
6	**2. 1520. 420. 0**	—	1	• anello tenuta olio 40 x 80 x 12	.....
7	**2. 1411. 032. 1**	—	1	• anello elastico 80 UNI 3654	.....
8	**2. 2040. 012. 0**	—	1	• cuscinetto a sfere 40 x 80 x 18 - ISO 40 BC 02	.....
9	**146. 3820. 6**	—	1	ingranaggio P.P. del cambio: Z = 45: fino al n. 1224	.....
	146. 3820. 0/10	—	1	• ingranaggio P.P. del cambio: Z = 45: dal n. 1225	.....
10	**146. 3820. 6**	—	1	albero uscita P.P. fino al n. 1224	.....
	146. 3822. 0/10	—	1	• albero uscita P.P. dal n. 1225	.....
11	**2. 1410. 016. 1**	—	1	• anello elastico 40 UNI 3653	.....
12	**2. 2040. 011. 0**	—	1	• cuscinetto a sfere 35 x 72 x 17 - ISO 35 BC 02	.....
13	**2. 1411. 029. 1**	—	1	• anello elastico 72 UNI 3654	.....
14	**2. 1520. 317. 0**	—	1	• anello tenuta olio 35 x 72 x 12	.....
15	**001. 5945. 0**	—	1	• pattino	.....
16	**146. 3844. 0**	—	1	levetta porta pattino: fino al n. 1220	.....
	146. 3844. 0/10	—	1	• levetta porta pattino: dal n. 1221	.....
17	**2. 0399. 002. 1**	—	1	• vite bloccaggio M 10 p. 1 x 24	.....
18	**2. 1530. 033. 0**	—	1	• anello toroidale 13,10 x 2,62	.....
19	**146. 3842. 3**	—	1	alberino: fino al n. 1224	.....
	146. 3842. 3/10	—	1	• alberino: dal n. 1225	.....
20	**2. 0439. 002. 1**	—	1	• prigioniero speciale M 8 x 20	.....
21	**146. 3821. 0**	—	1	• manicotto innesto: dal n. 1225	.....
22	**135. 3850. 0**	—	1	• rondella speciale	.....
23	**146. 3841. 0**	—	1	tirante di collegamento: fino al n. 1224	.....
	146. 3841. 0/10	—	1	tirante di collegamento: dal n. 1225	.....
24	**2. 1310. 006. 2**	—	1	rondella piana 10,5 UNI 1734	.....
25	**2. 1690. 307. 2**	—	1	copiglia A 3 x 18 UNI 1336	.....
26	**2. 1430. 013. 0**	—	1	anello 15 DIN 6799	.....
27	**001. 6308. 0**	—	1	perno	.....
28	**135. 3840. 3**	—	1	leva con perno	.....
29	**2. 4099. 001. 1**	—	1	molla a trazione 20 x 141 x 3,5	.....
30	**001. 6404. 0**	—	1	perno per attacco molla	.....
31	**2. 0112. 311. 2**	—	5	vite M 10 p. 1,5 x 30 UNI 5739	.....
32	**2. 0112. 325. 2**	—	2	vite M 10 p. 1,5 x 80 UNI 5737	.....
33	**2. 0112. 333. 2**	—	1	vite M 10 p. 1,5 x 120 UNI 5737	.....
34	**2. 1470. 006. 2**	—	8	rondella dentellata 10 UNI 3704	.....

Sgr. 42 - tav. 1

ASSALE ALLARGABILE

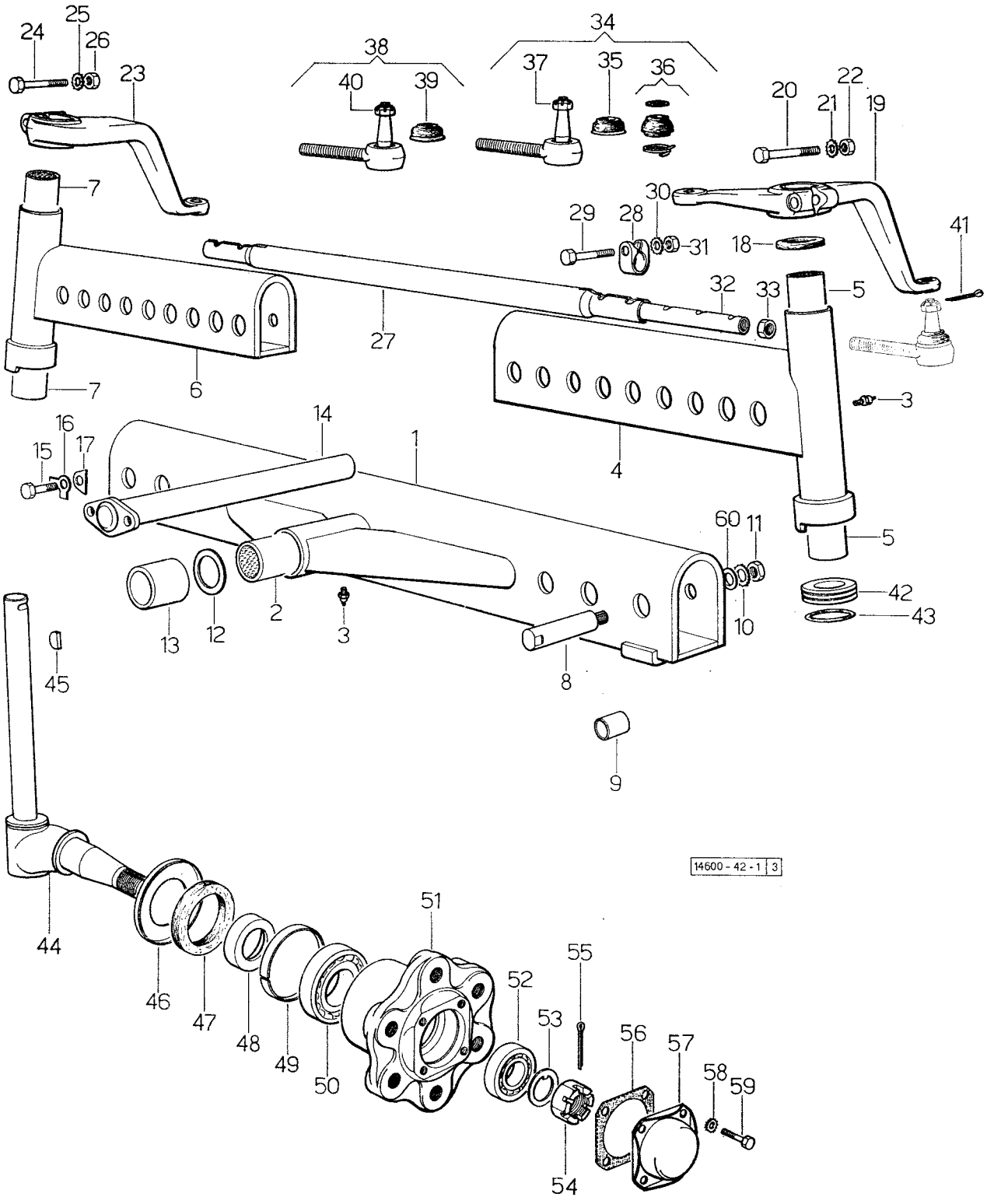

ASSALE ALLARGABILE

Attenzione - Per le trattrici del **Mercato Italiano** non considerare la variazione di matricola fino al n. 29107 e dal n. 29108 ma rispettivamente fino al n. 30669 e dal n. 30670

fig.	N. di ordinazione	quantità 2 RM	quantità 4 RM	denominazione	note
1	**146. 4269. 3**	1	—	assale centrale c.: fino al n. 29107	.....
	146. 4275. 3	1	—	assale centrale c. dal n. 29108	.....
2	**2. 1559. 078. 0**	2	—	• boccola 35 x 41 x 60	.....
3	**2. 3820. 005. 2**	3	—	ingrassatore diritto 10 p. 1	.....
4	**146. 4273. 3**	1	—	assale laterale sinistro c.: fino al n. 29107	.....
	146. 4281. 3	1	—	assale laterale sinistro c.: dal n. 29108	.....
5	**2. 1559. 078. 0**	2	—	• boccola 35 x 41 x 60: fino al n. 29107	.....
	2. 1559. 077. 0	2	—	• boccola 40 x 46 x 60: dal n. 29108	.....
6	**146. 4272. 3**	1	—	assale laterale destro: fino al n. 29107	.....
	146. 4280. 3	1	—	assale laterale destro c.: dal n. 29108	.....
7	**2. 1559. 078. 0**	2	—	• boccola 35 x 41 x 60: fino al n. 29107	.....
	2. 1559. 078. 0	2	—	• boccola 40 x 46 x 60: dal n. 29108	.....
8	**2. 0122. 727. 1**	4	—	vite M 18 p. 1,5 x 90 UNI 5738: fino al n. 29107	.....
	146. 4282. 0	6	—	perno filettato	.....
9	**2. 1559. 031. 0/10**	4	—	boccola 18 x 28 x 16: fino al n. 29107	.....
10	**2. 1470. 010. 2**	6	—	rondella dentellata 18 UNI 3703	.....
11	**2. 1011. 410. 1**	6	—	dado M 18 p. 1,5 UNI 5588	.....
12	**2. 1599. 062. 0**	2	—	anello di spallamento 36 x 54 x 4	.....
13	**2. 1579. 050. 0**	1	—	distanziale 35 x 55 x 36,5	.....
14	**144. 4213. 3**	1	—	perno assale	.....
15	**2. 0112. 411. 1**	2	—	vite M 12 p. 1,75 x 30 UNI 5739	.....
16	**2. 1340. 007. 0**	2	—	rondella di sicurezza 13 UNI 1747	.....
17	**144. 4259. 0**	8	—	spessore di rasamento	.....
18	**2. 1569. 024. 0**	2	—	guarnizione speciale: fino al n. 29107	.....
	2. 1569. 001. 0	2	—	guarnizione speciale: dal n. 29108	.....
19	**146. 4233. 0/10**	1	—	leva sinistra: fino al n. 29107	.....
	146. 4284. 0	1	—	leva sinistra: dal n. 29108	.....
20	**2. 0122. 372. 1**	1	—	vite M 10 p. 1,25 x 65 UNI 5738	.....
	2. 0122. 474. 1	1	—	vite M 12 p. 1,25 x 75 UNI 5738	.....
	2. 0122. 375. 1	1	—	vite M 10 p. 1,25 x 80 UNI 5738:in trattrici «export» per Germania	.....
21	**2. 1470. 006. 2**	1	—	rosetta dentellata 10 UNI 3703	.....
	2. 1470. 007. 2	1	—	rosetta dentellata 12 UNI 3703	.....
22	**2. 1011. 321. 2**	1	—	dado M 10 p. 1,25 UNI 5587: fino al n. 29107	.....
	2. 1011. 322. 1	1	—	dado M 12 p. 1,25 UNI 5587: dal n. 29108	.....
23	**146. 4232. 0/10**	1	—	leva destra: fino al n. 29107	.....
	146. 4283. 0	1	—	leva destra: dal n. 29108	.....
24	**2. 0122. 372. 1**	1	—	vite M 10 p. 1,25 x 65 UNI 5738	.....
	2. 0122. 474. 1	1	—	vite M 12 p. 1,25 x 75 UNI 5738	.....
	2. 0122. 375. 1	1	—	vite M 10 p. 1,25 x 80 UNI 5738: in trattrici «export» per Germania	.....
25	**2. 1470. 006. 2**	1	—	rosetta dentellata 10 UNI 3703	.....
	2. 1470. 007. 2	1	—	rosetta dentellata 12 UNI 3703	.....

Sgr. 42 - tav. 1

ASSALE ALLARGABILE

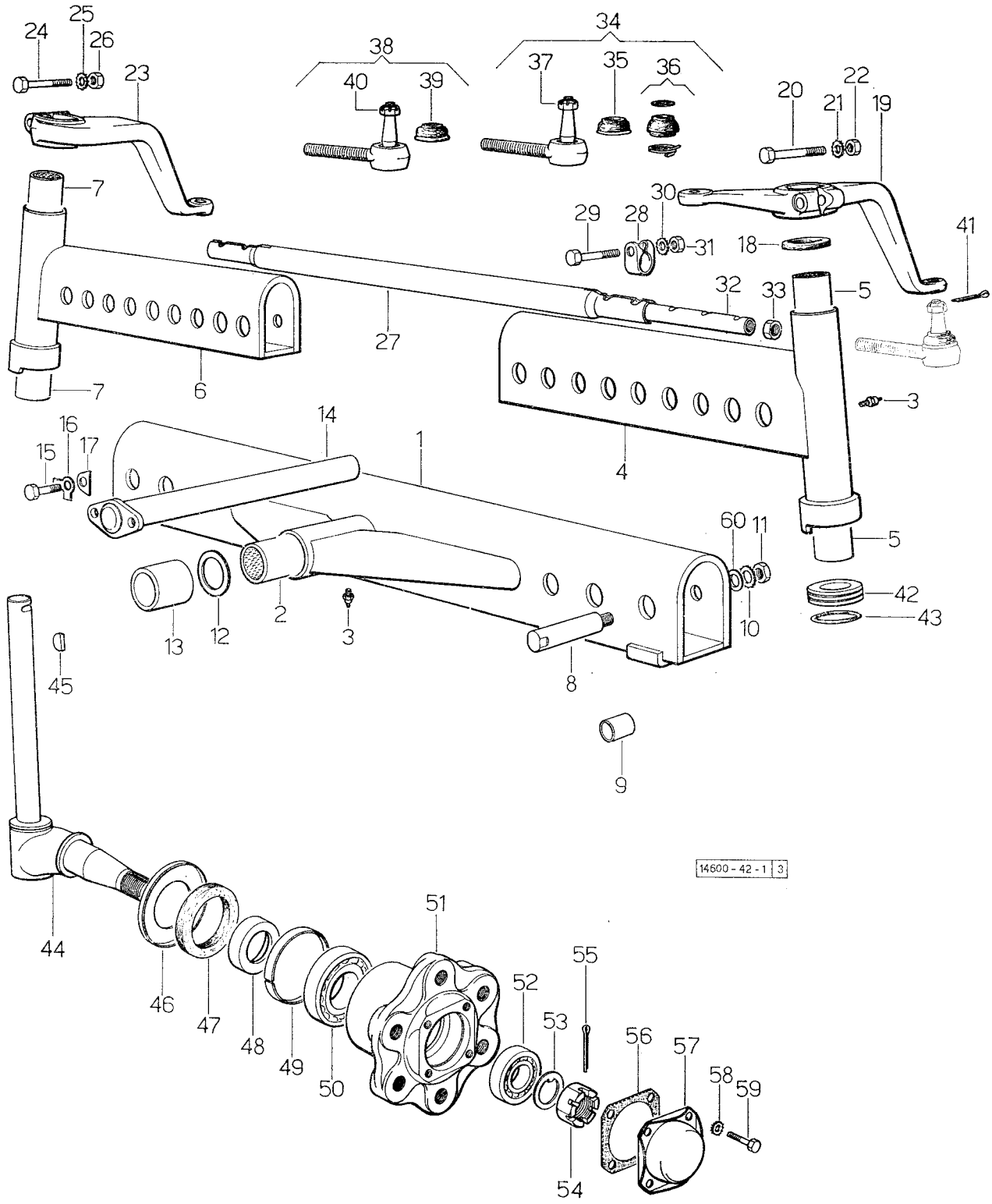

ASSALE ALLARGABILE

fig.	N. di ordinazione	quantità 2 RM	quantità 4 RM	denominazione	note
26	**2. 1011. 321. 2**	1	—	dado M 10 p. 1,25 UNI 5587: fino al n. 29107	.....
	2. 1011. 322. 1	1	—	dado M 12 p. 1,25 UNI 5587: dal n. 29108	.....
27	**146. 4235. 2**	1	—	tubo: fino al n. 29107	.....
	146. 4287. 0	1	—	tubo: dal n. 29108	.....
28	**001. 3861. 0**	4	—	morsetto: fino al n. 29107	.....
	137. 4238. 0	4	—	morsetto: dal n. 29108	.....
29	**2. 0122. 367. 2**	4	—	vite M 10 p. 1,25 x 45 UNI 5738	.....
	2. 0122. 369. 2	4	—	vite M 10 p. 1,25 x 50 UNI 5738	.....
30	**2. 1470. 006. 2**	4	—	rondella dentellata 10 UNI 3703	.....
31	**2. 1011. 321. 2**	4	—	dado M 10 p. 1,25 UNI 5587	.....
32	**146. 4234. 0**	2	—	tirante registro accoppiamento ruote: fino al n. 29107	.....
	136. 4234. 0	2	—	tirante registro accoppiamento ruote: dal n. 29108	.....
33	**2. 1011. 509. 1**	2	—	dado M 16 p. 1,5 UNI 5588: fino al n. 29107	.....
	2. 1011. 510. 1	2	—	dado M 1,8 p. 1,5	.....
34	**146. 4237. 4**	2	—	snodo a sfera c.: fino al n. 29107	.....
36	**146. 4237. 0/10**	2	—	• protezione in gomma	.....
37	**2. 1021. 305. 1**	2	—	• dado M 12 p. 1,5 UNI 5594: fino al n. 29107	.....
38	**135. 4237. 4**	2	—	snodo a sfera c.: dal n. 29108	.....
39	**135. 4237. 0/10**	2	—	• protezione in gomma: dal n. 29107	.....
40	**2. 1021. 306. 1**	2	—	• dado M 14 p. 1,5 UNI 5594: dal n. 29108	.....
41	**2. 1690. 310. 0**	2	—	copiglia A 3 x 25 UNI 1336	.....
42	**2. 2610. 009. 0**	2	—	suscinetto a sfere 40 x 60 x 13 - ISO 40 TA 11	.....
43	**2. 1530. 134.** 0	2	—	anello troidale 53, 98 x 3,54	.....
44	**146. 4221. 3**	1	—	albero ruota sinistro: fino al n. 29107	.....
	136. 4221. 3	1	—	albero ruota sinistro: dal n. 29108	.....
	146. 4261. 3	1	—	albero ruota sinistro: per trattrici con i parafanghi alle ruote anteriori: fino al n. 29107	.....
	136. 4261. 3	1	—	albero ruota sinistro: per trattrici con i parafanghi anteriori: dal n. 29108	.....
	146. 4220. 3	1	—	albero ruota destro: fino al n. 29107	.....
	136. 4220. 3	1	—	albero ruota destro: dal n. 29108	.....
	146. 4260. 3	1	—	albero ruota destro: per trattrici con i parafanghi alle ruote anteriori: fino al n. 29107	.....
	136. 4260. 3	1	—	albero ruota destro: per trattrici con i parafanghi anteriori: dal n. 29108	.....
45	**2. 1720. 016. 0**	2	—	linguetta 8 x 11 UNI 99: fino al n. 29107	.....
	2. 1720. 017. 0	2	—	linguetta 8 x 13 UNI 6606: dal n. 29108	.....
46	**146. 4256. 0**	2	—	protezione per anello di tenuta: fino al n. 29107	.....
47	**2. 1520. 130. 0**	2	—	anello di tenuta 58 x 80 x 10: fino al n. 2438	.....
	2. 1529. 007. 0	2	—	anello di tenuta 58 x 80 x 10/13: dal n. 2439 fino al n. 29107	.....
	2. 1529. 024. 0	2	—	anello di tenuta 65 x 90 x 13: dal n. 29107	.....
48	**146. 4257. 0**	2	—	distanziale: fino al n. 29108	.....
	146. 4286. 0	2	—	distanziale: dal n. 29108	.....
49	**2. 1579. 089. 0**	2	—	distanziale 76 x 80 x 7: fino al n. 1572	.....
	2. 1579. 117. 0	2	—	distanziale 76 x 80 x 6: dal n. 1573 fino al n. 29107	.....
	001. 4018. 0	2	—	distanziale: dal n. 29108	.....
50	**2. 2530. 009. 0**	2	—	cuscinetto a rulli conici 35 x 80 x 22,75 - ISO 35 KB 03: fino al n. 29107	.....
	2. 2530. 010. 0	2	—	cuscinetto ISO 40 KB 03: dal n. 29108	.....

Sgr. 42 - tav. 1

ASSALE ALLARGABILE

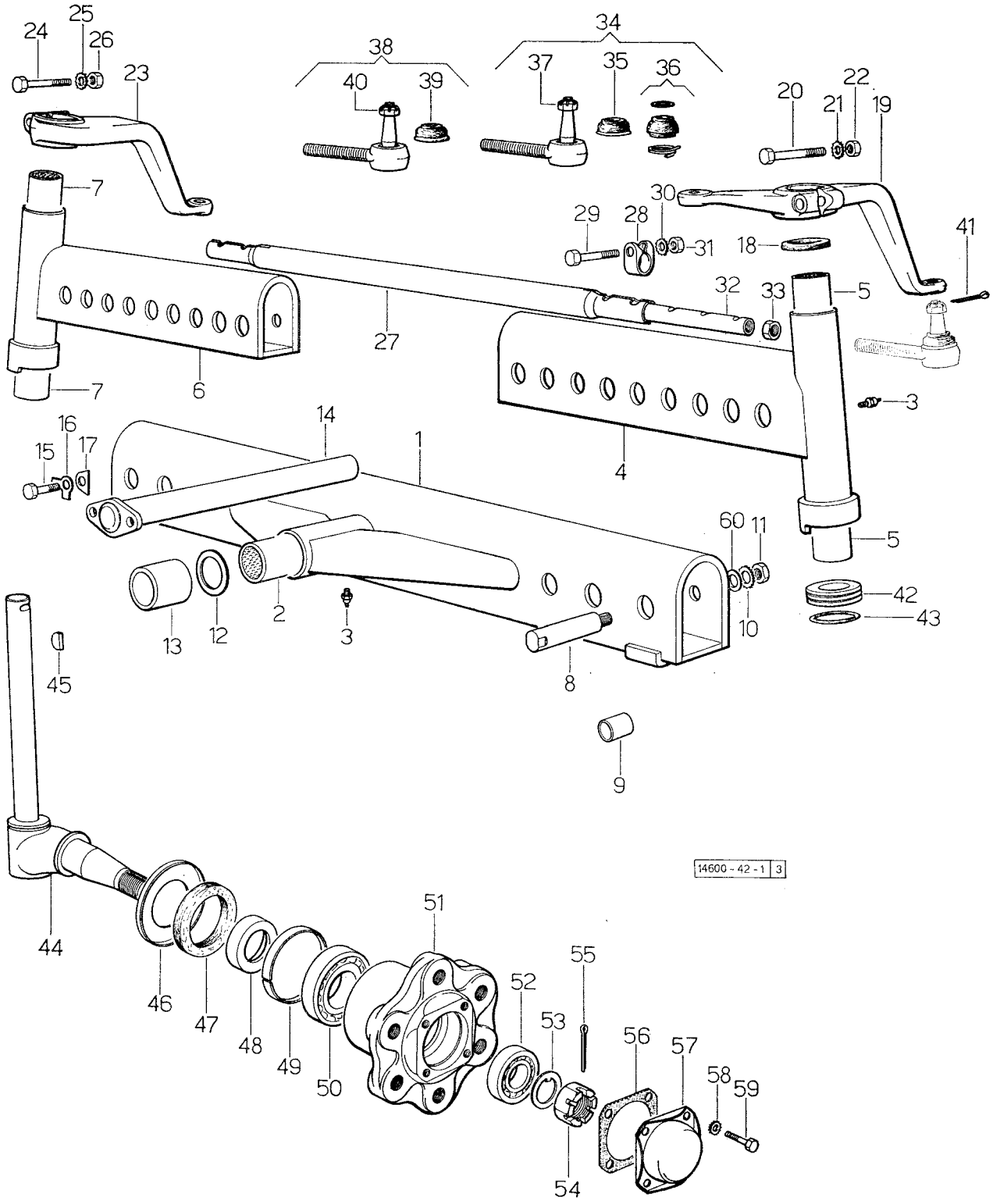

ASSALE ALLARGABILE

fig.	N. di ordinazione	quantità 2 RM	quantità 4 RM	denominazione	note
51	**146. 4224. 0**	2	—	mozzo ruota: fino al n. 29107	.....
	146. 4285. 0	2	—	mozzo ruota: dal n. 29108	.....
52	**2. 2560. 003. 0**	2	—	cuscinetto a rulli conici 30 x 72 x 20,75 - ISO 30 KD 03	.....
53	**2. 1249. 002. 0**	2	—	rondella speciale 30	.....
54	**2. 1029. 001. 1**	2	—	dado ad intagli speciale 30 MC basso	.....
55	**2. 1690. 516. 0**	2	—	copiglia A 5 x 50 UNI 1336	.....
56	**001. 2921. 0**	2	—	guarnizione	.....
57	**001. 2920. 0**	2	—	coperchio	.....
58	**2. 1470. 004. 2**	8	—	rondella dentellata 8 UNI 3704	.....
59	**2. 0112. 205. 2**	8	—	vite M 8 p. 1,25 x 16 UNI 5739	.....
60	**2. 1310. 011. 2**	6	—	rosetta piana 19 x 34 UNI 6592	.....

Sgr. 42 - tav. 2 ASSALE ALLARGABILE per tipo FRUTTETO

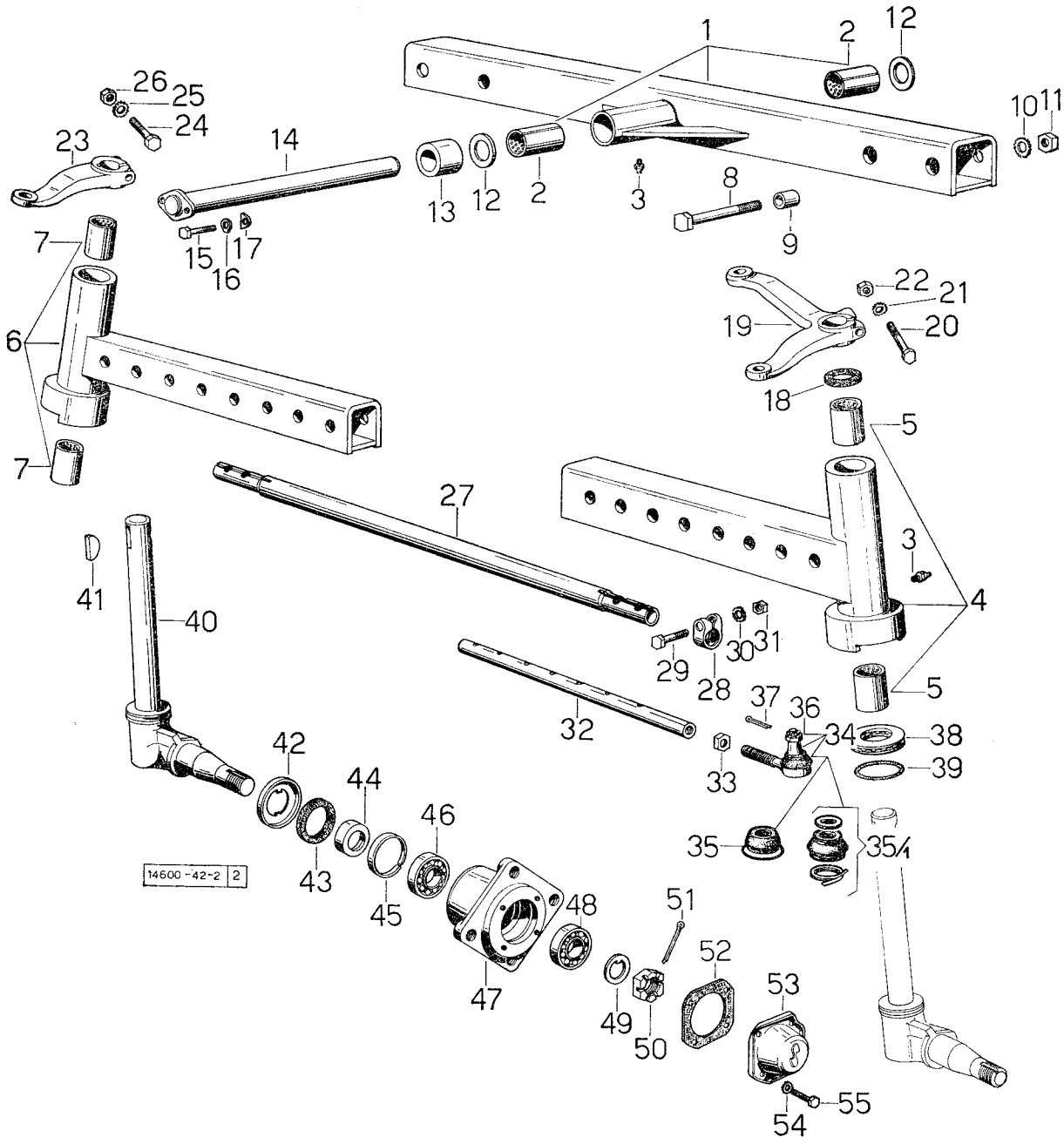

ASSALE ALLARGABILE per tipo FRUTTETO

Sgr. 42 - tav. 2

fig.	N. di ordinazione	quantità 2 RM	quantità 4 RM	denominazione	note
—	**149. 4010. 6**	1	—	assale allargabile - composto da fig. 1 a fig. 11	.....
1	**146. 4210. 3**	1	—	• assale centrale anteriore con boccola fig. 2	.....
2	**2. 1559. 078. 0**	2	—	•• boccola 35 x 41 x 60	.....
3	**2. 3820. 005. 2**	3	—	• ingrassatore diritto 10 p. 1	.....
4	**149. 4212. 3**	1	—	• assale laterale sinistro con boccola fig. 5	.....
5	**2. 1559. 078. 0**	2	—	• boccola 35 x 41 x 60	.....
6	**149. 4211. 3**	1	—	• assale laterale destro con boccola fig. 7	.....
7	**2. 1559. 078. 0**	2	—	•• boccola 35 x 41 x 60	.....
8	**2. 0122. 727. 1**	4	—	• vite M 18 p. 1,5 x 90 UNI 5738	.....
9	**2. 1559. 031. 0/10**	4	—	• boccola 18 x 28 x 16	.....
10	**2. 1470. 010. 2**	4	—	• rondella dentellata 18 UNI 3704	.....
11	**2. 1011. 410. 1**	4	—	• dado M 18 p. 1,5 UNI 5588	.....
12	**2. 1599. 062. 0**	2	—	anello spallamento 36 x 54 x 4	.....
13	**2. 1579. 050. 0**	1	—	distanziale 35 x 55 x 36,5	.....
14	**144. 4213. 3**	1	—	perno assale	.....
15	**2. 0112. 411. 1**	2	—	vite M 12 p. 1,75 x 30 UNI 5739	.....
16	**2. 1340. 007. 0**	2	—	rondella di sicurezza 13 UNI 1747	.....
17	**144. 4259. 0**	8	—	spessore di rasamento	.....
18	**2. 1569. 024. 0**	2	—	guarnizione speciale	.....
19	**149. 4233. 0/10**	1	—	leva perno ruota sinistra	.....
20	**2. 0122. 372. 1**	1	—	vite M 10 p. 1,25 x 65 UNI 5738	.....
21	**2. 1470. 006. 2**	1	—	rondella dentellata 10 UNI 3704	.....
22	**2. 1011. 321. 2**	1	—	dado M 10 p. 1,25 UNI 5587	.....
23	**149. 4232. 0/10**	1	—	leva perno ruota destra	.....
24	**2. 0122. 372. 1**	1	—	vite M 10 1,25 x 65 UNI 5738	.....
25	**2. 1470. 006. 2**	1	—	rondella dentellata 10 UNI 3704	.....
26	**2. 1011. 321. 2**	1	—	dado M 10 p. 1,25 UNI 5587	.....
27	**139. 4235. 0**	1	—	tubo	.....
28	**001. 3861. 0**	4	—	morsetto	.....
29	**2. 0122. 367. 2**	4	—	vite M 10 p. 1,25 x 45 UNI 5738	.....
30	**2. 1470. 006. 2**	4	—	rondella dentellata 10 UNI 3704	.....
31	**2. 1011. 321. 2**	4	—	dado M 10 p. 1,25 UNI 5587	.....
32	**146. 4234. 0**	2	—	tirante registro accoppiamento ruote	.....
33	**2. 1011. 509. 1**	2	—	dado M 16 p. 1,5 UNI 5589	.....
34	**146. 4237. 4**	2	—	snodo a sfera composta da fig. 35 a fig. 36	.....
35/1	**146. 4237. 0/10**	2	—	• protezione in gomma	.....
36	**2. 1021. 305. 1**	2	—	• dado M 12 p. 1,5 UNI 5597	.....
37	**2. 1690. 310. 0**	2	—	copiglia A 3 x 25 UNI 1336	.....
38	**2. 2610. 009. 0**	2	—	cuscinetto a sfere 40 x 60 x 13 - ISO 40 TA 11	.....
39	**2. 1530. 134. 0**	2	—	anello toroidale 53,98 x 3,53	.....
40	**146. 4221. 3**	1	—	albero ruota sinistro	.....
—	**146. 4220. 3**	1	—	albero ruota destro	.....
41	**2. 1720. 016. 0**	2	—	linguetta 8 x 11 UNI 99	.....
42	**146. 4256. 0**	2	—	protezione per anello tenuta	.....
43	**2. 1520. 130. 0**	2	—	anello tenuta olio 58 x 80 x 10: fino al n. 2438	.....
	2. 1529. 007. 0	2	—	anello tenuta olio 58 x 80 x 10/13: dal n. 2439	.....
44	**146. 4257. 0**	2	—	distanziale	.....
45	**2. 1579. 089. 0**	2	—	distanziale 76 x 80 x 7: fino al n. 1573	.....
	2. 1579. 117. 0	2	—	distanziale 76 x 80 x 6: dal n. 1574	.....

Sgr. 42 - tav. 2 ASSALE ALLARGABILE per tipo FRUTTETO

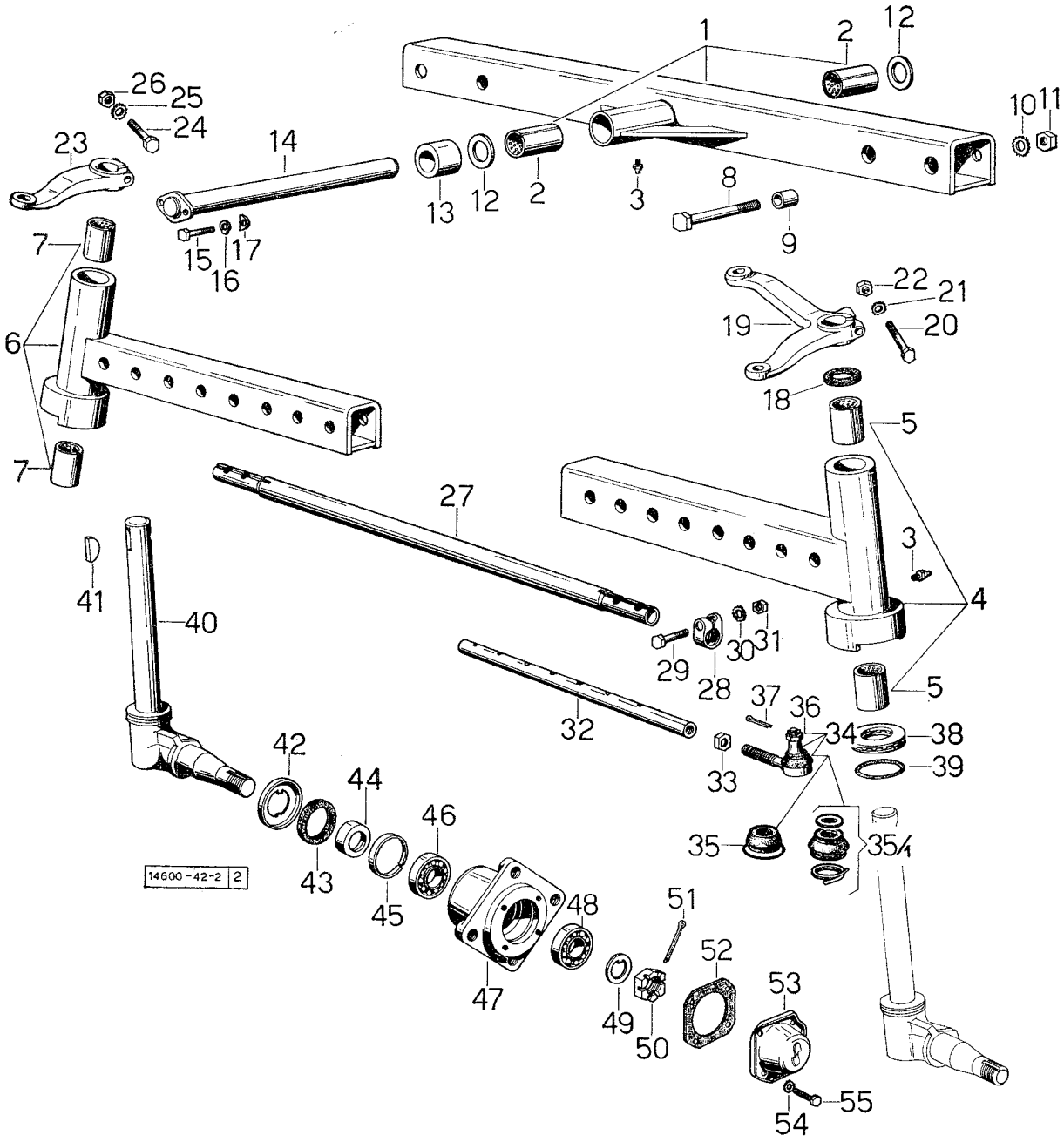

ASSALE ALLARGABILE per tipo FRUTTETO

Sgr. 42 - tav. 2

fig.	N. di ordinazione	quantità 2 RM	quantità 4 RM	denominazione	note
46	**2. 2530. 009. 0**	2	—	cuscinetto a rulli conici 35 x 80 x 22,75 - ISO 35 KB 03	.....
47	**146. 4224. 0**	2	—	mozzo ruota	.....
48	**2. 2560. 003. 0**	2	—	cuscinetto a rulli conici 30 x 72 x 20,75 - ISO 30 KD 03	.....
49	**2. 1249. 002. 0**	2	—	rondella speciale 30	.....
50	**2. 1029. 001. 1**	2	—	dado ad intagli speciali 30 MC basso	.....
51	**2. 1690. 516. 0**	2	—	copiglia A 5 x 50 UNI 1336	.....
52	**001. 2921. 0**	2	—	guarnizione	.....
53	**001. 2920. 0**	2	—	coperchio	.....
54	**2. 1470. 004. 2**	8	—	rondella dentellata 8 UNI 3704	.....
55	**2. 0112. 205. 2**	8	—	vite M 8 p. 1,25 x 16 UNI 5739	.....

Sgr. 42 - tav. 3 ASSALE ALLARGABILE per tipo VIGNETO

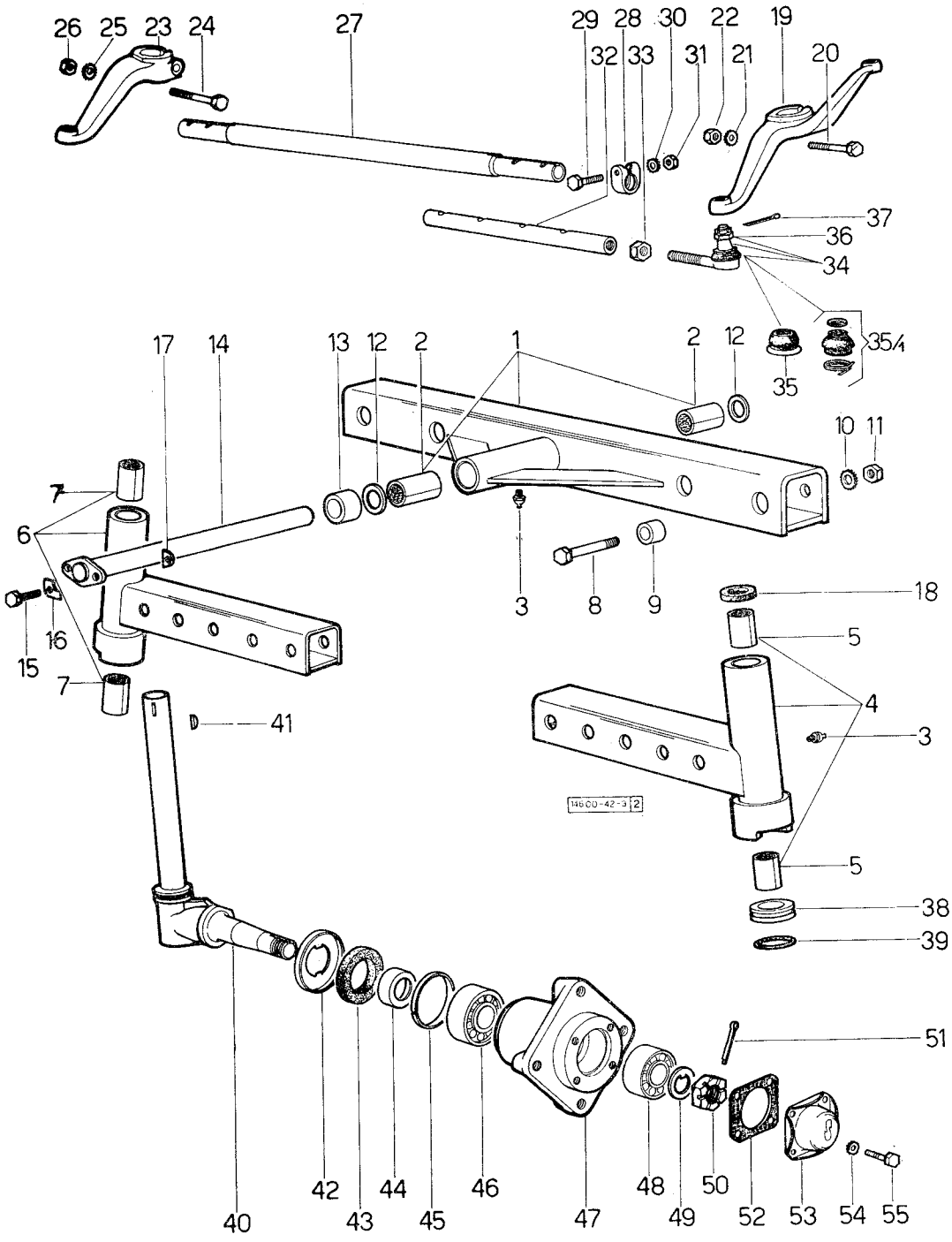

ASSALE ALLARGABILE per tipo VIGNETO

Sgr. 42 - tav. 3

fig.	N. di ordinazione	quantità 2 RM	quantità 4 RM	denominazione	note
1	**152. 4210. 3**	1	—	assale centrale - con boccola a fig. 2	.....
2	**2. 1559. 078. 0**	2	—	• boccola 35 x 41 x 60	.....
3	**2. 3820. 005. 2**	3	—	ingrassatore 10 p. 1	.....
4	**152. 4212. 3**	1	—	assale laterale sinistro con boccola a fig. 5	.....
5	**2. 1559. 078. 0**	2	—	• boccola 35 x 41 x 60	.....
6	**152. 4211. 3**	1	—	assale laterale destro con boccola a fig. 7	.....
7	**2. 1559. 078. 0**	2	—	• boccola 35 x 41 x 60	.....
8	**2. 0122. 727. 1**	4	—	vite M 18 p. 1,5 x 90 UNI 5738	.....
9	**2. 1559. 031. 0/10**	4	—	boccola 18 x 28 x 16	.....
10	**2. 1470. 010. 2**	4	—	rosetta dentellata 18 UNI 3704	.....
11	**2. 1011. 410. 1**	4	—	dado M 18 p. 1,5 UNI 5588	.....
12	**2. 1599. 062. 0**	2	—	spallamento 36 x 54 x 4	.....
13	**2. 1579. 050. 0**	1	—	distanziale 35 x 55 x 36,5	.....
14	**144. 4213. 3**	1	—	perno	.....
15	**2. 0112. 411. 1**	2	—	vite M 12 p. 1,75 x 30 UNI 5739	.....
16	**2. 1340. 007. 0**	2	—	rosetta di sicurezza 13 UNI 1747	.....
17	**144. 4259. 0**	8	—	rasamento	.....
18	**2. 1569. 024. 0**	2	—	guarnizione	.....
19	**152. 4233. 0**	1	—	leva sinistra	.....
20	**2. 0122. 372. 1**	1	—	vite M 10 p. 1,25 x 65 UNI 5738	.....
21	**2. 1470. 006. 2**	1	—	rosetta dentellata 10 UNI 3707	.....
22	**2. 1011. 321. 2**	1	—	dado M 10 p. 1,25 UNI 5587	.....
23	**149. 4232. 0/10**	1	—	leva destra	.....
24	**2. 0122. 372. 1**	1	—	vite M 10 p. 1,25 x 65 UNI 5738	.....
25	**2. 1470. 006. 2**	1	—	rosetta dentellata 10 UNI 3704	.....
26	**2. 1011. 321. 2**	1	—	dado M 10 p. 1,25 UNI 5587	.....
27	**152. 4235. 0**	1	—	tubo per tirante	.....
28	**001. 3861. 0**	4	—	morsetto per tubi	.....
29	**2. 0122. 367. 2**	4	—	vite M 10 p. 1,25 x 45 UNI 5738	.....
30	**2. 1470. 006. 2**	4	—	rosetta dentellata 10 UNI 3704	.....
31	**2. 1011. 321. 2**	4	—	dado M 10 p. 1,25 UNI 5587	.....
32	**152. 4234. 0**	2	—	tirante	.....
33	**2. 1011. 509. 1**	2	—	dado M 16 p. 1,5 UNI 5589	.....
34	**146. 4237. 4**	2	—	snodo composto con fig. 35 e 36	.....
35/1	**146. 4237. 0/10**	2	—	• protezione in gomma	.....
36	**2. 1021. 305. 1**	2	—	• dado M 12 p. 1,5 UNI 5594	.....
37	**2. 1690. 310. 0**	2	—	copiglia	.....
38	**2. 2610. 009. 0**	2	—	cuscinetto a sfere 40 x 60 x 13 - ISO 40 TA 11	.....
39	**2. 1530. 134. 0**	2	—	anello toroidale 53,98 x 3,53	.....
40	**152. 4221. 3**	1	—	albero ruota sinistra	.....
	146. 4220. 3	1	—	albero ruota destra	.....
41	**2. 1720. 016. 0**	2	—	linguetta 8 x 11 UNI 99	.....
42	**146. 4256. 0**	2	—	protezione	.....
43	**2. 1529. 007. 0**	2	—	anello di tenuta olio 58 x 80 x 10/13	.....
44	**146. 4257. 0**	2	—	distanziale	.....
45	**2. 1579. 117. 0**	2	—	distanziale 76 x 80 x 6	.....
46	**2. 2530. 009. 0**	2	—	cuscinetto a rulli conici 35 x 80 x 22,75 - ISO 35 KB 03	.....
47	**146. 4224. 0**	2	—	mozzo ruota	.....
48	**2. 2560. 003. 0**	2	—	cuscinetto a rulli conici 30 x 72 x 20,75 - ISO 30 KD 03	.....
49	**2. 1249. 002. 0**	2	—	rondella speciale	.....

Sgr. 42 - tav. 3 ASSALE ALLARGABILE per tipo VIGNETO

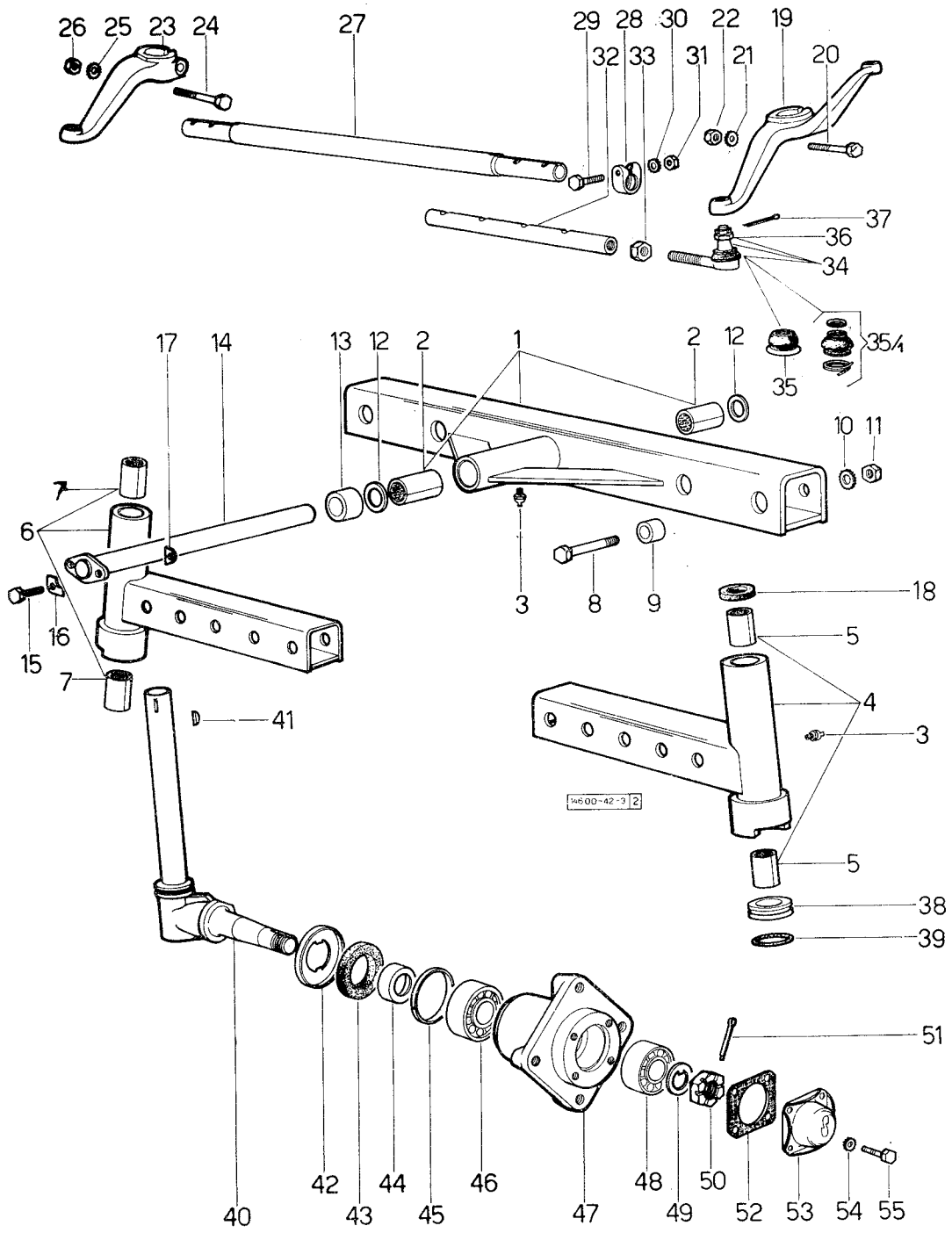

ASSALE ALLARGABILE per tipo VIGNETO

fig.	N. di ordinazione	quantità 2 RM	quantità 4 RM	denominazione	note
50	**2. 1029. 001. 1**	2	—	dado coronato 30 MC basso	.....
51	**2. 1690. 516. 0**	2	—	copiglia	.....
52	**001. 2921. 0**	2	—	guarnizione	.....
53	**001. 2920. 0**	2	—	coperchio	.....
54	**2. 1470. 004. 2**	8	—	rosetta dentellata 8 UNI 3704	.....
55	**2. 0112. 205. 2**	8	—	vite M 8 p. 1,25 x 16 UNI 5739	.....

Sgr. 43 - tav. 1

4RM - PONTE ANTERIORE

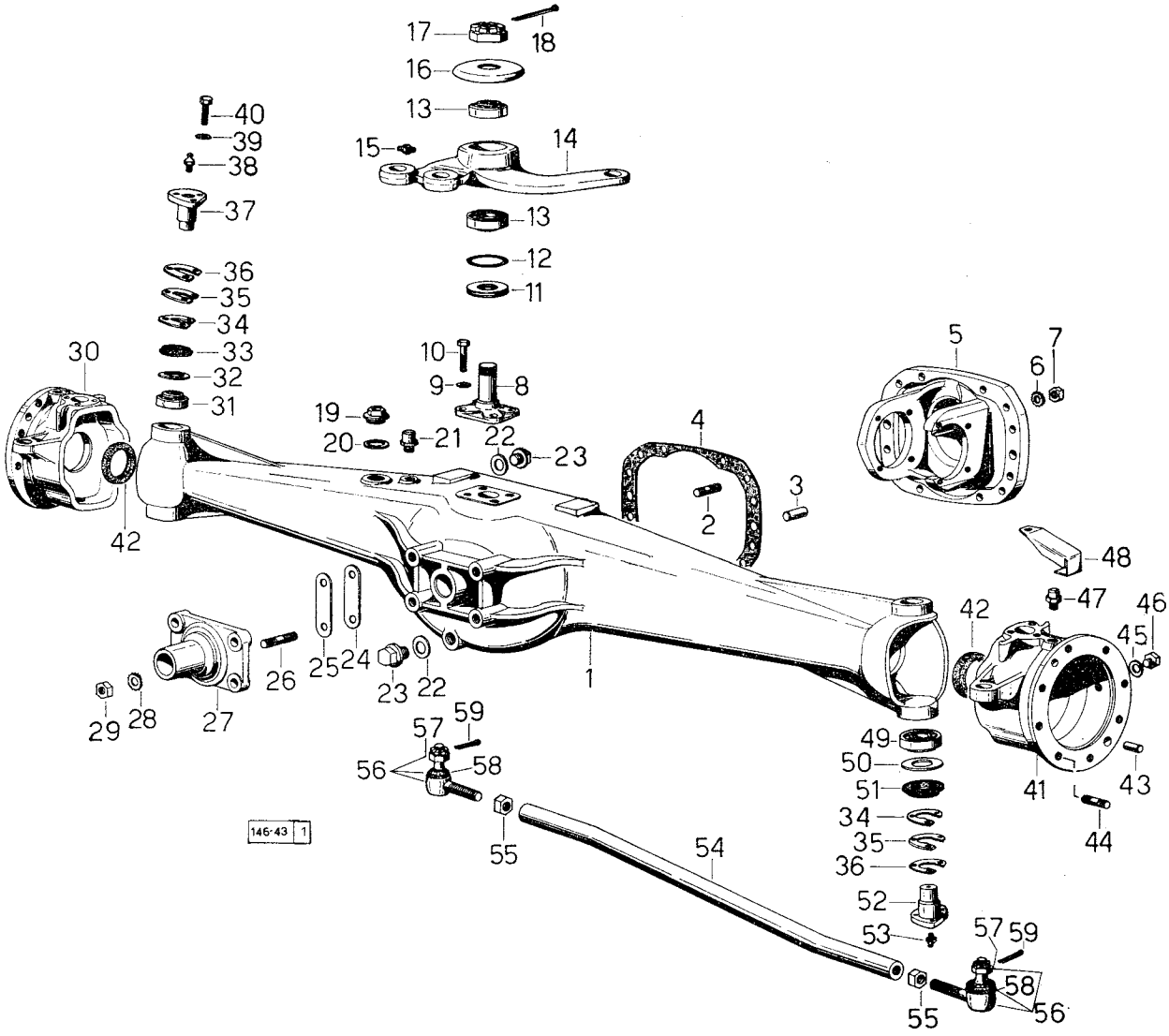

4RM - PONTE ANTERIORE

Sgr. 43 - tav. 1

fig.	N. di ordinazione	quantità 2 RM	quantità 4 RM	denominazione	note
—	146. 0021. 6	—	1	serie guarnizioni per montaggio ponte anteriore ☆	
1	146. 4310. 0/10	—	1	ponte anteriore centrale	
2	2. 0432. 157. 1	—	12	prigioniero M 10 p. 1,5 - M 10 p. 1,25 x 30 UNI 5913	
3	2. 1651. 911. 0	—	2	spina collegamento 12 h. 8 x 25 UNI 1707	
4	146. 4351. 0	—	1	guarnizione	
5	146. 4313. 0	—	1	flangia a forcella	
6	2. 1470. 006. 2	—	12	rondella dentellata 10 UNI 3704	
7	2. 1011. 321. 2	—	12	dado M 10 p. 1,25 UNI 5588	
8	146. 4321. 0	—	1	perno	
9	2. 1470. 004. 2	—	4	rondella dentellata 8 UNI 3704	
10	2. 0112. 209. 2	—	4	vite M 8 p. 1,25 x 25 UNI 5739	
11	146. 4352. 2	—	1	disco porta anello di tenuta	
12	2. 1530. 114. 0	—	1	anello toroidale 44,45 x 3,53	
13	2. 2520. 004. 0	—	2	cuscinetto a rulli conici 25 x 52 x 16,25 - ISO 25 KB 02	
14	146. 4340. 0/10	—	1	leva centrale	
15	2. 3820. 005. 2	—	1	ingrassatore diritto 10 p. 1	
16	135. 4266. 0	—	1	coperchietto	
17	2. 1021. 510. 1	—	1	dado M 24 p. 1,5 speciale	
18	2. 1690. 516. 0	—	1	copiglia A 5 x 50 UNI 1336	
19	2. 3199. 002. 2	—	1	tappo 1" gas	
20	2. 1560. 026. 0	—	1	guarnizione 35,3 x 41	
21	135. 4363. 3	—	1	valvola di sfiato	
22	2. 1560. 054. 0	—	2	guarnizione 21 x 26	
23	2. 3199. 001. 0	—	2	tappo 1/2" gas	
24	2. 1379. 004. 0	—	4	piastrina 15 x 15 x 62 x 0,5	
25	2. 1379. 003. 0	—	4	piastrina 15 x 15 x 62 x 0,2	
26	2. 0432. 307. 1	—	4	prigioniero M 14 p. 2 - M 14 p. 1,5 x 30 UNI 5913	
27	146. 4320. 0	—	1	perno	
28	2. 1470. 008. 2	—	4	rondella dentellata 14 UNI 3704	
29	2. 1011. 408. 1	—	4	dado M 14 p. 1,5 UNI 5588	
30	146. 4330. 0	—	1	forcella destra	
31	2. 2520. 005. 0	—	2	cuscinetto a rulli conici 28 x 58 x 17,25 - ISO 28 KB 02	
32	2. 1599. 023. 0	—	2	anello di protezione 37 x 57 x 1	
33	2. 1569. 012. 0	—	2	guarnizione 34 x 59 x 9	
34	135. 4357. 0	—	8	spessore di rasamento 0,05 mm.	
35	135. 4356. 0	—	8	spessore di rasamento 0,2 mm.	
36	135. 4355. 0	—	8	spessore di rasamento 0,5 mm.	
37	135. 4335. 0	—	2	perno superiore	
38	2. 3820. 005. 2	—	2	ingrassatore diritto 10 p. 1	
39	2. 1470. 006. 2	—	12	rondella dentellata 10 UNI 3704	
40	2. 0112. 309. 2	—	12	vite M 10 p. 1,5 x 25 UNI 5739	
	2. 0112. 315. 2	—	6	vite M 10 p. 1,5 x 40 UNI 5737, per parafanghi anteriori nella versione «export» per Germania ☆	
41	146. 4331. 0	—	1	forcella sinistra	
42	2. 1529. 027. 0	—	2	anello tenuta olio 45 x 62 x 13	
43	2. 1651. 811. 0	—	4	spina collegamento 10 h. 8 x 25 UNI 1707	
44	2. 0432. 155. 1	—	16	prigioniero M 10 p. 1,5 - M 10 p. 1,25 x 25 UNI 5913	
45	2. 1560. 007. 0	—	4	guarnizione 12,2 x 16	
46	2. 3119. 001. 0	—	4	tappo livello olio	
47	135. 4363. 3	—	2	valvola di sfiato	
48	146. 4350. 0	—	2	protezione	

Sgr. 43 - tav. 1

4RM - PONTE ANTERIORE

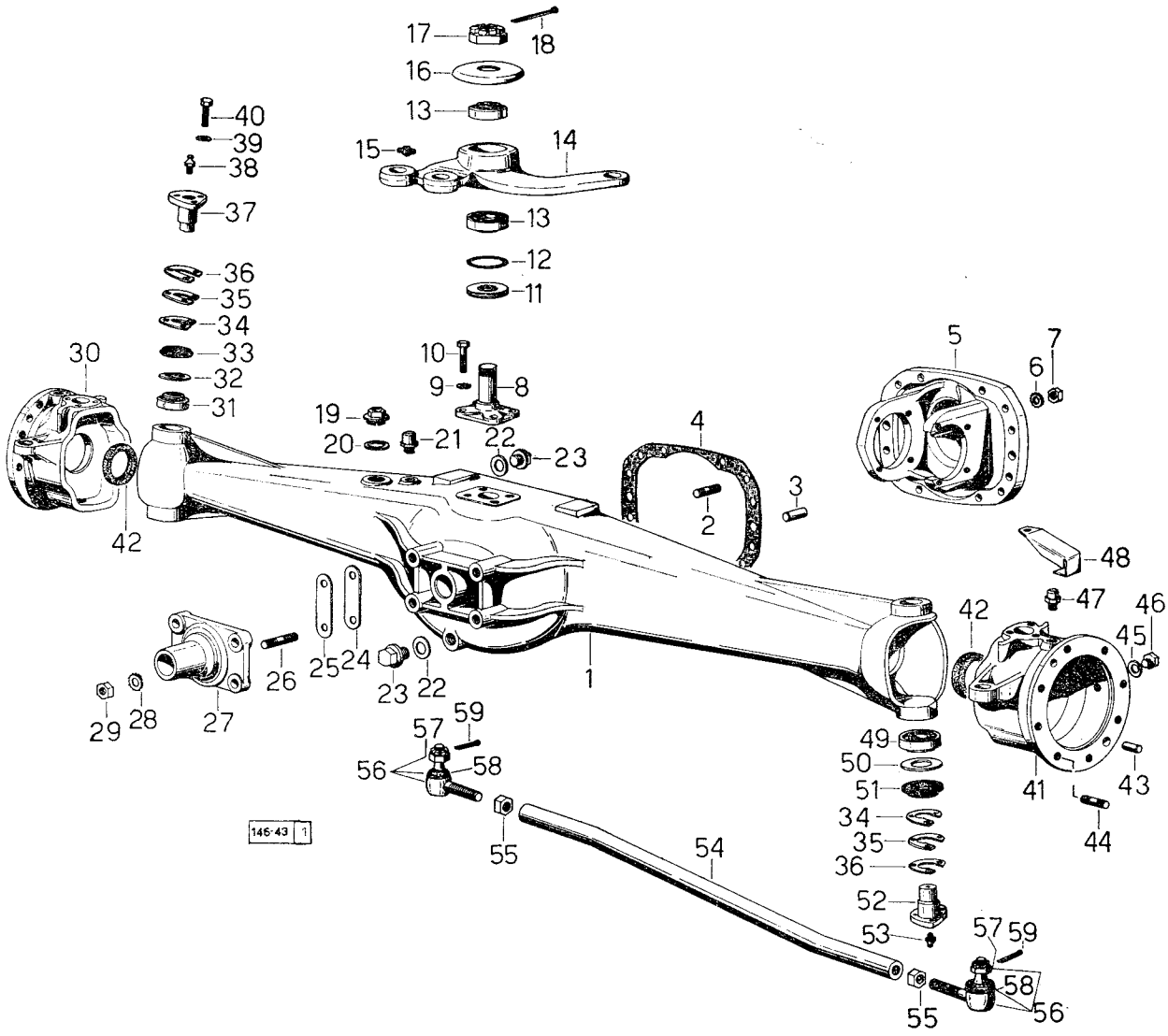

4RM - PONTE ANTERIORE

fig.	N. di ordinazione	quantità 2 RM	quantità 4 RM	denominazione	note
49	**2. 2530. 006. 0**	—	2	cuscinetto a rulli conici 28 x 68 x 19,75 - ISO 28 KB 03	.....
50	**2. 1599. 031. 0**	—	2	anello di protezione 30 x 67 x 1	.....
51	**2. 1569. 014. 0**	—	2	guarnizione 34 x 69 x 9	.....
52	**135. 4367. 0**	—	2	perno inferiore	.....
53	**2. 3820. 005. 2**	—	2	ingrassatore diritto 10 p. 1	.....
54	**146. 4344. 0**	—	2	tirante collegamento leve	.....
55	**2. 1011. 510. 1**	—	4	dado M 18 p. 1,5 UNI 5589	.....
56	**135. 4237. 4**	—	4	snodo completo - composto con fig. 57 a fig. 58	.....
57	**2. 1021. 306. 1**	—	4	• dado coronato	.....
58	**135. 4237. 0**	—	4	• parapolvere: fino al n. 6940	.....
	135. 4237. 0/10	—	4	• parapolvere: dal n. 6941	.....
59	**2. 1690. 308. 2**	—	4	copiglia A 3 x 20 UNI 1336	.....

Sgr. 43 - tav. 2 4RM - PONTE ANTERIORE PER TIPO FRUTTETO

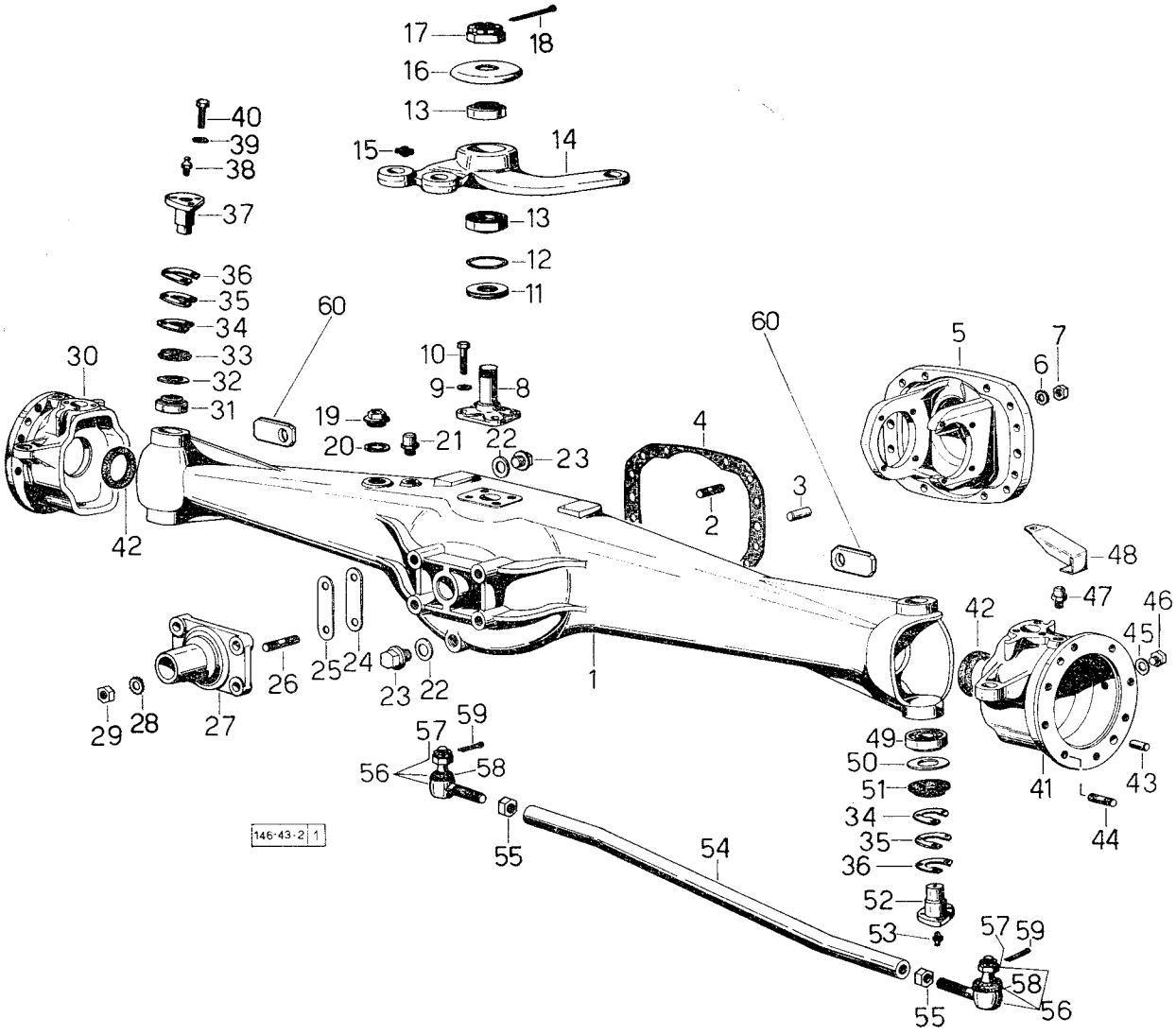

4RM - PONTE ANTERIORE PER TIPO FRUTTETO Sgr. 43 - tav. 2

fig.	N. di ordinazione	quantità 2 RM	quantità 4 RM	denominazione	note
—	146. 0021. 6	—	1	serie delle guarnizioni per montaggio ponte anteriore ☆	
1	149. 4310. 0/10	—	1	ponte anteriore	
2	2. 0432. 157. 1	—	12	prigioniero M 10 p. 1,5 - M 10 p. 1,25 x 30 UNI 5913	
3	2. 1651. 911. 0	—	2	spina di collegamento 12 h. 8 x 25 UNI 1707	
4	146. 4351. 0	—	1	guarnizione	
5	146. 4313. 0	—	1	flangia e forcella	
6	2. 1470. 006. 2	—	12	rondella dentellata 10 UNI 3704	
7	2. 1011. 321. 2	—	12	dado M 10 p. 1,25 UNI 5588	
8	146. 4321. 0	—	1	perno	
9	2. 1470. 004. 2	—	4	rondella dentellata 8 UNI 3704	
10	2. 0112. 209. 2	—	4	vite M 8 p. 1,25 UNI 5739	
11	146. 4352. 2	—	1	disco porta anello di tenuta	
12	2. 1530. 114. 0	—	1	anello toroidale 44,45 x 5,53	
13	2. 2520. 004. 0	—	2	cuscinetto a rulli conici 25 x 52 x 16,25 - ISO 25 KB 02	
14	146. 4340. 0/10	—	1	leva centrale	
15	2. 3820. 005. 2	—	1	ingrassatore diritto 10 p. 1	
16	135. 4266. 0	—	1	coperchietto	
17	2. 1021. 510. 1	—	1	dado M 24 p. 1,5 speciale	
18	2. 1690. 516. 0	—	1	copiglia A 5 x 50 UNI 1336	
19	2. 3199. 002. 2	—	1	tappo 1" gas	
20	2. 1560. 026. 0	—	1	guarnizione 35,3 x 41	
21	135. 4363. 3	—	1	valvola di sfiato	
22	2. 1560. 054. 0	—	2	guarnizione 21 x 26	
23	2. 3199. 001. 0	—	2	tappo 1/2" gas	
24	2. 1379. 004. 0	—	4	piastrina 15 x 15 x 62 x 0,5	
25	2. 1379. 003. 0	—	4	piastrina 15 x 15 x 62 x 0,2	
26	2. 0432. 307. 1	—	4	prigioniero M 14 p. 2 - M 14 p. 1,5 x 30 UNI 5913	
27	146. 4320. 0	—	1	perno	
28	2. 1470. 008. 2	—	4	rondella dentellata 14 UNI 3704	
29	2. 1011. 408. 1	—	4	dado M 14 p. 1,5 UNI 5588	
30	146. 4330. 0	—	1	forcella destra	
31	2. 2520. 005. 0	—	2	cuscinetto a rulli conici 28 x 58 x 17,25 - ISO 28 KB 02	
32	2. 1599. 023. 0	—	2	anello protezione 37 x 57 x 1	
33	2. 1569. 012. 0	—	2	guarnizione 34 x 59 x 9	
34	135. 4357. 0	—	8	spessore di rasamento 0,05 mm.	
35	135. 4356. 0	—	8	spessore di rasamento 0,2 mm.	
36	135. 4355. 0	—	8	rasamento 0,5 mm.	
37	135. 4335. 0	—	2	perno superiore	
38	2. 3820. 005. 2	—	2	ingrassatore diritto 10 p. 1	
39	2. 1470. 006. 2	—	12	rondella dentellata 10 UNI 3704	
40	2. 0112. 309. 2	—	12	vite M 10 p. 1,5 x 25 UNI 5739	
41	146. 4331. 0	—	1	forcella sinistra	
42	2. 1520. 023. 0	—	2	anello di tenuta olio 45 x 62 x 10: fino al n. 824	
	2. 1529. 027. 0	—	2	anello tenuta olio 45 x 62 x 10: dal n. 825	
43	2. 1651. 811. 0	—	4	spina di collegamento 10 h. 8 x 25 UNI 1707	
44	2. 0432. 155. 1	—	16	prigioniero M 10 p. 1,5 - M 10 p. 1,25 x 25 UNI 5913	
45	2. 1560. 007. 0	—	4	guarnizione 12,2 x 16	
46	2. 3119. 001. 0	—	4	tappo livello olio	
47	135. 4363. 3	—	2	valvola di sfiato	
48	146. 4350. 0	—	2	protezione valvola	
49	2. 2530. 006. 0	—	2	cuscinetto a rulli conici 28 x 68 x 19,75 - ISO 28 KB 03	

Sgr. 43 - tav. 2 4RM - PONTE ANTERIORE PER TIPO FRUTTETO

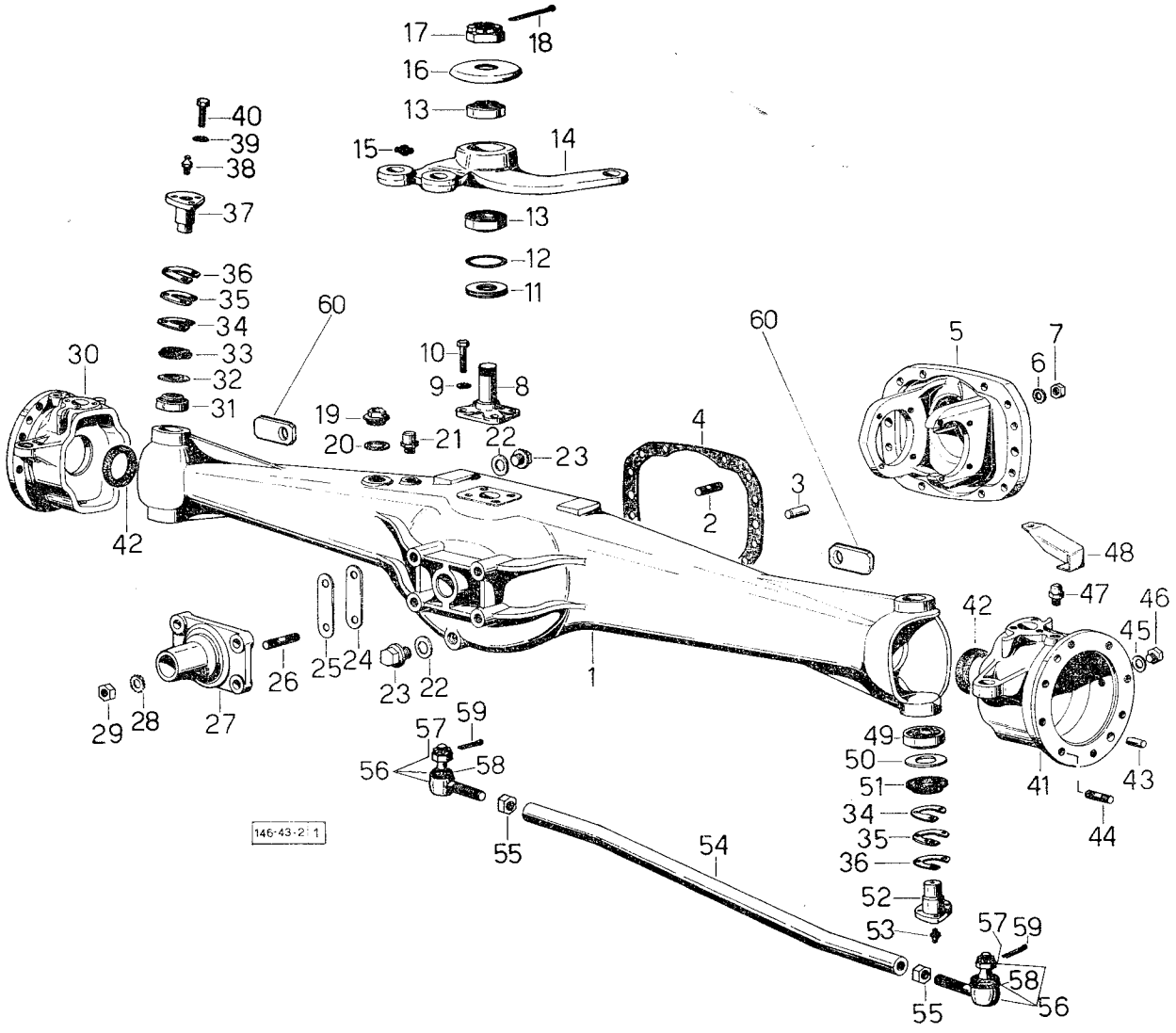

4RM - PONTE ANTERIORE PER TIPO FRUTTETO Sgr. 43 - tav. 2

fig.	N. di ordinazione	quantità 2 RM	quantità 4 RM	denominazione	note
50	**2. 1599. 031. 0**	—	2	anello di protezione 39 x 67 x 1	.....
51	**2. 1569. 014. 0**	—	2	guarnizione 34 x 69 x 9	.....
52	**135. 4367. 0**	—	2	perno inferiore	.....
53	**2. 3820. 005. 2**	—	2	ingrassatore diritto 10 p. 1	.....
54	**149. 4344. 0**	—	2	tirante collegamento leve	.....
55	**2. 1011. 510. 1**	—	4	dado M 18 p. 1,5 UNI 5589	.....
56	**135. 4237. 4**	—	4	snodo completo - composto da fig. 57 a fig. 58	.....
57	**2. 1021. 306. 1**	—	4	• dado coronato	.....
58	**135. 4237. 0**	—	4	• parapolvere: fino al n. 6940	.....
	135. 4237. 0/10	—	4	• parapolvere: dal n. 6941	.....
59	**2. 1690. 308. 2**	—	4	copiglia A 3 x 20 UNI 1336	.....
60	**149. 4350. 0**	—	3	spessore	.....

Sgr. 44 - tav. 1

PONTE POSTERIORE

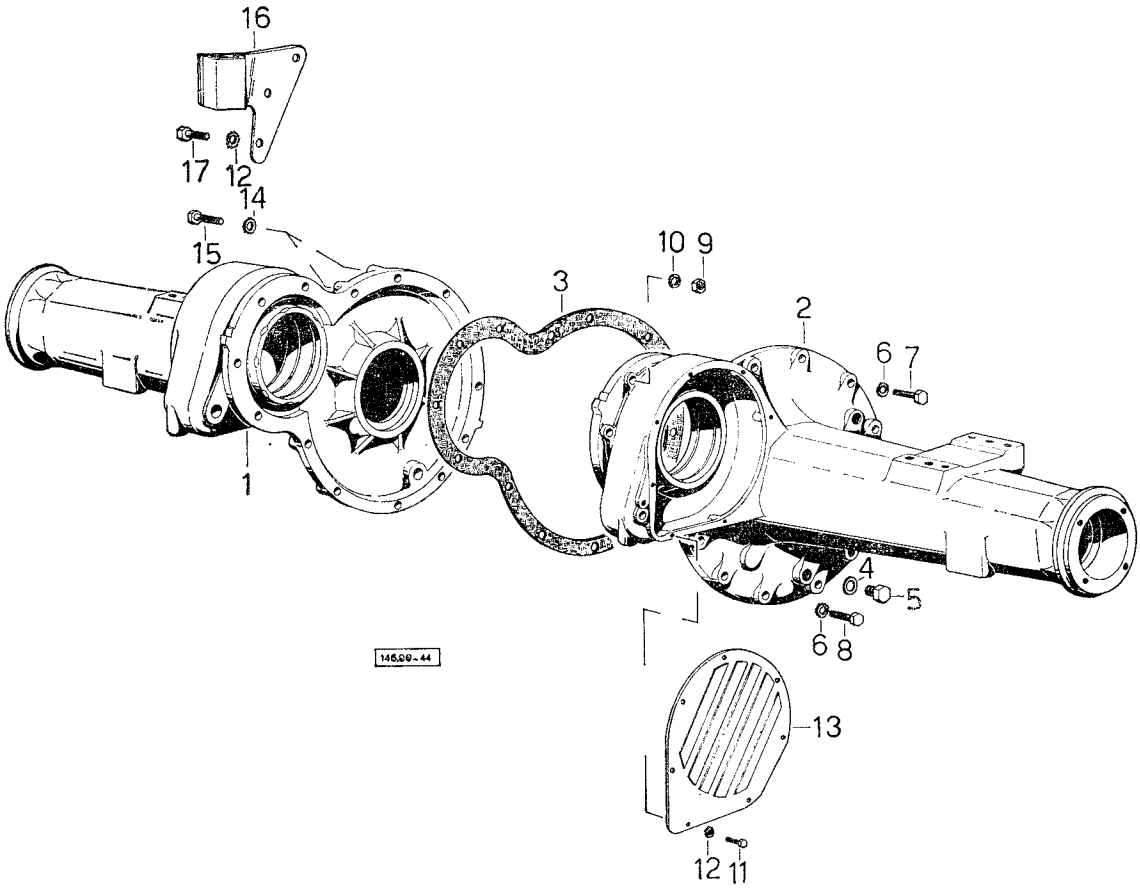

PONTE POSTERIORE

fig.	N. di ordinazione	quantità 2 RM	quantità 4 RM	denominazione	note
1	**146. 4410. 0**	1	1	supporto ruota destra	.....
	146. 4452. 0	1	1	supporto ruota destra: in trattrici «export» per la Germania	.....
2	**146. 4411. 0**	1	1	supporto ruota sinistra	.....
	146. 4453. 0	1	1	supporto ruota sinistra: in trattrici «export» per la Germania	.....
3	**146. 4450. 0**	2	2	guarnizione	.....
4	**2. 1560. 054. 0**	3	3	guarnizione 21 x 26	.....
5	**2. 3199. 001. 0**	3	3	tappo 1/2" gas	.....
6	**2. 1470. 006. 2**	18	18	rondella dentellata 10 UNI 3704	.....
7	**2. 0112. 317. 2**	14	14	vite M 10 p. 1,5 x 45 UNI 5737	.....
8	**2. 0112. 313. 2**	4	4	vite M 10 p. 1,5 x 35 UNI 5737	.....
9	**2. 1011. 321. 2**	8	8	dado M 10 p. 1,25 UNI 5587	.....
10	**2. 1470. 006. 2**	8	8	rondella dentellata 10 UNI 3704	.....
11	**2. 0112. 205. 2**	14	14	vite M 8 p. 1,25 x 16 UNI 5739	.....
12	**2. 1470. 004. 2**	14	14	rondella dentellata 8 UNI 3704	.....
13	**146. 4451. 0**	2	2	coperchio	.....
14	**2. 1470. 007. 2**	2	2	rondella dentellata 12 UNI 3704	.....
15	**2. 0112. 419. 1**	2	2	vite M 12 p. 1,75 x 50 UNI 5737	.....
16	**146. 4440. 2/10**	1	1	supporto per freno a mano per rimorchio ☆	.....
17	**2. 0112. 207. 2**	3	3	vite M 8 p. 1 x 20 UNI 5739	.....

Sgr. 44 - tav. 2 PONTE POSTERIORE per tipo FRUTTETO

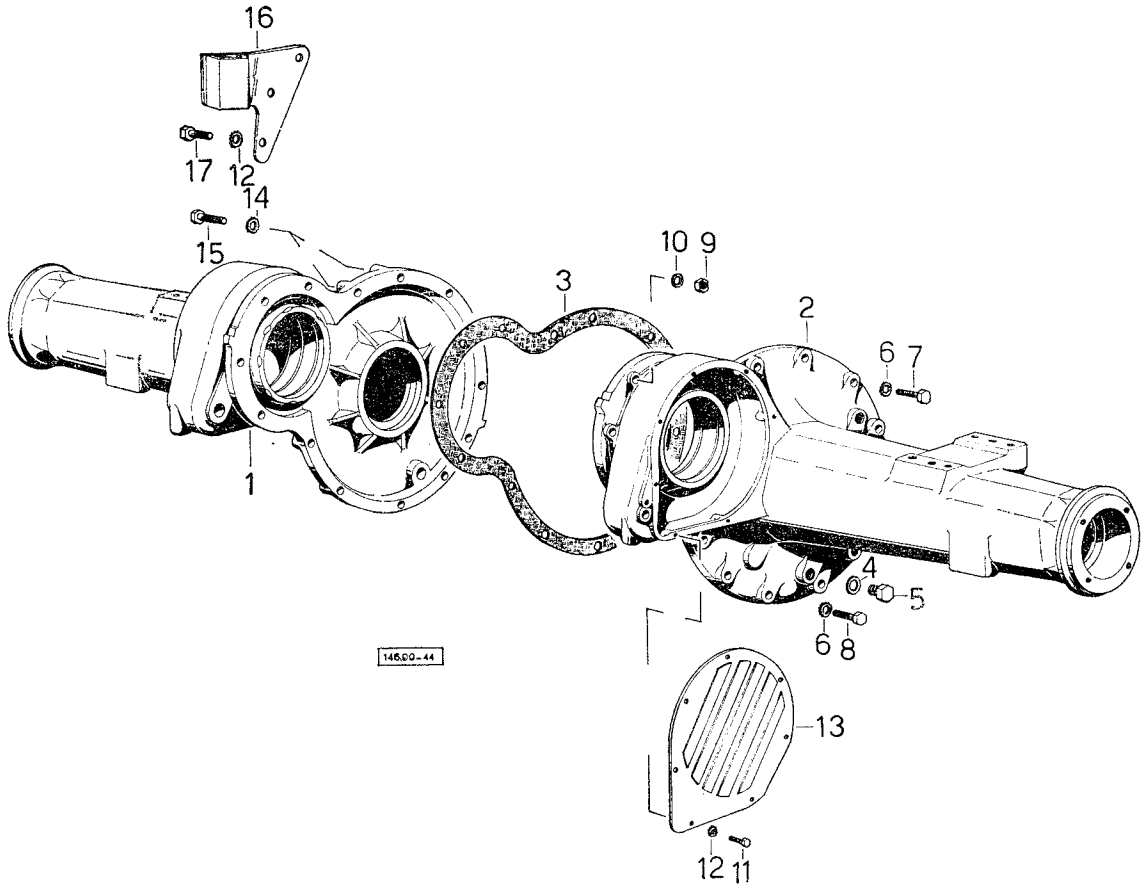

PONTE POSTERIORE per tipo FRUTTETO

Sgr. 44 - tav. 2

fig.	N. di ordinazione	quantità 2 RM	quantità 4 RM	denominazione	note
1	**149. 4410. 0**	1	1	supporto ruota destro	.....
2	**149. 4411. 0**	1	1	supporto ruota sinistro	.....
3	**146. 4450. 0**	2	2	guarnizione	.....
4	**2. 1560. 054. 0**	3	3	guarnizione 21 x 26	.....
5	**2. 3199. 001. 0**	3	3	tappo 1/2" gas	.....
6	**2. 1470. 006. 2**	18	18	rondella dentellata 10 UNI 3704	.....
7	**2. 0112. 317. 2**	14	14	vite M 10 p. 1,5 x 45 UNI 5737	.....
8	**2. 0112. 313. 2**	4	4	vite M 10 p. 1,25 x 35 UNI 5737	.....
9	**2. 1011. 321. 2**	8	8	dado M 10 p. 1,25 UNI 5587	.....
10	**2. 1470. 006. 2**	8	8	rondella dentellata 10 UNI 3704	.....
11	**2. 0112. 205. 2**	11	11	vite M 8 p. 1,25 x 16 UNI 5739	.....
12	**2. 1470. 004. 2**	14	14	rondella dentellata 8 UNI 3704	.....
13	**146. 4451. 0**	2	2	coperchio	.....
14	**2. 1470. 007. 2**	2	2	rondella dentellata 12 UNI 3704	.....
15	**2. 0112. 419. 1**	2	2	vite M 12 p. 1,75 x 50 UNI 5737	.....
16	**146. 4440. 2/10**	1	1	supporto freno a mano per rimorchio	.....
17	**2. 0112. 207. 2**	3	3	vite M 8 p. 1 x 20 UNI 5739	.....

Sgr. 44 - tav. 3 PONTE POSTERIORE per tipo VIGNETO

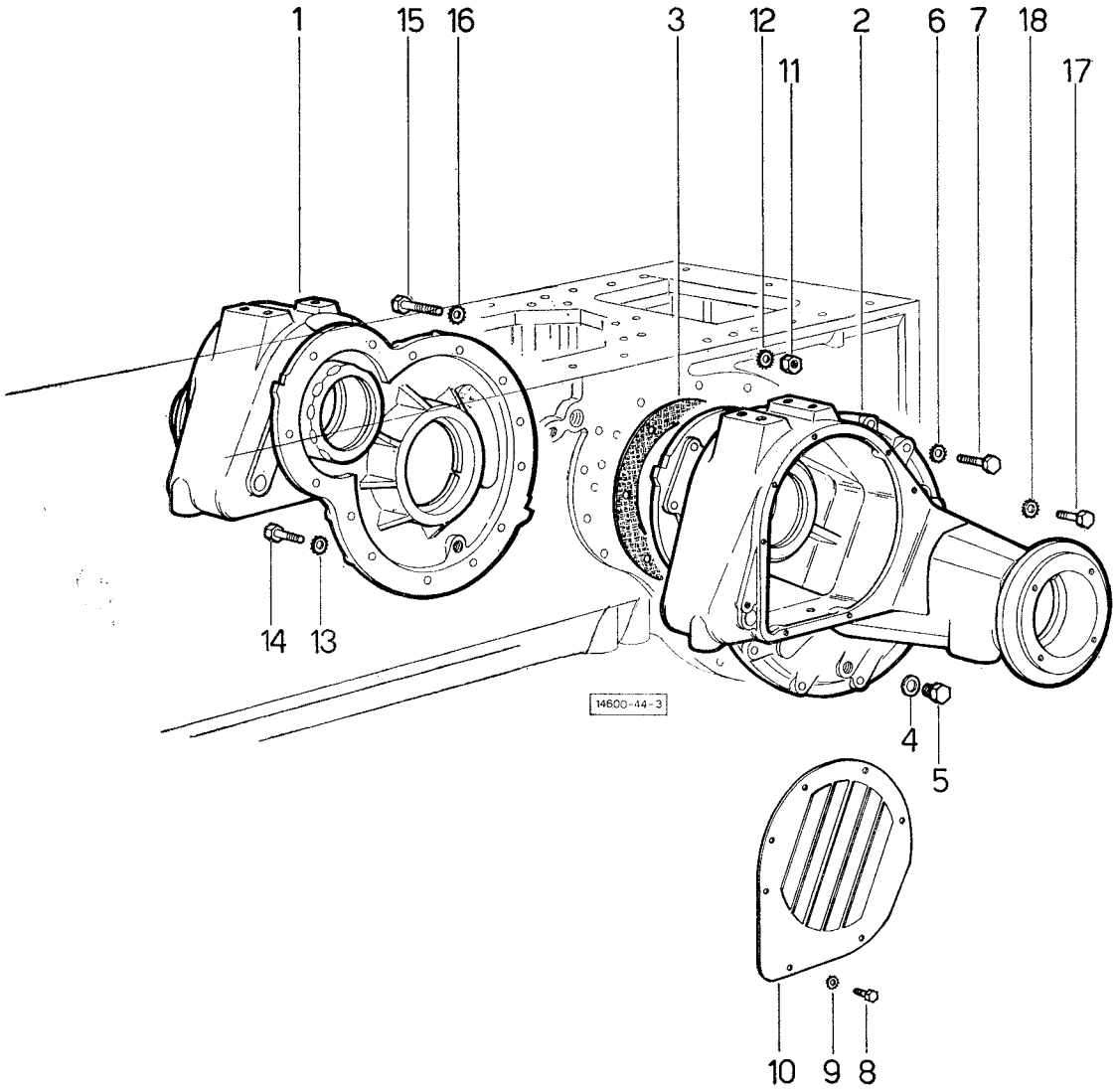

PONTE POSTERIORE per tipo VIGNETO

fig.	N. di ordinazione	quantità 2 RM	quantità 4 RM	denominazione	note
1	**152. 4410. 0**	1	—	supporto ruota destro	.....
2	**152. 4411. 0**	1	—	supporto ruota sinistro	.....
3	**146. 4450. 0**	2	—	guarnizione	.....
4	**2. 1560. 054. 0**	3	—	guarnizione 21 x 26	.....
5	**2. 3199. 001. 0**	3	—	tappo 1/2" gas	.....
6	**2. 1470. 006. 2**	8	—	rondella dentellata 10 UNI 3704	.....
7	**2. 0112. 317. 2**	8	—	vite M 10 p. 1,5 x 45 UNI 5737	.....
8	**2. 0112. 205. 2**	14	14	vite M 8 p. 1,25 x 16 UNI 5739	.....
9	**2. 1470. 004. 2**	14	—	rosetta dendellata 8 UNI 3704	.....
10	**146. 4451. 0**	2	—	coperchio	.....
11	**2. 1011. 321. 2**	8	—	dado M 10 p. 1,25 UNI 5587	.....
12	**2. 1470. 006. 2**	8	—	rondella dentellata 10 UNI 3704	.....
13	**2. 1470. 006. 2**	6	—	rondella dentellata 10 UNI 3704	.....
14	**2. 0112. 317. 2**	6	—	vite M 10 p. 1,5 x 45 UNI 5737	.....
15	**2. 0112. 419. 1**	2	—	vite M 12 p. 1,75 x 50 UNI 5737	.....
16	**2. 1470. 007. 2**	2	—	rosetta dentellata 12 UNI 3704	.....
17	**2. 0112. 313. 2**	4	—	vite M 10 p. 1,5 x 35 UNI 5737	.....
18	**2. 1470. 006. 2**	4	—	rondella dentellata 10 UNI 3704	.....

Sgr. 46 - tav. 1 4RM - DIFFERENZIALE TRAZIONE ANTERIORE

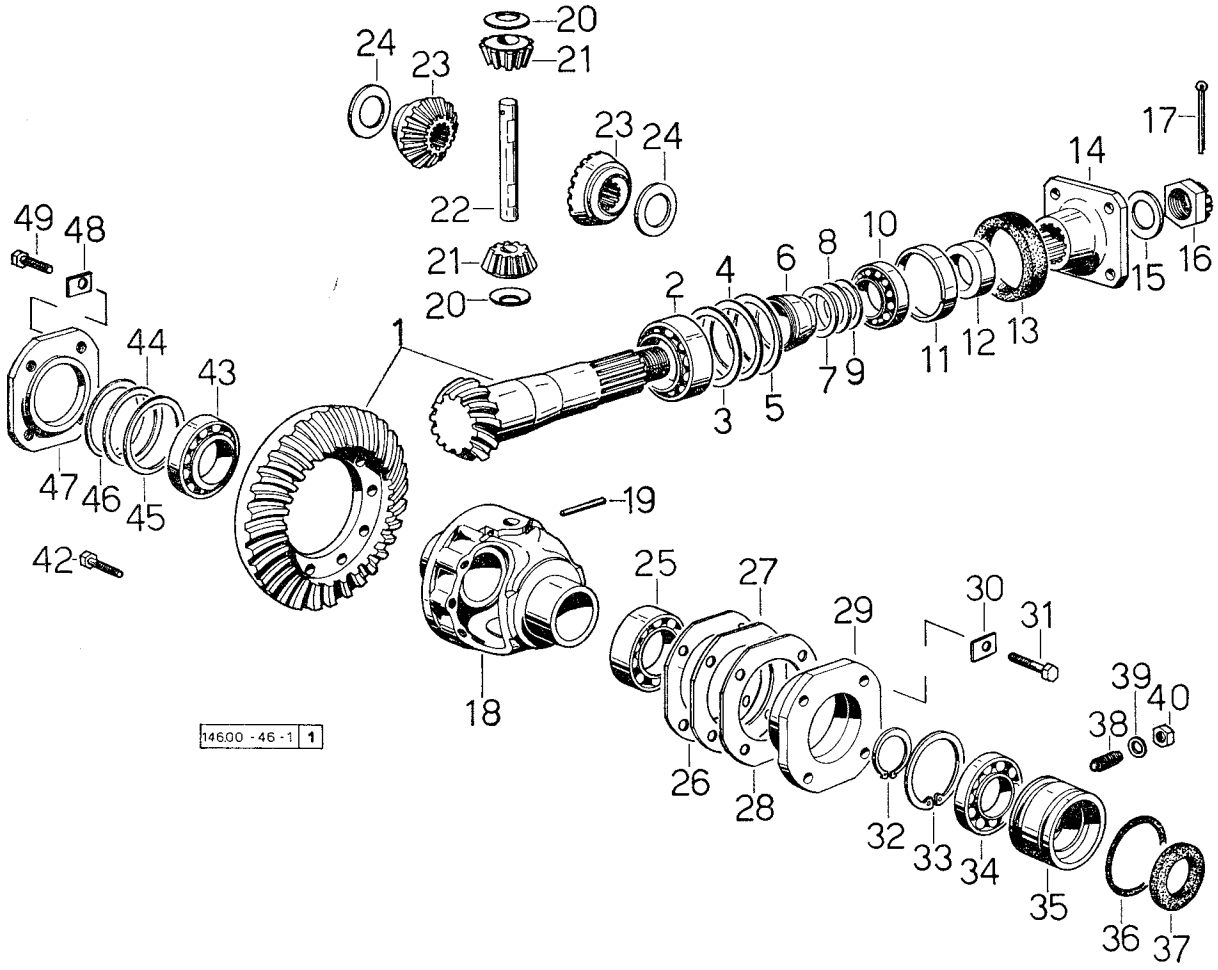

4RM - DIFFERENZIALE TRAZIONE ANTERIORE Sgr. 46 - tav. 1

fig.	N. di ordinazione	quantità 2 RM	quantità 4 RM	denominazione	note
1	**146. 4620. 3**	—	1	pignone: Z = 12 e corona conica: Z = 32	.....
2	**2. 2560. 006. 0**	—	1	cuscinetto a rulli conici 40 x 90 x 35,25 - ISO 40 KD 03	.....
3	**2. 1580. 301. 0**	—	2	anello rasamento 76 x 89 x 0,2	.....
4	**2. 1580. 302. 0**	—	2	anello rasamento 76 x 89 x 0,5	.....
5	**2. 1580. 309. 0**	—	2	anello rasamento 76 x 89 x 0,05	.....
6	**146. 4651. 0**	—	1	distanziale	.....
7	**2. 1580. 101. 0**	—	2	anello rasamento 36 x 43 x 0,2	.....
8	**2. 1580. 102. 0**	—	2	anello rasamento 36 x 43 x 0,5	.....
9	**2. 1580. 109. 0**	—	2	anello rasamento 36 x 43 x 0,05	.....
10	**2. 2560. 005. 0**	—	1	cuscinetto a rulli 35 x 80 x 22,75 - ISO 35 KD 03	.....
11	**2. 1579. 006. 0**	—	1	distanziale 76 x 80 x 10	.....
12	**135. 4654. 0**	—	1	distanziale 35 x 55 x 15	.....
13	**2. 1520. 130. 0**	—	1	anello di tenuta olio 58 x 80 x 10: fino al n. 2717	.....
	2. 1529. 007. 0	—	1	anello di tenuta olio 58 x 80 x 10/13: dal n. 2718	.....
14	**135. 4626. 0**	—	1	flangia di giunzione	.....
15	**2. 1599. 069. 0**	—	1	rondella 25 speciale	.....
16	**2. 1021. 510. 1**	—	1	dado M 24 p. 1,5 - basso	.....
17	**2. 1690. 514. 0**	—	1	copiglia A 5 x 40 UNI 1336	.....
18	**146. 4610. 0**	—	1	scatola differenziale	.....
19	**2. 1631. 415. 0**	—	1	spina elastica spirale 5 x 32	.....
20	**146. 4657. 0**	—	2	anello di spallamento 15,5 x 34 x 2	.....
21	**146. 4624. 0**	—	2	satellite differenziale: Z x 10	.....
22	**146. 4625. 0**	—	1	perno porta satellite	.....
23	**146. 4622. 0**	—	2	planetario: Z = 18	.....
24	**146. 4656. 0**	—	2	anello di spallamento 30 x 54 x 2	.....
25	**2. 2540. 005. 0**	—	1	cuscinetto a rulli 45 x 85 x 24,75 - ISO 45 KB 22	.....
26	**146. 4655. 0**	—	2	anello rasamento 96 x 115 x 0,05	.....
27	**146. 4654. 0**	—	2	anello rasamento 96 x 115 x 0,5	.....
28	**146. 4653. 0**	—	2	anello rasamento 96 x 115 x 0,2	.....
29	**146. 4613. 0**	—	1	flangia porta cuscinetto	.....
30	**2. 1360. 004. 0**	—	4	piastrina 8,4 UNI 1748	.....
31	**2. 0112. 209. 2**	—	4	vite M 8 p. 1,25 x 25 UNI 5739	.....
32	**2. 1410. 012. 1**	—	2	anello elastico 30 UNI 3653	.....
33	**2. 1411. 025. 1**	—	2	anello elastico 62 UNI 3654	.....
34	**2. 2040. 009. 0**	—	2	cuscinetto a sfere 30 x 62 x 13 - ISO 30 BC 02	.....
35	**146. 4652. 0**	—	2	boccola	.....
36	**2. 1530. 170. 0**	—	4	anello toroidale 71,44 x 3,53	.....
37	**2. 1520. 220. 0**	—	2	anello di tenuta olio 40 x 60 x 10: fino al n. 1224	.....
	2. 1529. 009. 0	—	2	anello tenuta olio 40 x 60 x 10/13: dal n. 1225	.....
38	**2. 0599. 003. 1**	—	2	vite fermo boccola M 12 x 30	.....
	2. 0599. 022. 1	—	2	vite fermo boccola M 12 x 44: solo per tipo Frutteto	.....
39	**2. 1560. 008. 0**	—	2	guarnizione 12,2 x 18	.....
40	**2. 1120. 107. 2**	—	2	dado autobloccante M 12 - basso	.....
42	**2. 0139. 005. 1**	—	10	vite M 10 p. 1 x 25 autobloccante	.....
43	**2. 2520. 010. 0**	—	1	cuscinetto a rulli 45 x 85 x 20,75 - ISO 45 KB 02	.....
44	**2. 1580. 219. 0**	—	2	anello rasamento 74 x 84 x 0,5	.....
45	**2. 1580. 218. 0**	—	2	anello rasamento 74 x 84 x 0,2	.....
46	**2. 1580. 220. 0**	—	2	anello rasamento 74 x 84 x 0,05	.....
47	**146. 4612. 0**	—	1	flangia spallamento cuscinetto	.....
48	**2. 1360. 004. 0**	—	4	piastrina 8,4 UNI 1748	.....

4RM - SEMIASSI

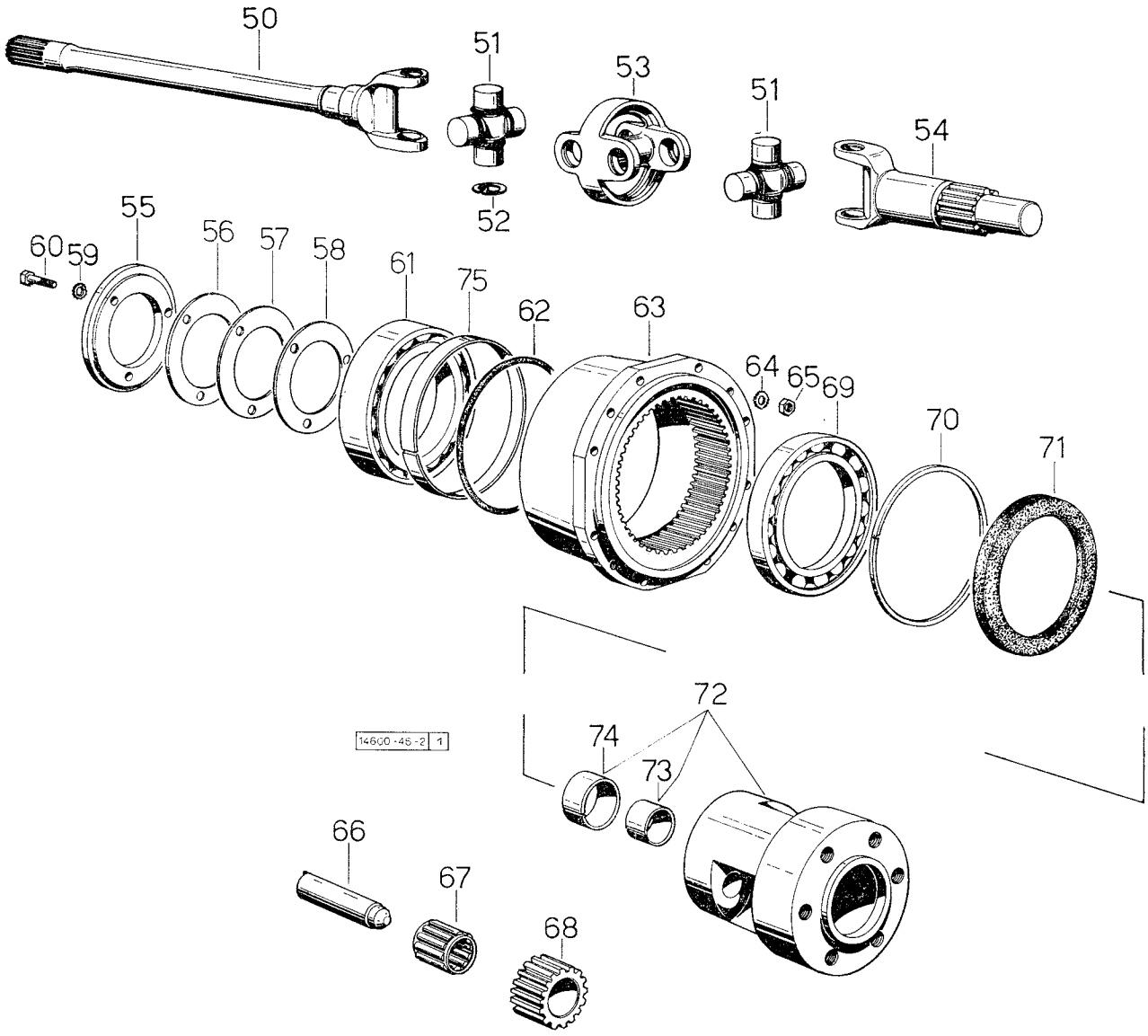

4RM - SEMIASSI

fig.	N. di ordinazione	quantità 2 RM	quantità 4 RM	denominazione	note
49	**2. 0112. 209. 2**	—	4	vite M 8 p. 1,25 x 25 UNI 5739	.....
50	**146. 4630. 0/10**	—	2	semiasse	.....
51	**146. 4632. 6**	—	4	crocera cardanica - composta con fig. 52	.....
52	**2. 1499. 012. 0**	—	16	• anello elastico speciale 25,9	.....
53	**146. 4633. 0/20**	—	2	anello forcella	.....
54	**146. 4634. 0/10**	—	2	albero ruota: Z = 13	.....
55	**146. 4650. 0**	—	2	flangia	.....
56	**146. 4659. 0**	—	4	anello rasamento 82 x 119 x 0,2	.....
57	**146. 4660. 0**	—	4	anello rasamento 82 x 119 x 0,5	.....
58	**146. 4661. 0**	—	4	anello rasamento 82 x 119 x 0,05	.....
59	**2. 1470. 007. 2**	—	6	rondella dentellata 12 UNI 3704	.....
60	**2. 0112. 409. 2**	—	6	vite M 12 p. 1,75 x 25 UNI 5739	.....
61	**2. 2020. 022. 0**	—	2	cuscinetto a sfere 120 x 180 x 19 - ISO 120 BC 00. Nella sostituzione del precedente cuscinetto 120 x 180 x 28 ordinare anche il distanziale 2. 1579. 252. 0	.....
62	**2. 1530. 276. 0**	—	2	anello toroidale 177,4 x 3,53	.....
63	**146. 4641. 0**	—	2	corona: Z = 50	.....
64	**2. 1470. 006. 2**	—	16	rondella dentellata 10 UNI 3704	.....
65	**2. 1011. 421. 2**	—	16	dado M 10 p. 1,25 UNI 5588	.....
66	**146. 4643. 0**	—	6	perno	.....
67	**2. 2999. 030. 0**	—	6	gabbia rullini 22 x 32 x 30	.....
68	**146. 4644. 0**	—	6	satellite riduttore: Z = 18	.....
69	**2. 2020. 022. 0**	—	2	cuscinetto a sfere 120 x 180 x 19 - ISO 120 BC 00	.....
70	**146. 4658. 0**	—	2	distanziale	.....
71	**2. 1529. 002. 0**	—	2	anello tenuta olio 150 x 180 x 14/17	.....
72	**146. 4642. 3**	—	2	portasatelliti con boccole a fig. 73 e fig. 74	.....
73	**2. 1559. 079. 0**	—	2	• boccola bimetallica 25 x 30 x 34	.....
74	**2. 1559. 067. 0**	—	2	• boccola bimetallica 25 x 45 x 50	.....
75	**2. 1579. 252. 0**	—	2	distanziale - per cuscinetto 120 x 180 x 19	.....

Sgr. 46 - tav. 3

4RM - SEMIASSI per tipo FRUTTETO

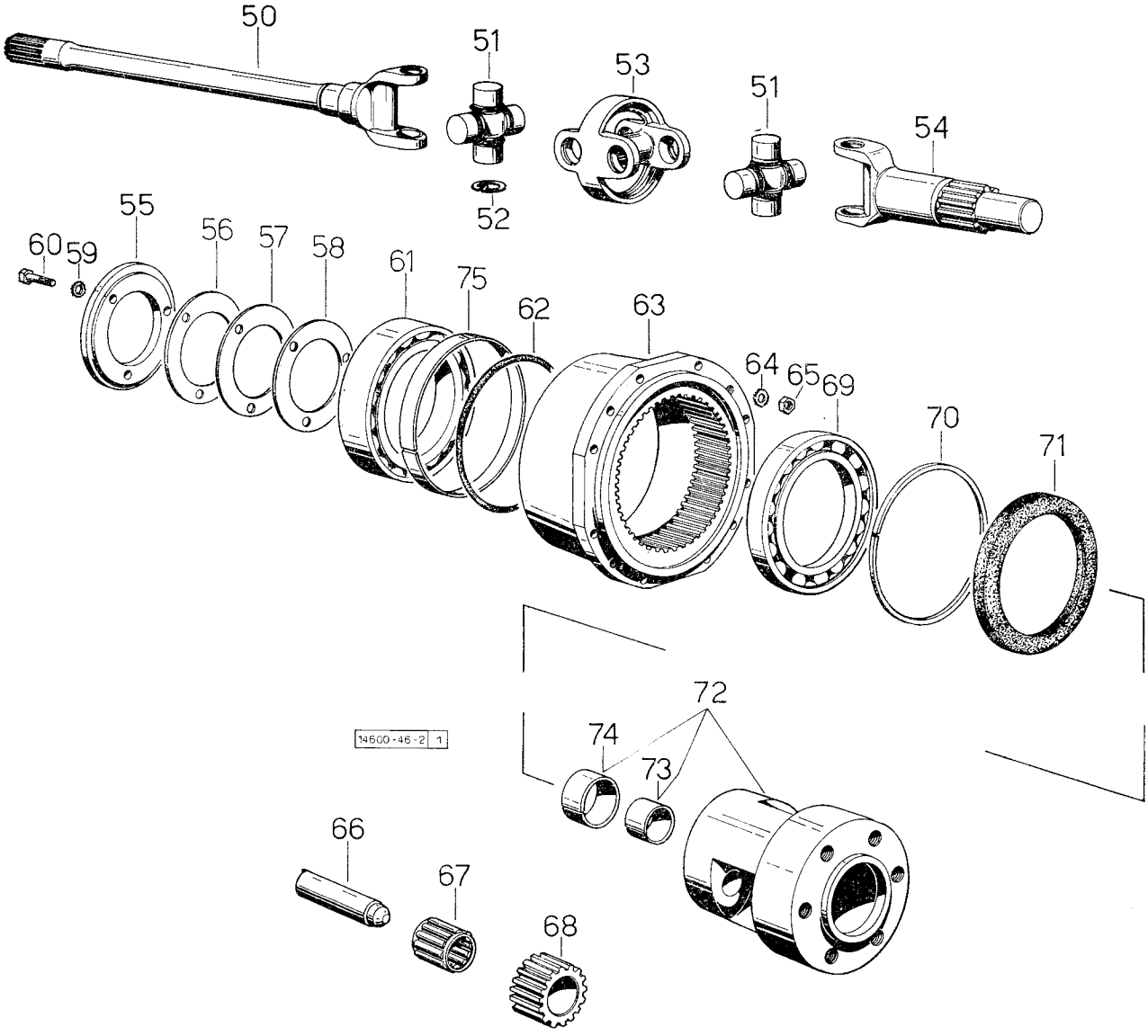

4RM - SEMIASSI per tipo FRUTTETO

fig.	N. di ordinazione	quantità 2 RM	quantità 4 RM	denominazione	note
50	**149. 4630. 0/10**	—	2	semiasse	.....
51	**146. 4632. 6**	—	4	crocera cardanica - composta con fig. 52	.....
52	**2. 1499. 012. 0**	—	16	• anello elastico speciale 25,4	.....
53	**146. 4633. 0/20**	—	2	anello forcella	.....
54	**146. 4634. 0/10**	—	2	albero ruota: Z = 13	.....
55	**146. 4650. 0**	—	2	flangia cuscinetto porta satellite	.....
56	**146. 4659. 0**	—	4	anello rasamento 82 x 119 x 0,2	.....
57	**146. 4660. 0**	—	4	anello rasamento 82 x 119 x 0,5	.....
58	**146. 4661. 0**	—	4	anello rasamento 82 x 119 x 0,05	.....
59	**2. 1470. 007. 2**	—	6	rondella dentellata 12 UNI 3704	.....
60	**2. 0112. 409. 2**	—	6	vite M 12 p. 1,75 x 25 UNI 5739	.....
61	**2. 2020. 022. 0**	—	2	cuscinetto a sfere 120 x 180 x 19 - ISO 120 BC 00. Nella sostituzione del precedente cuscinetto 120 x 180 x 28 ordinare anche il distanziale 2. 1579. 252. 0	.....
62	**2. 1530. 276. 0**	—	2	anello toroidale 177,4 x 3,53	.....
63	**146. 4641. 0**	—	2	corona: Z = 50	.....
64	**2. 1470. 006. 2**	—	16	rondella dentellata 10 UNI 3704	.....
65	**2. 1011. 421. 2**	—	16	dado M 10 p. 1,25 UNI 5588	.....
66	**146. 4643. 0**	—	6	perno	.....
67	**2. 2999. 030. 0**	—	6	gabbia rullini 22 x 32 x 30	.....
68	**146. 4644. 0**	—	6	satellite riduttore: Z = 18	.....
69	**2. 2020. 022. 0**	—	2	cuscinetto a sfere 120 x 180 x 19 - ISO 120 BC 00	.....
70	**146. 4658. 0**	—	2	distanziale	.....
71	**2. 1529. 002. 0**	—	2	anello tenuta olio 150 x 180 x 14/17	.....
72	**146. 4642. 3**	—	2	portasatelliti con boccole a fig. 73 e fig. 74	.....
73	**2. 1559. 079. 0**	—	2	• boccola bimetallica 25 x 30 x 34	.....
74	**2. 1559. 067. 0**	—	2	• boccola bimetallica 25 x 45 x 50	.....
75	**2. 1579. 252. 0**	—	2	distanziale - per cuscinetto 120 x 180 x 19	.....

Sgr. 52

CORPO UNIONE E SUPPORTO ANTERIORE

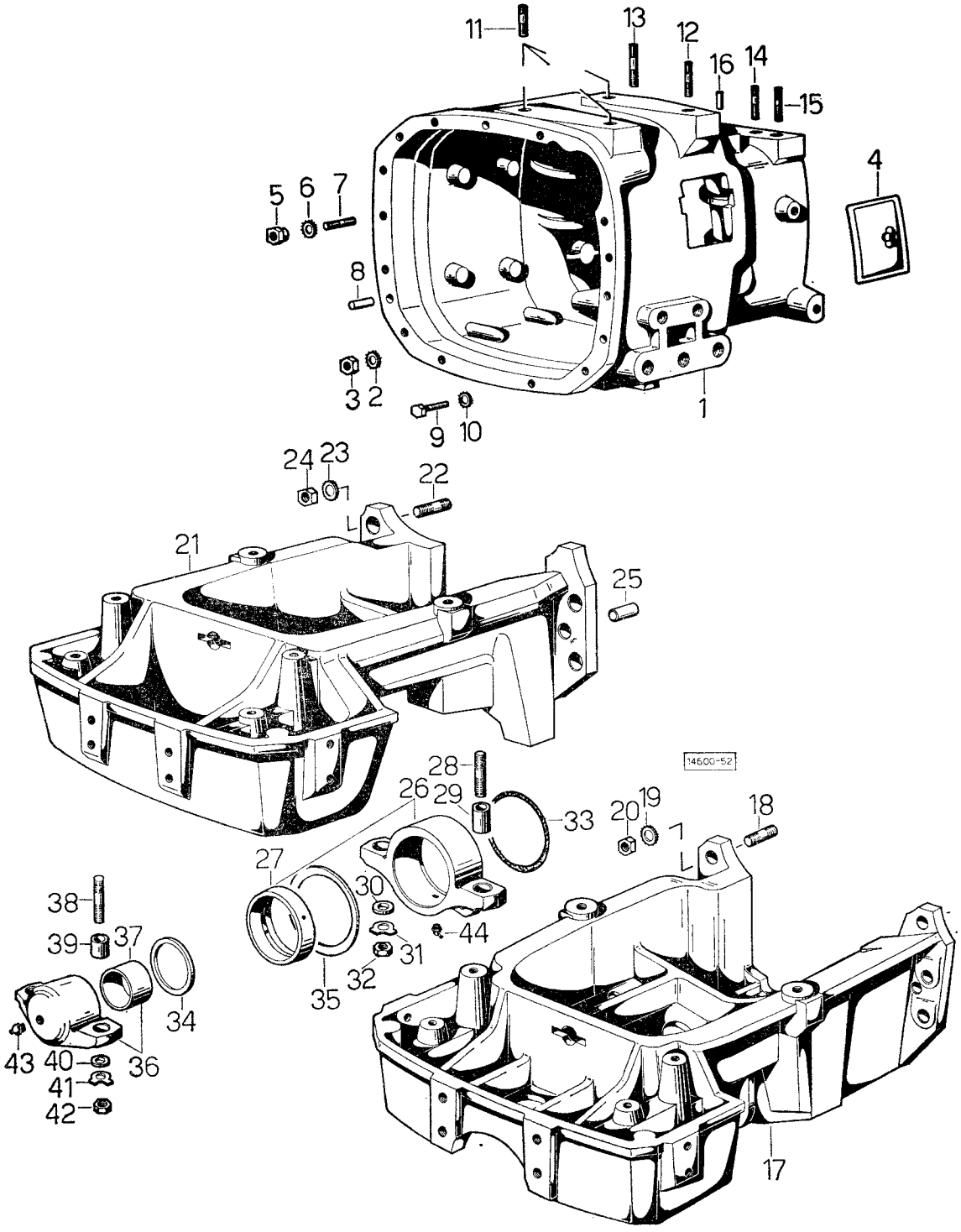

CORPO UNIONE E SUPPORTO ANTERIORE

Sgr. 52

fig.	N. di ordinazione	quantità 2 RM	quantità 4 RM	denominazione	note
1	**146. 5210. 0**	1	1	corpo unione: fino al n. 4453	.....
	146. 5210. 0/20	1	1	corpo unione: dal n. 4454: fino al n. 9032 ordinare anche n. 2 spine 2.1699.063.0 ☆	.....
2	**2. 1470. 008. 2**	10	10	rondella dentellata 14 UNI 3704	.....
3	**2. 1011. 308. 1**	10	10	dado M 14 p. 1,5 UNI 5587	.....
4	**150. 5211. 3**	1	1	portella ispezione	.....
5	**2. 1099. 017. 1**	2	2	dado a collare M 12 p. 1,25	.....
6	**2. 1470. 007. 2**	2	2	rondella dentellata 12 UNI 3704	.....
7	**2. 0432. 257. 1**	2	2	prigioniero M 12 p. 1,75 - M 12 p. 1,25 x 30 UNI 5913	.....
8	**2. 1652. 911. 0**	3	3	spina di riferimento 12 h. 6 x 25 UNI 1707	.....
9	**2. 0112. 411. 1**	8	8	vite M 12 p. 1,75 x 30 UNI 5739	.....
	2. 0112. 409. 2	3	3	vite M 12 p. 1,75 x 25 UNI 5739	.....
10	**2. 1470. 007. 2**	11	11	rondella dentellata 12 UNI 3704	.....
11	**2. 0432. 261. 1**	3	3	prigioniero M 12 p. 1,75 - M 12 p. 1,25 x 40 UNI 5913	.....
12	**2. 0432. 263. 1**	1	1	prigioniero M 12 p. 1,75 - M 12 p. 1,25 x 45 UNI 5913	.....
13	**2. 0432. 265. 1**	1	1	prigioniero M 12 p. 1,75 - M 12 p. 1,25 x 50 UNI 5913	.....
14	**2. 0432. 259. 1**	3	3	prigioniero M 12 p. 1,75 - M 12 p. 1,25 x 35 UNI 5913	.....
15	**2. 0432. 259. 1**	1	1	prigioniero M 12 p. 1,75 - M 12 p. 1,25 x 35 UNI 5913	.....
16	**2. 1652. 914. 0**	2	2	spina di riferimento 12 h. 6 x 32 UNI 1707: fino al n. 9032	.....
	2. 1699. 063. 0	2	2	spina 10 x 12 x 32: dal n. 9033	.....
17	**146. 5230. 0/10**	1	—	supporto anteriore 2 RM fino al n. 29107 per tipo base - Per il solo mercato italiano fino al n. 30669	.....
	146. 5252. 0	1	—	supporto ant. 2 RM dal n. 29108 solo per tipo base - Per il solo mercato italiano dal n. 30670	.....
	152. 5230. 0	1	—	supporto anteriore 2 RM: solo per tipo Vigneto	.....
18	**2. 0432. 509. 1**	6	—	prigioniero M 18 p. 2,5 - M 18 p. 1,5 x 35 UNI 5913	.....
19	**2. 1470. 010. 2**	6	—	rondella dentellata 18 UNI 3704	.....
20	**2. 1011. 410. 1**	6	—	dado M 18 p. 1,5 UNI 5588	.....
21	**146. 5231. 0/10**	—	1	supporto anteriore 4 RM	.....
22	**2. 0432. 509. 1**	—	6	prigioniero M 18 p. 2,5 - M 18 p. 1,5 x 35 UNI 5913	.....
23	**2. 1470. 010. 2**	—	6	rondella dentellata 18 UNI 3704	.....
24	**2. 1011. 410. 1**	—	6	dado M 18 p. 1,5 UNI 5588	.....
25	**2. 1699. 035. 0**	—	2	spina di riferimento 14 h. 6 x 35	.....
26	**146. 5233. 3**	—	1	supportino posteriore 4 RM - composto da fig. 27	.....
27	**146. 5250. 0**	—	1	• boccola 100 x 106,3 x 40	.....
28	**2. 0432. 518. 1**	—	2	prigioniero M 18 p. 2,5 - M 18 p. 1,5 x 65 UNI 5913	.....
29	**2. 1559. 010. 0**	—	2	boccola 35 x 18,5 x 24	.....
30	**2. 1599. 030. 0**	—	2	rondella 19 x 36 x 6	.....
31	**2. 1340. 011. 0**	—	2	rondella di sicurezza 19 UNI 1747	.....
32	**2. 1011. 310. 1**	—	2	dado M 18 p. 1,5 UNI 5587	.....
33	**2. 1530. 202. 0**	—	1	anello toroidale 100 x 3,53	.....
34	**2. 1599. 003. 0**	—	1	anello 61 x 80 x 4	.....
35	**2. 1599. 004. 0**	—	1	anello 101 x 125 x 4	.....
36	**146. 5232. 3**	—	1	supportino anteriore 4 RM - composto da fig. 37	.....
37	**2. 1552. 529. 0**	—	1	• boccola 40 x 50 x 55	.....
38	**2. 0432. 418. 1**	—	2	prigioniero M 16 p. 2 - M 16 p. 1,5 x 65 UNI 5913	.....

Sgr. 52

CORPO UNIONE E SUPPORTO ANTERIORE

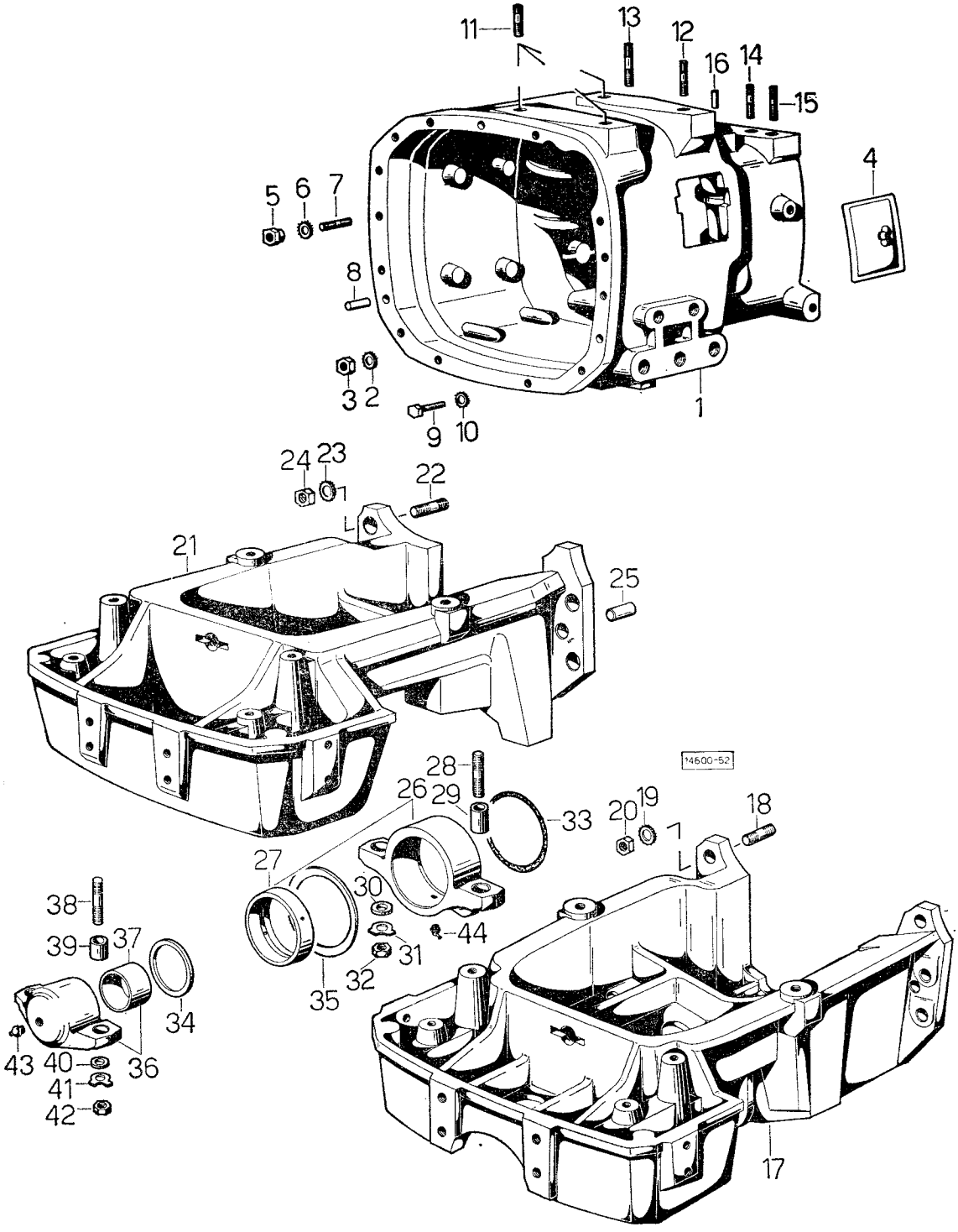

CORPO UNIONE E SUPPORTO ANTERIORE

Sgr. 52

fig.	N. di ordinazione	quantità 2 RM	quantità 4 RM	denominazione	note
39	**2. 1559. 030. 0**	—	2	boccola 35 x 16,5 x 22	.....
40	**2. 1599. 029. 0**	—	2	rondella 17 x 30 x 6	.....
41	**2. 1340. 010. 0**	—	2	rondella di sicurezza 17 UNI 1747	.....
42	**2. 1011. 309. 1**	—	2	dado M 16 p. 1,5 UNI 5587	.....
43	**2. 3820. 005. 2**	—	1	ingrassatore diritto 10 p. 1	.....
44	**2. 3821. 103. 2**	—	1	ingrassatore 45° conico 10 p. 1	.....

Sgr. 54 - tav. 1

FRENI POSTERIORI

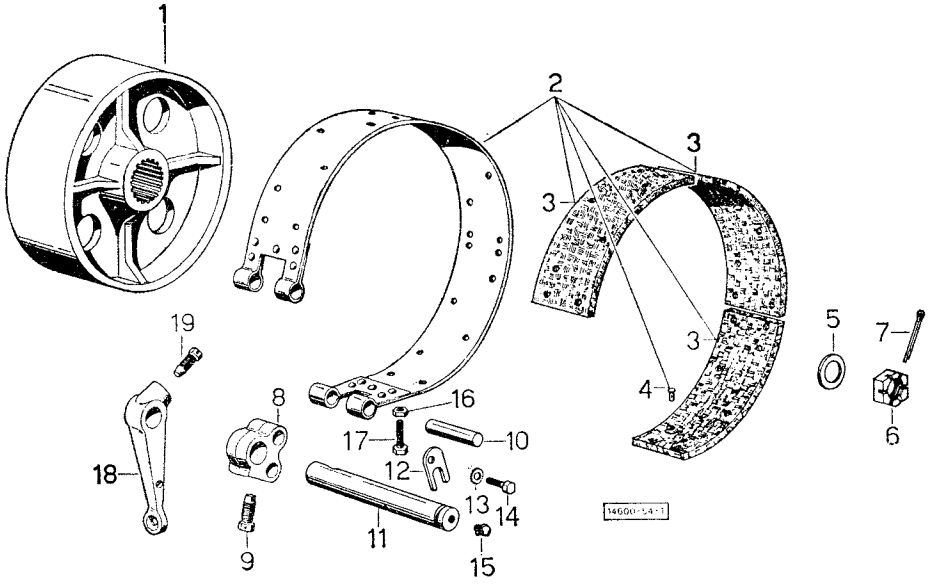

FRENI POSTERIORI

Sgr. 54 - tav. 1

fig.	N. di ordinazione	quantità 2 RM	quantità 4 RM	denominazione	note
1	**146. 5410. 0**	2	2	tamburo freno	.....
2	**146. 5411. 3/10**	2	2	nastro freno - composto	.....
3	**146. 5412. 0**	6	6	• guarnizione freno	.....
4	**2. 1899. 005. 0**	48	48	• ribattino	.....
5	**2. 1599. 156. 0**	2	2	rondella piana sp. 6	.....
6	**2. 1029. 001. 1**	2	2	dado coronato 30 MC - basso	.....
7	**2. 1690. 516. 0**	2	2	copiglia A 5 x 50 UNI 1336	.....
8	**135. 5413. 0**	2	2	levetta comando	.....
9	**2. 0399. 004. 1**	2	2	vite speciale M 14 x 26	.....
10	**2. 1699. 001. 0**	4	4	perno speciale 16 h. 11 x 68	.....
11	**146. 5414. 0**	2	2	perno comando freni	.....
	146. 5465. 0	2	2	perno comando freno: per tipo «export» Germania	.....
12	**001. 5860. 0**	2	2	piastrina	.....
13	**2. 1470. 004. 2**	2	2	rondella dentellata 8 UNI 3704	.....
14	**2. 0112. 205. 2**	2	2	vite M 8 p. 1,25 x 16 UNI 5739	.....
15	**2. 3821. 303. 2**	2	2	ingrassatore 90° conico 10 p. 1	.....
16	**2. 1011. 106. 2**	2	2	dado M 10 p. 1,5 UNI 5588	.....
17	**2. 0399. 008. 1**	2	2	vite di registro M 10 p. 1,5 x 55	.....
18	**146. 5415. 0**	2	2	leva esterna comando freni	.....
	135. 5415. 0	1	1	leva esterna comando freno: per tipo «export» Germania	.....
19	**2. 0399. 004. 1**	2	2	vite speciale M 14 x 26	.....

Sgr. 54 - tav. 2

FRENO A MANO INDIPENDENTE
per tipi «export» per Germania

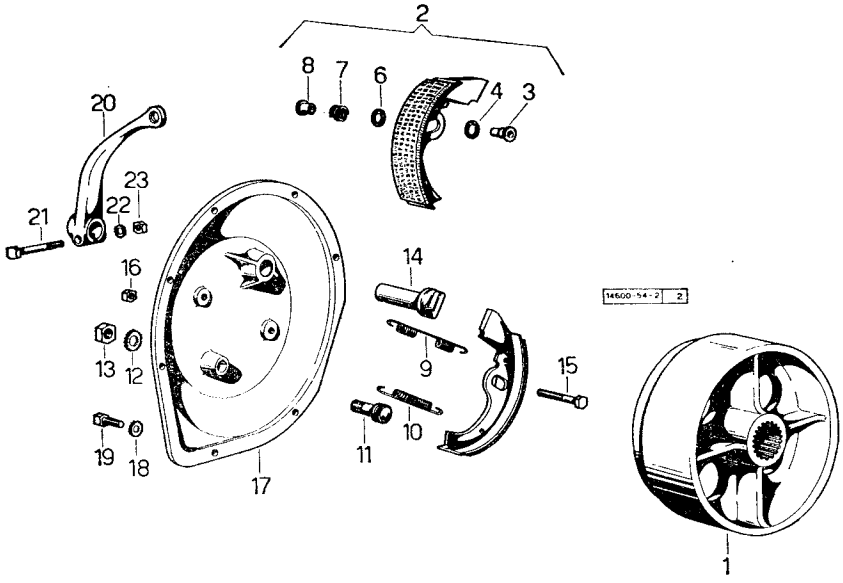

FRENO A MANO INDIPENDENTE per tipi «export» per Germania

fig.	N. di ordinazione	quantità 2 RM	quantità 4 RM	denominazione	note
1	**146. 5450. 0**	2	2	tamburo freno	.....
2	**146. 5422. 4/10**	2	2	ceppo completo superiore destro ed inferiore sinistro	.....
	146. 5452. 4/10	2	2	ceppo completo inferiore destro e superiore sinistro	.....
3	**146. 5457. 0**	4	4	• bussola	.....
4	**146. 5459. 0**	4	4	• anello in fibra	.....
6	**146. 5459. 0**	4	4	• anello in fibra	.....
7	**146. 5460. 0**	4	4	• molla	.....
8	**146. 5458. 0**	4	4	• boccola	.....
9	**2. 4049. 048. 1/10**	2	2	molla a trazione 8 x 97 x 1,6	.....
10	**2. 4049. 047. 1**	2	2	molla trazione 7 x 90 x 1,6	.....
11	**146. 5461. 0**	2	2	perno inferiore	.....
12	**2. 1470. 009. 2**	2	2	rondella dentellata 16 UNI 3704	.....
13	**2. 1011. 409. 1**	2	2	dado M 16 p. 1,5 UNI 5588	.....
14	**146. 5424. 0**	1	1	perno a chiave freno destro	.....
	146. 5425. 0	1	1	perno a chiave freno sinistro	.....
15	**2. 0112. 217. 2**	2	2	vite M 8 p. 1,25 x 45 UNI 5737	.....
16	**2. 1011. 105. 2**	2	2	dado M 8 p. 1,25 UNI 5588	.....
17	**146. 5421. 0**	1	1	coperchio porta ceppi destro	.....
	146. 5451. 0	1	1	coperchio porta ceppi sinistro	.....
18	**2. 1470. 004. 2**	14	14	rondella dentellata 8 UNI 3704	.....
19	**2. 0112. 207. 2**	14	14	vite M 8 p. 1,25 x 20 UNI 5739	.....
20	**146. 5462. 0/10**	1	1	leva esterna destra	.....
	146. 5463. 0/10	1	1	leva esterna sinistra	.....
21	**2. 0122. 470. 2**	2	2	vite M 12 p. 1,25 x 50 UNI 5739	.....
22	**2. 1470. 007. 2**	2	2	rondella dentellata 12 UNI 3704	.....
23	**2. 1011. 322. 1**	2	2	dado M 12 p. 1,25 UNI 5587	.....

Sgr. 55 - tav. 1

2R.M. - RUOTE

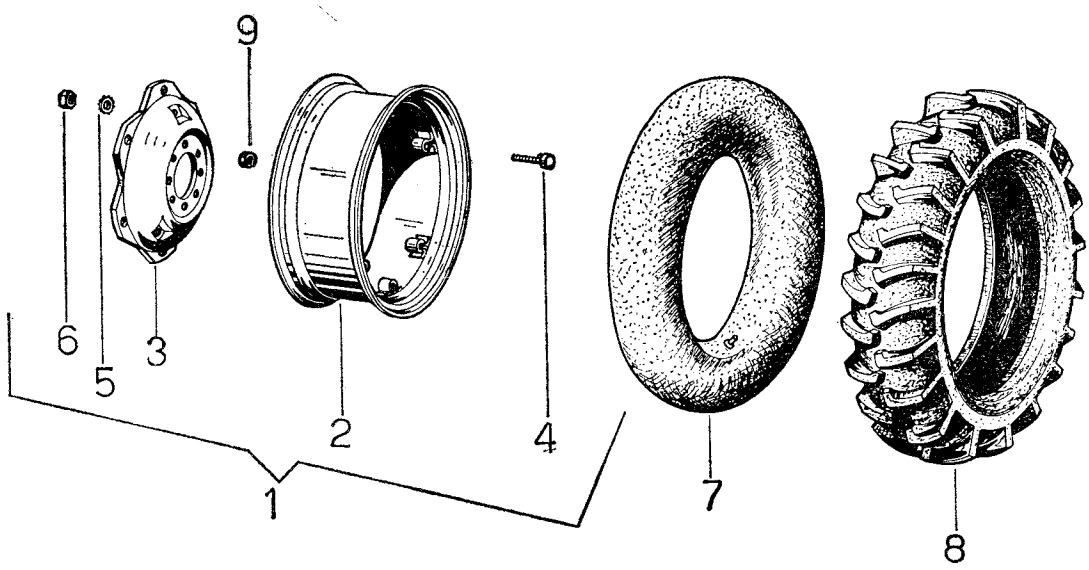

166.00 – 55 - 1

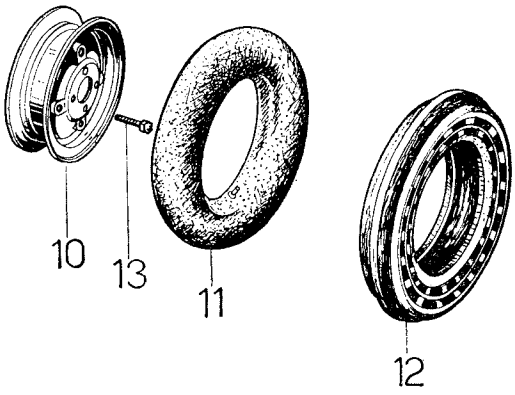

2R.M. - RUOTE

Sgr. 55 - tav. 1

fig.	N. di ordinazione	quantità 2 RM	quantità 4 RM	denominazione	note
1	**002. 9472. 4**	2	—	cerchio: per pneumatici 12,4/11 x 28" C.	.....
	146. 5574. 4	2	—	cerchio: per pneumatici 12,4/11 x 32" C. carreggiata mm. 1400	.....
	146. 5568. 4/10	2	—	cerchio: per pneumatici 12,4/11 x 36" C. carreggiata mm. 1400	.....
	146. 5526. 4	2	—	cerchio: per pneumatici 12,4/11 x 36" C. carreggiata mm. 1500	.....
	146. 5565. 4/10	2	—	cerchio: per pneumatici 14,9/12 x 28" C. carraggiata mm. 1400	.....
	146. 5527. 4	2	—	cerchio: per pneumatici 14,9/13 x 28" C. carraggiata mm. 1500	.....
	146. 5572. 4	2	—	cerchio: per pneumatici 13,6/12 x 28" C.	.....
	146. 5577. 4	2	—	cerchio: per pneumatici 12,4/11 x 32" C. carreggiata mm. 1500	.....
2	**001. 3068. 3**	2	—	cerchio:per pneumatici 12,4/11 x 28 con 6 staffe	.....
	151. 5553. 3	2	—	• cerchio: per pneumatici 12,4/11 x 28" con 4 staffe	.....
	146. 5556. 3	2	—	• cerchio: per pneumatici 12,4/11 x 32"	.....
	135. 5572. 3	2	—	• cerchio: pner pneumatici 12,4/11 x 36"	.....
	146. 5553. 3	2	—	• cerchio: per pneumatici 13,6/12 x 28"	.....
	135. 5563. 3	2	—	• cerchio: per pneumatici 14,9/13 x 28"	.....
3	**000. 9984. 0**	2	—	• disco: per pneumatici 12,4/11 x 32 e 14,9/13 x 28" con n. 6 staffe	.....
	146. 5568. 0	2	—	• disco: per pneumatici 12,4/11 x 36"	.....
	161. 5527. 0	2	—	• disco: per pneumatici 13,6/12 x 28" e 12,4/11 x 28" con n. 4 staffe	.....
4	**2. 0399. 006. 1**	8	—	• vite M 18 P. 1,5 x 75	.....
5	**2. 1470. 010. 2**	8	—	• rosetta dentellata 18 UNI 3703	.....
6	**2. 1011. 310. 1**	8	—	• dado M 18 p. 1,5 UNI 5587	.....
7	**2. 4820. 029. 0**	2	—	camera d'aria: per pneumatici 12,4/11 x 28"	.....
	2. 4820. 030. 0	2	—	camera d'aria: per pneumatici 12,4/11 x 32"	.....
	2. 4820. 031. 0	2	—	camera d'aria: per pneumatici 12,4/11 x 36"	.....
	2. 4820. 033. 0	2	—	camera d'aria: per pneumatici 13,6/12 x 28"	.....
	2. 4820. 037. 0	2	—	camera d'aria: per pneumatici 14,0/13 x 28"	.....
8	**2. 4811. 024. 0**	2	—	pneumatico 12,4/11 x 28" pr. 4	.....
	2. 4811. 027. 0	2	—	pneumatico 12,4/11 x 32" pr. 4	.....
	2. 4819. 043. 0	2	—	pneumatico 12,4/11 x 32" pr. 6	.....
	2. 4811. 028. 0	2	—	pneumatico 12,4/11 x 36" pr. 6	.....
	2. 4811. 030. 0	2	—	pneumatico 13,6/12 x 28" pr. 6	.....
	2. 4811. 036. 0	2	—	pneumatico 14,9/13 x 28" pr. 6	.....
9	**2. 1099. 016.** 2	16	—	dado M 16 p. 1,5 speciale	.....
10	**135. 5510. 3**	2	—	cerchio a fisso: per pneumatici 5,50 x 16", 6,00 x 16" e 6,50 x 16"	.....
	135. 5550. 3	2	—	cerchio a fisso: per pneumatici 6,00 x 19"	.....
	158. 5510. 3	2	—	cerchio a fisso: per pneumatici 7,50 x 16"	.....
11	**2. 4820. 009. 0**	2	—	camera d'aria per pneumatici 5,50 x 16"	.....
	2. 4820. 010. 0	2	—	camrea d'aria per pneumatici 6,00 x 16"	.....
	2. 4820. 013. 0	2	—	camera d'aria per pneumatici 6,50 x 16"	.....
	2. 4820. 011. 0	2	—	camera d'aria per pneumatici 6,00 x 19"	.....
	2. 4820. 006. 0	2	—	camera d'aria per pneumatici 7,50 x 16"	.....

Sgr. 55 - tav. 1

2R.M. - RUOTE

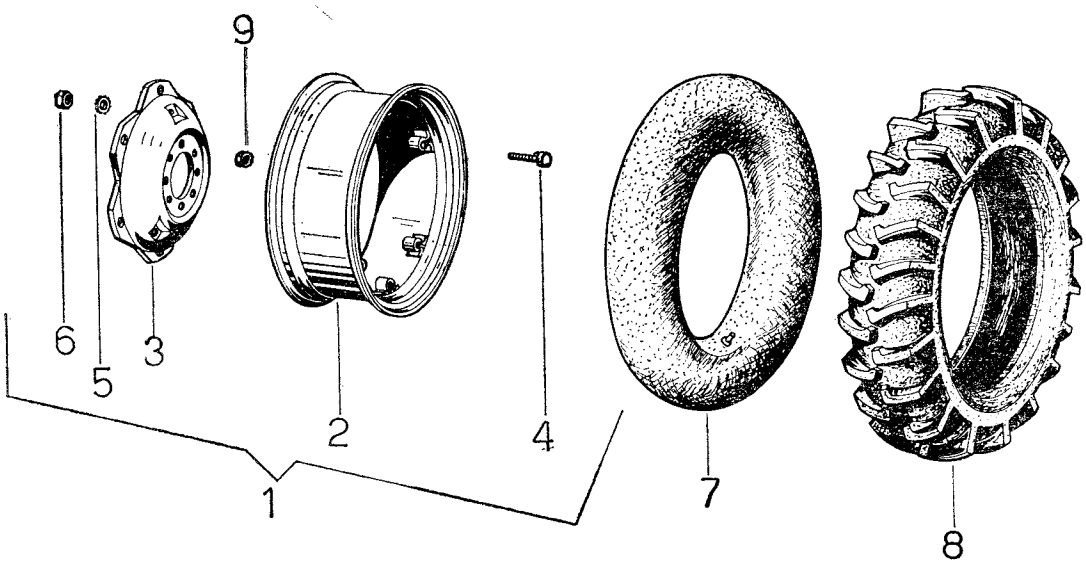

166.00 – 55 - 1

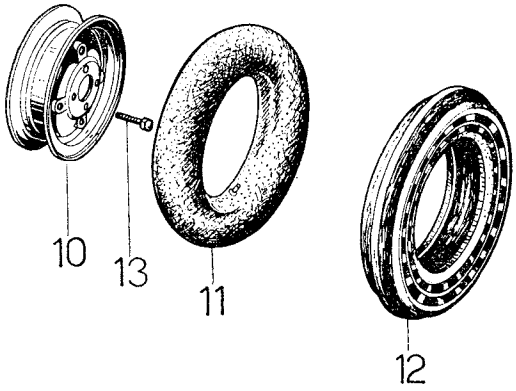

2R.M. - RUOTE

fig.	N. di ordinazione	quantità 2 RM	quantità 4 RM	denominazione	note
12	**2. 4810. 009. 0**	2	—	pneumatico 5,50 x 16" pr. 4	.....
	2. 4810. 011. 0	2	—	pneumatico 6,00 x 16" pr. 6	.....
	2. 4810. 015. 0	2	—	pneumatico 6,50 x 16" pr. 6	.....
	2. 4810. 013. 0	2	—	pneumatico 6,00 x 19" pr. 6	.....
	2. 4810. 019. 0	2	—	pneumatico 7,50 x 16" pr. 6	.....
13	**2. 0399. 003. 2**	8	—	vite M 20 p. 1,5 x 25 speciale	.....

Sgr. 55 - tav. 2

4R.M. - RUOTE

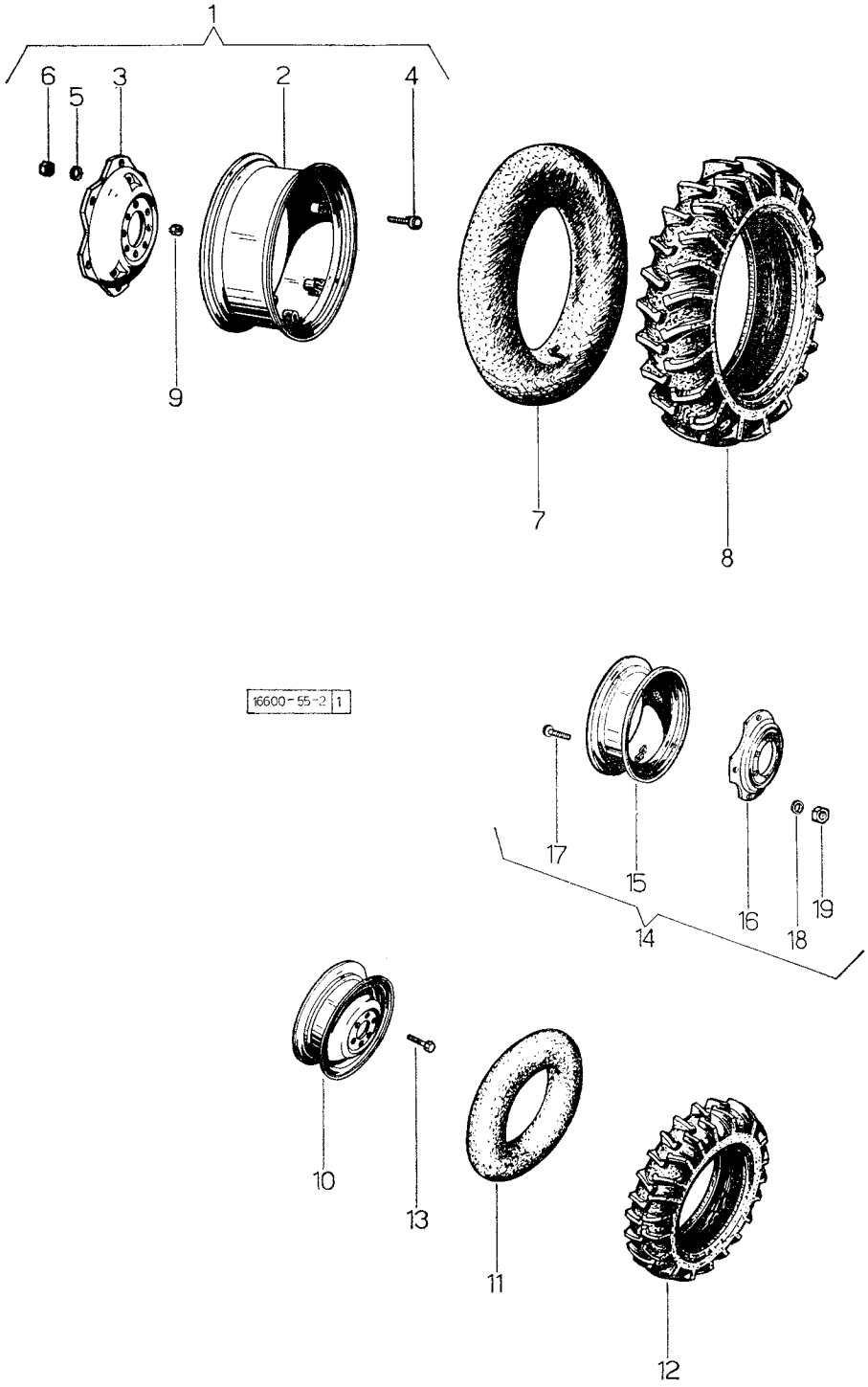

4R.M. - RUOTE

fig.	N. di ordinazione	quantità 2 RM	quantità 4 RM	denominazione	note
1	**146. 5554. 3**	—	2	cerchio fisso: per pneumatici 13,6/12-28"	.....
	002. 9472. 4	—	2	cerchio completo: per pneumatici 12,4/11-28"	.....
	146. 5574. 4	—	2	cerchio completo: per pneumatici 12,4/11-32"	.....
	146. 5526. 4	—	2	cerchio completo: per pneumatici 12,4/11-36"	.....
	146. 5572. 4	—	2	cerchio completo: per pneumatici 13,6/12-28"	.....
	146. 5565. 4/10	—	2	cerchio completo: per pneumatici 14,9/13-28" carreggiata mm. 1400	.....
	146. 5527. 4	—	2	cerchio completo: per pneumatici 14,9/13-28" carreggiata mm. 1500	.....
2	**151. 5553. 3**	—	2	• cerchio: per pneumatici 12,4/11-28"	.....
	135. 5563. 3	—	2	• cerchio: per pneumatici 14,9/13-28"	.....
	146. 5556. 3	—	2	• cerchio: per pneumatici 12,4/11-32" n. 6 staffe	.....
	135. 5572. 3	—	2	• cerchio: per pneumatici 12,4/11-36"	.....
	146. 5553. 3	—	2	• cerchio: per pneumatici 13,6/12-28" n. 4 staffe	.....
3	**161. 5527. 0**	—	2	• disco: per pneumatici 13,6/12-28": per n. 4 staffe	.....
	000. 9984. 0	—	2	• disco: per pneumatici 12,4/11-32" e 14,9/13-28": per n. 6 staffe	.....
	146. 5568. 0	—	2	• disco: per pneumatici 12,4/11-36"	.....
4	**2. 0399. 006. 1**	—	6	• vite speciale M 18 p. 1,5 x 75	.....
5	**2. 1470. 010. 2**	—	6	• rosetta dentellata 18 UNI 3704	.....
6	**2. 1011. 310. 1**	—	6	• dado M 18 p. 1,5 UNI 5588	.....
7	**2. 4820. 029. 0**	—	2	camera d'aria: per jneumatici 12,4/11-28"	.....
	2. 4820. 037. 0	—	2	camera d'aria: per pneumatici 14,9/13-28"	.....
	2. 4820. 030. 0	—	2	camera d'aria: per pneumatici 12,4/11-32"	.....
	2. 4820. 031. 0	—	2	camera d'aria: per pneumatici 12,4/11-36"	.....
	2. 4820. 033. 0	—	2	camera d'aria: per pneumatici 13,6/12-28"	.....
8	**2. 4811. 024. 0**	—	2	pneumatico 12,4/11-28" p.r. 4	.....
	2. 4811. 036. 0	—	2	pneumatico 14,9/13-28" p.r. 6	.....
	2. 4811. 027. 0	—	2	pneumatico 12,4/11-32 p.r. 4	.....
	2. 4819. 043. 0	—	2	pneumatico 12,4/11-32" p.r. 6	.....
	2. 4811. 028. 0	—	2	pneumatico 12,4/11-36" p.r. 6	.....
	2. 4811. 030. 0	—	2	pneumatico 13,6/12-28" p.r. 6	.....
9	**2. 1099. 016.** 2	—	16	dado speciale M 16 p. 1,5	.....
10	**146. 5550. 3**	—	2	cerchio: per pneumatici 9,5/9-20"	.....
	146. 5511. 3/10	—	2	cerchio: per pneumatici 8,00-20", dal n. 2199: per le trattrici precedenti ordinarie i cerchi in coppia ☆	.....
	151. 5551. 3	—	2	cerchio: per pneumatici 8,00-20", con carreggiata a mm. 1300	.....
11	**2. 4820. 023. 0**	—	2	camera d'aria: per pneumatici 9,5/9 x 20"	.....
	2. 4820. 019. 0	—	2	camera d'aria: per pneumatici 8,00 x 20"	.....
	2. 4820. 022. 0	—	2	camera d'aria: per pneumatici 8,3/8-24"	.....
	2. 4820. 024. 0	—	2	camera d'aria: per pneumatici 9,5/9-24"	.....
12	**2. 4811. 016. 0**	—	2	pneumatico 9,5/9 x 20" p.r. 4	.....
	2. 4811. 011. 0	—	2	pneumatico 8,00 x 20" p.r. 4	.....
	2. 4811. 015. 0	—	2	pneumatico 8,3/8-24" p.r. 4	.....
	2. 4811. 017. 0	—	2	pneumatico 9,5/9-24" p.r. 4	.....
13	**2. 0399. 018. 2**	—	12	vite speciale M 18 p. 1,5 x 22	.....
14	**146. 5570. 4**	—	2	cerchio C. allargabile - per pneumatici 8,3/8-24"	.....
	146. 5584. 4	—	2	cerchio C. allargabile per pneumatico 9,5/9-24	.....
15	**135. 5576. 3**	—	2	• cerchio: con n. 4 staffe - per pneumatici 8,3/8-24"	.....
	146. 5526. 4	—	2	• cerchio - per pneumatico 9,5/9-24	.....

Sgr. 55 - tav. 2

4R.M. - RUOTE

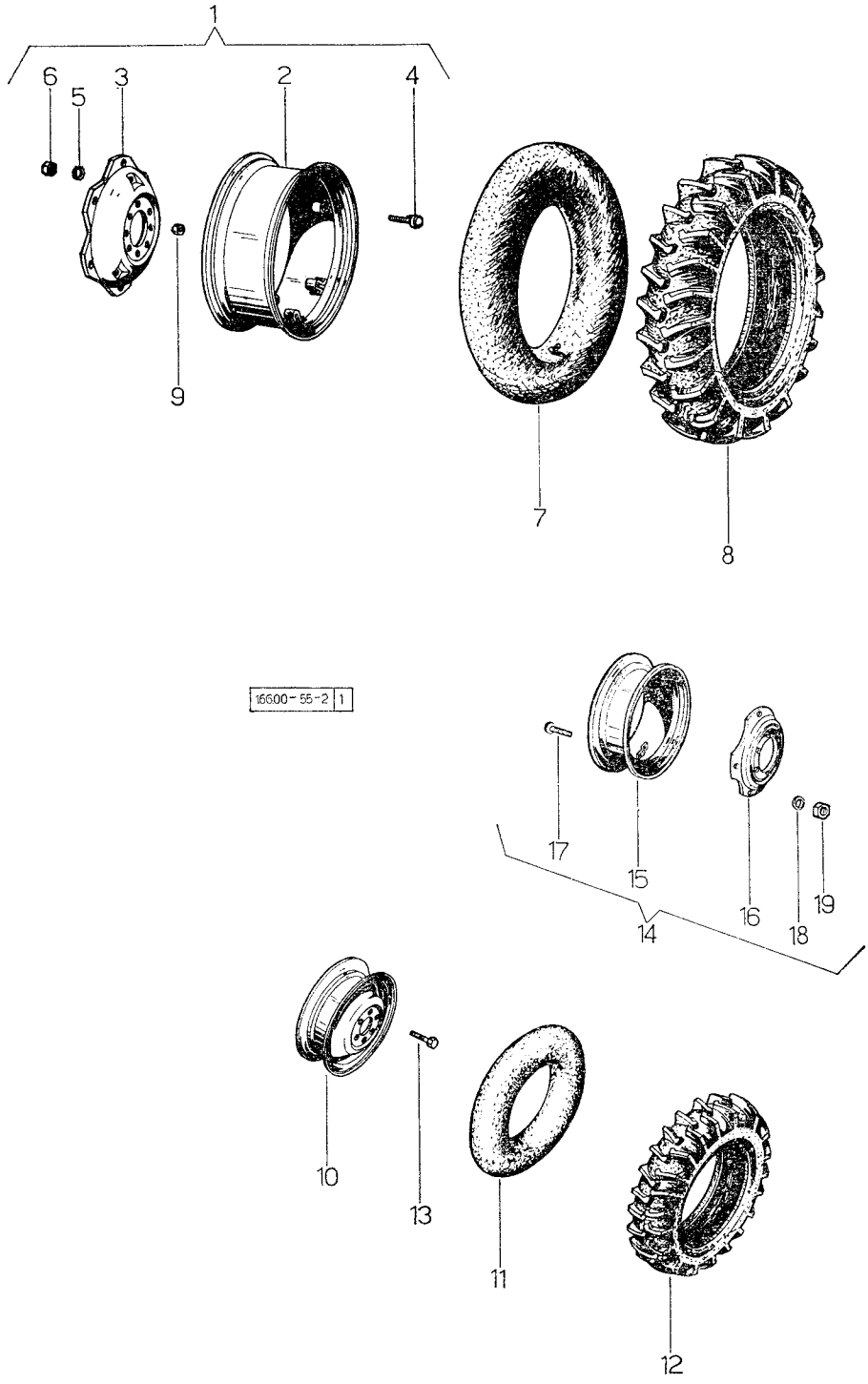

4R.M. - RUOTE

fig.	N. di ordinazione	quantità 2 RM	quantità 4 RM	denominazione	note
16	**146. 5570. 0**	—	2	• flangia	.....
17	**2. 0099. 005. 4**	—	8	• vite M 16 p. 1,5	.....
18	**2. 1470. 009. 2**	—	8	• rosetta dentellata 16 UNI 3704	.....
19	**2. 1011. 309. 1**	—	8	• dado M 16 p. 1,5	.....

Sgr. 55 - tav. 3 2R.M. - 4R.M. - RUOTE PER TIPO FRUTTETO

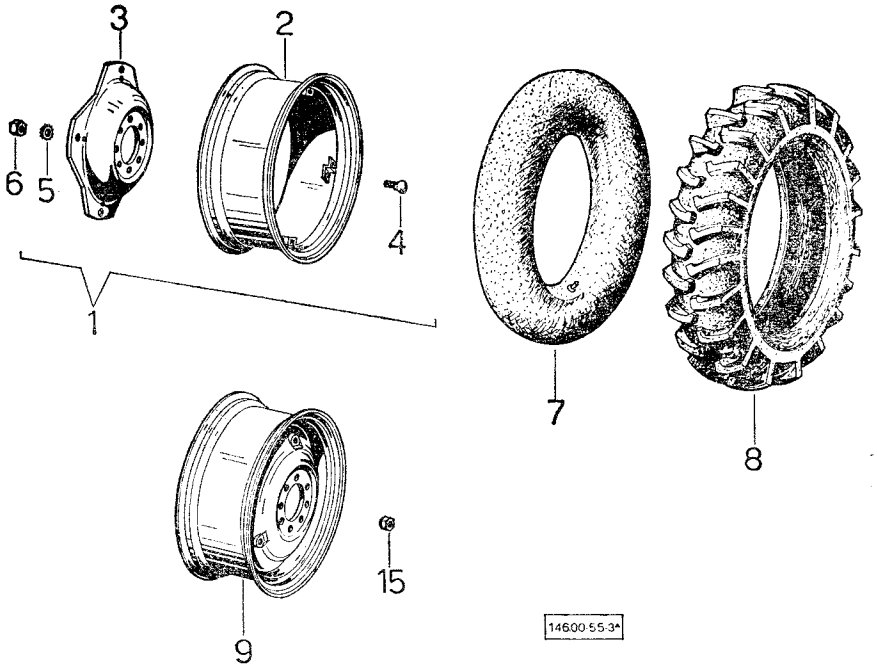

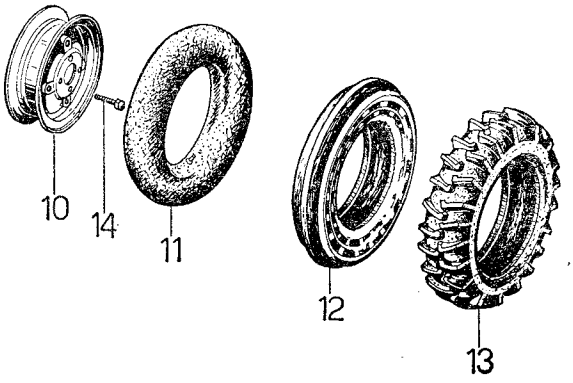

2R.M. - 4R.M. - RUOTE PER TIPO FRUTTETO

Sgr. 55 - tav. 3

fig.	N. di ordinazione	quantità 2 RM	quantità 4 RM	denominazione	note
1	**143. 5527. 4**	2	2	cerchio c. per pneumatici 12,4/11-24"	.....
	002. 9598. 4	2	—	cerchio c. per pneumatici 12,4/11-24"	.....
	149. 5552. 4	—	2	cerchio c. per pneumatici 14,9/13-24"	.....
2	**143. 5527. 3**	2	2	• cerchio per pneumatico 12,4/11-24"	.....
	000. 9996. 3	2	—	• cerchio per pneumatico 11,2/10-28" con n. 6 staffe	.....
	161. 5527. 3	2	—	• cerchio per pneumatico 11,2/10-28" con n. 4 staffe	.....
	149. 5552. 3	—	2	• cerchio per pneumatico 14,9/13-24" con n. 4 staffe	.....
3	**003. 0534. 0**	2	2	• disco per pneumatico 12,4/11-24" e 14,9/13-24"	.....
	000. 9984. 0	2	—	• disco per pneumatico 11,2/10-28" con n. 6 razze	.....
	161. 5527. 0	2	—	• disco per pneumatico 11,2/10-28": con n. 4 razze	.....
4	**2. 0099. 005. 4**	8	8	• vite M 16 p. 1,5 x 38 speciale	.....
	2. 0399. 006. 1	12	—	• vite M 18 p. 1,5 x 75 speciale	.....
5	**2. 1470. 009. 2**	8	8	• rondella dentellata 16 UNI 3703	.....
	2. 1470. 010. 2	12	—	• rondella dentellata 18 UNI 3703	.....
6	**2. 1011. 309. 1**	8	8	• dado M 16 p. 1,5 UNI 5587	.....
	2. 1011. 310. 1	12	—	• dado M 18 p. 1,5 UNI 5587	.....
7	**2. 4820. 027. 0**	2	2	camera d'aria per pneumatico 12,4/11-24"	.....
	2. 4820. 028. 0	2	—	camera d'aria per pneumatico 11,2/11-28"	.....
	2. 4820. 035. 0	—	2	camera d'aria per pneumatico 14,9/13-24"	.....
8	**2. 4811. 023. 0**	2	2	pneumatico 12,4/11-24" - Pr. 6	.....
	2. 4811. 020. 0	2	—	pneumatico 11,2/10-28" - Pr. 4	.....
	2. 4811. 034. 0	—	2	pneumatico 14,9/13-24" - Pr. 6	.....
9	**144. 5550. 3**	—	2	cerchio c.	.....
10	**135. 5510. 3**	2	—	cerchio c. per pneumatico 5,50-16" e 6,00-16"	.....
	149. 5511. 3	—	2	cerchio c. per pneumatico 7,50-18"	.....
	149. 5553. 3	—	2	cerchio c. per pneumatici 10,5 x 18"	.....
11	**2. 4820. 009. 0**	2	—	camera d'aria per pneumatico 5,50 x 16"	.....
	2. 4820. 010. 0	2	—	camera d'aria per pneumatico 6,00-16"	.....
	2. 4820. 015. 0	—	2	camera d'aria per pneumatico 7,50 x 18"	.....
	2. 4829. 018. 0	—	2	camera d'aria per pneumatico 10,5 x 18"	.....
12	**2. 4810. 009. 0**	2	—	pneumatico 5,50 x 16" - Pr. 6	.....
	2. 4810. 011. 0	2	—	pneumatico 6,00-16" - Pr. 6	.....
13	**2. 4812. 018. 0**	—	2	pneumatico 7,50 x 18" - Pr. 4	.....
	2. 4819. 039. 0	—	2	pneumatico 10,5 x 18" - Pr. 6	.....
14	**2. 0399. 003. 2**	8	—	vite speciale M 20 p. 1,5 x 25	.....
	2. 0399. 018. 2	—	12	vite speciale M 18 p. 1,5 x 22	.....
15	**2. 1099. 016. 2**	16	16	dado speciale M 16 p. 1,5	.....

Sgr. 55 - tav. 4

2R.M. - RUOTE PER TIPO VIGNETO

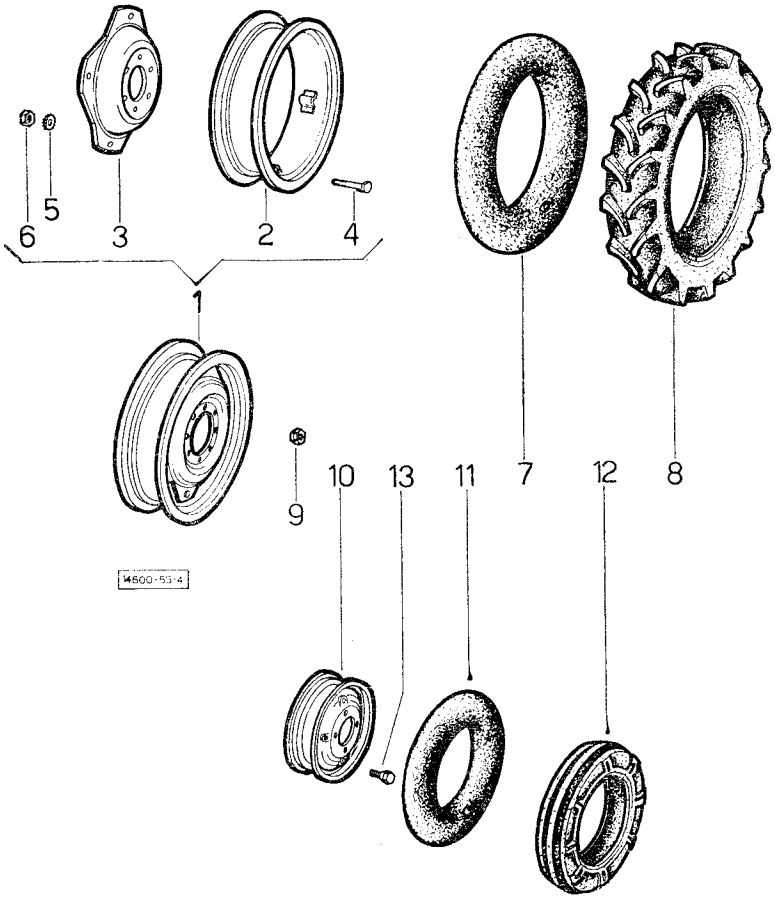

2R.M. - RUOTE PER TIPO VIGNETO

fig.	N. di ordinazione	quantità 2 RM	quantità 4 RM	denominazione	note
1	**152. 5526. 4**	2	—	cerchio completo, composto da fig. 2 a fig. 6	.....
2	**152. 5526. 3**	2	—	• cerchio	.....
3	**000. 9984. 0**	2	—	• disco	.....
4	**2. 0399. 006. 1**	12	—	• vite speciale M 18 p. 1,5 x 75	.....
5	**2. 1470. 010. 2**	12	—	• rondella dentellata 18 UNI 3704	.....
6	**2. 1011. 310. 1**	12	—	• dado M 18 p. 1,5 UNI 5587	.....
7	**2. 4820. 028. 0**	2	—	camera d'aria	.....
8	**2. 4811. 020. 0**	2	—	pneumatico 11,2/10-28"	.....
9	**2. 1099. 016. 2**	16	—	dado speciale M 16 p. 1,5	.....
10	**135. 5510. 3**	2	—	cerchio	.....
11	**2. 4820. 009. 0**	2	—	camera d'aria, per pneumatico 5,50-16"	.....
	2. 4820. 010. 0	2	—	camera d'aria per pneumatico 6,00-16"	.....
12	**2. 4810. 009. 0**	2	—	pneumatico 5,50 x 16"	.....
	2. 4810. 011. 0	2	—	pneumatico 6,00-16"	.....
13	**2. 0399. 003. 2**	8	—	vite speciale M 20 p. 1,5 x 25	.....

Sgr. 56 - tav. 1

SILENZIATORE DI SCARICO

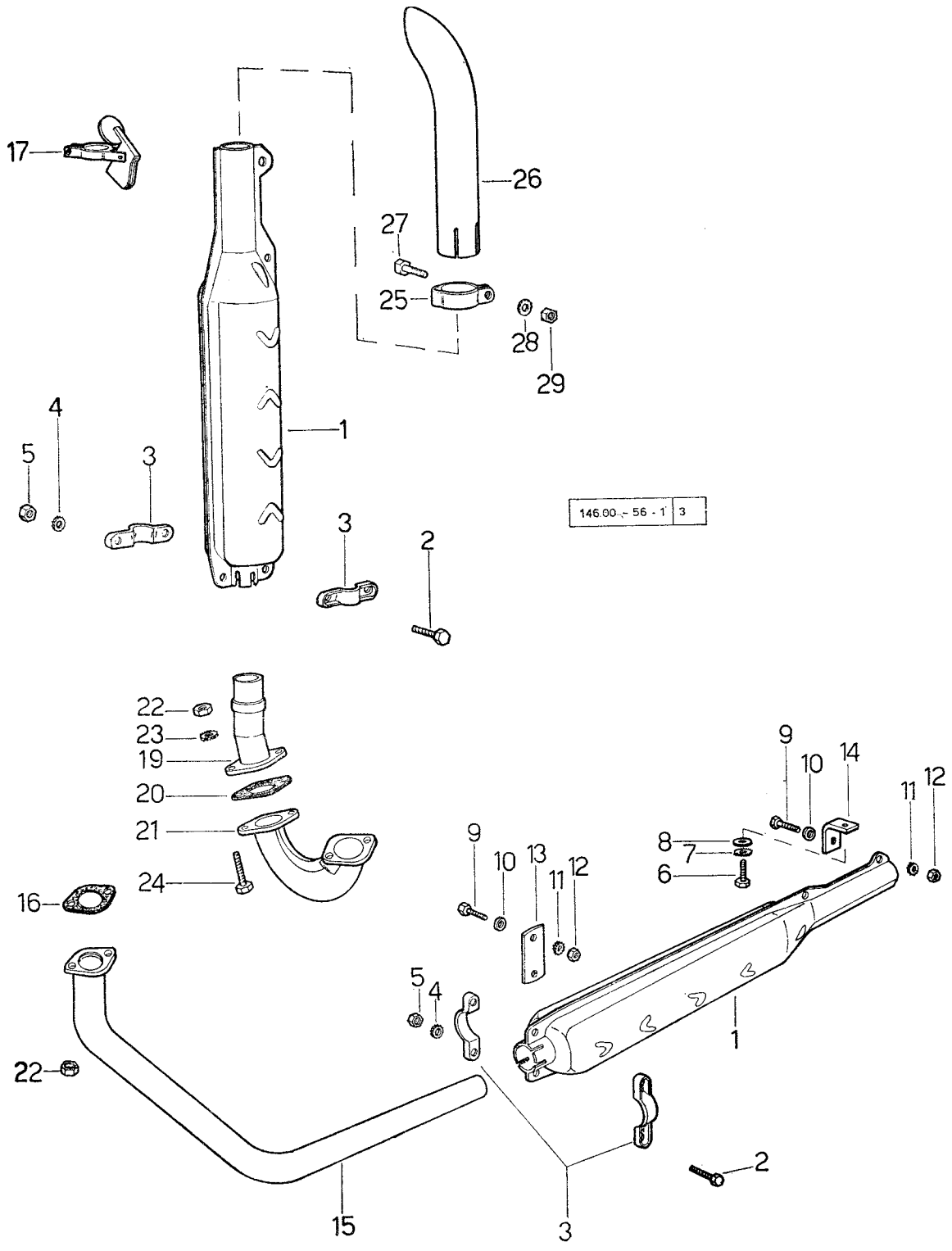

SILENZIATORE DI SCARICO

Sgr. 56 - tav. 1

fig.	N. di ordinazione	quantità 2 RM	quantità 4 RM	denominazione	note
1	**146. 5610. 2**	1	1	silenziatore di scarico: fino al n. 8034	.....
	150. 5610. 2/10	1	1	silenziatore di scarico: dal n. 8035	.....
2	**2. 0122. 207. 2**	2	2	vite M 8 p. 1 x 20 UNI 5740	.....
3	**152. 5654. 0**	4	4	semifascetta: dal n. 7077	.....
4	**2. 1470. 004. 2**	2	2	rondella dentellata 8 UNI 3704	.....
5	**2. 1011. 405. 2**	2	2	dado M 8 p. 1 UNI 5588	.....
6	**2. 0112. 307. 2**	1	1	vite M 10 p. 1,5 x 20 UNI 5739	.....
7	**2. 1470. 006. 2**	1	1	rondella dentellata 10 UNI 3704	.....
8	**2. 1310. 006. 2**	1	1	rondella piana 10,5 UNI 1734	.....
9	**2. 0122. 211. 2**	2	2	vite M 8 p. 1 x 30 UNI 5740	.....
10	**2. 1310. 004. 2**	2	2	rondella piana 8,4 UNI 1734	.....
11	**2. 1470. 004. 2**	2	2	rosetta dentellata 8 UNI 3704	.....
12	**2. 1011. 405. 2**	2	2	dado M 8 p. 1 UNI 5588	.....
13	**146. 5663. 0**	1	1	piastrina: dal n. 8035	.....
14	**146. 5664. 0**	1	1	squadretta: dal n. 8035	.....
15	**146. 5625. 2**	1	1	tubo di scarico: fino al n. 8034	.....
	146. 5625. 2/20	1	1	tubo di scarico: dal n. 8035 fino al n. 23061	.....
	166. 5625. 2	1	1	tubo di scarico: dal n. 23062	.....
16	**146. 5651. 0**	1	1	guarnizione	.....
17	**146. 5658. 4**	1	1	coperchio di protezione: fino al n. 7077	.....
19	**146. 5657. 2**	1	1	collettore: fino al n. 23061	.....
	150. 5633. 2/10	1	1	collettore: dal n. 23062	.....
20	**135. 5651. 0**	1	1	guarnizione	.....
21	**146. 5656. 0**	1	1	collettore di scarico	.....
22	**2. 1019. 015. 0**	2	2	dado M 10 p. 1,25	.....
23	**2. 1470. 006. 2**	2	2	rondella dentellata 10 UNI 3704	.....
24	**2. 0122. 361. 2**	2	2	vite M 10 p. 1,25 x 30 UNI 5738	.....
25	**146. 5666. 0**	1	1	fascetta	.....
26	**146. 5665. 0**	1	1	terminale	.....
27	**2. 0122. 207. 2**	1	1	vite M 8 p. 1 x 20 UNI 5740	.....
28	**2. 1470. 004. 2**	1	1	rosetta dentellata 8 UNI 3704	.....
29	**2. 1011. 405. 2**	1	1	dado M 8 p. 1 UNI 5588	.....

Sgr. 56 - tav. 2 SILENZIATORE DI SCARICO PER TIPO VIGNETO

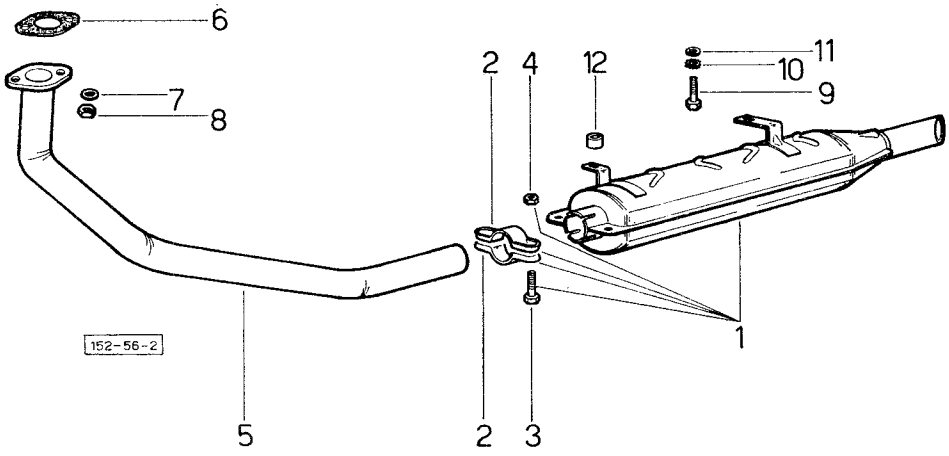

SILENZIATORE DI SCARICO PER TIPO VIGNETO Sgr. 56 - tav. 2

fig.	N. di ordinazione	quantità 2 RM	quantità 4 RM	denominazione	note
1	**152. 5610. 4/10**	1	—	silenziatore di scarico - composto con fig. 2, 3 e 4	.....
2	**152. 5654. 0**	2	—	• fascetta	.....
3	**2. 0122. 211. 2**	2	—	• vite M 8 p. 1 x 30 UNI 5740	.....
4	**2. 1011. 405. 2**	2	—	•dado M 8 p. 1 UNI 5588	.....
5	**152. 5625. 2/10**	1	—	tubo di scarico	.....
6	**146. 5651. 0**	1	—	guarnizione	.....
7	**2. 1310. 006. 2**	2	—	rosetta piana 10,5 UNI 1734	.....
8	**2. 1011. 106. 2**	2	—	dado M 10 p. 1,5 UNI 5587	.....
9	**2. 0122. 609. 2**	1	—	vite M 16 p. 1,5 x 25 UNI 5740	.....
10	**2. 1470. 009. 2**	1	—	rosetta dentellata 16 UNI 3704	.....
11	**2. 1310. 010. 2**	1	—	rosetta piana 17 UNI 1734	.....
12	**2. 1579. 054. 2**	1	—	distanziale 11,3 x 21,3 x 11	.....

Sgr. 62 - tav. 1 SCATOLA STERZO - COMANDI STERZO Sgr. 61

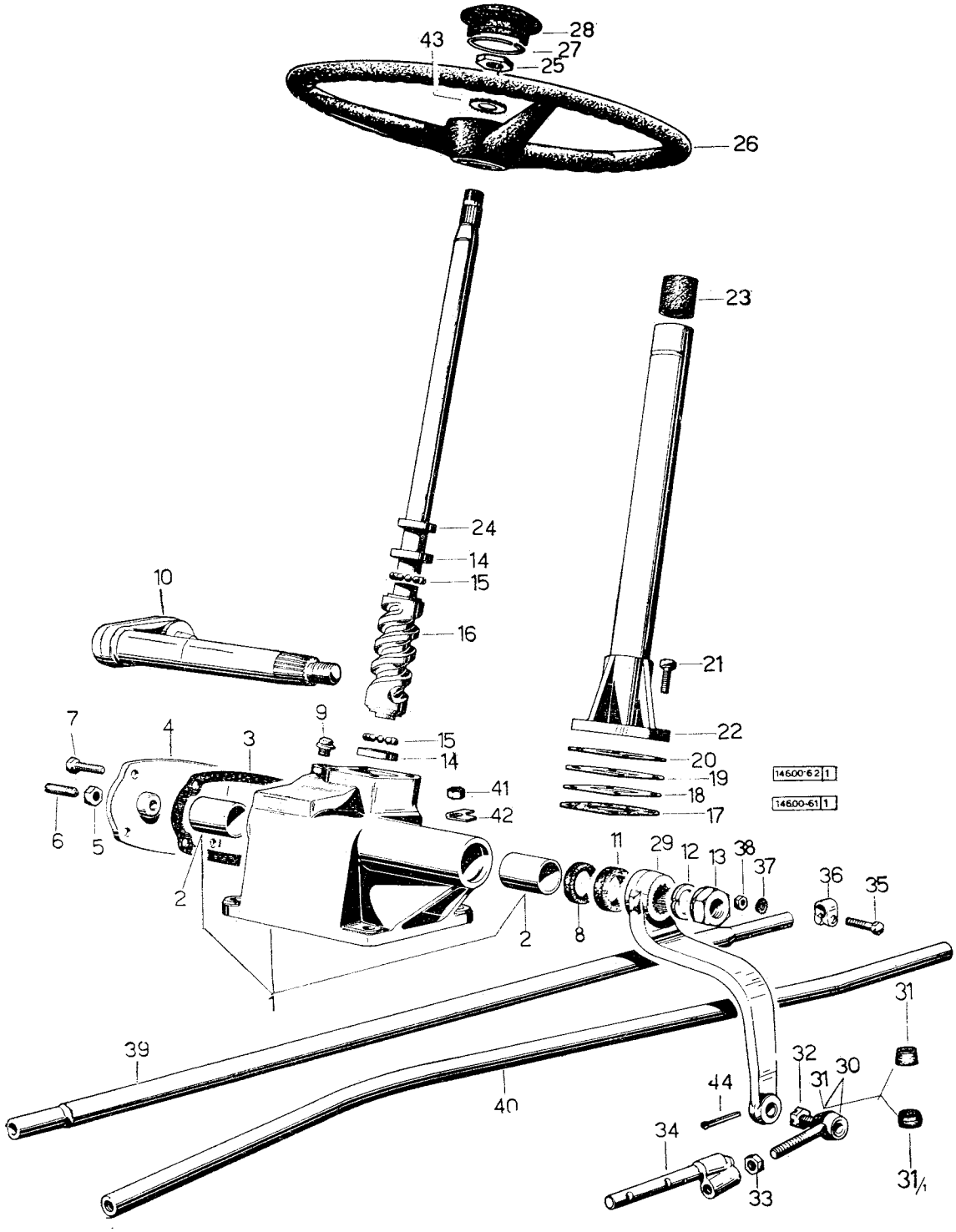

SCATOLA STERZO - COMANDI STERZO Sgr. 61 Sgr. 62 - tav. 1

fig.	N. di ordinazione	quantità 2 RM	quantità 4 RM	denominazione	note
—	**139. 6210. 4/10**	1	—	scatola sterzo composta da fig. 1 a fig. 24	.....
—	**135. 6210. 4/30**	—	1	scatola sterzo composta da fig. 1 a fig. 24	.....
1	**139. 6210. 3**	1	1	• scatola sterzo con boccole a fig. 2	.....
2	**139. 6250. 0**	2	2	•• boccola	.....
3	**139. 6253. 0**	1	1	• guarnizione	.....
4	**139. 6215. 0**	1	1	• coperchio	.....
5	**139. 6260. 0**	1	1	• controdado	.....
6	**139. 6251. 0**	1	1	• vite di regolazione	.....
7	**139. 6264. 0**	4	4	• vite 5/16" UNF x 22,23	.....
8	**2. 1510. 017. 0**	1	1	• anello di tenuta ∅ 35 ∅ 47 x 7	.....
9	**003. 6707. 0**	1	1	• tappo	.....
10	**139. 6222. 0**	1	1	• albero oscillante	.....
	139. 6265. 0	1	1	• rulli e spina per albero oscillante	.....
11	**139. 6261. 0**	1	1	• guarnizione parapolvere	.....
12	**2. 1460. 019. 1**	1	1	• rosetta elastica A 30 UNI 1751	.....
13	**139. 6258. 0**	1	1	• dado 1" 1/8 UNF	.....
14	**139. 6252. 0**	2	2	• anello con sede per sfere	.....
15	**2. 2810. 002. 0**	34	34	• sfera ∅ 1/4"	.....
16	**139. 6220. 0/10**	1	—	• albero guida - destro	.....
	136. 6250. 0/10	—	1	• albero guida - sinistro	.....
17	**139. 6257. 0**	1	1	• guarnizione	.....
18	**139. 6256. 0**	1	1	• rasamento sp. 0,25	.....
19	**139. 6255. 0**	1	1	• rasamento sp. 0,127	.....
20	**139. 6254. 0**	1	1	• rasamento sp. 0,60	.....
21	**139. 6263. 0**	4	4	• vite 5/16" UNF 25,4	.....
22	**139. 6212. 0**	1	1	• colonna sterzo	.....
23	**139. 6217. 0**	1	1	• anello di guida e di tenuta	.....
24	**139. 6259. 0**	1	1	• distanziale	.....
25	**2. 1011. 511. 1**	1	1	dado M 20 p. 1,5 UNI 5589	.....
26	**146. 6110. 2**	1	1	volante di guida: fino al n. 3859 ordinare anche 146.6111.0 e 001.3995.0 ☆	.....
	136. 6110. 2/20	1	—	volante di guida: solo per tipo Vigneto	.....
27	**001. 3995. 0**	1	1	anello elastico: fino al n. 3859	.....
	2. 1429. 010. 0	1	1	anello elastico: dal n. 3860	.....
	002. 1834. 0	1	—	anello elastico: solo per tipo Vigneto	.....
28	**002. 1833. 0**	1	1	cappellotto: fino al n. 3859 per Minitauro e Minitauro Frutteto: rimane valido solo per Minitauro Vigneto ☆	.....
	146. 6111. 0	1	1	cappellotto: dal n. 3860	.....
29	**146. 6120. 0**	1	—	leva dello sterzo: fino al n. 29107: per il solo mercato italiano fino al n. 30669	.....
	146. 6121. 0	1	1	leva dello sterzo: per 2 RM dal n. 29108: per il solo mercato italiano dal n. 30670	.....
30	**135. 4237. 4**	2	2	snodo a sfera - composto con fig. 31 e 32	.....
31	**135. 4237. 0**	2	2	• parapolvere per snodo	.....
31/1	**135. 4237. 0/10**	2	2	• parapolvere per snodo	.....
32	**2. 1021. 306. 1**	2	2	• dado coronato M 14 p. 1,5 UNI 5594	.....
33	**2. 1011. 510. 1**	2	2	dado M 18 p. 1,5 UNI 5589	.....
34	**139. 6125. 0**	2	—	estremità per tirante sterzo	.....
	152. 6125. 0	1	—	estremità per tirante sterzo - solo per tipi Vigneto	.....

Sgr. 62 - tav. 1 SCATOLA STERZO - COMANDI STERZO Sgr. 61

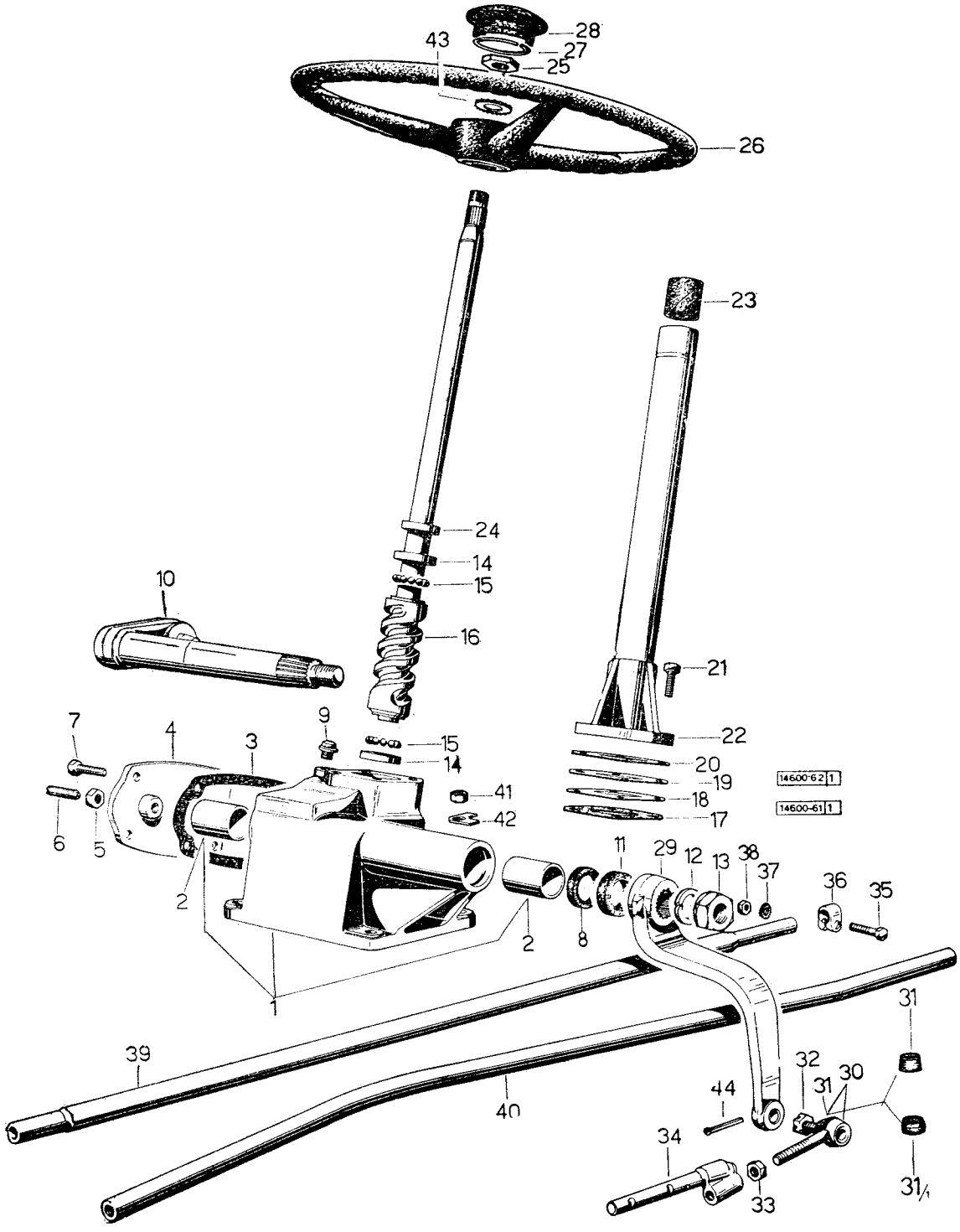

SCATOLA STERZO - COMANDI STERZO Sgr. 61 Sgr. 62 - tav. 1

fig.	N. di ordinazione	quantità 2 RM	quantità 4 RM	denominazione	note
35	**2. 0122. 367. 2**	2	—	vite M 10 p. 1,25 x 45 UNI 5738	.....
36	**001. 3861. 0**	2	—	morsetto	.....
37	**2. 1470. 006. 2**	2	—	rondella dentellata 10 UNI 3704	.....
38	**2. 1011. 321. 2**	2	—	dado M 10 p. 1,25 UNI 5587	.....
39	**146. 6153. 0**	1	—	tirante sterzo - solo per trattrice base - 146 ☆	.....
	149. 6123. 0	1	—	tirante sterzo - solo per trattrice Frutteto - 149	.....
	152. 6123. 0	1	—	tirante sterzo - solo per trattrice Vigneto - 152	.....
40	**146. 6124. 0**	—	1	tirante sterzo	.....
41	**2. 1011. 422. 2**	4	4	dado M 12 p. 1,25 UNI 5588	.....
42	**2. 1340. 007. 0**	4	4	piastrina di sicurezza 13 UNI 1747	.....
43	**2. 1470. 011. 1**	1	1	rondella dentellata 20 UNI 3704	.....
44	**2. 1690. 308. 2**	2	2	copiglia A 3 x 20 UNI 1336	.....

Sgr. 62 - tav. 2

SCATOLA STERZO - IDROGUIDA
dal n. 9801

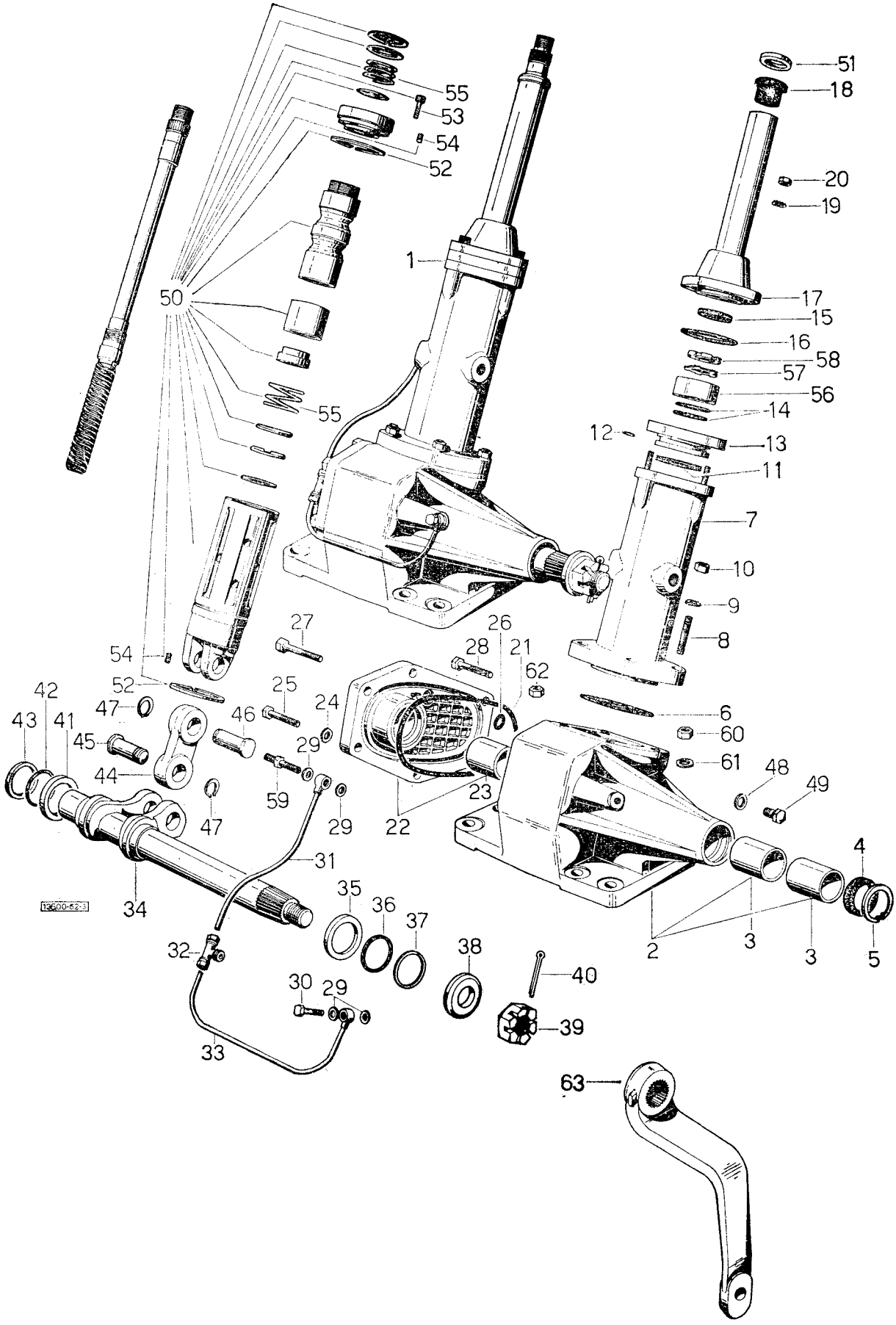

SCATOLA STERZO - IDROGUIDA
dal n. 9801

Sgr. 62 - tav. 2

fig.	N. di ordinazione	quantità 2 RM	quantità 4 RM	denominazione	note
—	157. 6013. 6	1	1	serie anelli di tenuta	.....
1	135. 6011. 6/10	1	—	idroguida - composta da fig. 2 a fig. 59 - rotazione sinistra	.....
	135. 6010. 6/10	—	1	idroguida - composta da fig. 2 a fig. 59 - rotazione destra	.....
2	135. 6259. 3/20	1	1	• scatola - composta con fig. 3	.....
3	2. 1552. 524. 0	2	2	•• boccola 42 x 46 x 40	.....
4	2. 1510. 021. 0	1	1	• anello di tenuta 42 x 56 x 7	.....
5	2. 1411. 022. 1	1	1	• anello elastico 55 I UNI 3654	.....
6	2. 1530. 190. 0	1	1	• anello toroidale 88,27 x 5,34	.....
7	135. 6256. 6	1	1	• cilindro	.....
8	2. 0432. 157. 1	4	4	• prigioniero M 10 p. 1,5 - M 10 p. 1,25 x 30 UNI 5913	.....
9	2. 1470. 006. 2	4	4	• rondella dentellata 10 UNI 3704	.....
10	2. 1011. 421. 2	4	4	• dado M 10 p. 1,25 UNI 5588	.....
11	2. 1530. 148. 0	1	1	• anello toroidale 60,33 x 3,53	.....
12	2. 1530. 012. 0	1	1	• anello toroidale 6,75 x 1,78	.....
13	135. 6255. 0	1	1	• flangia intermedia	.....
14	2. 1530. 082. 0	2	2	• anello toroidale 31,34 x 3,53	.....
15	2. 1530. 060. 0	1	1	• anello toroidale 23,40 x 3,53	.....
16	2. 1530. 148. 0	1	1	• anello toroidale 60,33 x 3,53	.....
17	135. 6254. 3/10	1	1	• colonna sterzo	.....
18	135. 6217. 2/10	1	1	• boccola di centraggio	.....
19	2. 1470. 004. 2	4	4	• rondella dentellata 8 UNI 3704	.....
20	2. 1011. 405. 2	4	4	• dado M 8 p. 1 UNI 5588	.....
21	2. 1530. 213. 0	1	1	• anello toroidale 113,7 x 5,34	.....
22	148. 6257. 3	1	1	• coperchio - composto da fig. 23	.....
23	2. 1552. 424. 0	1	1	•• boccola 42 x 46 x 30	.....
24	2. 1470. 004. 2	7	7	• rondella dentellata 8 UNI 3704	.....
25	2. 0112. 209. 2	4	4	• vite M 8 p. 1,25 x 25 UNI 5739	.....
26	2. 1530. 016. 0	1	1	• anello toroidale 8,73 x 1,78	.....
	2. 1530. 022. 0	1	1	• anello toroidale 9,92 x 2,62	.....
27	2. 0112. 215. 2	1	1	• vite M 8 p. 1,25 x 40 UNI 5737	.....
28	2. 0112. 211. 2	4	4	• vite M 8 p. 1,25 x 25 UNI 5739	.....
29	2. 1560. 005. 0	2	2	• guarnizione 10,2 x 14	.....
30	2. 3332. 002. 1	1	1	• vite per raccordo 10 p. 1,25	.....
31	135. 6270. 2	1	1	• tubo superiore di ricupero olio	.....
32	2. 3339. 027. 0	1	1	• bocchettone a T	.....
33	135. 6271. 2	1	1	• tubo inferiore di ricupero olio	.....
34	135. 6257. 0	1	1	• albero per leva	.....
35	2. 1599. 098. 0	1	1	• rondella di spallamento 44,5 x 60 x 4	.....
36	2. 1530. 114. 0	1	1	• anello toroidale 44,45 x 3,53	.....
37	2. 1599. 099. 0	1	1	• rondella di spallamento 44,2 x 50,9 x 2	.....
38	2. 1310. 019. 2	1	1	• rondella piana 31 UNI 1734	.....
39	2. 1029. 001. 1	1	1	• dado speciale 30 p. 1,5	.....
40	2. 1690. 618. 0	1	1	• copiglia A 6 x 60 UNI 1336	.....
41	2. 1599. 098. 0	1	1	• rondella di spallamento 44,5 x 60 x 4	.....
42	2. 1530. 114. 0	1	1	• anello toroidale 44,45 x 3,53	.....
43	2. 1599. 099. 0	1	1	• rondella di spallamento 44,2 x 50,9 x 2	.....
44	135. 6262. 0	1	1	• biella	.....

Sgr. 62 - tav. 2

SCATOLA STERZO - IDROGUIDA
dal n. 9801

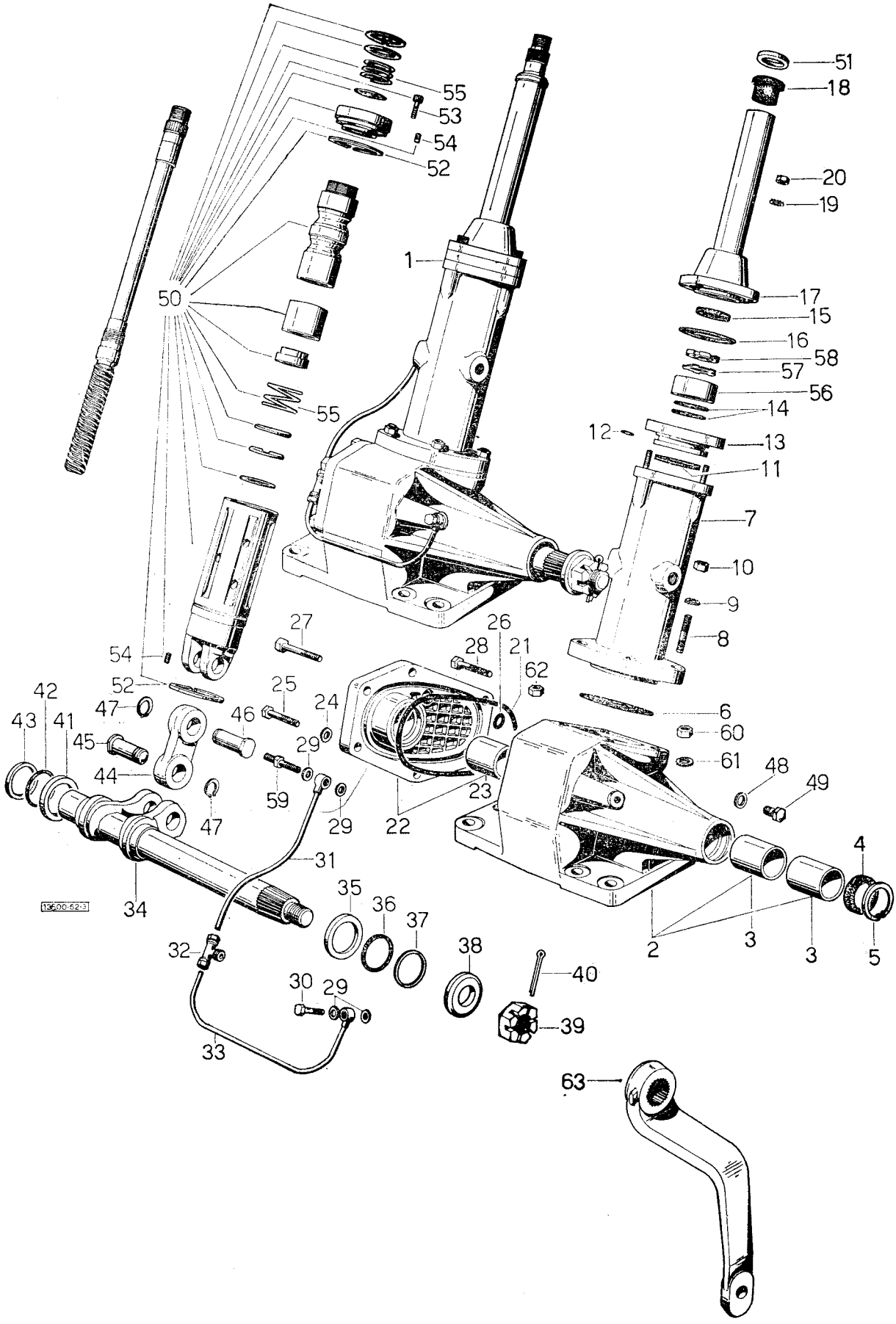

SCATOLA STERZO - IDROGUIDA
dal n. 9801

Sgr. 62 - tav. 2

fig.	N. di ordinazione	quantità 2 RM	quantità 4 RM	denominazione	note
45	**135. 6269. 0**	1	1	• perno inferiore	.....
46	**135. 6268. 0**	1	1	• perno superiore	.....
47	**2. 1410. 010. 1**	2	2	• anello elastico 25 E UNI 3653	.....
48	**2. 1560. 008. 0**	1	1	• guarnizione 12,2 x 18	.....
49	**2. 3119. 001. 0**	1	1	• tappo M 12 p. 1,75	.....
50	**135. 6264. 6/10**	1	—	• albero con rotazione sinistra, composto: dal cilindro, dal distributore, distanziali e molle da fig. 52 a fig. 55 ☆	.....
	135. 6261. 6/10	—	1	• albero con rotazione destra, composto: con il cilindro, dal distributore, dai distanziali e dalle molle da fig. 52 a fig. 55.	.....
51	**2. 1579. 151. 0**	1	1	• distanziale	.....
52	**002. 7710. 0**	2	2	•• fascia elastica	.....
53	**2. 0312. 104. 1**	6	6	•• vite M 6 x 16 UNI 5931	.....
54	**2. 0599. 023. 1**	4	4	•• grano M 6 x 8 con foro a ∅ 2	.....
55	**2. 4019. 083. 1/10**	2	2	•• molla	.....
56	**2. 2320. 007. 0**	1	1	• cuscinetto a due corone di sfere 25 x 52 x 20,6 - ISO 25 BE 32	.....
57	**2. 1240. 008. 0**	1	1	• rosetta di sicurezza 25,5	.....
58	**2. 1210. 008. 1**	1	1	• ghiera M 25 p. 1,5	.....
59	**2. 3339. 044. 1**	1	1	• vite per raccordo M 10 p. 1,25	.....
60	**2. 1011. 422. 2**	5	5	dado M 12 p. 1,25 UNI 5588	.....
61	**2. 1470. 007. 2**	6	6	rondella dentellata 12 UNI 3704	.....
62	**2. 1011. 522. 1**	1	1	dado M 12 p. 1,25 UNI 5589	.....
63	**136. 6155. 0**	1	1	leva di comando dello sterzo	.....
	149. 6150. 0	—	1	leva di comando - tipo Frutteto	.....

Sgr. 63 - Tav. 1 SCATOLA STERZO - IDROGUIDA - POMPA OLEODINAMICA dal n. 9801 fino al n. 25106

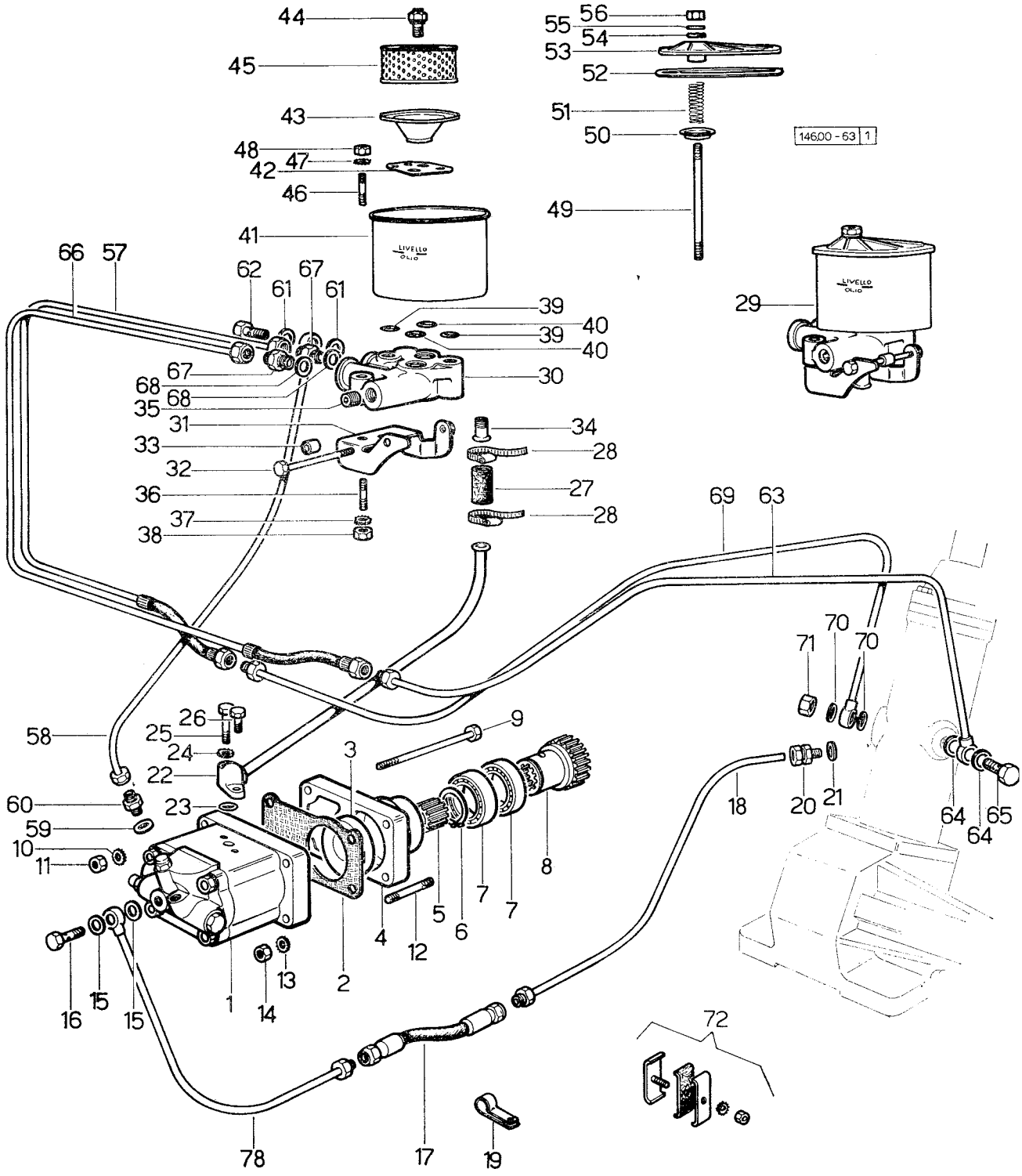

SCATOLA STERZO - IDROGUIDA - POMPA OLEODINAMICA Sgr. 63 - Tav. 1
dal n. 9801 fino al n. 25106

fig.	N. di ordinazione	quantità 2 RM	quantità 4 RM	denominazione	note
1	2. 4529. 100. 0	1	1	pompa oleodinamica	.....
2	029. 1164. 0	1	1	guarnizione	.....
3	2. 1579. 232. 0	1	1	distanziale	.....
4	9012. 261. 0	1	1	flangia	.....
5	146. 6350. 0	1	1	boccola	.....
6	2. 1410. 016. 1	1	1	anello elastico 40 UNI 3653	.....
7	2. 2020. 007. 0	2	2	cuscinetto ISO 40 BC 00	.....
8	146. 6351. 0	1	1	ingranaggio	.....
9	2. 0122. 235. 1	2	2	vite M 8 p. 1 x 130 UNI 5738	.....
10	2. 1470. 004. 2	2	2	rosetta dentellata 8 UNI 3704	.....
11	2. 1011. 405. 2	2	2	dado M 8 p. 1 UNI 5588	.....
12	2. 0432. 015. 1	2	2	prigioniero 8 x 50 UNI 5913	.....
13	2. 1470. 004. 2	2	2	rosetta dentellata 8 UNI 3704	.....
14	2. 1011. 405. 2	2	2	dado M 8 p. 1 UNI 5588	.....
15	2. 1560. 012. 0	2	2	guarnizione 16,2 x 22 CUNA	.....
16	2. 3339. 066. 1	1	1	bocchettone 9/16"	.....
17	158. 6359. 3	1	1	tubo	.....
18	146. 6356. 3	1	1	tubo	.....
19	2. 6839. 031. 1	1	1	fascetta	.....
20	2. 3339. 056. 1	1	1	raccordo M 16 p. 1,5	.....
21	2. 1560. 012. 0	1	1	guarnizione 16,2 x 22	.....
22	146. 6352. 3	1	1	tubo	.....
23	2. 1530. 082. 0	1	1	anello di tenuta 31,34 x 3,53 - p. 70	
24	2. 1470. 004. 2	2	2	rosetta dentellata 8 UNI 3704	.....
25	2. 0112. 217. 2	1	1	vite M 8 p. 1,25 x 45 UNI 5737	.....
26	2. 0112. 209. 2	1	1	vite M 8 p. 1,25 x 25 UNI 5739	.....
27	154. 6361. 0	1	1	manicotto ∅ 20 x 27	.....
28	2. 6850. 008. 0	2	2	fascetta	.....
29	146. 6365. 4	1	1	serbatoio: composto da fig. 30 a fig. 56	.....
30	158. 6355. 0	1	1	• supporto	.....
31	146. 6353. 2	1	1	• staffa	.....
32	2. 0112. 229. 2	1	1	• vite M 8 p. 1,25 x 100 UNI 5737	.....
33	2. 1579. 030. 0	1	1	• distanziale 8,5 x 17 x 15	.....
34	154. 6360. 0	1	1	• tubo	.....
35	2. 3130. 003. 1	1	1	• tappo 3/8" Gas	.....
36	2. 0432. 001. 1	2	2	• prigioniero M 8 p. 1 - 8 p. 1,25 x 16 UNI 5913	.....
37	2. 1470. 004. 2	2	2	• rosetta dentellata 8 UNI 3704	.....
38	2. 1011. 405. 2	2	2	• dado M 8 p. 1 UNI 5588	.....
39	2. 1530. 026. 0	2	2	• anello di tenuta 11,11 x 1,78	.....
40	2. 1530. 052. 0	2	2	• anello di tenuta 20,24 x 2,62	.....
41	154. 6366. 0/10	1	1	• serbatoio	.....
42	154. 6359. 0	1	1	• piastrina	.....
43	136. 6373. 0/10	1	1	• coperchietto	.....
44	148. 6356. 0/20	1	1	• vite	.....
45	136. 6376. 2/10	1	1	• elemento filtrante	.....
46	2. 0432. 001. 1	2	2	• prigioniero M 8 p. 1 - M 8 p. 1,25 x 16 UNI 5913	.....
47	2. 1470. 004. 2	2	2	• rosetta dentellata 8 UNI 3704	.....
48	2. 1011. 405. 2	2	2	• dado M 8 p. 1 UNI 5588	.....
49	2. 0432. 024. 1	1	1	• prigioniero M 8 p. 1 - M 8 p. 1,25 x 95 UNI 5913	.....
50	136. 6374. 0/10	1	1	• guida per molla	

Sgr. 63 - Tav. 1 SCATOLA STERZO - IDROGUIDA - POMPA OLEODINAMICA dal n. 9801 fino al n. 25106

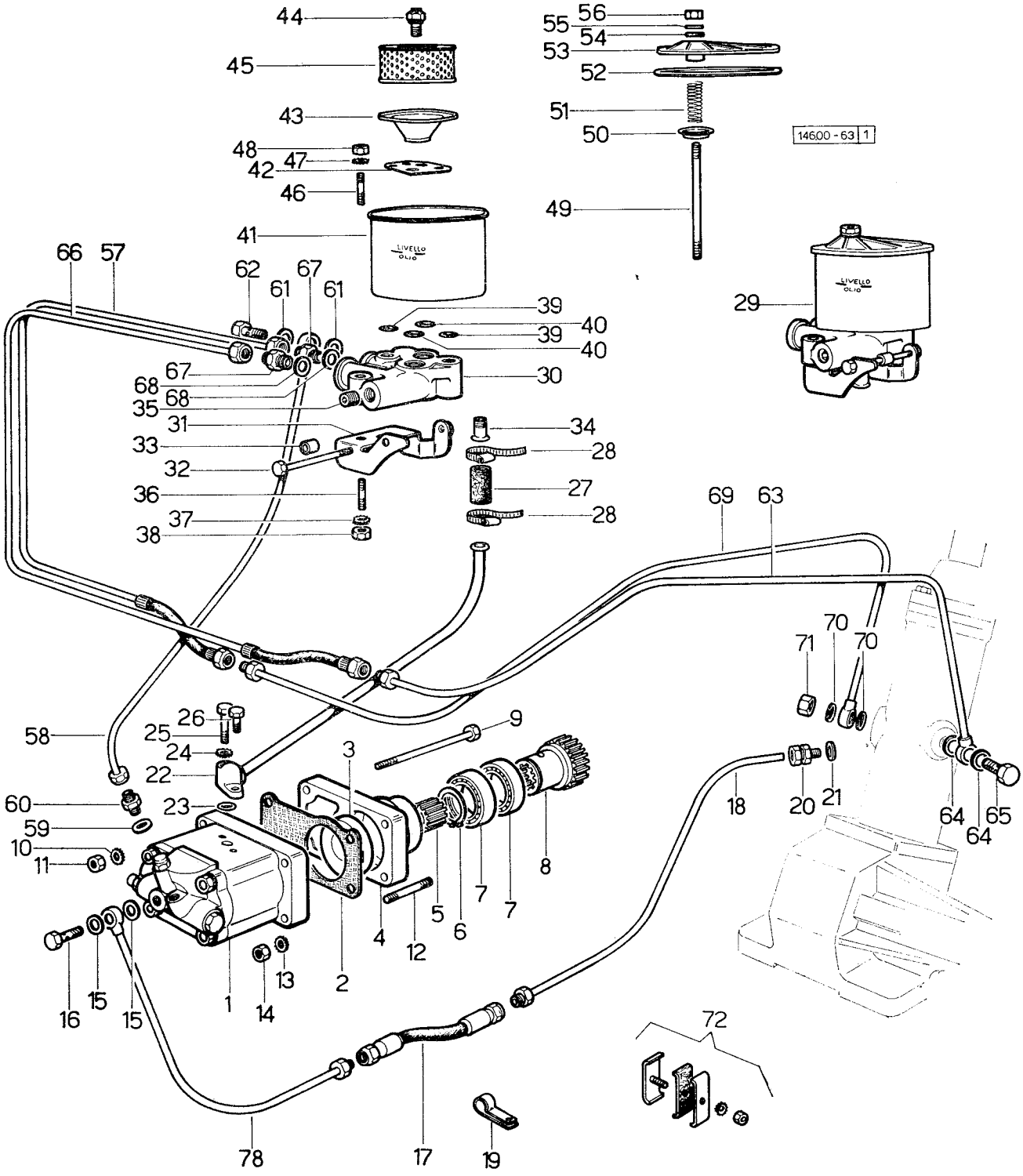

SCATOLA STERZO - IDROGUIDA - POMPA OLEODINAMICA

Sgr. 63 - Tav. 1

dal n. 9801 fino al n. 25106

fig.	N. di ordinazione	quantità 2 RM	quantità 4 RM	denominazione	note
51	**2. 4019. 089. 1/10**	1	1	• molla 19 x 30 x 2	.....
52	**2. 1539. 012. 0/10**	1	1	• anello di tenuta 136 x 6 - p. 60	.....
53	**136. 6366. 2/40**	1	1	• coperchio	.....
54	**2. 4529. 031. 1**	1	1	• guarnizione 9 x 32 x 1,5	.....
55	**2. 1599. 161. 0**	1	1	• spallamento 8,5 x 29 x 4	.....
56	**2. 1011. 505. 2**	1	1	• dado M 8 p. 1 UNI 5589	.....
57	**146. 6358. 2**	1	1	tubo	.....
58	**146. 6354. 3**	1	1	tubo	.....
59	**2. 1560. 012. 0**	1	1	guarnizione 16,2 x 22	.....
60	**2. 3319. 029. 1**	1	1	raccordo 5/8"	.....
61	**2. 1560. 012. 0**	2	2	guarnizione 16,2 x 22	.....
62	**2. 3332. 005. 1**	1	1	bocchettone M 16 p. 1,5	.....
63	**146. 6361. 3**	1	1	tubo	.....
64	**2. 1560. 012. 0**	2	2	guarnizione 16,2 x 22	.....
65	**2. 3332. 005. 1**	1	1	bocchettone M 16 p. 1,5	.....
66	**146. 6360. 2**	1	1	tubo	.....
67	**2. 3339. 038. 1**	2	2	raccordo M 16 p. 1,5	.....
68	**2. 1560. 012. 0**	2	2	guarnizione 16,2 x 22	.....
69	**146. 6357. 3**	1	1	tubo	.....
70	**2. 1560. 005. 0**	2	2	guarnizione 10,2 x 14	.....
71	**2. 1031. 103. 1**	1	1	dado ceco M 10 p. 1,25 UNI 2733	.....
72	**154. 6377. 4**	4	4	morsetto	.....
78	**146. 6355. 3**	1	1	tubo	.....

Sgr. 63 - Tav. 2 SCATOLA STERZO - IDROGUIDA - POMPA OLEODINAMICA dal n. 25107

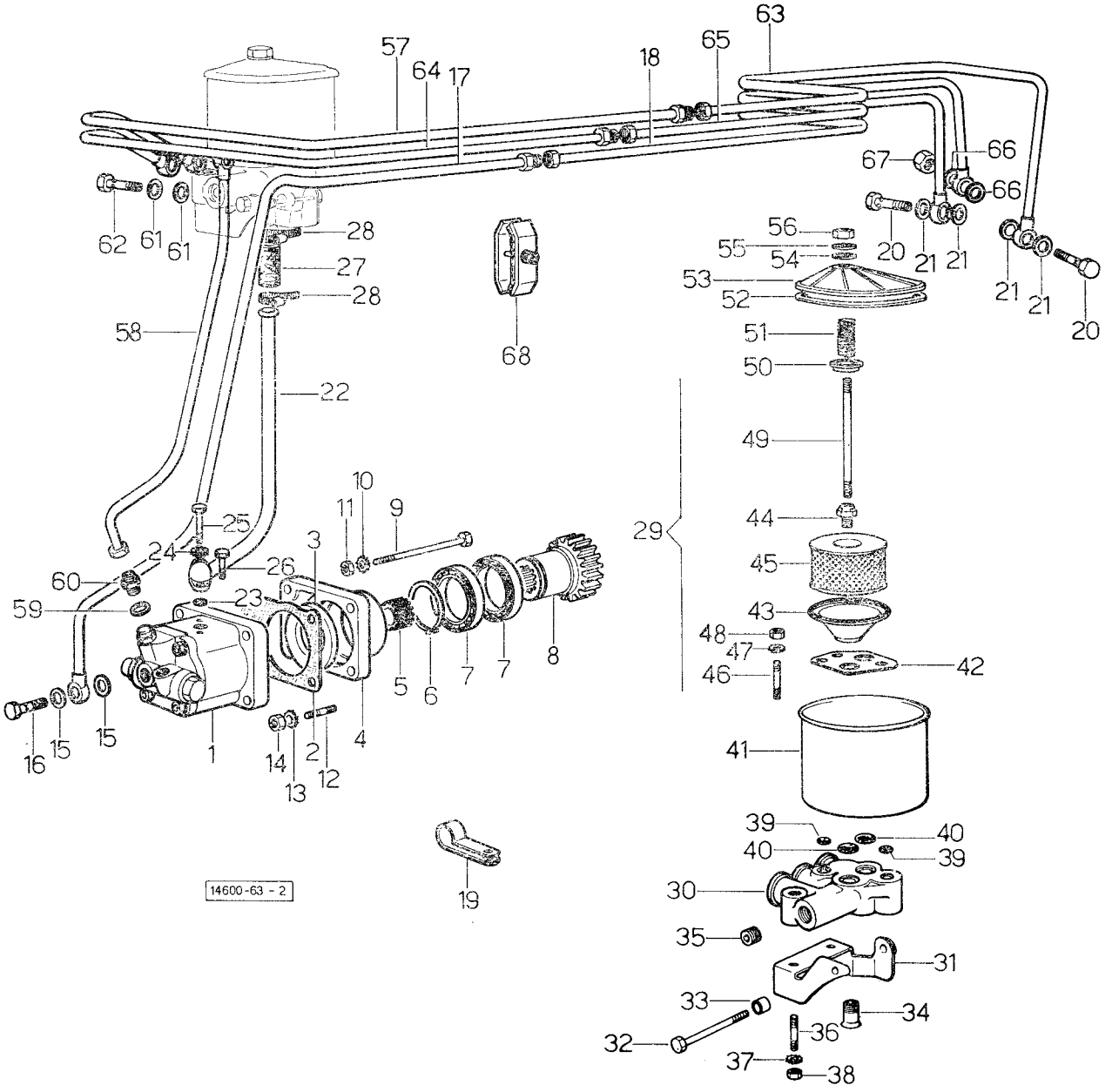

SCATOLA STERZO - IDROGUIDA - POMPA OLEODINAMICA Sgr. 63 - Tav. 2
Dal n. 25107

fig.	N. di ordinazione	quantità 2 RM	quantità 4 RM	denominazione	note
1	**2. 4529. 100. 0**	1	1	pompa oleodinamica - 70 atm.	.....
	2. 4529. 140. 0	1	1	pompa oleodinamica - 45 atm. - per tipo frutteto	.....
2	**029. 1164. 0**	1	1	guarnizione	.....
3	**2. 1579. 232. 0**	1	1	distanziale	.....
4	**9012. 261. 0**	1	1	flangia	.....
5	**146. 6350. 0**	1	1	boccola	.....
6	**2. 1410. 016. 1**	1	1	anello elastico 40 UNI 3653	.....
7	**2. 2020. 007. 0**	2	2	cuscinetto ISO 40 BC 00	.....
8	**146. 6351. 0**	1	1	ingranaggio	.....
9	**2. 0122. 235. 1**	2	2	vite M 8 p. 1 x 130 UNI 5738	.....
10	**2. 1470. 004. 2**	2	2	rosetta dentellata 8 UNI 3704	.....
11	**2. 1011. 405. 2**	2	2	dado M 8 p. 1 UNI 5588	.....
12	**2. 0432. 015. 1**	2	2	prigioniero 8 x 50 UNI 5913	.....
13	**2. 1470. 004. 2**	2	2	rosetta dentellata 8 UNI 3704	.....
14	**2. 1011. 405. 2**	2	2	dado M 8 p. 1 UNI 5588	.....
15	**2. 1560. 012. 0**	2	2	guarnizione 16,2 x 22 CUNA	.....
16	**2. 3339. 066. 1**	1	1	bocchettone 9/16"	.....
17	**146. 6355. 3/10**	1	1	tubo	.....
18	**146. 6356. 3/10**	1	1	tubo	.....
19	**2. 6839. 031. 1**	1	1	fascetta	.....
20	**2. 3332. 005. 1**	2	2	bocchettone M 16 p. 1,5	.....
21	**2. 1560. 012. 0**	4	4	guarnizione 16,2 x 22	.....
22	**146. 6352. 3**	1	1	tubo	.....
23	**2. 1530. 082. 0**	1	1	anello di tenuta 31,34 x 3,53 - p. 70	.....
24	**2. 1470. 004. 2**	2	2	rosetta dentellata 8 UNI 3704	.....
25	**2. 0112. 217. 2**	1	1	vite M 8 p. 1,25 x 45 UNI 5737	.....
26	**2. 0112. 209. 2**	1	1	vite M 8 p. 1,25 x 25 UNI 5739	.....
27	**154. 6361. 0**	1	1	manicotto ∅ 20 x 27	.....
28	**2. 6850. 008. 0**	2	2	fascetta	.....
29	**146. 6365. 4**	1	1	serbatoio: composto da fig. 30 a fig. 56	.....
30	**158. 6355. 0**	1	1	• supporto	.....
31	**146. 6353. 2**	1	1	• staffa	.....
32	**2. 0112. 229. 2**	1	1	• vite M 8 p. 1,25 x 100 UNI 5737	.....
33	**2. 1579. 030. 0**	1	1	• distanziale 8,5 x 17 x 15	.....
34	**154. 6360. 0**	1	1	• tubo	.....
35	**2. 3130. 003. 1**	1	1	• tappo 3/8" Gas	.....
36	**2. 0432. 001. 1**	2	2	• prigioniero M 8 p. 1 - 8 p. 12,5 x 16 UNI 5913	.....
37	**2. 1470. 004. 2**	2	2	• rosetta dentellata 8 UNI 3704	.....
38	**2. 1011. 405. 2**	2	2	• dado M 8 p. 1 UNI 5588	.....
39	**2. 1530. 026. 0**	2	2	• anello di tenuta 11,11 x 1,78	.....
40	**2. 1530. 052. 0**	2	2	• anello di tenuta 20,24 x 2,62	.....
41	**154. 6366. 0/10**	1	1	• serbatoio	.....
42	**154. 6359. 0**	1	1	• piastrina	.....
43	**136. 6373. 0/10**	1	1	• coperchietto	.....
44	**148. 6356. 0/20**	1	1	• vite	.....
45	**136. 6376. 2/10**	1	1	• elemento filtrante	.....
46	**2. 0432. 001. 1**	2	2	• prigioniero M 8 p. 1 - M 8 p. 1,25 x 16 UNI 5913	.....
47	**2. 1470. 004. 2**	2	2	• rosetta dentellata 8 UNI 3704	.....
48	**2. 1011. 405. 2**	2	2	• dado M 8 p. 1 UNI 5588	.....

Sgr. 63 - Tav. 2 SCATOLA STERZO - IDROGUIDA - POMPA OLEODINAMICA dal n. 25107

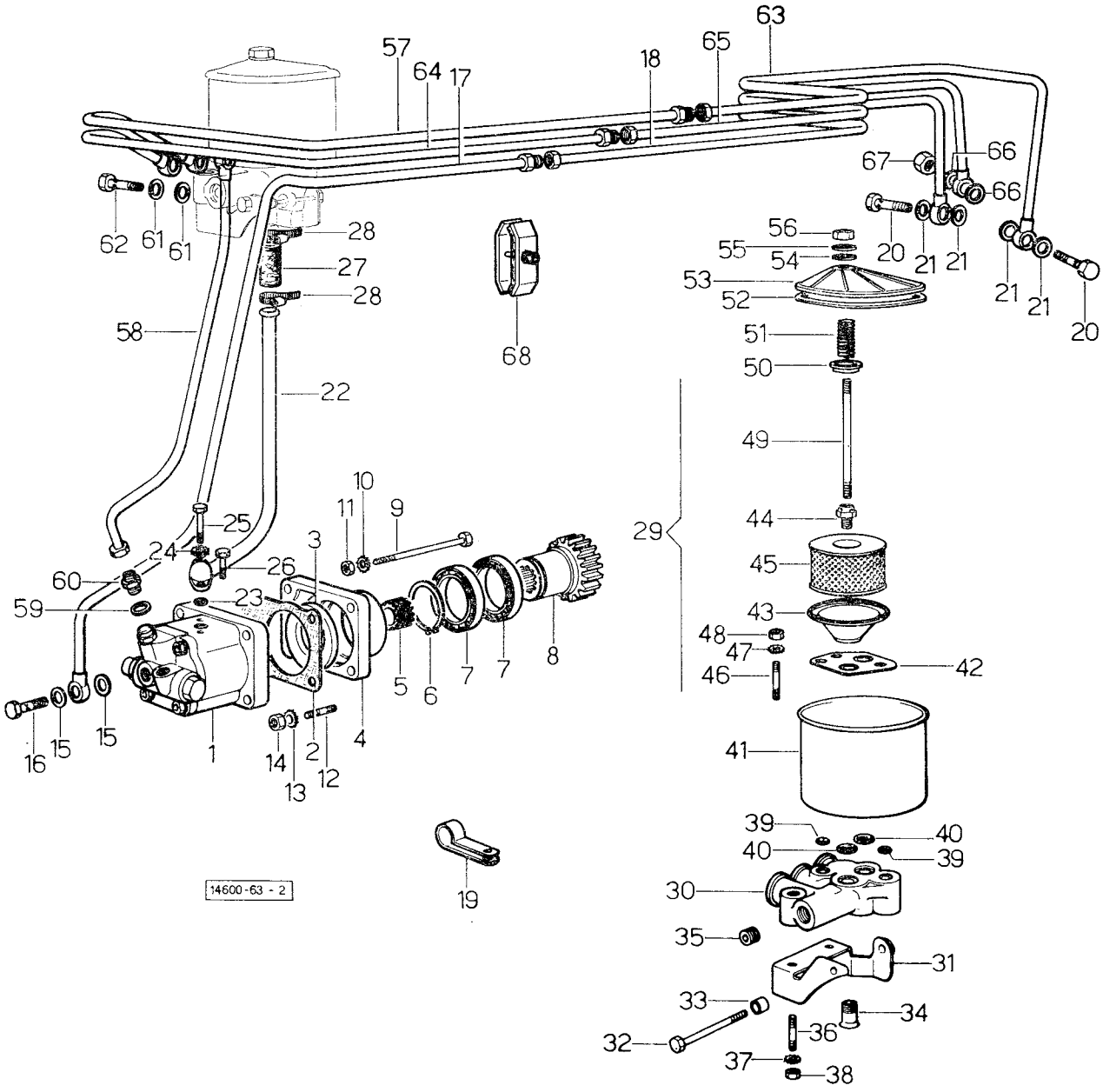

SCATOLA STERZO - IDROGUIDA - POMPA OLEODINAMICA Sgr. 63 - Tav. 2
Dal n. 25107

fig.	N. di ordinazione	quantità 2 RM	quantità 4 RM	denominazione	note
49	**2. 0432. 024. 1**	1	1	• prigioniero M 8 p. 1 - M 8 p. 1,25 x 95 UNI 5913	.....
50	**136. 6374. 0/10**	1	1	• guida per molla	.....
51	**2. 4019. 089. 1/10**	1	1	• molla 19 x 30 x 2	.....
52	**2. 1539. 012. 0/10**	1	1	• anello di tenuta 136 x 6 - p. 60	.....
53	**136. 6366. 2/40**	1	1	• coperchio	.....
54	**2. 4529. 031. 1**	1	1	• guarnizione 9 x 32 x 1,5	.....
55	**2. 1599. 161. 0**	1	1	• spallamento 8,5 x 29 x 4	.....
56	**2. 1011. 505. 2**	1	1	• dado M 8 p. 1 UNI 5589	.....
57	**146. 6358. 2/10**	1	1	tubo	.....
58	**146. 6354. 3**	1	1	tubo	.....
59	**2. 1560. 012. 0**	1	1	guarnizione 16,2 x 22	.....
60	**2. 3319. 029. 1**	1	1	raccordo 5/8"	.....
61	**2. 1560. 012. 0**	6	6	guarnizione 16,2 x 22	.....
62	**2. 3332. 005. 1**	3	3	bocchettone M 16 p. 1,5	.....
63	**146. 6361. 3/10**	1	1	tubo	.....
64	**146. 6360. 2/10**	1	1	tubo	.....
65	**146. 6357. 3/10**	1	1	tubo	.....
66	**2. 1560. 005. 0**	2	2	guarnizione 10,2 x 14	.....
67	**2. 1031. 103. 1**	1	1	dado ceco M 10 p. 1,25 UNI 2733	.....
68	**154. 6379. 4**	3	3	morsetto	.....

Sgr. 64 - tav. 1 COMANDO MARCE - fino al n. 29107

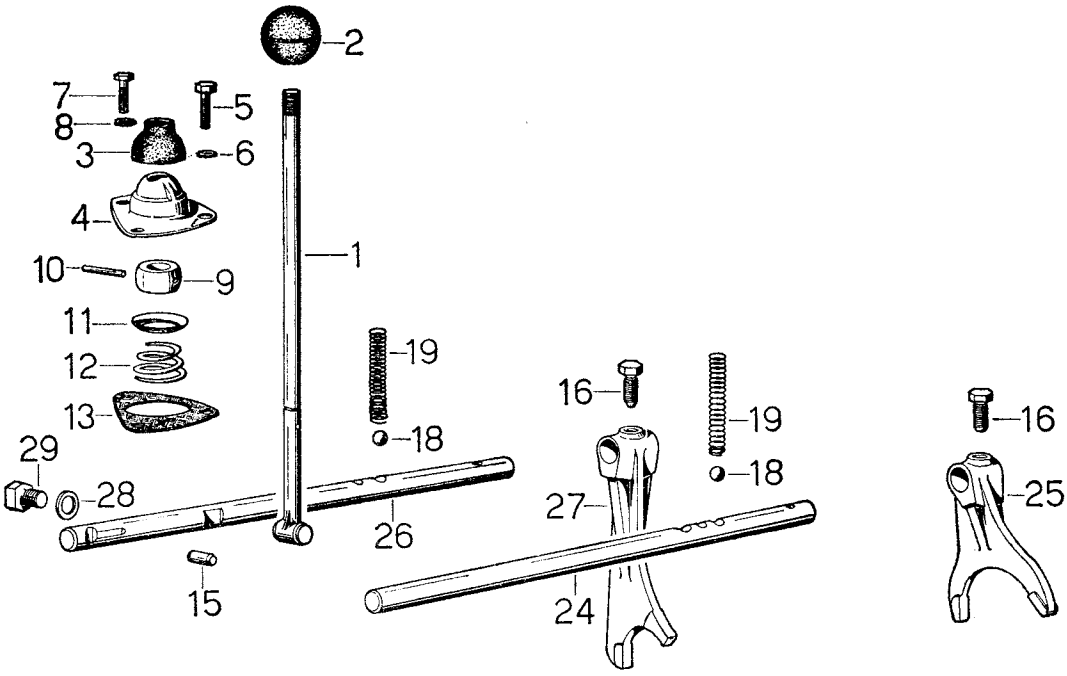

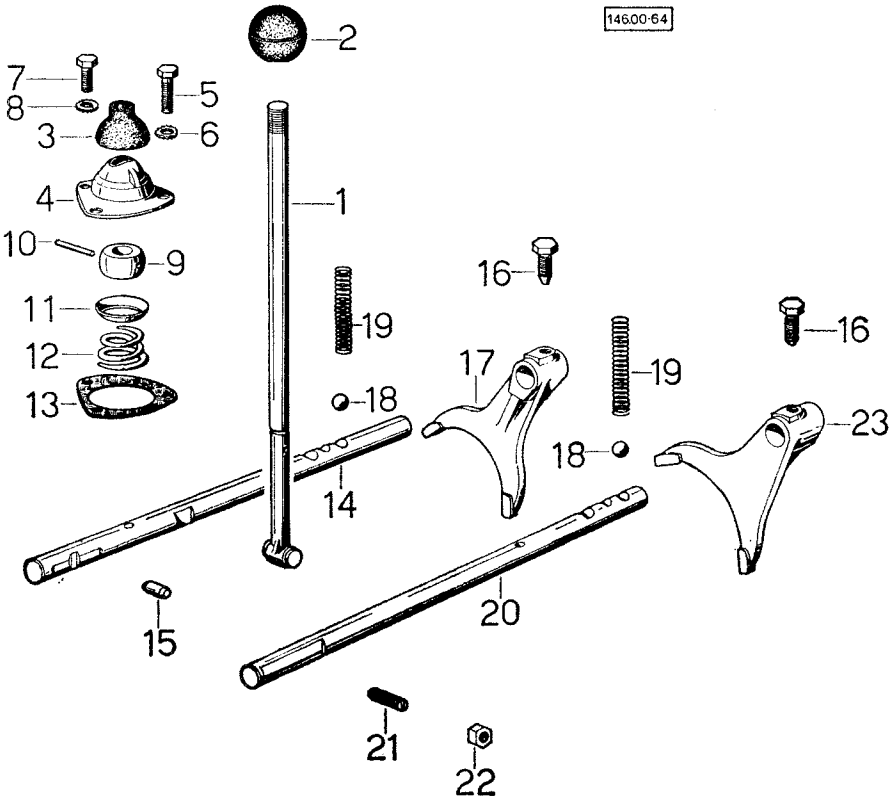

COMANDI MARCE - Fino al n. 29107

Sgr. 64 - Tav. 1

fig.	N. di ordinazione	quantità 2 RM	quantità 4 RM	denominazione	note
1	**146. 6410. 0/30**	2	2	leva comando marce con foro della spina a ∅ se il precedente avevo il foro a ∅ 5 ordinare anche 146.6450.0/10 e 2.1699.046.0 ☆	.....
2	**146. 6413. 0**	2	2	impugnatura	.....
3	**146. 6415. 0**	2	2	calotta di protezione	.....
4	**146. 6412. 0/30**	2	2	supporto per leva; con foro per spina a ∅ 4	.....
5	**2. 0112. 207. 2**	2	2	vite M 8 p. 1,25 x 20 UNI 5739	.....
6	**2. 1470. 004. 2**	2	2	rondella dentellata 8 UNI 3704	.....
7	**2. 0112. 205. 2**	4	4	vite M 8 p. 1,25 x 16 UNI 5739	.....
8	**2. 1470. 004. 2**	4	4	rondella dentellata 8 UNI 3704	.....
9	**146. 6450. 0/10**	2	2	sfera: con foro per spina a ∅ 4	.....
10	**002. 6352. 0**	2	2	perno spina 5 x 37	.....
	2. 1699. 046. 0	2	2	perno spina 4 x 37	.....
11	**002. 6350. 0**	2	2	piattello	.....
12	**2. 4029. 005. 1**	2	2	molla tronco-conica 34 x 38 x 21 x 3,5	.....
13	**146. 6451. 0/20**	2	2	guarnizione	.....
14	**146. 6421. 0**	1	1	asta marce 3° e 4°	.....
15	**146. 6425. 0**	2	2	puntale di sicurezza	.....
16	**2. 0399. 019. 1**	4	4	vite bloccaggio M 18 p. 1 x 16	.....
17	**146. 6431. 0**	1	1	forcella marce 3° e 4°	.....
18	**2. 2810. 006. 0**	4	4	sfera 3/8"	.....
19	**2. 4019. 087. 1**	4	4	molla compressione 8 x 64 x 1,5	.....
20	**146. 6420. 0**	1	1	asta marce 1° e 2°	.....
21	**2. 0599. 018. 1**	1	1	vite arresto M 12 x 40	.....
22	**2. 1019. 012. 1**	1	1	dado speciale M 12 p. 1,5	.....
23	**146. 6430. 0**	1	1	forcella marce 1° e 2°	.....
24	**146. 6423. 0**	1	1	asta del riduttore	.....
25	**146. 6433. 0**	1	1	forcella fino al n. 3735: specificare il n° di matricola della trattrice qualora questo sia compreso tra il n. 3698 ed il n. 3735 ☆	.....
	146. 6433. 0/10	1	1	forcella da n. 3736: valida anche per tipi Vigneto	.....
26	**146. 6424. 0**	1	1	asta per retromarcia: fino al n. 27749	.....
	146. 6424. 0/10	1	1	asta per retromarcia: dal n. 27750	.....
27	**146. 6434. 0**	1	1	forcella per retromarcia: fino al n. 4453	.....
	146. 6434. 0/20	1	1	forcella per retromarcia: dal n. 4454	.....
28	**2. 1560. 007. 0**	1	1	guarnizione 12,2 x 16	.....
29	**2. 3110. 302. 1**	1	1	tappo M 12 p. 1,75 x 10: fino al n. 320	.....
	2. 3110. 402. 1	1	1	tappo M 12 p. 1,5 x 10: dal n. 321	.....

Sgr. 64 - tav. 2

COMANDO MARCE - Dal n. 29108

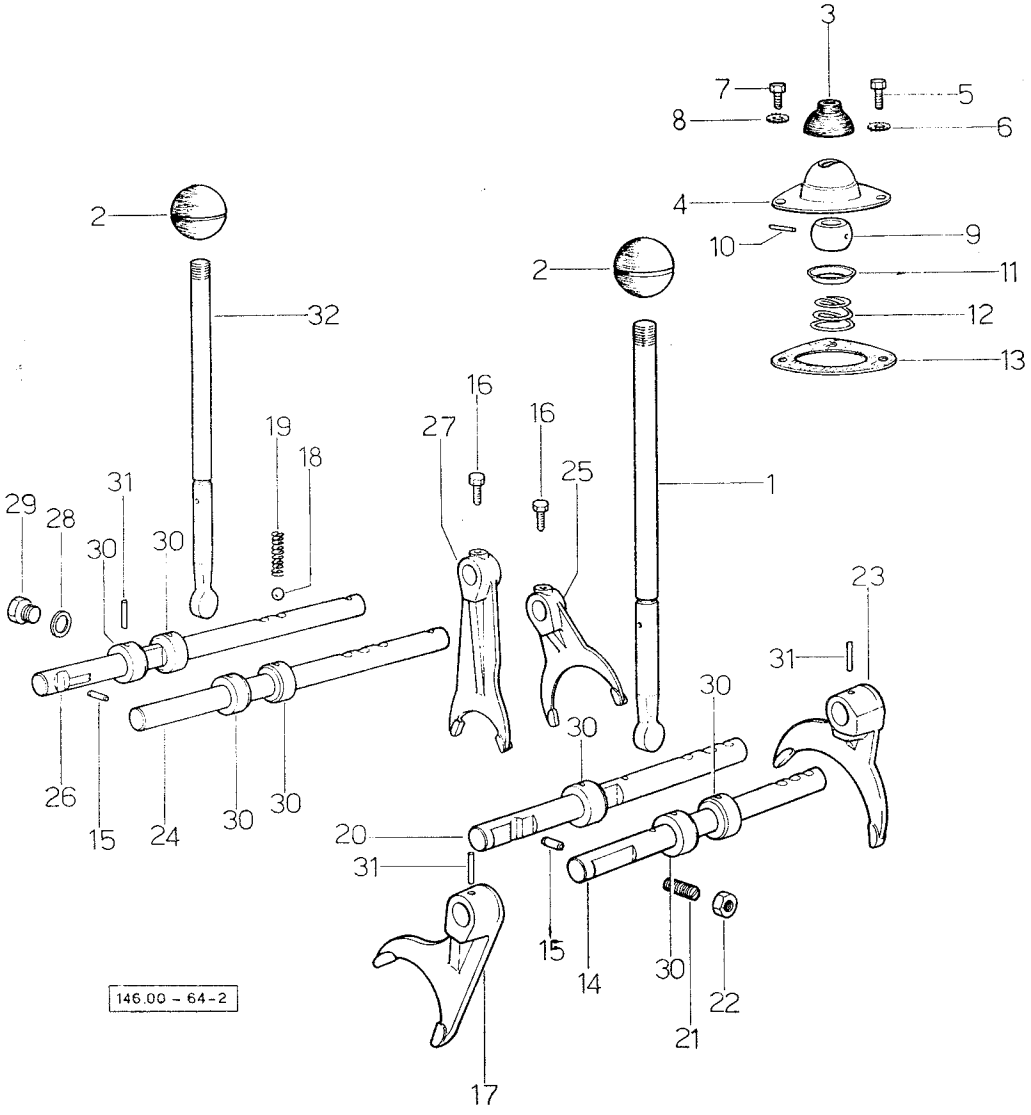

COMANDI MARCE - Dal n. 29108

fig.	N. di ordinazione	quantità 2 RM	quantità 4 RM	denominazione	note
1	**149. 6410. 0**	1	1	leva comando marce	.....
2	**161. 6413. 0**	2	2	impugnatura	.....
3	**149. 6415. 0**	2	2	calotta di protezione	.....
4	**149. 6412. 0**	2	2	supporto per leva	.....
5	**2. 0112. 207. 2**	2	2	vite M 8 p. 1,25 x 20 UNI 5739	.....
6	**2. 1470. 004. 2**	2	2	rondella dentellata 8 UNI 3704	.....
7	**2. 0112. 205. 2**	4	4	vite M 8 p. 1,25 x 16 UNI 5739	.....
8	**2. 1470. 004. 2**	4	4	rondella dentellata 8 UNI 3704	.....
9	**149. 6450. 0**	2	2	sfera: con foro spina a ∅ 5	.....
10	**002. 6352. 0**	2	2	perno spina 5 x 37	.....
11	**149. 6414. 0**	2	2	piattello	.....
12	**2. 4029. 005. 1**	2	2	molla tronco - conica 34 x 38 x 21 x 3,5	.....
13	**146. 6451. 0/20**	2	2	guarnizione	.....
14	**149. 6421. 0**	1	1	asta marce 3° e 4°	.....
15	**146. 6425. 0**	2	2	puntale di sicurezza	.....
16	**2. 0399. 019. 1**	2	2	vite bloccaggio M 18 p. 1 x 16	.....
17	**149. 6431. 0**	1	1	forcella marce 3° e 4°	.....
18	**2. 2810. 006. 0**	4	4	sfera 3/8"	.....
19	**2. 4019. 087. 1**	4	4	molla compressione 8 x 64 x 1,5	.....
20	**149. 6420. 0**	1	1	asta marce 1° e 2°	.....
21	**2. 0599. 018. 1**	1	1	vite arresto M 12 x 40	.....
22	**2. 1019. 012. 1**	1	1	dado speciale M 12 p. 1,5	.....
23	**149. 6430. 0**	1	1	forcella marce 1° e 2°	.....
24	**149. 6423. 0**	1	1	asta del riduttore	.....
25	**146. 6433. 0/10**	1	1	forcella	.....
26	**149. 6424. 0**	1	1	asta retromarcia	.....
27	**146. 6434. 0/20**	1	1	forcella per retromarcia	.....
28	**2. 1560. 007. 0**	1	1	guarnizione 12,2 x 16	.....
29	**2. 3110. 402. 1**	1	1	tappo M 12 p. 1,5 x 10	.....
30	**149. 6451. 0**	7	7	anello	.....
31	**2. 1630. 513. 0**	9	9	spina elastica 5 x 32 UNI 6873	.....
32	**149. 6411. 0**	1	1	leva comando riduttore	.....

Sgr. 65 - tav. 1 COMANDI FRIZIONE E FRENATURA DEL CAMBIO

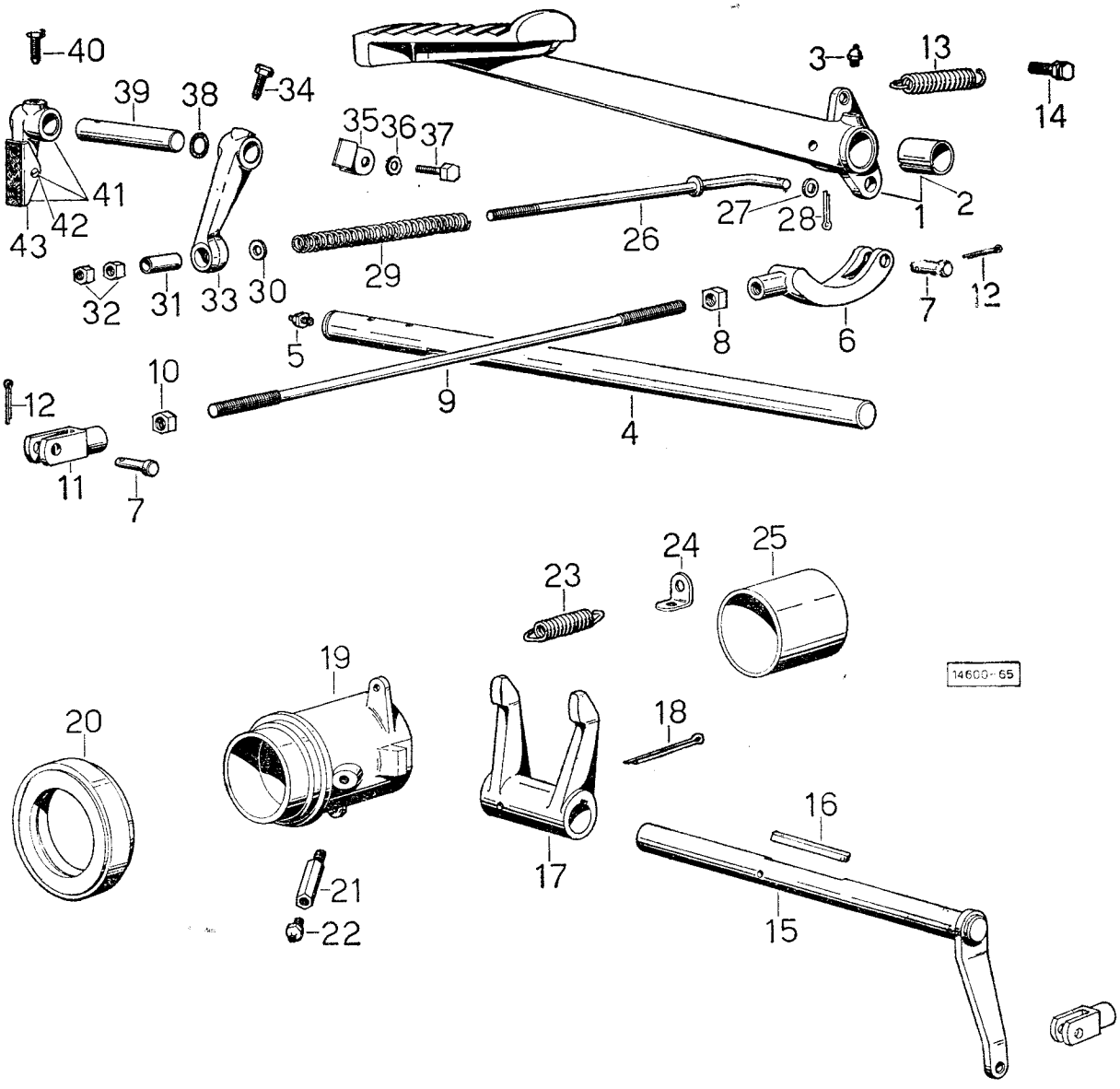

COMANDI FRIZIONE E FRENATURA DEL CAMBIO Sgr. 65 - tav. 1

fig.	N. di ordinazione	quantità 2 RM	quantità 4 RM	denominazione	note
1	**146. 6510. 3**	1	1	pedale frizione con boccola fig. 2	.....
	152. 6510. 3	1	—	pedale frizione con boccola fig. 2 - solo per tipo Vigneto	.....
2	**2. 1552. 111. 0**	2	2	• boccola 22 x 25 x 15	.....
3	**2. 3820. 001. 2**	1	1	ingrassatore conico 6 p. 1	.....
4	**146. 6551. 0**	1	1	albero	.....
5	**2. 3820. 104. 2**	1	1	ingrassatore conico 10 p. 1	.....
6	**139. 6550. 0**	1	1	forcella M 12 sinistra	.....
	2. 3510. 106. 1	1	—	forcella M 12 sinistra: solo per tipo Vigneto	.....
7	**2. 1670. 508. 2**	2	2	perno 12 x 30 x 26,5 UNI 1710	.....
8	**2. 1019. 001. 1**	1	1	dado M 12 UNI 5588	.....
9	**146. 6514. 0**	1	1	tirante	.....
	152. 6514. 0	1	1	tirante: solo per tipo Vigneto	.....
10	**2. 1011. 107. 1**	1	1	dado M 12 p. 1,75 UNI 5588	.....
11	**2. 3510. 006. 2**	1	1	forcella M 12 UNI 1676	.....
12	**2. 1690. 308. 2**	2	2	copiglia A 3 x 20 UNI 1336	.....
13	**2. 4049. 049. 1**	1	1	molla trazione 15 x 75 x 2,5	.....
14	**2. 1699. 016. 0**	1	1	perno vite M 7 x 24	.....
15	**146. 6530. 2**	1	1	albero	.....
16	**2. 1710. 113. 0**	1	1	linguetta 6 x 6 x 60 UNI 92	.....
17	**135. 6532. 0**	1	1	forcella	.....
18	**2. 1690. 515. 2**	1	1	copiglia A 5 x 45 UNI 1336	.....
19	**135. 6533. 0**	1	1	manicotto	.....
20	**2. 2999. 003. 0**	1	1	cuscinetto RIV 65 x 102 x 27 speciale	.....
21	**135. 6555. 0**	1	1	prolunga	.....
22	**2. 3820. 005. 2**	1	1	ingrassatore diritto 10 p. 1	.....
23	**2. 4049. 001. 1**	2	2	molla trazione 20 x 68 x 2	.....
24	**135. 6552. 0**	2	2	piastrina	.....
25	**2. 1579. 011. 0**	1	1	distanziale 55 x 58 x 45	.....
26	**146. 6520. 3**	1	1	tirante	.....
27	**2. 1310. 004. 2**	1	1	rondella piana 8,4 UNI 1734	.....
28	**2. 1690. 307. 2**	1	1	copiglia A 3 x 18 UNI 1336	.....
29	**2. 4019. 088. 1**	1	1	molla compressione 12 x 126 x 3	.....
30	**2. 1310. 004. 2**	1	1	rondella piana 8,4 UNI 1734	.....
31	**000. 6142. 0**	1	1	tubetto	.....
32	**2. 1011. 505. 2**	2	2	dado M 8 p. 1 UNI 5589	.....
33	**146. 6521. 0**	1	1	leva esterna	.....
34	**2. 0399. 001. 2**	1	1	vite bloccaggio M 8 x 16	.....
35	**146. 6550. 0**	1	1	piastrina bloccaggio leva	.....
36	**2. 1470. 004. 2**	1	1	rondella dentellata 8 UNI 3704	.....
37	**2. 0112. 205. 2**	1	1	vite M 8 p. 1,25 x 16 UNI 5739	.....
38	**2. 1530. 038. 0**	1	1	anello toroidale 15,54 x 2,62	.....
39	**146. 6522. 0**	1	1	alberino	.....
40	**2. 0399. 001. 2**	1	1	vite bloccaggio M 8 x 16	.....
41	**135. 6523. 3**	1	1	levetta composta da fig. 42 e 43	.....
42	**2. 1699. 004. 0**	1	1	• perno speciale 6 x 23	.....
43	**002. 4137. 3**	1	1	• pattino	.....

Sgr. 65 - tav. 2

COMANDO INDIPENDENTE PER LA FRIZIONE DELLA P.T.O.

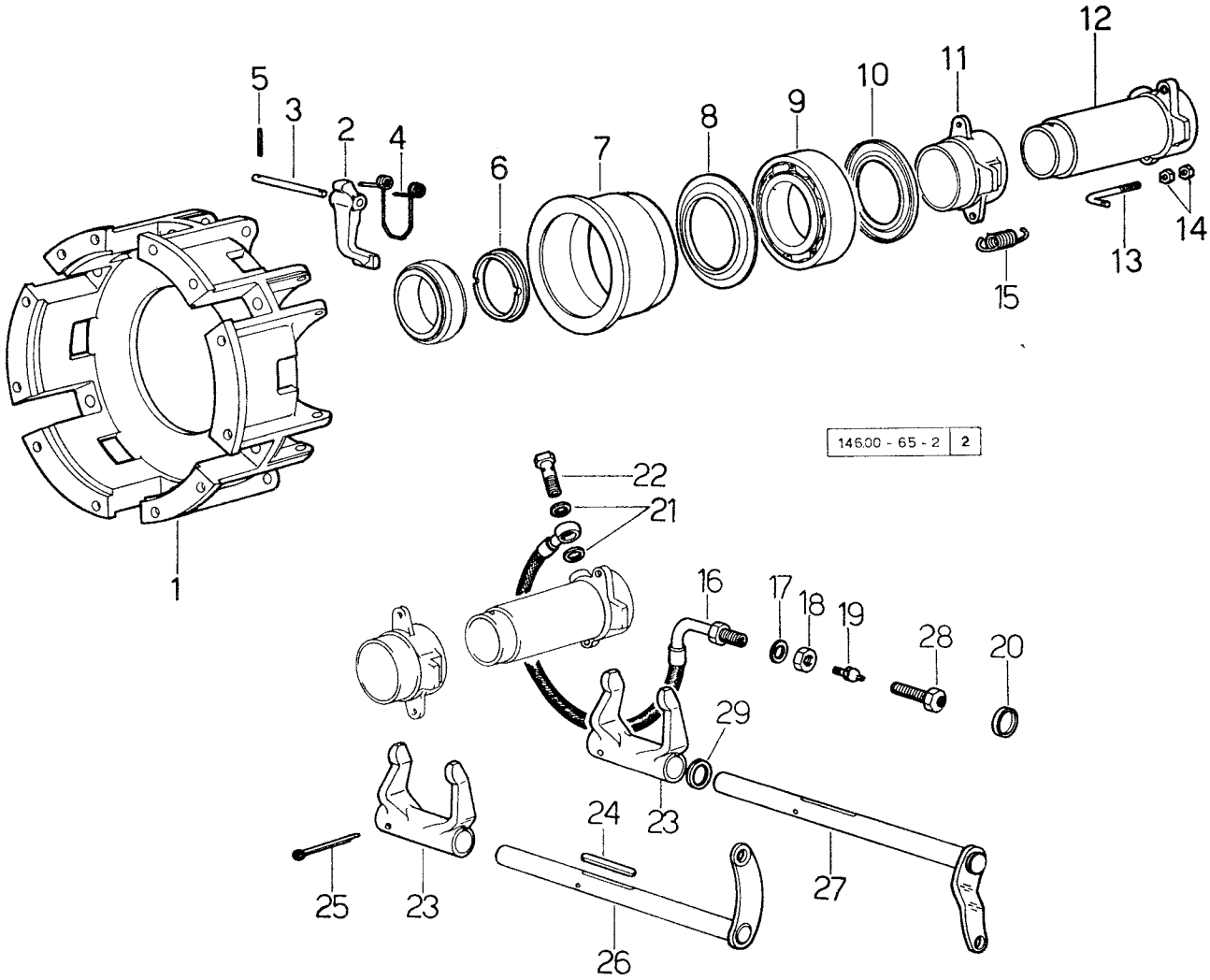

COMANDO INDIPENDENTE PER LA FRIZIONE DELLA P.T.O.

fig.	N. di ordinazione	quantità 2 RM	quantità 4 RM	denominazione	note
1	**135. 2410. 0/10**	1	1	scatola della frizione: in sotituzione della scatola al Sgr. 22 fig. 6 ☆	.....
2	**135. 2220. 0**	3	3	leva	.....
3	**2. 1699. 002. 8**	3	3	spina 10 h 9 x 90 x 83	.....
4	**136. 2253. 0/10**	3	3	molla	.....
5	**2. 1631. 208. 0**	6	6	spina elastica 3 x 18 UNI 6875	.....
6	**135. 6569. 0**	1	1	distanziale	.....
7	**135. 6545. 0**	1	1	bussola	.....
8	**2. 1519. 017. 0**	1	1	anello interno	.....
9	**2. 2040. 019. 0**	1	1	cuscinetto a sfere ISO 75 BC 02	.....
10	**2. 1516. 016. 0**	1	1	anello esterno	.....
11	**135. 6544. 0**	1	1	manicotto	.....
12	**135. 6543. 0**	1	1	manicotto: in sostituz. del manicotto al Sgr. 65 tav. 1 fig. 19 ☆	.....
13	**135. 6551. 0**	2	2	perno	.....
14	**2. 1011. 405. 2**	4	4	dado M 8 p. 1 UNI 5588	.....
15	**2. 4049. 073. 1**	2	2	molla	.....
16	**135. 6564. 3**	1	1	tubo: fino al n. 26972	.....
	135. 6564. 3/10	1	1	tubo: dal n. 26973	.....
17	**2. 1310. 011. 0**	1	1	rosetta piana 19 x 34 UNI 6592	.....
18	**2. 1011. 510. 1**	1	1	dado M 18 p. 1,5 UNI 5588: dal n. 26973	.....
19	**2. 3820. 104. 2**	1	1	ingrassatore M 10 p. 1	.....
20	**2. 3171. 008. 4**	1	1	tappo 20: dal n. 26973	.....
21	**2. 1560. 006. 0**	2	2	guarnizione 10,2 x 16	.....
22	**2. 3332. 002. 1**	1	1	bocchettone M 10 p. 1,25	.....
23	**135. 6542. 0**	2	2	forcella: in sostituzione della forcella al Sgr. 65 tav 1, fig. 17 ☆	.....
24	**2. 1710. 113. 0**	1	1	linguetta 6 x 6 x 60 UNI 92	.....
25	**2. 1690. 516. 0**	1	1	copiglia A 5 x 50 UNI 1336	.....
26	**146. 6552. 2**	1	1	leva di comando della frizione per P.T.O.	.....
27	**146. 6564. 2**	1	1	leva: in sostituzione della leva Sgr. 65 tav. 1 fig. 15 ☆	.....
28	**001. 3115. 0**	1	1	attacco per ingrassatore: fino al n. 26972	.....
29	**2. 1599. 154. 0**	2	2	spallamento 13 x 18 x 3	.....

Sgr. 65 - tav. 3

COMANDO INDIPENDENTE PER LA FRIZIONE DELLA P.T.O.

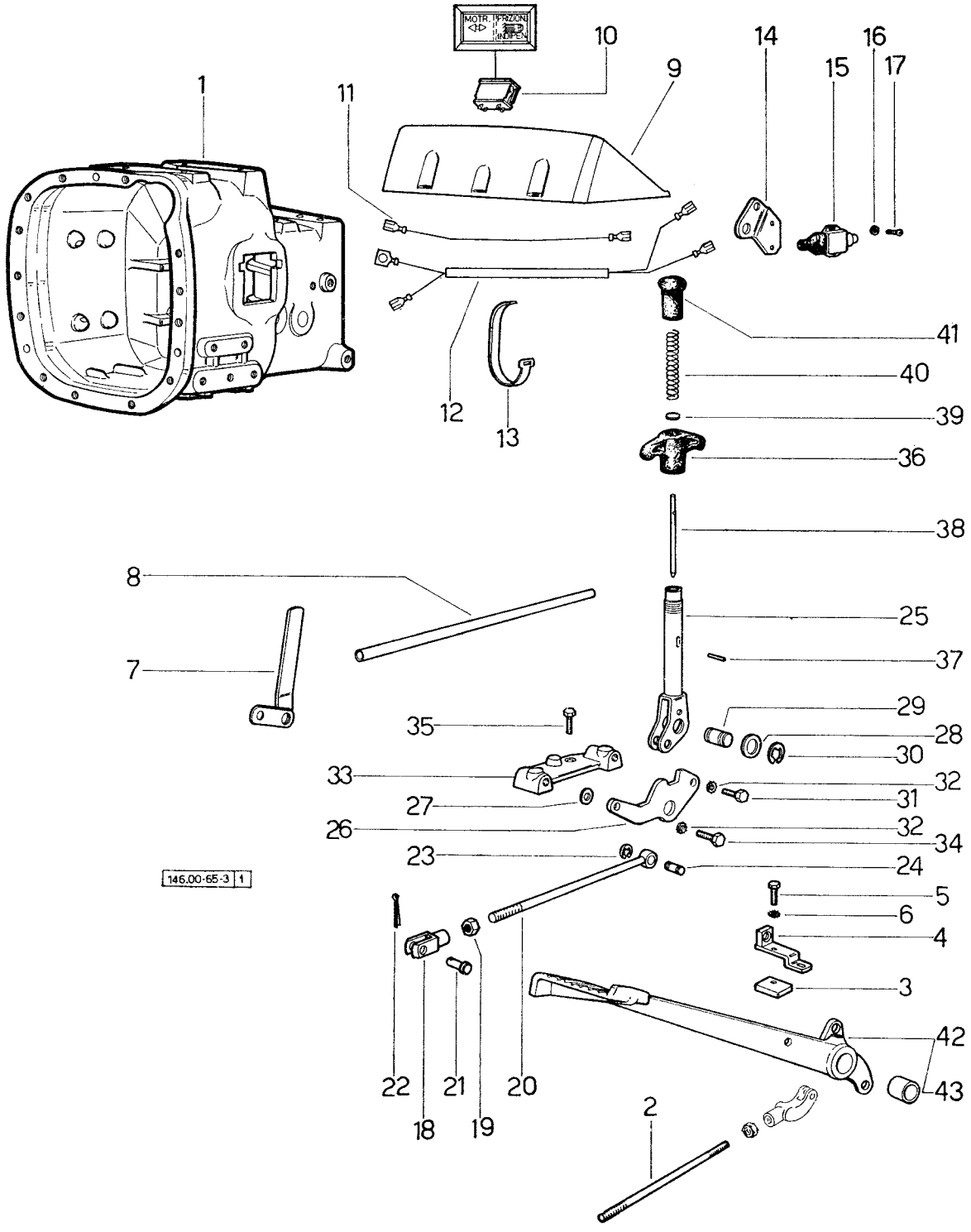

COMANDO INDIPENDENTE PER LA FRIZIONE DELLA P.T.O.

fig.	N. di ordinazione	quantità 2 RM	quantità 4 RM	denominazione	note
1	**146. 5251. 6**	1	1	corpo unione fino al n. 26972: in sostituzione a quello al Sgr. 52 fig. 1 fino al n. 9032 ordinare anche n. 2 spine 2.1699.063.0 ☆	
	146. 5251. 0/20	1	1	corpo unione - dal n. 26973: in sostituzione a quello al Sgr. 52 fig. 1	
2	**146. 6561. 0**	1	1	tirante: in sostituzione a quello al Sgr. 65 tav 1 fig. 9 ☆	
3	**146. 6562. 0**	1	1	piastrina di fermo	
4	**146. 6563. 2**	1	1	supporto: in sostituzione a quello al Sgr. 76 tav. 1 fig. 23	
5	**2. 0112. 207. 2**	1	1	vite M 8 p. 1,25 x 20 UNI 5739	
6	**2. 1470. 004. 2**	1	1	rosetta dentellata 8 UNI 3704	
7	**136. 8282. 3**	—	1	leva innesto trazione anteriore	
8	**146. 6554. 0**	1	1	tubo passacavo	
9	**150. 7412. 6**	1	1	portastrumenti: fino al n. 8563 sostituisce quello al Sgr. 74 tav 2 fig. 21 ☆	
10	**2. 8339. 021. 0**	1	1	spia	
11	**135. 8592. 3**	1	1	cavo di alimentazione elettrica	
12	**135. 8589. 3**	1	1	cavo da interruttore a spia	
13	**2. 6859. 001. 0**	2	2	fascetta	
14	**146. 6558. 0/10**	1	1	supporto	
15	**2. 7649. 050. 0**	1	1	interruttore	
16	**2. 1311. 002. 1**	2	2	rosetta piana 4 UNI 1750	
17	**2. 0230. 208. 1**	2	2	vite a testa tonda M 4 x 12 UNI 254	
18	**2. 3510. 005. 1**	1	1	forcella M 10 p. 1,5 UNI 1676	
19	**2. 1011. 106. 2**	1	1	dado M 10 p. 1,5 UNI 5588	
20	**146. 6556. 0**	1	1	tirante	
21	**2. 1670. 407. 2**	1	1	perno 10 x 28	
22	**2. 1690. 307. 2**	1	1	copiglia A 3 x 18 UNI 1336	
23	**2. 1430. 008. 0**	2	2	anello elastico 7 DIN 6799	
24	**2. 1699. 058. 2**	1	1	perno	
25	**150. 6564. 2**	1	1	leva	
26	**146. 6557. 0**	1	1	supporto	
27	**2. 1599. 155. 0**	2	2	spallamento 9 x 20 x 3	
28	**2. 1599. 142. 0**	2	2	spallamento	
29	**2. 1699. 059. 2**	1	1	perno	
30	**2. 1430. 013. 0**	2	2	anello elastico 15 DIN 6799	
31	**2. 0112. 209. 2**	1	1	vite M 8 p. 1,25 x 25 UNI 5739	
32	**2. 1470. 004. 2**	2	2	rosetta dentelata 8 UNI 3704	
33	**146. 6555. 0**	1	1	supporto	
34	**2. 0112. 209. 2**	1	1	vite M 8 p. 1,25 x 25 UNI 5739	
35	**2. 0112. 211. 2**	2	2	vite M 8 p. 1,25 x 30 UNI 5737	
36	**150. 6566. 0**	1	1	impugnatura	
37	**2. 1630. 212. 0**	1	1	spina elastica SS 3 x 28	
38	**150. 6567. 0**	1	1	perno	
39	**150. 6569. 0**	1	1	disco per molla	
40	**2. 4019. 105. 1**	1	1	molla	
41	**150. 6570. 0**	1	1	impugnatura	
42	**146. 6571. 3**	1	1	leva, composta	
43	**2. 1552. 111. 0**	1	1	• boccola 22 x 25 x 15	

Sgr. 66 - tav. 1

COMANDO DEI FRENI

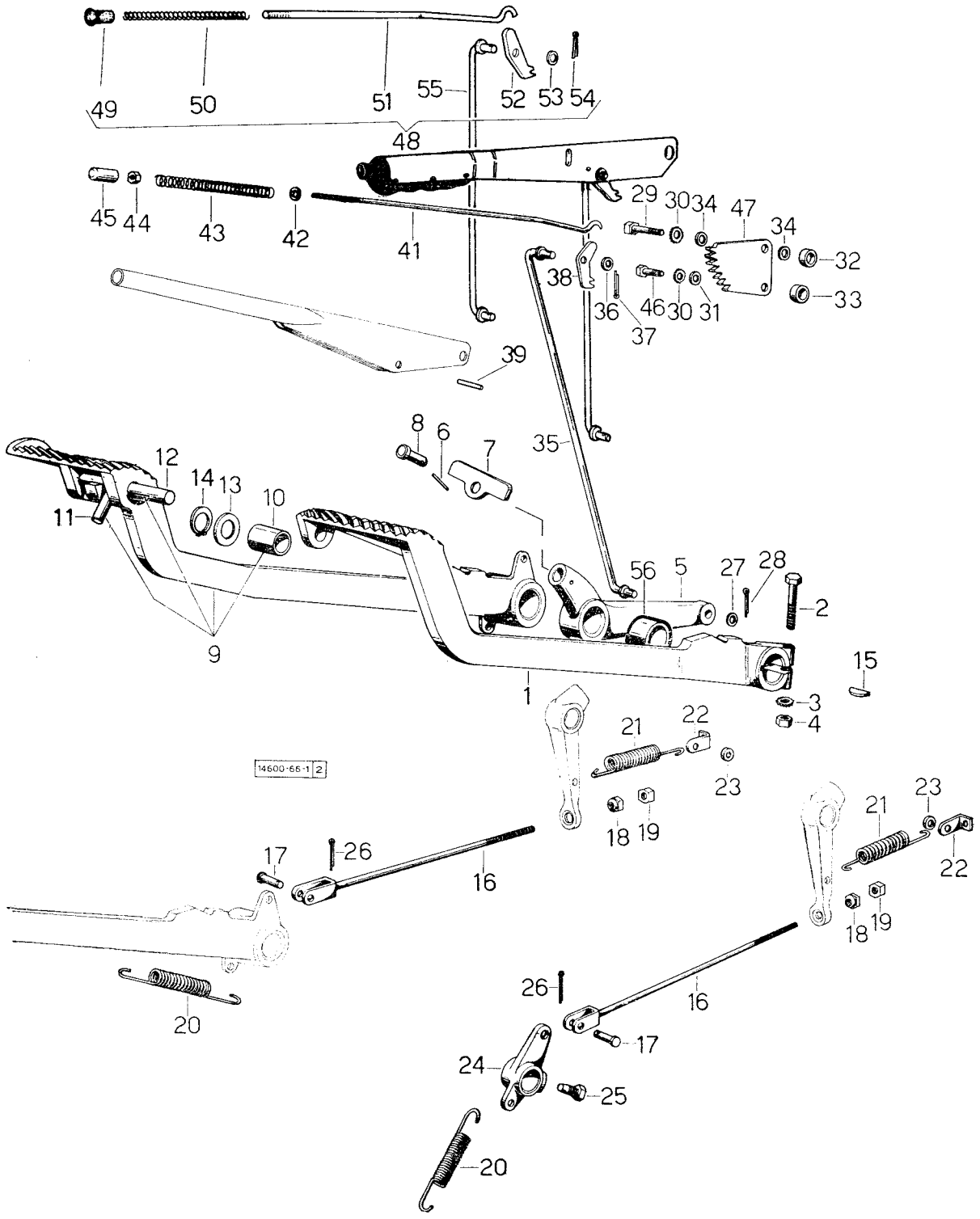

COMANDO DEI FRENI

fig.	N. di ordinazione	quantità 2 RM	quantità 4 RM	denominazione	note
1	**146. 6612. 0**	1	1	leva pedale sinistro	.....
2	**2. 0122. 370. 2**	1	1	vite M 10 p. 1,25 x 55 UNI 5739	.....
3	**2. 1470. 006. 2**	1	1	rondella dentellata 10 UNI 3704	.....
4	**2. 1011. 321. 2**	1	1	dado M 10 p. 1,25 UNI 5588	.....
5	**139. 6611. 0**	1	1	leva centrale freno a mano	.....
6	**2. 1630. 411. 0**	1	1	spina elastica SS 4 x 24	.....
7	**001. 6009. 0**	1	1	bilanciere	.....
8	**2. 1679. 003. 0**	1	1	perno 12 x 25	.....
9	**146. 6610. 3/10**	1	1	leva pedale destro - composta da fig. 10, 11 e 12	.....
10	**2. 1552. 111. 0**	2	2	• boccola 15 x 22 x 25	.....
11	**2. 1699. 050. 2**	1	1	• spina 8 x 36 - 5 x 11	.....
12	**139. 6614. 0**	1	1	• catenaccio accoppiamento freni	.....
13	**2. 1599. 053. 0**	1	1	anello di spallamento 22,5 x 30 x 22	.....
14	**2. 1410. 008. 1**	1	1	anello elastico 22 E UNI 3653	.....
15	**2. 1720. 010. 0**	1	1	linguetta 5 x 9 UNI 99	.....
16	**146. 6618. 2**	2	2	tirante leva freno	.....
	146. 6657. 2	1	1	tirante leva freno destro - solo per tipo «export» Germania	.....
17	**2. 1670. 406. 2**	2	2	perno 10 x 25 x 21,5 UNI 1710	.....
18	**2. 1099. 006. 2**	2	2	dado speciale M 8	.....
19	**2. 1011. 105. 2**	2	2	dado M 8 p. 1,25 UNI 5588	.....
20	**2. 4049. 016. 1**	2	2	molla trazione 16,5 x 135 x 3,2	.....
21	**2. 4049. 004. 1**	2	2	molla trazione 20,5 x 85 x 2,5	.....
22	**146. 6650. 0**	2	2	piastrina	.....
23	**2. 1579. 105. 0**	2	2	distanziale	.....
24	**146. 6617. 0**	1	1	leva comando freno	.....
25	**2. 0399. 002. 1**	1	1	vite speciale M 10 p. 1 x 24	.....
26	**2. 1690. 308. 2**	2	2	copiglia A 3 x 20 UNI 1336	.....
27	**2. 1310. 004. 2**	1	1	rondella piana 8,4 UNI 1734	.....
28	**2. 1690. 308. 2**	1	1	copiglia A 3 x 20 UNI 1336	.....
29	**2. 0112. 313. 2**	2	2	vite M 10 p. 1,5 x 35 UNI 5737	.....
30	**2. 1470. 006. 2**	2	2	rondella dentellata 10 UNI 3704	.....
31	**2. 1310. 006. 2**	2	2	rondella piana 10,5 UNI 1734	.....
32	**2. 1579. 105. 0**	1	1	distanziale 11 x 20 x 7	.....
33	**2. 1579. 104. 0**	1	1	distanziale 11 x 20 x 10,5	.....
34	**2. 1579. 007. 2**	2	2	distanziale 10 x 14 x 3,5	.....
35	**146. 6627. 2**	1	1	tirante	
36	**2. 1310. 004. 2**	1	1	rondella piana 8,4 UNI 1734	
37	**2. 1690. 308. 2**	1	1	copiglia A 3 x 20 UNI 1336	
38	**135. 6623. 0**	1	1	nasello	
39	**2. 1651. 305. 2**	1	1	spina collegamento 4 h 8 x 12 UNI 1707	fino al n. 7928 .....
41	**135. 6621. 0**	1	1	tirantino	
42	**2. 1599. 040. 2**	1	1	anello di spallamento 6,4 x 15,5 x 1,5	
43	**2. 4019. 011. 1**	1	1	molla compressione 8 x 135 x 1	
44	**2. 1011. 102. 2**	1	1	dado M 5 p. 0,8 UNI 5588	
45	**001. 6026. 0**	1	1	pulsante	
46	**2. 0112. 205. 2**	1	1	vite M 8 p. 1,25 x 16 UNI 5739	

Sgr. 66 - tav. 1

COMANDO DEI FRENI

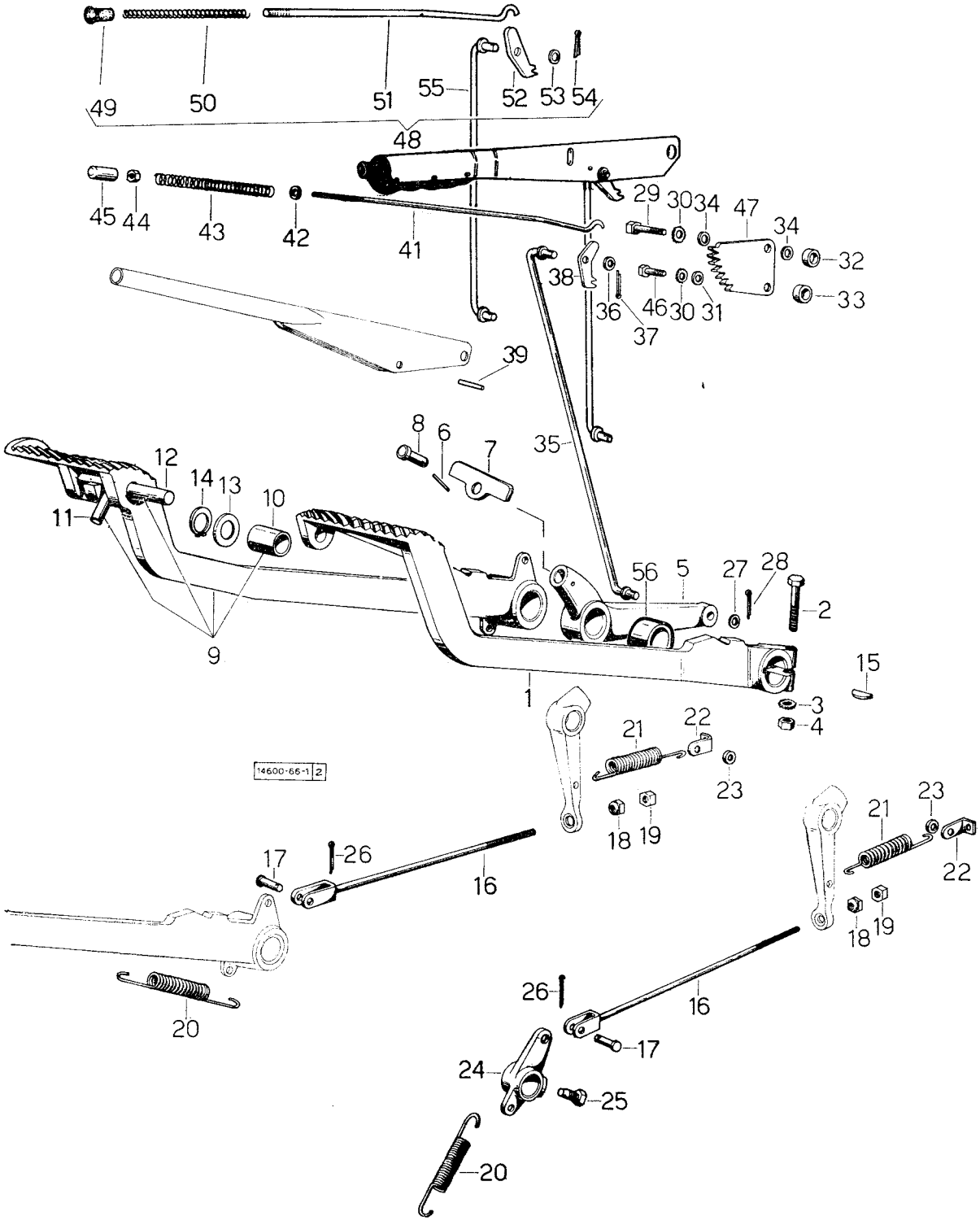

COMANDO DEI FRENI

fig.	N. di ordinazione	quantità 2 RM	quantità 4 RM	denominazione	note
47	**135. 6624. 0**	1	1	settore dentato: fino al n. 7928	
	155. 6624. 0/20	1	1	settore dentato: daln. 7929	.....
48	**146. 6620. 4/30**	1	1	leva freno a mano completa: da fig. 49 a fig. 55 - dal n. 7929. Valida fino a n. 7928 ordinando anche il settore 155.6624.0/20 ☆	.....
49	**155. 6622. 0**	1	1	• pulsante	
50	**2. 4019. 011. 1**	1	1	• molla	
51	**155. 6621. 0/10**	1	1	• tirante	
52	**155. 6623. 0**	1	1	• nasello	dal n. 7929 .....
53	**2. 1310. 004. 2**	1	1	• rosetta piana 8,4 UNI 1734	
54	**2. 1690. 308. 2**	1	1	• copiglia A 3 x 20 UNI1336	
55	**146. 6627. 2/20**	1	1	• tirante	
56	**2. 1579. 059. 0**	1	1	distanziale 22,8 x 30 x 20: per «export» Germania	.....

Sgr. 66 - tav. 2

FRENO A MANO INDIPENDENTE IN TRATTRICI «EXPORT» PER GERMANIA fino al n. 14726

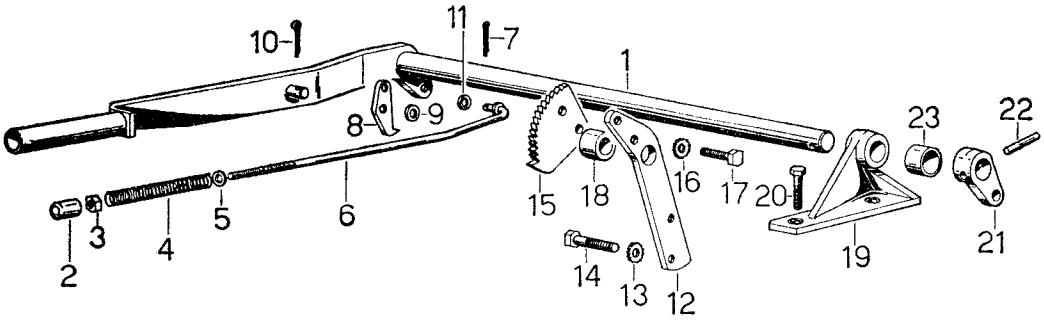

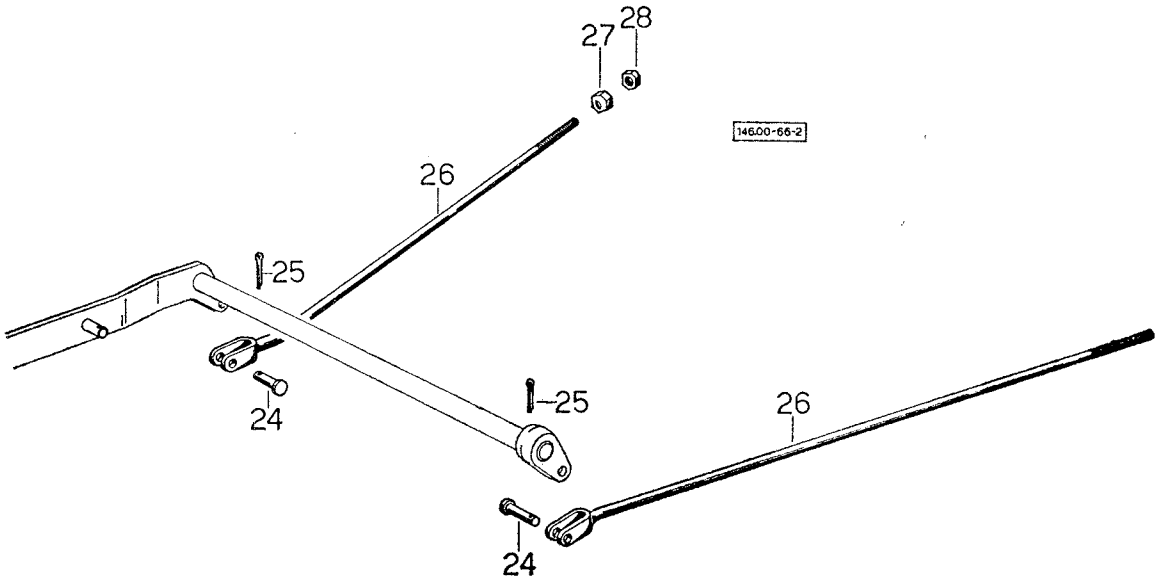

FRENO A MANO INDIPENDENTE IN TRATTRICI «EXPORT» PER GERMANIA fino al n. 14726

Sgr. 66 - tav. 2

fig.	N. di ordinazione	quantità 2 RM	quantità 4 RM	denominazione	note
1	**146. 6654. 4**	1	1	leva a mano di comando	.....
2	**001. 2798. 0**	1	1	pulsante	.....
3	**2. 1011. 103. 1**	1	1	dado M 6 p. 1 UNI 5588	.....
4	**2. 4019. 011. 1**	1	1	molla compressione 8 x 135 x 1	.....
5	**146. 6653. 0/20**	1	1	• tirantino comando dente arresto	.....
6	**146. 6653. 2**	1	1	tirantino	.....
7	**2. 1690. 308. 2**	1	1	copiglia A 3 x 20 x UNI 1336	.....
8	**002. 7805. 0**	1	1	dente di arresto	.....
9	**2. 1310. 004. 2**	1	1	rondella piana 8,4 UNI 1734	.....
10	**2. 1690. 106. 0**	1	1	copiglia A 1,5 x 15 UNI 1336	.....
11	**2. 1310. 002. 2**	1	1	rondella piana 6,4 UNI 1734	.....
12	**135. 6653. 0**	1	1	supportino anteriore destro	.....
13	**2. 1470. 006. 2**	2	2	rondella dentellata 10 UNI 3704	.....
14	**2. 0112. 309. 2**	2	2	vite M 10 p. 1,5 x 25 UNI 5739	.....
15	**002. 7804. 0**	1	1	settore dentato	.....
16	**2. 1470. 004. 2**	2	2	rondella dentellata 8 UNI 3704	.....
17	**2. 0112. 205. 2**	2	2	vite M 8 p. 1,25 x 16 UNI 5739	.....
18	**2. 1579. 023. 2**	2	2	distanziale 19 x 26,9 x 13	.....
19	**146. 6651. 0**	1	1	supportino anteriore sinistro	.....
20	**2. 0112. 211. 2**	2	2	vite M 8 p. 1,25 x 30 UNI 5739	.....
21	**135. 6657. 0**	1	1	leva di rinvio sinistra	.....
22	**2. 1630. 613. 0**	1	1	spina elastica SS 6 x 32	.....
23	**2. 1579. 059. 0**	1	1	distanziale 22 x 28 x 20	.....
24	**2. 1670. 406. 2**	2	2	perno 10 x 25 x 21,5	.....
25	**2. 1690. 308. 2**	2	2	copiglia A 3 x 20 UNI 1336	.....
26	**146. 6652. 2**	2	2	tirante di comando	.....
27	**2. 1099. 006. 2**	2	2	dado speciale M 8	.....
28	**2. 1011. 105. 2**	2	2	dado M 8 p. 1,25 UNI 5588	.....

Sgr. 66 - tav. 3

FRENO A MANO INDIPENDENTE PER TRATTRICI «EXPORT» PER GERMANIA dal n. 14727

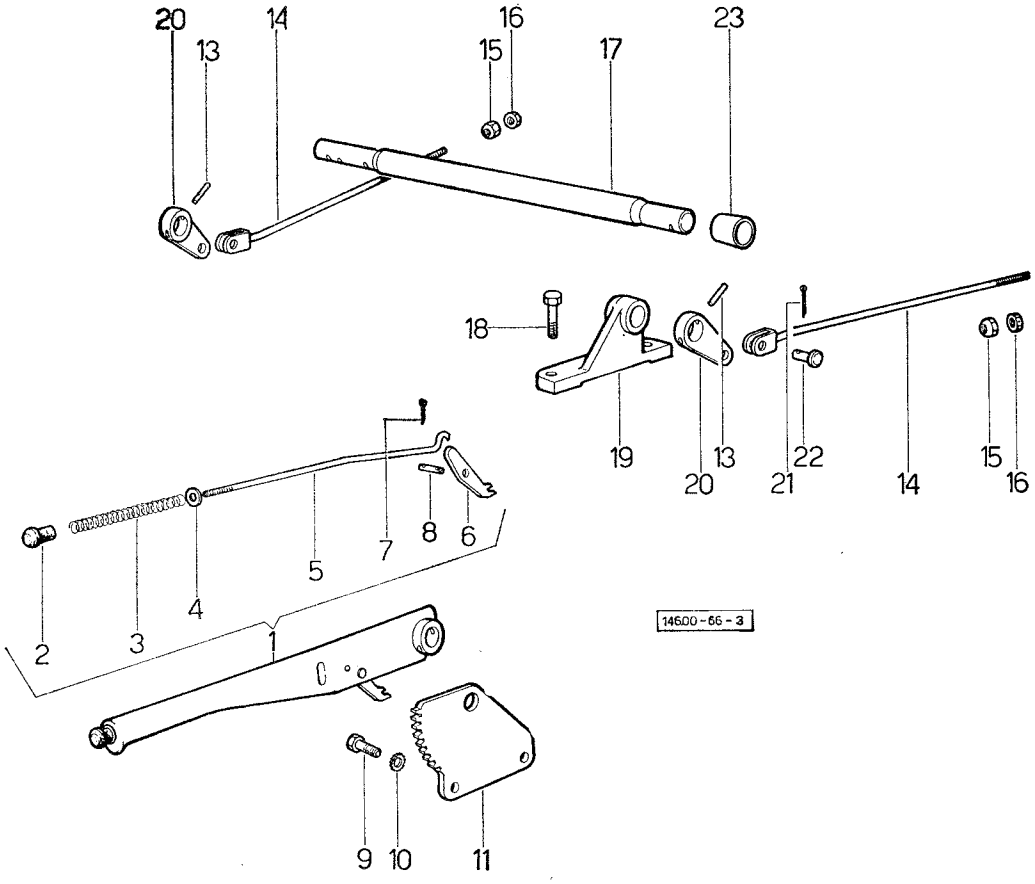

FRENO A MANO INDIPENDENTE PER TRATTRICI «EXPORT» PER GERMANIA dal n. 14727

Sgr. 66 - tav. 3

fig.	N. di ordinazione	quantità 2 RM	quantità 4 RM	denominazione	note
1	**146. 6654. 4**	1	1	leva freno a mano C.	.....
2	**155. 6622. 0**	1	1	• pulsante	.....
3	**2. 4019. 011. 1**	1	1	• molla 8 x 135 x 1	.....
4	**2. 1599. 040. 2**	1	1	• anello di spallamento 6,4 x 15,5 x 1,5	.....
5	**146. 6653. 0/20**	1	1	• tirantino comando dente arresto	.....
6	**155. 6623. 0**	1	1	• dente arresto	.....
7	**2. 1690. 308. 2**	1	1	• copiglia A 3 x 20 UNI 1336	.....
8	**2. 1670. 304. 2**	1	1	• perno 8 x 20 x 17 UNI 1710	.....
9	**2. 0112. 309. 2**	2	2	vite M 10 p. 1,5 x 25 UNI 5739	.....
10	**2. 1470. 006. 2**	2	2	rondella dentellata 10 UNI 3704	.....
11	**146. 6660. 0**	1	1	settore dentato	.....
13	**2. 1630. 613. 0**	1	1	spina elastica SS 6 x 32	.....
14	**146. 6652. 2/10**	2	2	tirante di comando	.....
15	**2. 1099. 006. 2**	2	2	dado speciale M 8	.....
16	**2. 1011. 105. 2**	2	2	dado M 8 p. 1,5 UNI 5588	.....
17	**146. 6661. 0**	1	1	albero freno a mano	.....
18	**2. 0112. 211. 2**	2	2	vite M 8 p. 1,25 x 30 UNI 5739	.....
19	**146. 6651. 0/10**	1	1	supportino anteriore sinistro	.....
20	**135. 6657. 0**	2	2	leva di rinvio	.....
21	**2. 1690. 106. 0**	1	1	copiglia A 1,5 x 15 UNI 1336	.....
22	**2. 1670. 406. 2**	2	2	perno 10 x 25 x 21,5	.....
23	**2. 1579. 152. 2**	1	1	distanziale 19 x 26,9 x 18	.....

Sgr. 66 - tav. 4 COMANDI DEI FRENI - PER TIPO VIGNETO

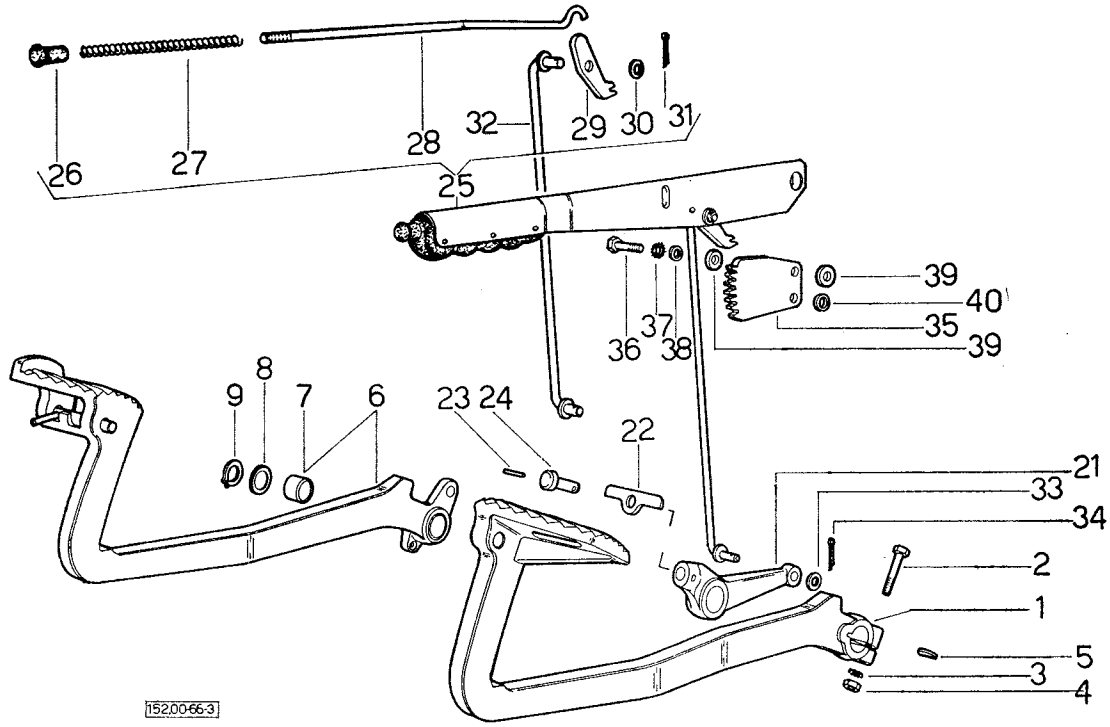

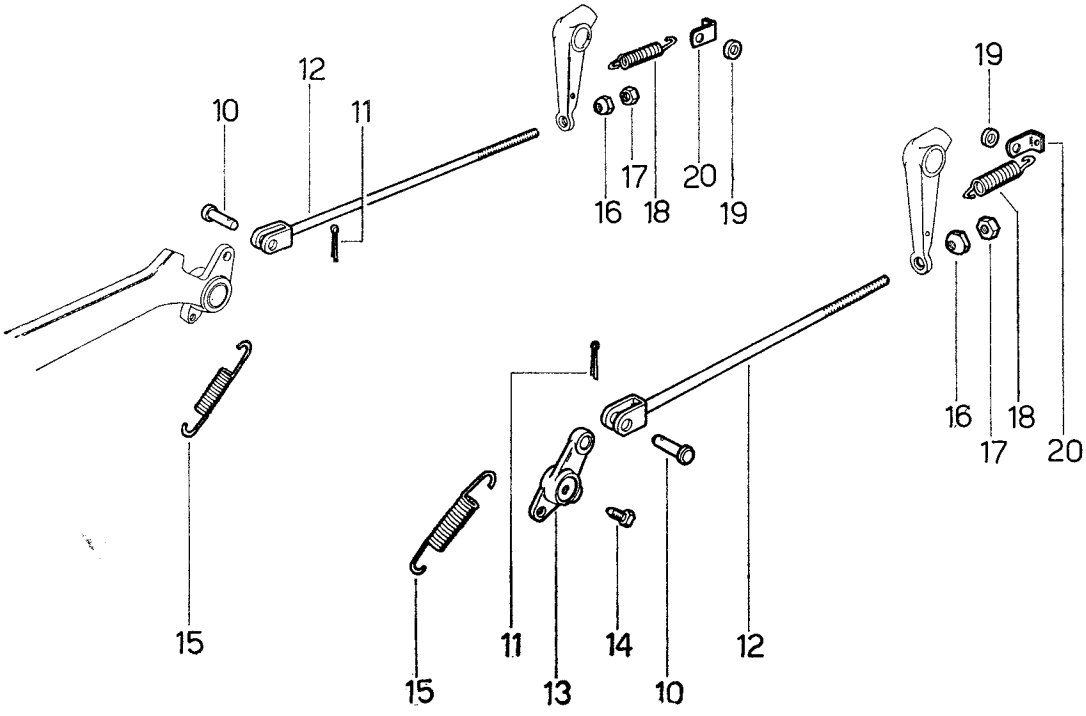

COMANDI DEI FRENI - PER TIPO VIGNETO

Sgr. 66 - tav. 4

fig.	N. di ordinazione	quantità 2 RM	quantità 4 RM	denominazione	note
1	**152. 6612. 0/10**	1	—	leva sinistra	.....
2	**2. 0122. 370. 2**	1	—	vite M 10 p. 1,25 x 55 UNI 5738	.....
3	**2. 1470. 006. 2**	1	—	rosetta dentellata 10 UNI 3704	.....
4	**2. 1011. 321. 2**	1	—	dado M 10 p. 1,25 UNI 5588	.....
5	**2. 1720. 010. 0**	1	—	linguetta 5 x 9 UNI 99	.....
6	**152. 6610. 3/10**	1	—	leva destra: composta con fig. 7	.....
7	**2. 1552. 111. 0**	2	—	• boccola 15 x 22 x 25	.....
8	**2. 1599. 053. 0**	1	—	spallamento 22,5 x 30 x 2	.....
9	**2. 1410. 008. 1**	1	—	anello elastico 22 E UNI 3653	.....
10	**2. 1670. 406. 2**	2	—	perno 10 x 25 x 21,5 UNI 1710	.....
11	**2. 1690. 308. 2**	2	—	copiglia A 3 x 20 UNI 1336	.....
12	**146. 6618. 2**	2	—	tirante	.....
13	**146. 6617. 0**	1	—	leva	.....
14	**2. 0399. 002. 1**	1	—	vite speciale M 10 p. 1 x 24	.....
15	**2. 4049. 016. 1**	2	—	molla 16,5 x 135 x 3,2	.....
16	**2. 1099. 006. 2**	2	—	dado speciale M 8 p. 1,25	.....
17	**2. 1011. 105. 2**	2	—	dado M 8 p. 1,25 UNI 5588	.....
18	**2. 4049. 004. 1**	2	—	molla 20,5 x 85 x 2,5	.....
19	**2. 1579. 105. 0**	2	—	distanziale 11 x 20 x 7	.....
20	**146. 6650. 0**	2	—	piastrina	.....
21	**139. 6611. 0**	1	—	leva	.....
22	**001. 6009. 0**	1	—	bilancere	.....
23	**2. 1630. 411. 0**	-	—	spina elastica SS 4 x 24	.....
24	**2. 1679. 003. 0**	1	—	perno 12 x 25	.....
25	**146. 6620. 4/30**	1	—	leva freno a mano composta da fig. 26 a fig. 32	.....
26	**155. 6622. 0**	1	—	• pulsante	.....
27	**2. 4019. 011. 1**	1	—	• molla	.....
28	**155. 6621. 0/10**	1	—	• tirante	.....
29	**155. 6623. 0**	1	—	• nasello	.....
30	**2. 1310. 004. 2**	1	—	• rosetta piana 10,5 UNI 1734	.....
31	**2. 1690. 308. 2**	1	—	• copiglia A 3 x 20 UNI 1336	.....
32	**146. 6627. 2/20**	1	—	• tirante	.....
33	**2. 1310. 004. 2**	1	—	rosetta piana 10,5 UNI 1734	.....
34	**2. 1690. 308. 2**	1	—	copiglia A 3 x 20 UNI 1336	.....
35	**155. 6624. 0/20**	1	—	settore dentato	.....
36	**2. 0112. 313. 2**	2	—	vite M 10 p. 1,5 x 35 UNI 5737	.....
37	**2. 1470. 006. 2**	2	—	rosetta dentellata 10 UNI 3704	.....
38	**2. 1310. 006. 2**	2	—	rosetta piana 10,5 UNI 1734	.....
39	**2. 1579. 007. 2**	2	—	distanziale 10 x 14 x 3,5	.....
40	**2. 1579. 104. 0**	1	—	distanziale 11 x 20 x 10,5	.....

Sgr. 67 - tav. 1 COMANDI ACCELERATORE FINO AL N. 6386

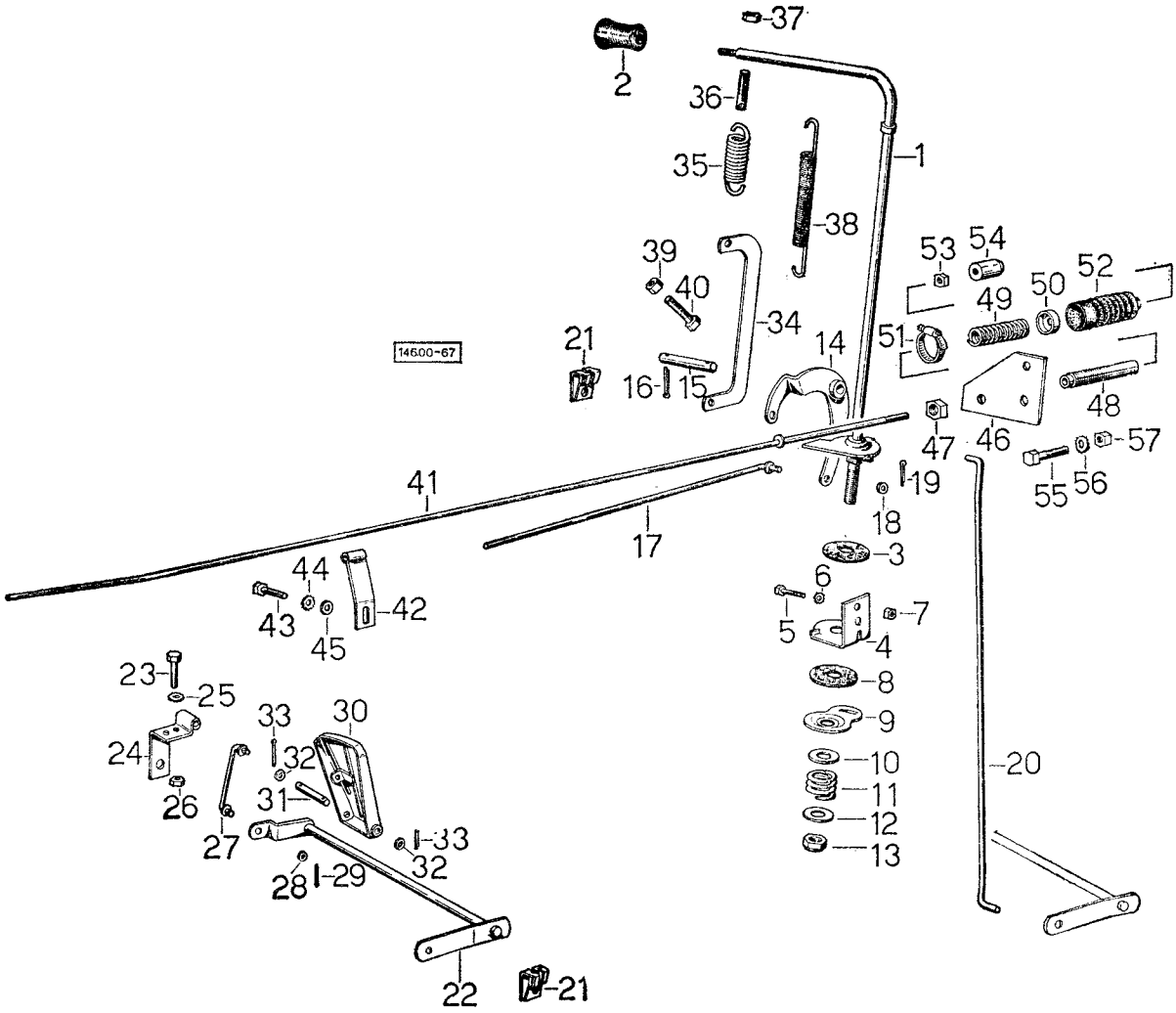

COMANDI ACCELERATORE FINO AL N. 6386 Sgr. 67 - tav. 1

fig.	N. di ordinazione	quantità 2 RM	quantità 4 RM	denominazione	note
1	**146. 6720. 4/10**	1	1	leva a mano comando acceleratore - composto	.....
2	**135. 6722. 0/10**	1	1	impugnatura	.....
3	**2. 1569. 038. 0**	1	1	guarnizione 14,5 x 50 x 3	.....
4	**146. 6725. 0**	1	1	piastra intermedia frizione	.....
5	**2. 0112. 004. 2**	2	2	vite M 6 p. 1 x 14 UNI 5739	.....
6	**2. 1470. 002. 2**	2	2	rondella dentelata 6 UNI 3704	.....
7	**2. 1011. 103. 1**	2	2	dado M 6 p. 1 UNI 5588	.....
8	**2. 1569. 038. 0**	1	1	guarnizione 14,5 x 50 x 3	.....
9	**146. 6724. 0**	1	1	piattello frizione	.....
10	**2. 1310. 006. 2**	1	1	rondella piana 10,5 UNI 1734	.....
11	**2. 4019. 022. 1**	1	1	molla compressione 23 x 20 x 4,5	.....
12	**2. 1310. 006. 2**	1	1	rondella piana 10,5 UNI 1734	.....
13	**2. 1120. 106. 2**	1	1	dado autobloccante M 10 basso	.....
14	**146. 6713. 2**	1	1	leva di rinvio	.....
15	**2. 1660. 508. 0**	1	1	perno 12 x 45 x 38 UNI 1707	.....
16	**2. 1690. 308. 2**	2	2	copiglia A 3 x 20 UNI 1336	.....
17	**146. 6714. 2**	2	2	tirante da leva di rinvio a portamolla	.....
18	**2. 1310. 002. 2**	1	1	rondella piana 6,4 UNI 1734	.....
19	**2. 1690. 205. 0**	1	1	copiglia A 2 x 12 UNI 1336	.....
20	**139. 6712. 0**	1	1	tirante da pedale a leva rinvio	.....
21	**2. 4099. 008. 2**	2	2	molla	.....
22	**146. 6711. 2**	1	1	braccio con leva - solo per trattrici base - 146 ☆	.....
	149. 6711. 2	1	1	braccio con leva - solo per trattrici tipo Frutteto - 149 ☆	.....
23	**2. 0112. 004. 2**	2	2	vite M 6 p. 1 x 14 UNI 5739	.....
24	**146. 6717. 0**	1	1	supporto esterno	.....
25	**2. 1470. 002. 2**	2	2	rondella dentellata 6 UNI 3704	.....
26	**2. 1011. 103. 1**	2	2	dado M 6 p. 1 UNI 5588	.....
27	**145. 6712. 2**	1	1	tirante	.....
28	**2. 1310. 002. 2**	2	2	rondella piana 6,4 UNI 1734	.....
29	**2. 1690. 205. 0**	2	2	copiglia A 2 x 12 UNI 1336	.....
30	**145. 6710. 2**	1	1	pedale per acceleratore	.....
31	**2. 1660. 109. 0**	1	1	perno	.....
32	**2. 1310. 002. 2**	2	2	rondella piana 6,4 UNI 1734	.....
33	**2. 1690. 205. 0**	2	2	copiglia A 2 x 12 UNI 1336	.....
34	**146. 6752. 0**	1	1	tirante	.....
35	**2. 4049. 052. 1**	1	1	molla trazione 27 x 77 x 3,4	.....
36	**146. 6753. 0**	1	1	perno	.....
37	**2. 1011. 105. 2**	2	2	dado M 8 p. 1,25 UNI 5588	.....
38	**2. 4049. 045. 1**	1	1	molla trazione 19 x 103 x 1,7	.....
39	**2. 1011. 105. 2**	2	2	dado M 8 p. 1,25 UNI 5588	.....
40	**2. 0112. 215. 2**	1	1	vite M 8 p. 1,25 x 40 UNI 5737	.....
41	**146. 6730. 2**	1	1	asta motore	.....
42	**146. 6754. 2**	1	1	supporto intermedio	.....
43	**2. 0112. 305. 2**	1	1	vite M 10 p. 1,5 x 16 UNI 5739	.....
44	**2. 1470. 006. 2**	1	1	rondella dentellata 10 UNI 3704	.....
45	**2. 1310. 006. 2**	1	1	rondella piana 10,5 UNI 1734	.....
46	**146. 6732. 2/10**	1	1	supporto stop motore	.....
47	**2. 1011. 106. 2**	1	1	dado M 10 p. 1,5	.....
48	**135. 6759. 0**	1	1	guida per asta motore	.....

Sgr. 67 - tav. 1 COMANDI ACCELERATORE FINO AL N. 6386

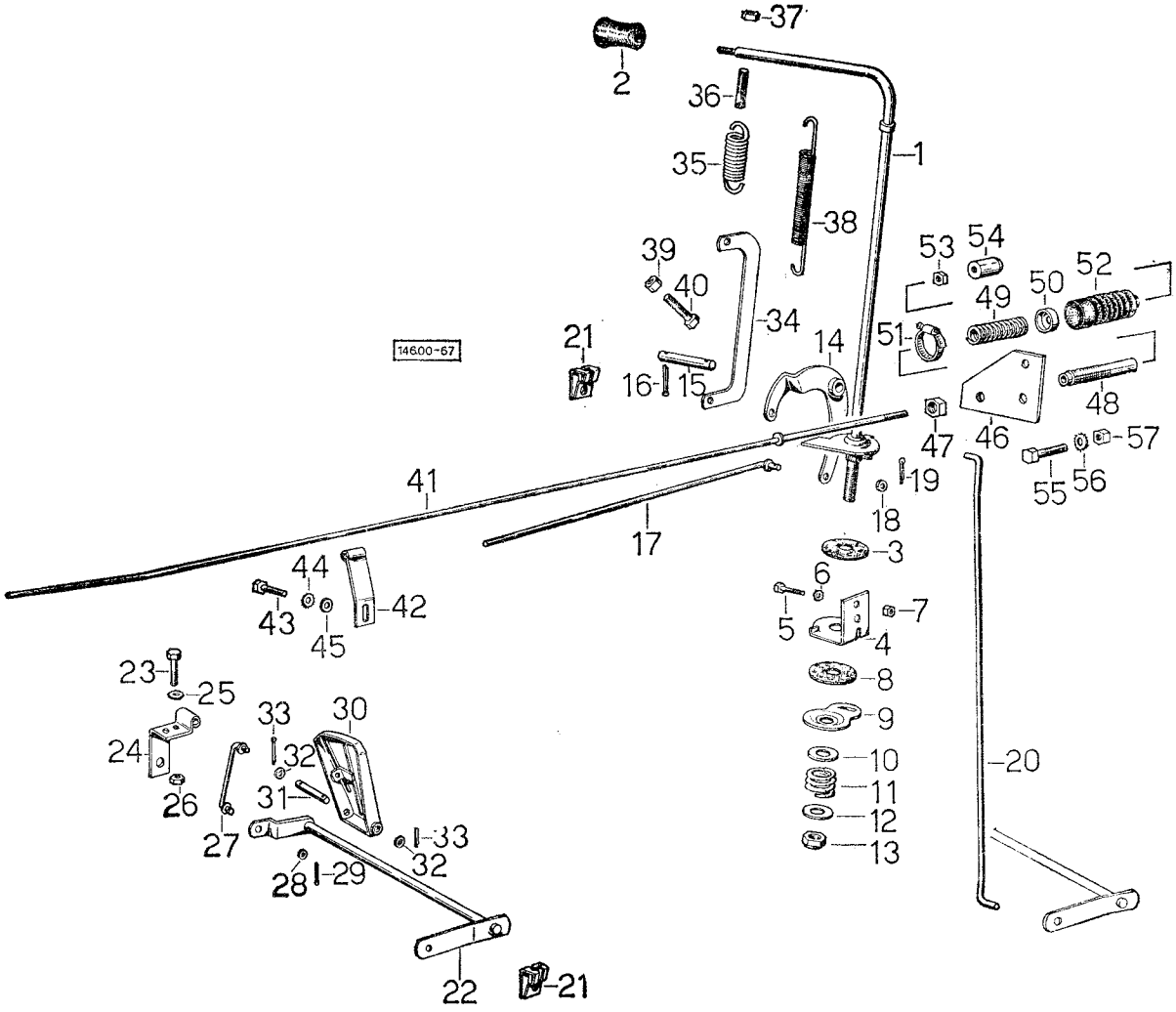

COMANDI ACCELERATORE FINO AL N. 6386 Sgr. 67 - tav. 1

fig.	N. di ordinazione	quantità 2 RM	quantità 4 RM	denominazione	note
49	**2. 4019. 057. 1**	1	1	molla a compressione 86 x 12 x 1,2	.....
50	**135. 6760. 0**	1	1	scodellino centraggio molla	.....
51	**2. 6850. 004. 0**	1	1	fascetta registrabile	.....
52	**000. 5617. 0**	1	1	protezione	.....
53	**2. 1011. 102. 2**	1	1	dado M 5 p. 0,8	.....
54	**135. 6731. 0**	1	1	pomolo	.....
55	**2. 0112. 005. 2**	2	2	vite M 6 p. 1 x 16 UNI 5739	.....
56	**2. 1470. 002. 2**	2	2	rondella dentellata 6 UNI 3704	.....
57	**2. 1011. 103. 1**	2	2	dado M 6 p. 1 UNI 5588	.....

Sgr. 67 - tav. 2 COMANDI ACCELERATORE: DAL N. 6387

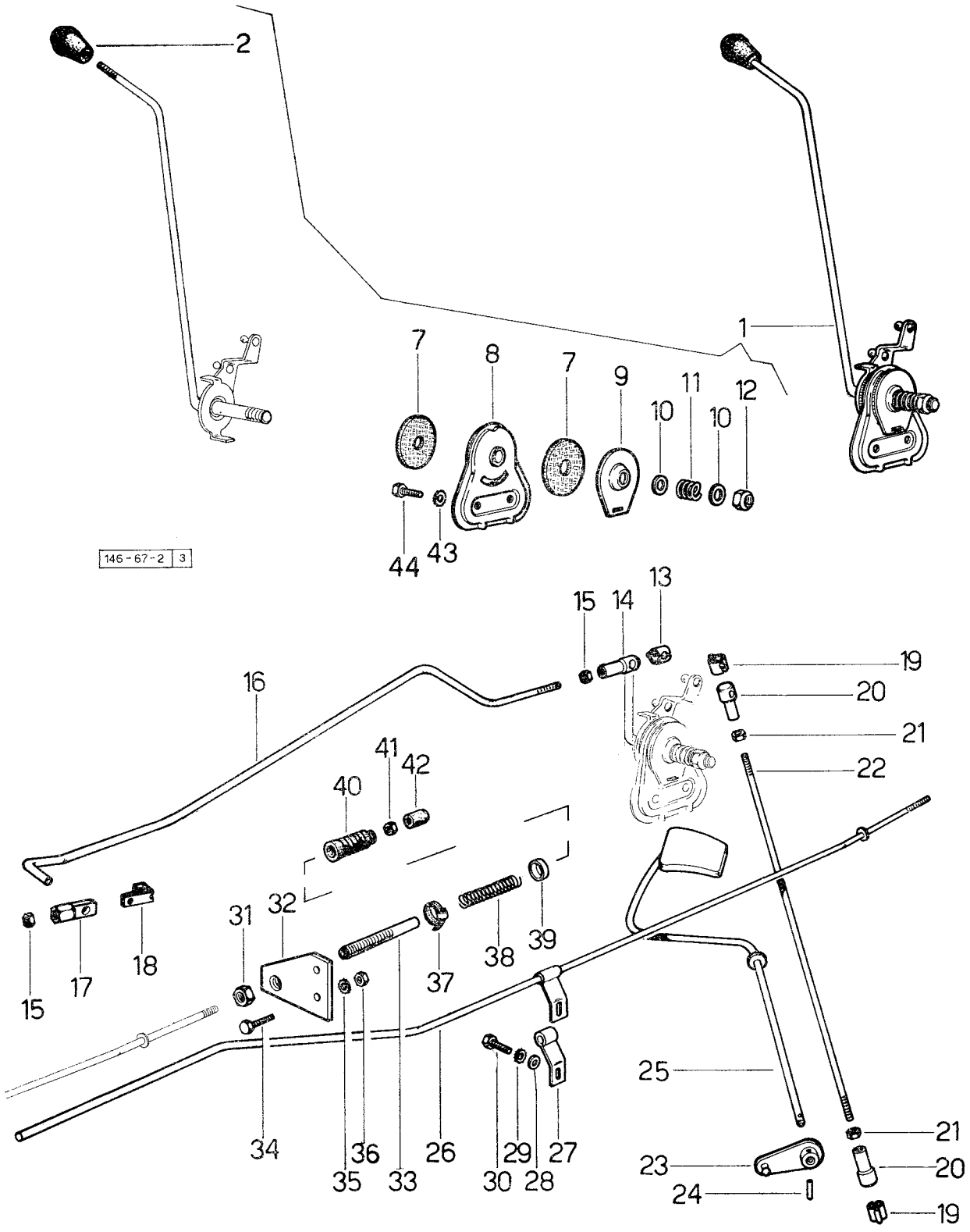

COMANDI ACCELERATORE: DAL N. 6387

fig.	N. di ordinazione	quantità 2 RM	quantità 4 RM	denominazione	note
1	**146. 6720. 4/10**	1	1	leva composta da fig. 2 a fig. 12	.....
2	**150. 6722. 0**	1	1	• impugnatura M 10 p. 1,5	.....
	154. 6722. 0	1	1	∘ impugnatura M 12 p. 1,5	.....
7	**2. 1569. 044. 0**	2	2	• guarnizione	.....
8	**150. 6754. 3**	1	1	• supporto	.....
9	**150. 6756. 0**	1	1	• rondella	.....
10	**2. 1310. 007. 2**	2	2	• rondela piana 13 UNI 1734	.....
11	**2. 4019. 022. 1**	1	1	• molla	.....
12	**2. 1120. 007. 2**	1	1	• dado autobloccante M 12	.....
13	**150. 6760. 0**	1	1	molla	.....
14	**150. 6759. 0**	1	1	testa	.....
15	**2. 1011. 103. 1**	2	2	dado M 6 UNI 5588	.....
16	**146. 6714. 0**	1	1	tirante: fino al n. 10783	.....
	146. 6768. 0	1	1	tirante: dal n. 10784; trattrici con filtro aria tipo FRAM e Donaldson ☆	.....
17	**150. 6758. 0/10**	1	1	testa	.....
18	**2. 4099. 008. 2**	1	1	molla	.....
19	**150. 6760. 0**	2	2	molla	.....
20	**150. 6759. 0**	2	2	testa	.....
21	**2. 1011. 103. 1**	2	2	dado M 6 5588	.....
22	**146. 6712. 0/10**	1	1	tirante	.....
23	**146. 6711. 3**	1	1	leva	.....
24	**2. 1630. 410. 0**	1	1	spina elastica SS 4 x 20	.....
25	**146. 6710. 2**	1	1	pedale acceleratore	.....
	149. 6710. 2	1	1	pedale acceleratore per tipo Frutteto: fino al n. 15571	.....
	149. 6710. 2/10	1	1	pedale acceleratore per tipo Frutteto: dal n. 15572	.....
26	**146. 6730. 2**	1	1	asta: fino al n. 10783	.....
	146. 6766. 3	1	1	asta, in trattrici con filtro aria tipo FRAM: dal n. 10784	.....
27	**146. 6754. 2**	1	1	supporto: fino al n. 9800	.....
28	**2. 1310. 006. 2**	1	1	rondella piana 10,5 UNI 1734	.....
29	**2. 1470. 006. 2**	1	1	rosetta dentellata 10 UNI 3704	.....
30	**2. 0112. 305. 2**	1	1	vite M 10 p. 1,5 x 16 UNI 5739	.....
31	**2. 1011. 106. 2**	1	1	dado M 10 p. 1,5	.....
32	**146. 6732. 2/10**	1	1	supporto: fino al n. 11277	.....
	146. 6732. 2/20	1	1	supporto: dal n. 11278	.....
33	**135. 6759. 0**	1	1	guida	.....
34	**2. 0112. 005. 2**	2	2	vite M 6 p. 1 x 16 UNI 5739: fino al n. 11277	.....
35	**2. 1470. 002. 2**	2	2	rosetta dentellata 6 UNI 3704: fino al n. 11277	.....
36	**2. 1011. 103. 1**	2	2	dado M 6 p. 1 UNI 5588: fino al n. 11277	.....
37	**2. 6850. 004. 0**	1	1	fascetta	.....
38	**2. 4019. 057. 1**	1	1	molla a compressione 86 x 12 x 1,2	.....
39	**135. 6760. 0**	1	1	scodellino	.....
40	**000. 5617. 0**	1	1	protezione	.....
41	**2. 1011. 102. 2**	1	1	dado M 5 p. 0,8	.....
42	**135. 6731. 0**	1	1	pomolo	.....
43	**2. 1470. 006. 2**	2	2	rosetta dentellata 10 UNI 3704	.....
44	**2. 0112. 307. 2**	2	2	vite M 10 p. 1,5 x 20 UNI 5739	.....

Sgr. 67 - tav. 3

COMANDI ACCELERATORE PER TIPO VIGNETO: FINO AL N. 6386

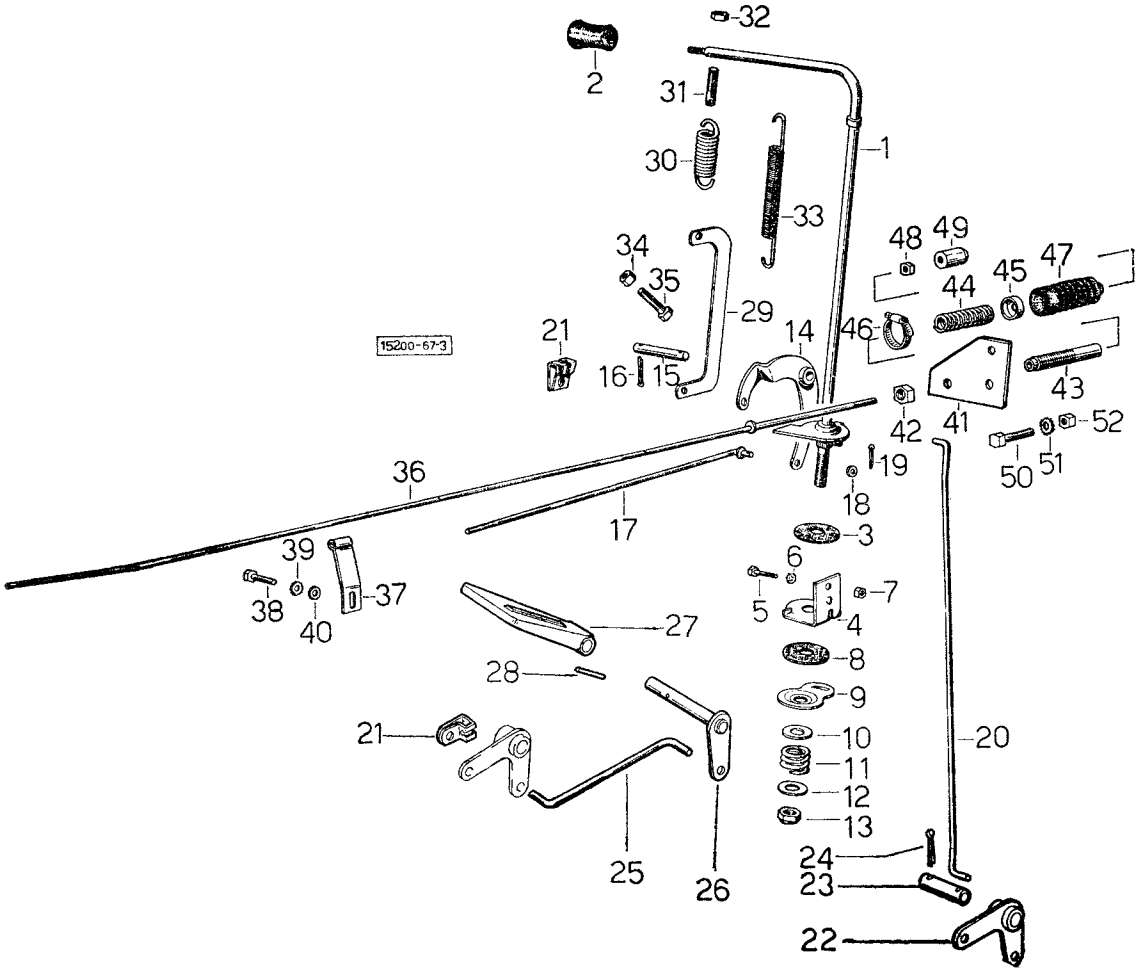

COMANDI ACCELERATORE PER TIPO VIGNETO: FINO AL N. 6386

Sgr. 67 - tav. 3

fig.	N. di ordinazione	quantità 2 RM	quantità 4 RM	denominazione	note
1	146. 6720. 4/10	1	—	leva comando acceleratore - composto	
2	135. 6722. 0/10	1	—	impugnatura	
3	2. 1569. 038. 0	1	—	guarnizione 14,5 x 50 x 3	
4	146. 6725. 0	1	—	piastra intermedia	
5	2. 0112. 004. 2	2	—	vite M 6 p. 1 x 14 UNI 5739	
6	2. 1470. 002. 2	2	—	rondella dentellata 6 UNI 3704	
7	2. 1011. 103. 1	2	—	dado M 6 p. 1 UNI 5588	
8	2. 1569. 038. 0	1	—	guarnizione 14,5 x 50 x 3	
9	146. 6724. 0	1	—	piattello di frizione	
10	2. 1310. 006. 2	1	—	rosetta piana 10,5 UNI 1734	
11	2. 4019. 022. 1	1	—	molla 23 x 20 x 4,5	
12	2. 1310. 006. 2	1	—	rosetta piana 10,5 UNI 1734	
13	2. 1120. 106. 2	1	—	dado autobloccante M 10	
14	146. 6713. 2	1	—	leva di rinvio	
15	2. 1660. 508. 0	1	—	perno 12 x 45 x 38 UNI 1707	
16	2. 1690. 308. 2	2	—	copiglia A 3 x 20 UNI 1336	
17	146. 6714. 2	1	—	tirante	
18	2. 1310. 002. 2	1	—	rosetta piana 6,4 UNI 1734	
19	2. 1690. 205. 0	1	—	copiglia A 2 x 12 UNI 1336	
20	139. 6712. 0	1	—	tirante da pedale a leva di rinvio	
21	2. 4099. 008. 2	2	—	molla	
22	152. 6713. 2	1	—	leva di rinvio	
23	2. 1670. 513. 2	1	—	perno 12 x 45 x 41,5	
24	2. 1690. 308. 2	1	—	copiglia A 3 x 20 UNI 1336	
25	152. 6755. 0	1	—	tirante	
26	152. 6711. 2/10	1	—	leva	
27	152. 6710. 2/10	1	—	pedale	
28	2. 1630. 410. 0	1	—	spina elastica 4 x 20	
29	146. 6752. 0	1	—	tirante	
30	2. 4049. 052. 1	1	—	molla 27 x 77 x 3,4	
31	146. 6753. 0	1	—	perno	
32	2. 1011. 105. 2	2	—	dado M 8 p. 1,25 UNI 5588	
33	2. 4049. 045. 1	1	—	molla trazione 19 x 103 x 1,7	
34	2. 1011. 105. 2	2	—	dado M 8 p. 1,25 UNI 5588	
35	2. 0112. 215. 2	1	—	vite M 8 p. 1,25 x 40 UNI 5737	
36	146. 6730. 2	1	—	asta motore	
37	146. 6754. 2	1	—	supporto	
38	2. 0112. 305. 2	1	—	vite M 10 p. 1,5 x 16 UNI 5739	
39	2. 1470. 006. 2	1	—	rosetta dentellata 10 UNI 3704	
40	2. 1310. 006. 2	1	—	rosetta piana 10,5 UNI 1734	
41	146. 6732. 2/10	1	—	supporto stop motore	
42	2. 1011. 106. 2	1	—	dado M 10 p. 1,5	
43	135. 6759. 0	1	—	guida	
44	2. 4019. 057. 1	1	—	molla a comprensione 86 x 12 x 1,2	
45	135. 6760. 0	1	—	scodellino	
46	2. 6850. 004. 0	1	—	fascetta	
47	000. 5617. 0	1	—	protezione	
48	2. 1011. 102. 2	1	—	dado M 5 p. 0,8	

Sgr. 67 - tav. 3

COMANDI ACCELERATORE PER TIPO VIGNETO: FINO AL N. 6386

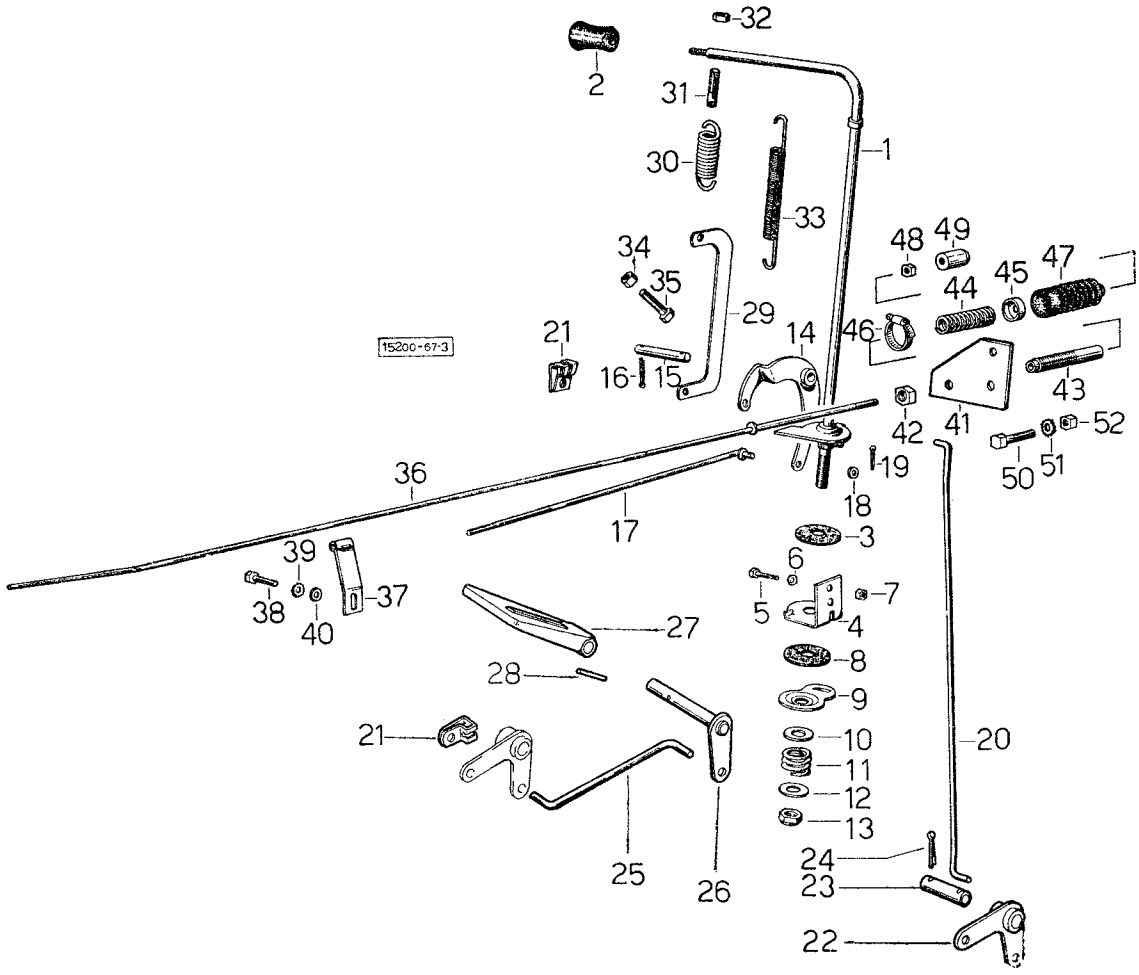

COMANDI ACCELERATORE PER TIPO VIGNETO - Fino al n. 6386

fig.	N. di ordinazione	quantità 2 RM	quantità 4 RM	denominazione	note
49	**135. 6731. 0**	1	—	pomolo	.....
50	**2. 0112. 005. 2**	2	—	vite M 6 p. 1 x 16 UNI 5739	.....
51	**2. 1470. 002. 2**	2	—	rosetta dentellata 6 UNI 3704	.....
52	**2. 1011. 103. 1**	2	—	dado M 6 p. 1 UNI 5588	.....

Sgr. 67 - tav. 4

COMANDI ACCELERATORE PER TIPO VIGNETO: DAL N. 6387

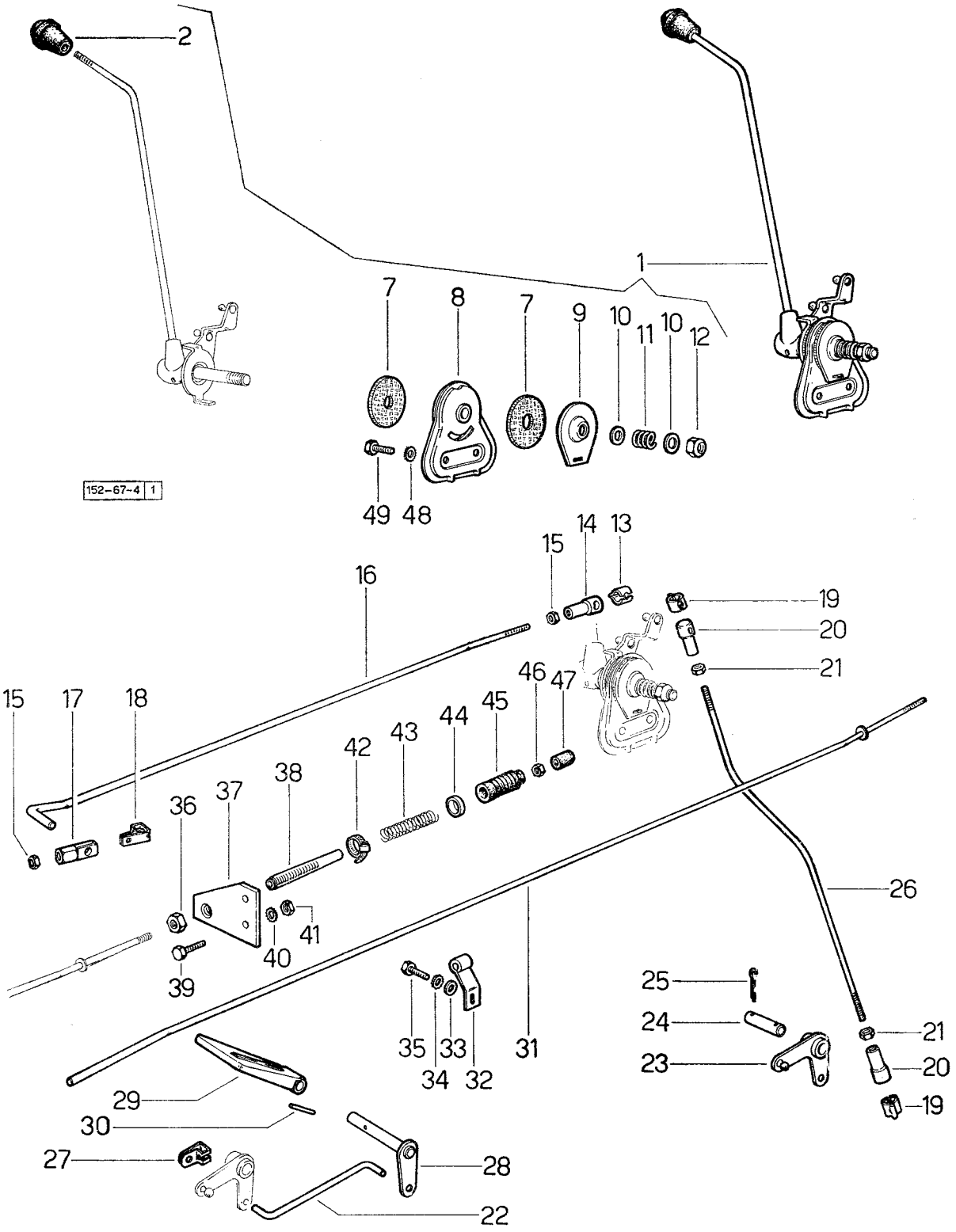

COMANDI ACCELERATORE PER TIPO VIGNETO: DAL N. 6387

fig.	N. di ordinazione	quantità 2 RM	quantità 4 RM	denominazione	note
1	146. 6720. 4/10	1	—	leva composta da fig. 2 a fig. 12	.....
2	150. 6722. 0	1	—	• impugnatura	.....
7	2. 1569. 044. 0	2	—	• guarnizione	.....
8	150. 6754. 3	1	—	• supporto	.....
9	150. 6756. 0	1	—	• rosetta	.....
10	2. 1310. 007. 2	2	—	• rondella piana 13 UNI 1734	.....
11	2. 4019. 022. 1	1	—	• molla	.....
12	2. 1120. 007. 2	1	—	• dado autobloccante M 12	.....
13	150. 6760. 0	1	—	molla	.....
14	150. 6759. 0	1	—	testa	.....
15	2. 1011. 103. 1	2	—	dado M 6 UNI 5588	.....
16	146. 6714. 0	1	—	tirante	.....
17	150. 6758. 0/10	1	—	testa	.....
18	2. 4099. 008. 2	1	—	molla	.....
19	150. 6760. 0	2	—	molla	.....
20	150. 6759. 0	2	—	testa	.....
21	2. 1011. 103. 1	2	—	dado M 6 UNI 5588	.....
22	152. 6755. 0	1	—	tirante	.....
23	152. 6713. 2	1	—	leva	.....
24	2. 1670. 513. 2	1	—	perno	.....
25	2. 1690. 308. 2	1	—	copiglia	.....
26	152. 6712. 0	1	—	tirante	.....
27	2. 4099. 008. 2	1	—	molla	.....
28	152. 6711. 2/10	1	—	leva	.....
29	152. 6710. 2/10	1	—	pedale	.....
30	2. 1630. 410. 0	1	—	spina	.....
31	146. 6730. 2	1	—	asta	.....
32	146. 6754. 2	1	—	supporto	.....
33	2. 1310. 006. 2	1	—	rosetta piana 10,5 UNI 1734	.....
34	2. 1470. 006. 2	1	—	rosetta dentelata 10 UNI 3704	.....
35	2. 0112. 305. 2	1	—	vite M 10 p. 1,5 x 16 UNI 5739	.....
36	2. 1011. 106. 2	1	—	dado M 10 p. 1,5	.....
37	146. 6732. 2/10	1	—	supporto	.....
38	135. 6759. 0	1	—	guida	.....
39	2. 0112. 005. 2	2	—	vite M 6 p. 1 x 16 UNI 5739	.....
40	2. 1470. 002. 2	2	—	rosetta dentellata 6 UNI 3704	.....
41	2. 1011. 103. 1	2	—	dado M 6 p. 1 UNI 5588	.....
42	2. 6850. 004. 0	1	—	fascetta	.....
43	2. 4019. 057. 1	1	—	molla compressione 86 x 12 x 1,2	.....
44	135. 6760. 0	1	—	scodellino	.....
45	000. 5617. 0	1	—	protezione	.....
46	2. 1011. 102. 2	1	—	dado M 5 p. 0,8	.....
47	135. 6731. 0	1	—	pomolo	.....
48	2. 1470. 006. 2	2	—	rosetta dentellata 10 UNI 3704	.....
49	2. 0112. 307. 2	2	—	vite M 10 p. 1,5 x 20 UNI 5739	.....

Sgr. 68

COMANDI VARI

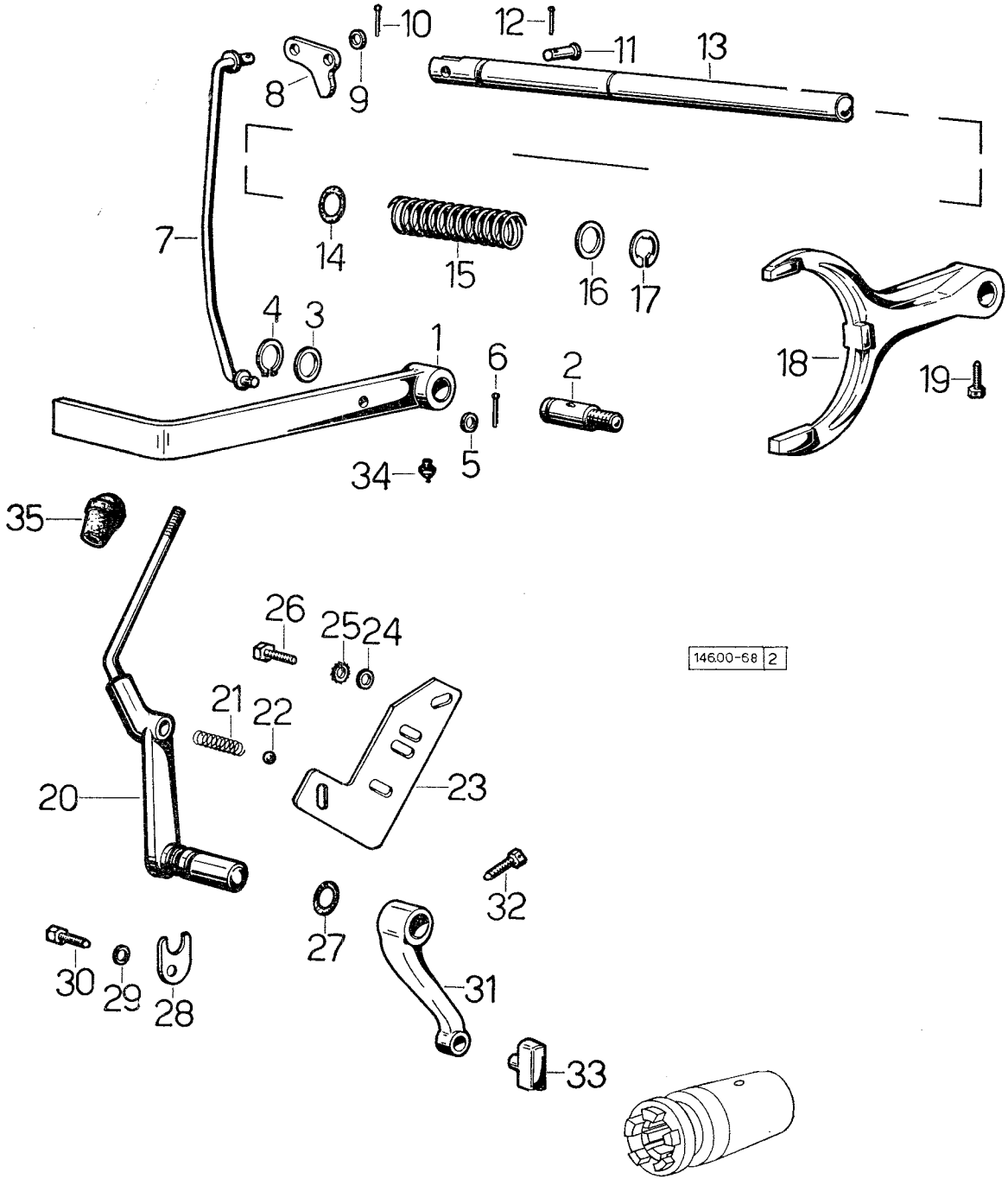

COMANDI VARI

fig.	N. di ordinazione	quantità 2 RM	quantità 4 RM	denominazione	note
1	**146. 6810. 2**	1	1	leva bloccaggio differenziale	.....
2	**146. 6811. 0**	1	1	perno	.....
3	**2. 1310. 011. 0**	1	1	rosetta piana 19 x 34	.....
4	**2. 1410. 005. 1**	1	1	anello elastico 18 UNI 3653	.....
5	**2. 1310. 004. 2**	1	1	rondella piana 8,4 UNI 1734	.....
6	**2. 1690. 206. 2**	1	1	copigia A 2 x 15 UNI 1336	.....
7	**146. 6812. 2**	1	1	tirante di collegamento	.....
8	**146. 6813. 0**	1	1	levetta	.....
9	**2. 1310. 004. 2**	1	1	rondella piana 8,4 UNI 1734	.....
10	**2. 1690. 206. 2**	1	1	copiglia A 2 x 15 UNI 1336	.....
11	**2. 1670. 304. 2**	1	1	perno 8 x 20 x 17 UNI 1710	.....
12	**2. 1690. 206. 2**	1	1	copiglia A 2 x 15 UNI 1336	.....
13	**146. 6815. 0**	1	1	albero: fino al n. 12152	.....
	146. 6815. 0/10	1	1	albero: dal n. 12153	.....
14	**2. 1530. 024. 0**	1	1	anello toroidale 10,78 x 2,62	.....
15	**2. 4019. 010. 1**	1	1	molla compressione 27 x 95 x 4	.....
16	**2. 1311. 010. 2**	1	1	rondella piana 16 UNI 1750	.....
17	**2. 1430. 013. 0**	1	1	anello 15 DIN 6799	.....
18	**146. 6816. 0**	1	1	forcella bloccaggio differenziale	.....
19	**2. 0399. 001. 2**	1	1	vite speciale M 8 p. 1 x 16	.....
20	**146. 6852. 3**	1	1	leva innesto P.P.	.....
21	**2. 4019. 009. 1**	1	1	molla compressione 9 x 28 x 1,3	.....
22	**2. 2810. 006. 0**	1	1	sfera 3/8"	.....
23	**146. 6836. 0**	1	1	settore posizione leva: fino al n. 4453	.....
	146. 6836. 0/10	1	1	settore posizione leva: dal n. 4454	.....
24	**2. 1310. 004. 2**	2	2	rondella piana 8,4 UNI 1336	.....
25	**2. 1470. 004. 2**	2	2	rondella dentellata 8 UNI 3704	.....
26	**2. 0112. 205. 2**	2	2	vite M 8 p. 1,25 x 16 UNI 5739	.....
27	**2. 1530. 038. 0**	1	1	anello toroidale 15,54 x 2,62	.....
28	**146. 6851. 0**	1	1	piastrina di fermo	.....
29	**2. 1310. 004. 2**	1	1	rondella piana 8,4 UNI 1734	.....
30	**2. 0112. 205. 2**	1	1	vite M 8 p. 1,25 x 16 UNI 5739	.....
31	**146. 6832. 0**	1	1	leva interna di innesto	.....
32	**2. 0399. 019. 1**	1	1	vite speciale M 8 p. 1 x 16	.....
33	**001. 5868. 0**	1	1	pattino di innesto	.....
34	**2. 3820. 001. 2**	1	1	ingrassatore diritto 6 p. 1	.....
35	**150. 6722. 0**	1	1	pomolo	.....

Sgr. 72 - tav. 1

COFANO: FINO AL N. 7528

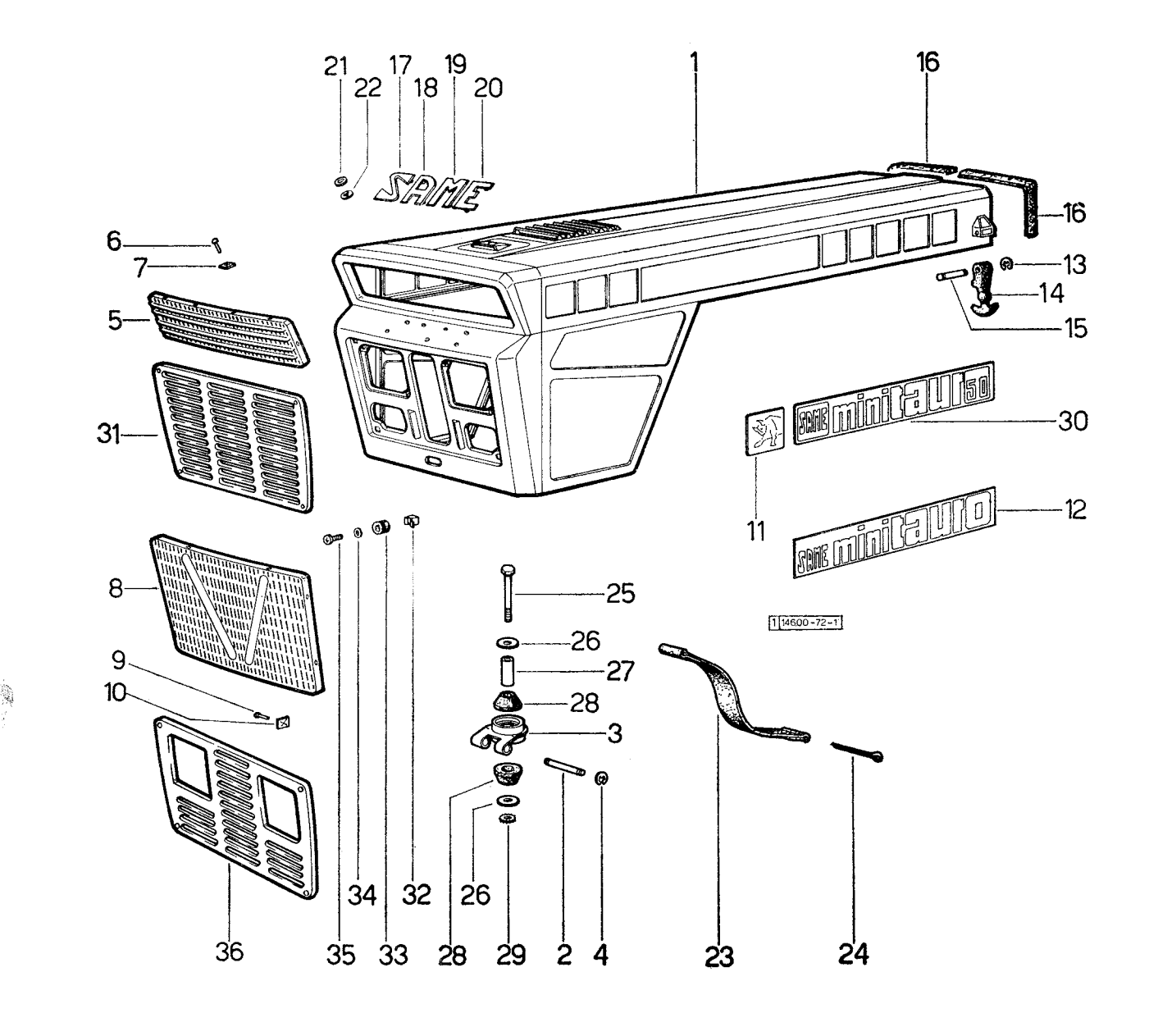

COFANO: FINO AL N. 7528

fig.	N. di ordinazione	quantità 2 RM	quantità 4 RM	denominazione	note
1	**146. 7210. 3/40**	1	1	cofano composto da fig. 2 a fig. 4: Ordinare contemporaneamente la mascherina 146.7215.2, 155.7250.0 n. 6 pezzi, 2. 1129.004.0, n. 6 pezzi, la mascherina 135.7216.0, 2.6999.007.0 n. 4 pezzi, 2.0322.307.2 n. 4 pezzi, 155.7252.0 n. 1 pezzo e 155.7253.0 n. 1 pezzo, n. 2 pezzi del 150.7357.3. In trattrici con fari nel cofano, invece della mascherina 135.7216.0 ordinare 135.7694.0 con i due fari 2.8029.170./10 ☆	
2	**2. 1699. 027. 0**	2	2	• perno per cerniera	.....
3	**003. 1475. 3**	2	2	• semicerniera inferiore	.....
4	**2. 1430. 007. 0**	4	4	• anello 6 DIN 6799	.....
5	**002. 9289. 0**	1	1	maschera per frontale superiore	.....
6	**2. 1850. 709. 0**	9	9	ribattino 4 x 8 UNI 749	.....
7	**135. 7273. 0**	9	9	molletta	.....
8	**002. 9290. 0**	1	1	maschera per frontale inferiore: fino al n. 4041 per 146 e fino a n. 4102 per 149	.....
9	**2. 1850. 709. 0**	9	9	ribattino 4 x 8 UNI 749	.....
10	**135. 7273. 0**	9	9	molletta	.....
11	**146. 7251. 0**	1	1	targhetta laterale sinistra (figura toro)	.....
	146. 7250. 0	1	1	targhetta laterale destra (figura toro)	.....
12	**146. 7225. 0**	2	2	targhetta laterale «MINITAURO»: fino al n. 3681	.....
13	**2. 1430. 005. 2**	4	4	anello 4 DIN 6799	.....
14	**135. 7223. 0**	2	2	gancio gomma	.....
15	**2. 1699. 014. 0**	2	2	perno speciale 5 x 42,5	.....
16	**135. 7252. 0**	2	2	guarnizione	.....
17	**2. 9929. 001. 0**	1	1	targhetta frontale «S»	.....
18	**2. 9929. 002. 0**	1	1	targhetta frontale «A»	.....
19	**2. 9929. 003. 0**	1	1	targhetta frontale «M»	.....
20	**2. 9929. 004. 0**	1	1	targhetta frontale «E»	.....
21	**2. 1569. 023. 0**	8	8	rondella per targhetta	.....
22	**2. 3199. 013. 1**	8	8	moletta bloccante	.....
23	**135. 7222. 2**	1	1	cinghia fermo cofano	.....
24	**2. 1690. 516. 0**	2	2	copiglia A 5 x 50 UNI 1336	.....
25	**2. 0112. 422. 2**	2	2	vite M 12 x 65 UNI 5737	.....
26	**2. 1599. 025. 2**	4	4	rondella di spallamento 12,5 x 35 x 3	.....
27	**003. 0768. 0**	2	2	distanziale	.....
28	**003. 0774. 0**	4	4	tampone	.....
29	**2. 1470. 007. 2**	2	2	rondella dentellata 12 UNI 3704	.....
30	**146. 7225. 0/10**	2	2	targhetta laterale Minitauro 50: dal n. 3682	.....
31	**135. 7216. 0**	1	1	maschera per frontale inferiore: dal n. 4042 per 146 e dal n. 4103 per149	.....
32	**2. 6999. 007. 2**	4	4	dado a gabbia M 5 p. 0,8	.....
33	**148. 7259. 0**	4	4	gommino	.....
34	**2. 1599. 131. 2**	4	4	rondella piana 5,5 x 13 x 1	.....
35	**2. 0399. 022. 2**	4	4	vite TCB M 5 x 30	.....
36	**135. 7694. 0**	1	1	maschera inferiore con sede per fari: dal n. 4042 per 146 e da n. 4103 per 149 Frutteto	.....

Sgr. 72 - tav. 2

COFANO: DAL N. 7529

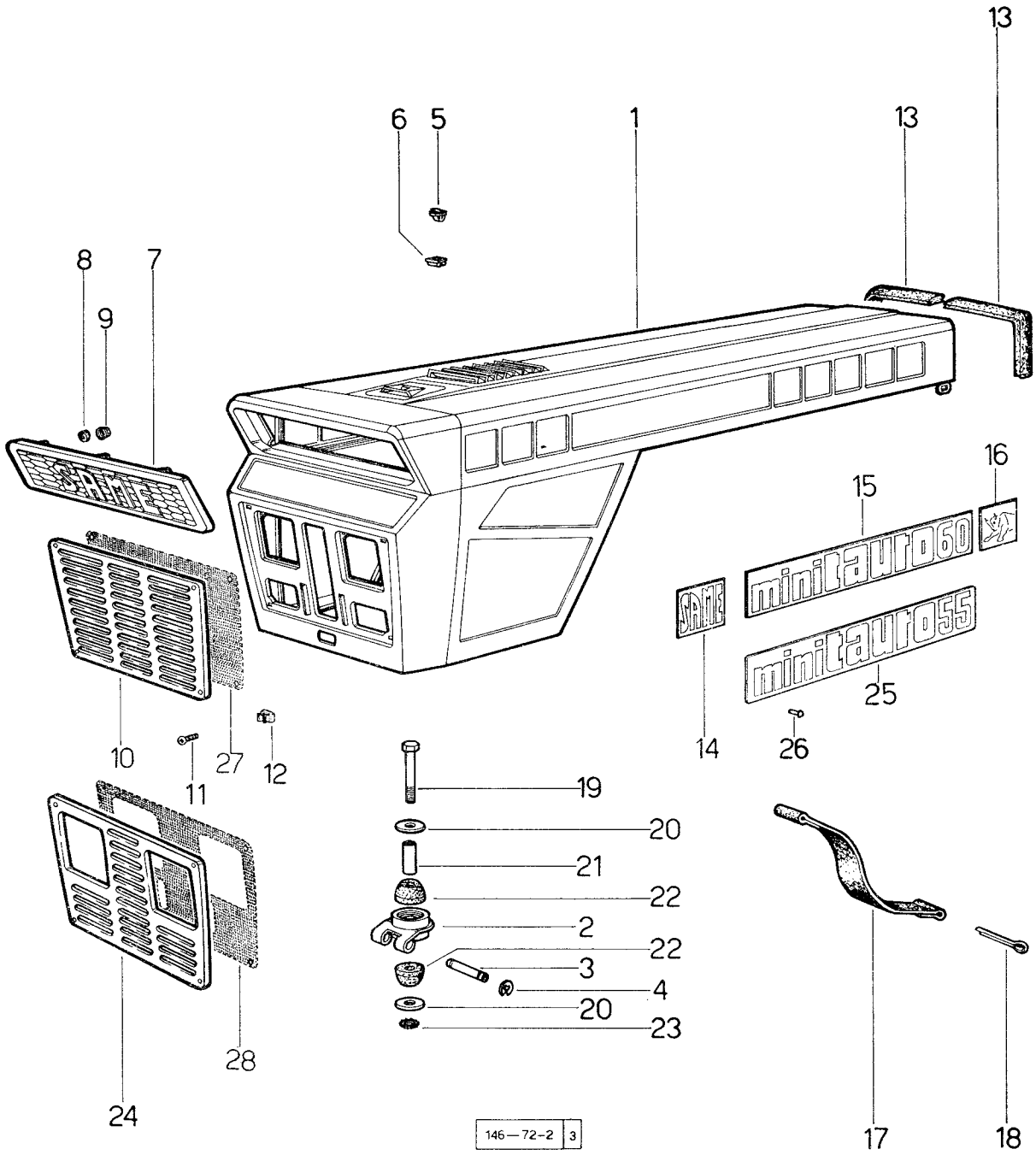

COFANO: DAL N. 7529

fig.	N. di ordinazione	quantità 2 RM	quantità 4 RM	denominazione	note
1	**146. 7210. 3/40**	1	1	cofano composto dalla fig. 2 alla fig. 4: fino al n. 10763 in trattrici con fari nel cofano ordinare anche n. 2 fanali 2.8029. 170. 0/10 *	
2	**003. 1475. 3**	2	2	• cerniera	
3	**2. 1699. 027. 0**	2	2	• perno	
4	**2. 1430. 007. 0**	4	4	• anello 6 DIN 6799	
5	**155. 7252. 0**	1	1	perno	
6	**155. 7253. 0**	1	1	molla	
7	**146. 7215. 2**	1	1	maschera superiore	
8	**155. 7250. 0**	6	6	distanziale	
9	**2. 1129. 004. 0**	6	6	dado autofilettante	
10	**135. 7216. 0**	1	1	maschera inferiore	
11	**2. 0322. 307. 2**	4	4	vite con crocera M 5 p. 0,8 x 20	
12	**2. 6999. 007. 2**	4	4	dado a gabbia M 5 p. 0,8	
13	**135. 7252. 0**	2	2	guarnizione	
14	**135. 7275. 0/20**	2	2	targhetta SAME	
15	**146. 7225. 0/30**	2	2	targhetta Minitauro 60: dal n. 9801	
16	**146. 7251. 0/10**	1	1	targhetta sinistra (figura toro)	
	146. 7250. 0/10	1	1	targhetta destra (figura toro)	
17	**135. 7222. 2**	1	1	cinghia	
18	**2. 1690. 516. 0**	2	2	copiglia A 5 x 50 UNI 1336	
19	**2. 0112. 422. 2**	2	2	vite M 12 p. 1,75 x 65 UNI 5737	
20	**2. 1599. 025. 2**	4	4	spallamento 12,5 x 35 x 3	
21	**003. 0768. 0**	2	2	distanziale	
22	**003. 0774. 0**	4	4	tampone	
23	**2. 1470. 007. 2**	2	2	rosetta dentellata 12 UNI 3704	
24	**135. 7694. 0**	1	1	maschera inferiore, con sedi per fari	
25	**146. 7225. 0/20**	2	2	targhetta Minitauro 55: fino al n. 9800	
26	**2. 1850. 504. 0**	20	20	ribattino 3 x 4	
27	**146. 7282. 0**	1	1	rete	
28	**146. 7283. 0**	1	1	rete	

Sgr. 72 - tav. 3

CONVOGLIATORE D'ARIA
dal n. 27210

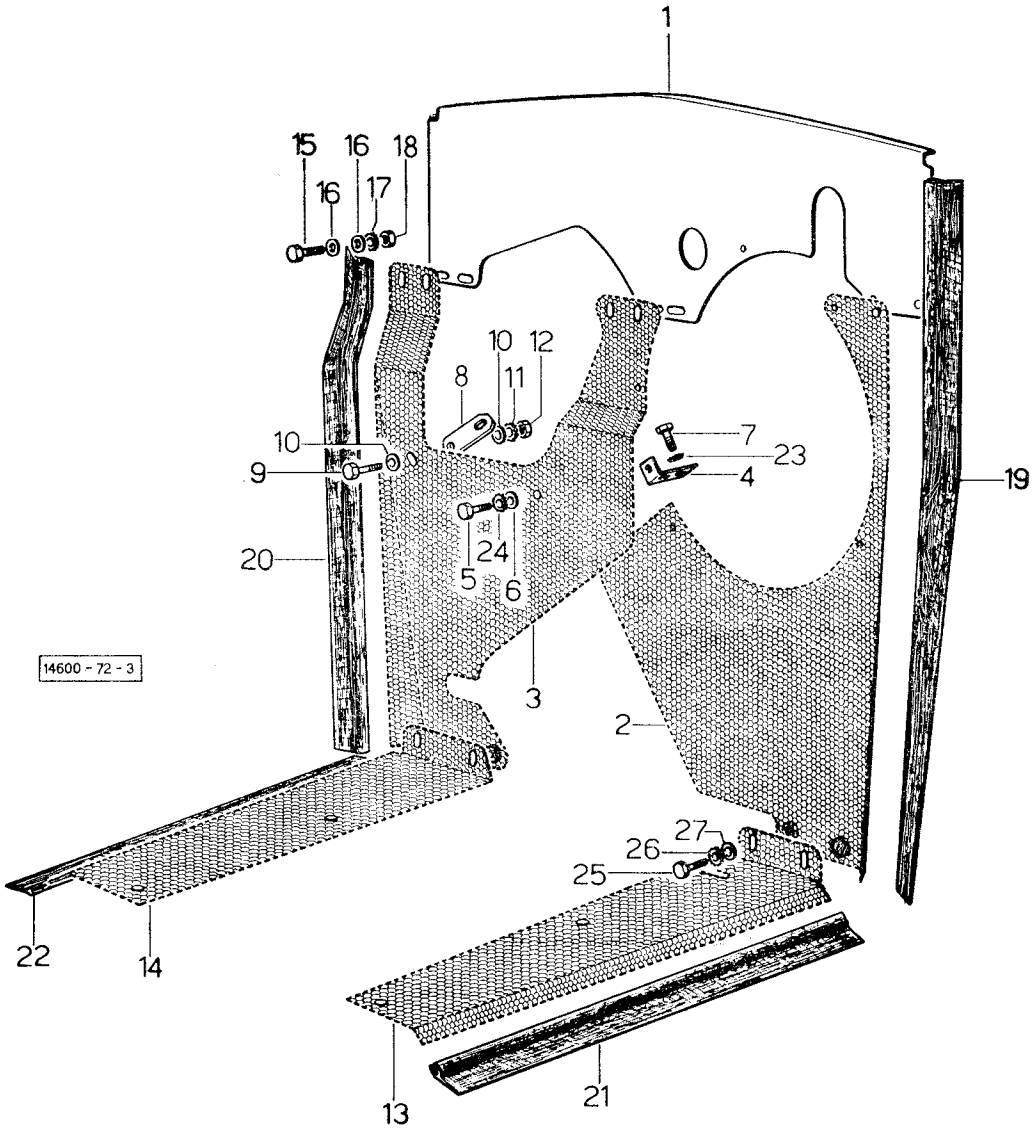

CONVOGLIATORE D'ARIA
Dal n. 27210

fig.	N. di ordinazione	quantità 2 RM	quantità 4 RM	denominazione	note
1	**146. 7269. 0**	1	1	paratia superiore	.....
2	**146. 7272. 2**	1	1	paratia superiore	.....
	146. 7275. 2	1	1	paratia sinistra: con idroguida	.....
3	**146. 7270. 2**	1	1	paratia destra	.....
	146. 7274. 2	1	1	paratia destra: con idroguida	.....
4	**146. 7276. 2**	1	1	squadretta	.....
5	**2. 0112. 004. 2**	1	1	vite M 6 p. 1 x 14 UNI 5739	.....
6	**2. 1310. 002. 2**	1	1	rosetta piana 6,4 UNI 6592	.....
7	**2. 0122. 211. 2**	2	2	vite M 8 p. 1 x 30 UNI 5738	.....
8	**146. 7277. 0**	1	1	staffa	.....
9	**2. 0112. 004. 2**	1	1	vite M 6 p. 1 x 14 UNI 5739	.....
10	**2. 1310. 002. 2**	2	2	rosetta piana 6,4 UNI 6592	.....
11	**2. 1470. 002. 2**	1	1	rosetta dentellata 6 UNI 3703	.....
12	**2. 1011. 103. 1**	1	1	dado M 6 p. 1 UNI 5588	.....
13	**146. 7273. 0**	1	1	paratia inferiore sinistra	.....
14	**146. 7271. 2**	1	1	paratia inferiore destra	.....
15	**2. 0112. 004. 2**	6	6	vite M 6 p. 1 x 14 UNI 5739	.....
16	**2. 1310. 002. 2**	6	6	rosetta piana 6,4 UNI 6592	.....
17	**2. 1470. 002. 2**	6	6	rosetta dentellata 6 UNI 3703	.....
18	**2. 1011. 103. 1**	6	6	dado M 6 p. 1 UNI 5588	.....
19	**146. 7281. 0**	1	1	guarnizione	.....
20	**146. 7280. 0**	1	1	guarnizione	.....
21	**146. 7278. 0**	1	1	guarnizione	.....
22	**146. 7279. 0**	1	1	guarnizione	.....
23	**2. 1470. 004. 2**	2	2	rosetta dentellata 8 UNI 3703	.....
24	**2. 1470. 002. 2**	1	1	rosetta dentellata 6 UNI 3703	.....
25	**2. 0112. 004. 2**	4	4	vite M 6 p. 1 x 14 UNI 5739	.....
26	**2. 1470. 002. 2**	4	4	rosetta dentellata 6 UNI 3703	.....
27	**2. 1310. 002. 2**	4	4	rosetta piana 6,4 UNI 6592	.....

Sgr. 72 - tav. 4

COFANO PER TIPO VIGNETO

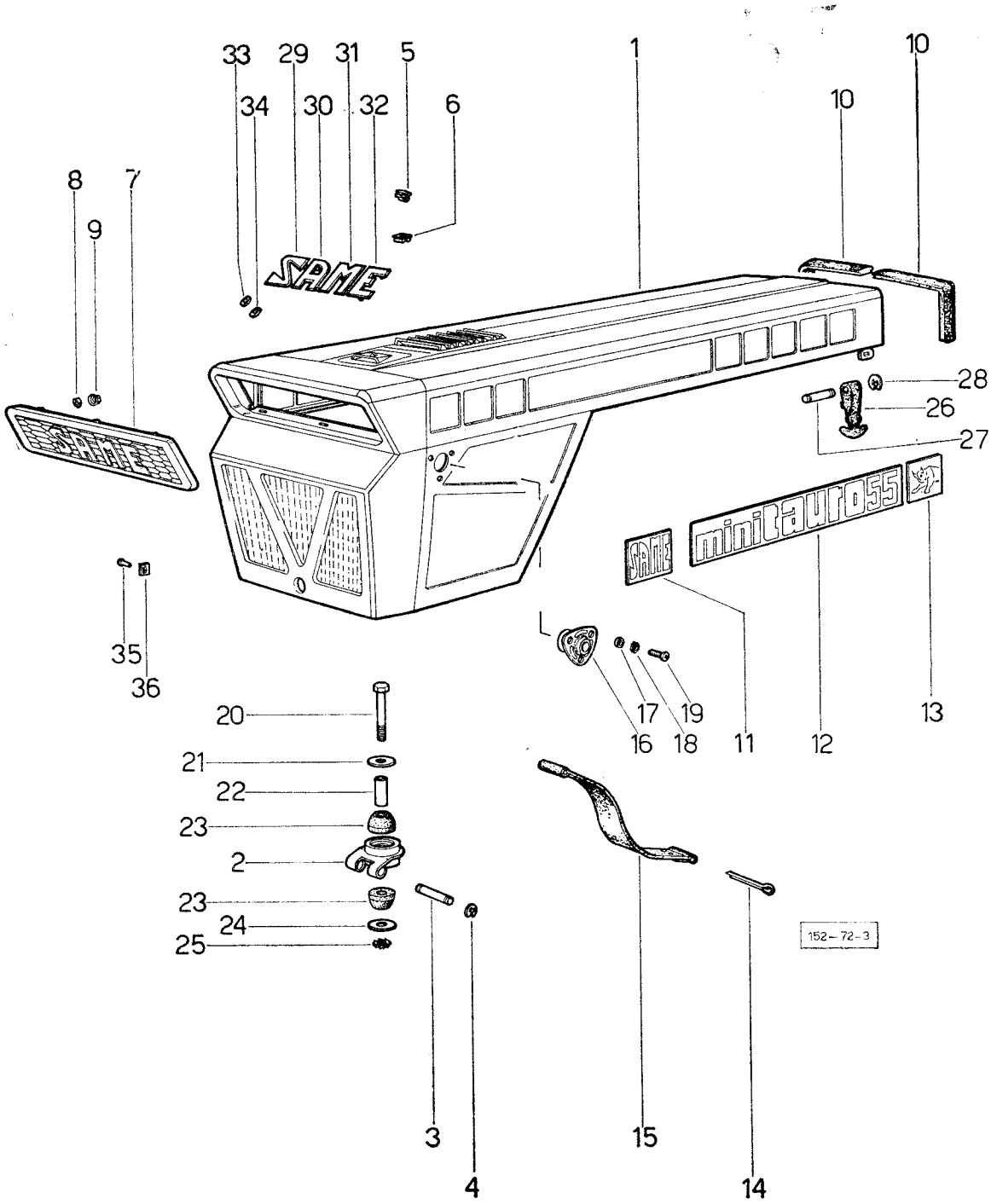

COFANO PER TIPO VIGNETO

fig.	N. di ordinazione	quantità 2 RM	quantità 4 RM	denominazione	note
1	**152. 7210. 3/30**	1	—	cofano composto dalla fig. 2 alla fig. 4. Fino al n. 5324 ordinare anche 135.7215.2 n. 1 pezzo, 155.7250.0 n. 6 pezzi, 2.1129.004 n. 6 pezzi, 155.7252.0 n. 1 pezzo, 155.7253.0 n. 1 pezzo, 150.7263.2 n. 2 pezzi, 2.1310.002.2 n. 6 pezzi, 2.1470.002.2 n. 6 pezzi, 2.0332.404.2 n. 6 pezzi, 2.8029.110.0 n. 1 pezzo, 2.8029.100.0 n. 1 pezzo e 150.7357.3 n. 2 pezzi. Fino al n. 7528 ordinare anche 135.7215.2 n. 1 pezzo, 155.7250. 0 n. 6 pezzi, 2. 1129. 004. 0 n. 6 pezzi 155.7252.0 n. 1 pezzo, 155.7253.0 n. 1 pezzo e 150.7357.3 n. 2 pezzi ☆	.....
2	**003. 1475. 3**	2	—	• cerniera	.....
3	**2. 1699. 027. 0**	2	—	• perno	.....
4	**2. 1430. 007. 0**	4	—	• anello 6 DIN 6799	.....
5	**155. 7252. 0**	1	—	perno	.....
6	**155. 7253. 0**	1	—	molla	.....
7	**002. 9289. 0**	1	—	mascherina: fino al n. 7528	.....
	146. 7215. 2	1	—	mascherina: dal n. 7529	.....
8	**155. 7250. 0**	6	—	distanziale: dal n. 7529	.....
9	**2. 1129. 004. 0**	6	—	dado autofilettante: dal n. 7529	.....
10	**135. 7252. 0**	2	—	guarnizione	.....
11	**135. 7275. 0/20**	2	—	targhetta SAME: dal n. 7529	.....
12	**146. 7225. 0/10**	2	—	targhetta Minitauro 50: fino al n. 7528	.....
	146. 7225. 0/20	2	—	targhetta Minitauro 55: dal n. 7529	.....
13	**146. 7251. 0/10**	1	—	targhetta sinistra - figura toro	.....
	146. 7250. 0/10	1	—	targhetta destra - figura toro	.....
14	**2. 1690. 516. 0**	2	—	copiglia A 5 x 50 UNI 1336	.....
15	**135. 7222. 2**	1	—	cinghia	.....
16	**150. 7263. 2**	2	—	supporto: dal n. 5325	.....
17	**2. 1310. 002. 2**	6	—	rosetta piana 6,4 - 12,5 UNI 6592	.....
18	**2. 1470. 002. 2**	6	—	rosetta dentellata 6 UNI 3704	.....
19	**2. 0332. 404. 2**	6	—	vite con crocera - 6 p. 1 x 12	.....
20	**2. 0112. 422. 2**	2	—	vite M 12 p. 1,75 x 65 UNI 5737	.....
21	**2. 1599. 025. 2**	2	—	spallamento 12,5 x 35 x 3	.....
22	**003. 0768. 0**	2	—	distanziale	.....
23	**003. 0774. 0**	4	—	tampone	.....
24	**2. 1599. 025. 2**	2	—	spallamento 12,5 x 35 x 3	.....
25	**2. 1470. 007. 2**	2	—	rosetta dentellata 12 UNI 3704	.....
26	**135. 7223. 0**	2	—	gancio gomma: fino al n. 7528	.....
27	**2. 1699. 014. 0**	2	—	perno 5 x 42,5: fino al n. 7528	.....
28	**2. 1430. 005. 2**	4	—	anello 4 DIN 6799	
29	**2. 9929. 001. 0**	1	—	targhetta «S»	
30	**2. 9929. 002. 0**	1	—	targhetta «A»	
31	**2. 9929. 003. 0**	1	—	targhetta «M»	
32	**2. 9929. 004. 0**	1	—	targhetta «E»	fino al n. 7528 .....
33	**2. 1569. 023. 0**	8	—	rondella in gomma	
34	**2. 3199. 013. 1**	8	—	molla	
35	**2. 1850. 709. 0**	9	—	ribattino 4 x 8 UNI 749	
36	**135. 7273. 0**	9	—	molla	

Sgr. 73

SUPPORTO CRUSCOTTO E SERBATOIO

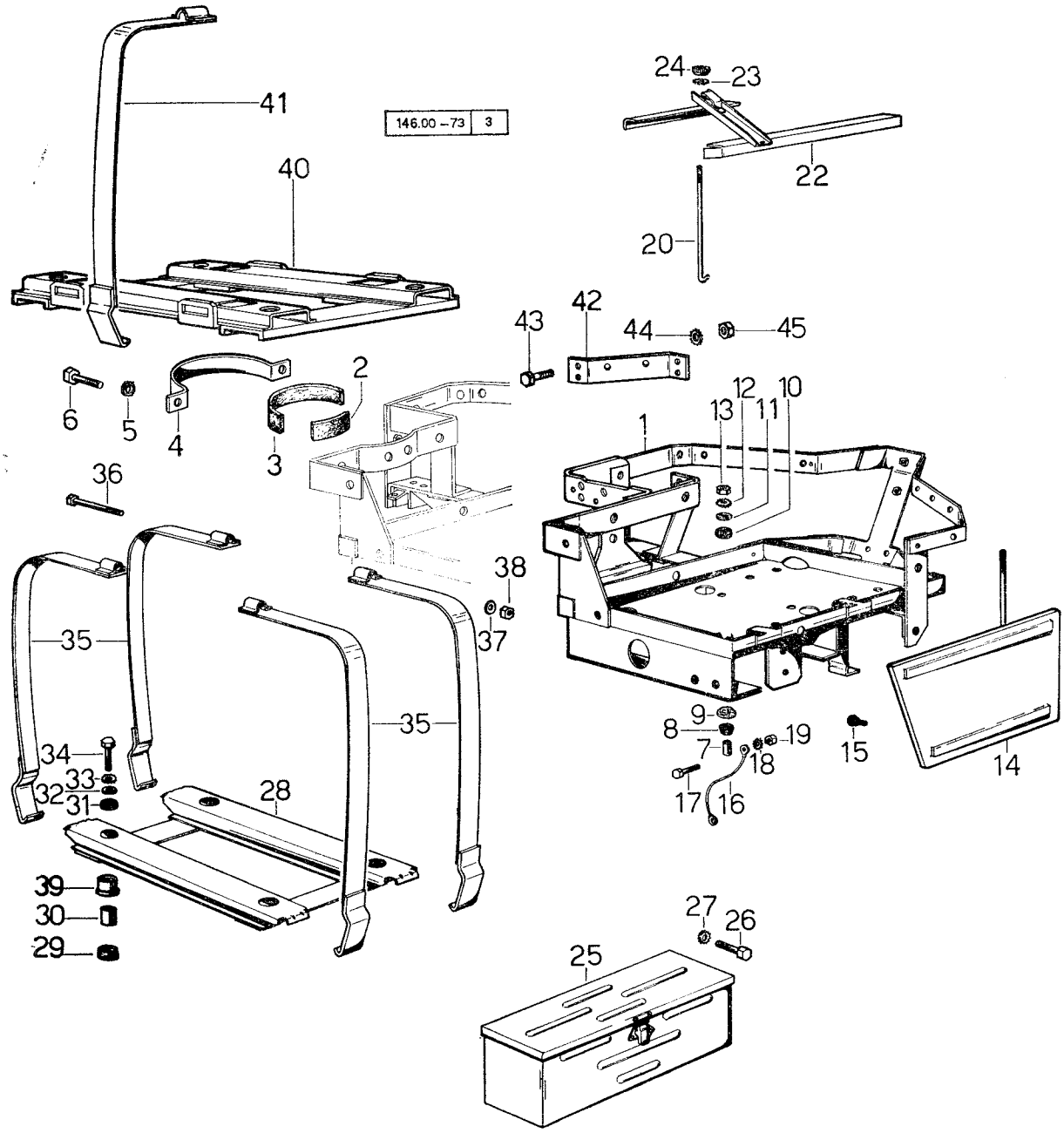

SUPPORTO CRUSCOTTO E SERBATOIO

Sgr. 73

fig.	N. di ordinazione	quantità 2 RM	quantità 4 RM	denominazione	note
1	**146. 7320. 3**	1	1	supporto batteria e cruscotto: fino al n. 6386: fino al n. 571 ordinare contemporaneamente il telaio 146.7323.3/10 a fig. 22 ☆	.....
	146. 7320. 3/10	1	1	supporto batteria e cruscotto: dal n. 6387: fino al n. 10783	.....
	146. 7376. 6	1	1	supporto batteria e cruscotto: dal n. 10784: fino al n. 11277	.....
	146. 7376. 6/10	1	1	supporto batteria e cruscotto: dal n. 11278 al n. 18147	.....
	146. 7376. 3/20	1	1	supporto batteria e cruscotto: dal n. 18148	.....
2	**002. 2373. 0**	1	1	gomma: fino al n. 10783	.....
3	**001. 4060. 0**	1	1	gomma: fino al n. 10783	.....
4	**135. 7387. 0**	1	1	fascetta fissaggio filtro: fino a n. 10783	.....
5	**2. 1470. 004. 2**	2	2	rondella dentellata 8 UNI 3704	.....
6	**2. 0112. 209. 2**	2	2	vite M 8 p. 1,25 x 25 UNI 5739	.....
7	**2. 1579. 012. 0**	6	6	distanziale 12,1 x 15 x 20: fino al n. 11277	.....
	146. 7379. 0	4	4	distanziale: dal n. 11278	.....
8	**136. 7385. 0**	5	5	gommino: fino al n. 11277	.....
9	**136. 7384. 0**	6	6	scodellino: fino al n. 11277	.....
	146. 7378. 0	4	4	scodellino: dal n. 11278	.....
10	**136. 7387. 0**	5	5	gommino: fino al n. 11277	.....
11	**2. 1599. 045. 0**	6	6	anello di spallamento 12,5 x 28 x 1,5	.....
12	**2. 1470. 007. 2**	6	6	rondella dentellata 6 UNI 3704	.....
13	**2. 1011. 422. 2**	6	6	dado M 12 p. 1,25 UNI 5588	.....
14	**146. 7322. 3/10**	1	1	riparo	.....
15	**001. 4496. 0**	4	4	gommino	.....
16	**157. 8451. 3**	2	2	piastrina per massa	.....
17	**2. 0112. 004. 2**	1	1	vite M 6 p. 1 x 14 UNI 5739	.....
18	**2. 1470. 002. 2**	1	1	rondella dentellata 6 UNI 3704	.....
19	**2. 1011. 103. 1**	1	1	dado M 6 p. 1 UNI 5588	.....
20	**146. 7326. 0**	1	1	tirantino bloccaggio batteria	.....
22	**146. 7325. 3/10**	1	1	telaietto fissaggio batteria	.....
23	**2. 1470. 002. 2**	2	2	rondella dentellata 6 UNI 3704	.....
24	**136. 7383. 0**	2	2	pomolo fissaggio batteria	.....
25	**138. 7317. 3**	1	1	cassetta porta attrezzi	.....
26	**2. 0112. 607. 2**	2	2	vite M 16 p. 2 UNI 5739	.....
27	**2. 1470. 009. 2**	2	2	rondella dentellata 16 UNI 3704	.....
28	**146. 7330. 2/10**	1	1	supporto serbatoio: fino al n. 2717 ordinarie anche la fig. 39. 136. 7384. 0 ☆	.....
29	**136. 7385. 0**	5	5	gommino	.....
30	**2. 1579. 090. 0**	4	4	distanziale 10,1 x 15 x 8	.....
31	**136. 7387. 0**	5	5	gommino	.....
32	**2. 1599. 044. 0**	4	4	anello di spallamento 10,5 x 25,5 x 1,5	.....
33	**2. 1470. 006. 2**	4	4	rondella dentellata 10 UNI 3704	.....
34	**2. 0112. 313. 2**	4	4	vite M 10 p. 1,5 x 35 UNI 5737	.....
35	**136. 7333. 2/10**	4	4	fascetta laterale completa	.....
36	**2. 0122. 376. 2**	2	2	vite M 10 p. 1,25 x 8,5 UNI 5738	.....
37	**2. 1310. 006. 2**	2	2	rondella piana 10,5 UNI 1734	.....

Sgr. 73

SUPPORTO CRUSCOTTO E SERBATOIO

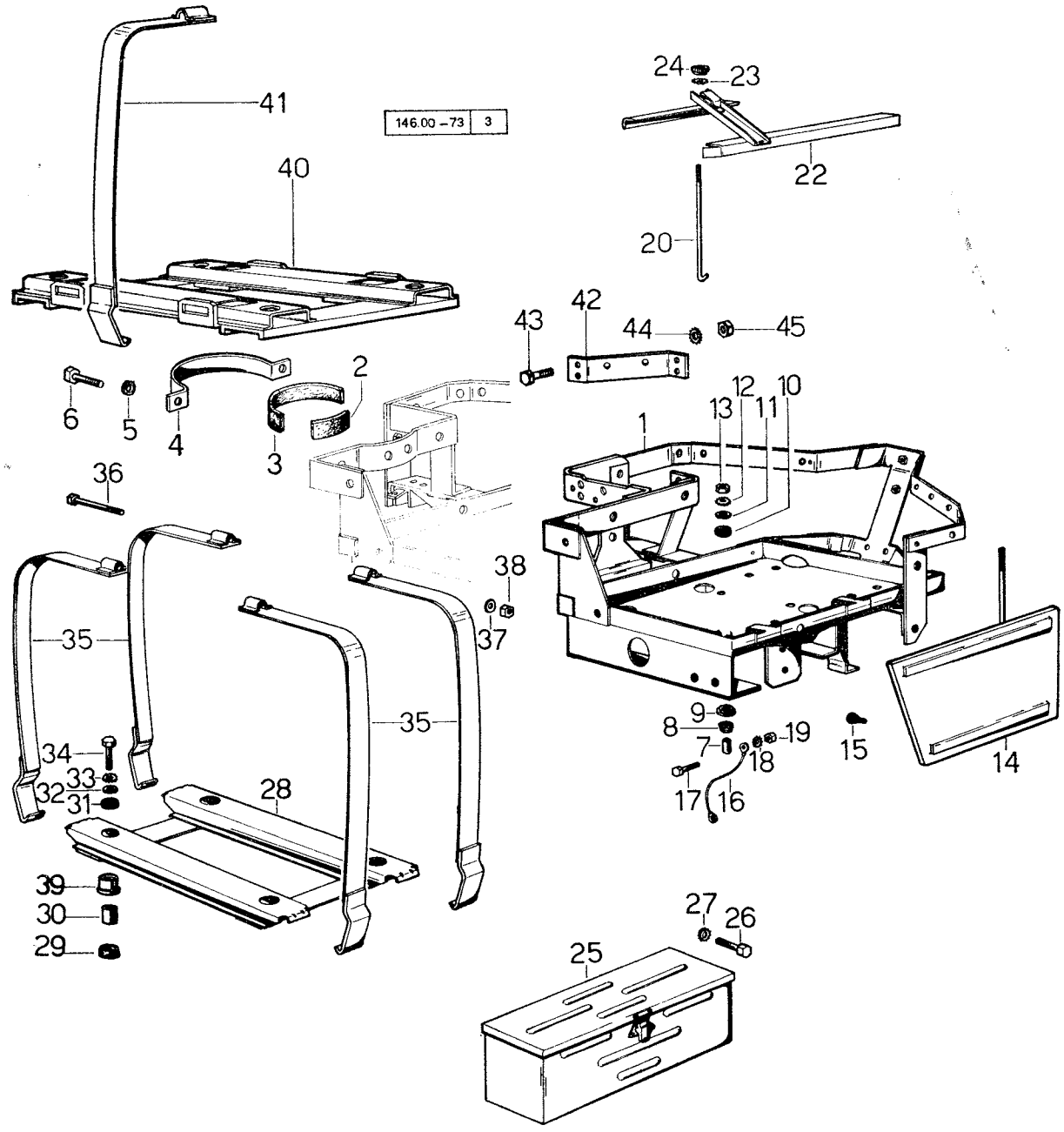

SUPPORTO CRUSCOTTO E SERBATOIO

Sgr. 73

fig.	N. di ordinazione	quantità 2 RM	quantità 4 RM	denominazione	note
38	**2. 1011. 421. 2**	2	2	dado M 10 p. 1,25 UNI 5588	.....
39	**136. 7384. 0**	4	4	scodellino: dal 2718	.....
40	**152. 7330. 2/10**	1	—	supporto serbatoio: per tipo Vigneto	.....
41	**152. 7333. 2**	4	—	fascetta	.....
42	**146. 7381. 0**	1	1	traversa: per filtro aria tipo FRAM	.....
43	**2. 0122. 205. 2**	4	4	vite M 8 p. 1 x 16 UNI 5740	.....
44	**2. 1470. 004. 2**	4	4	rosetta dentellata 8 UNI 3704	.....
45	**2. 1011. 405. 2**	4	4	dado M 8 p. 1 UNI 5588	.....

Sgr. 74 - tav. 1

CRUSCOTTO: FINO AL N. 4401

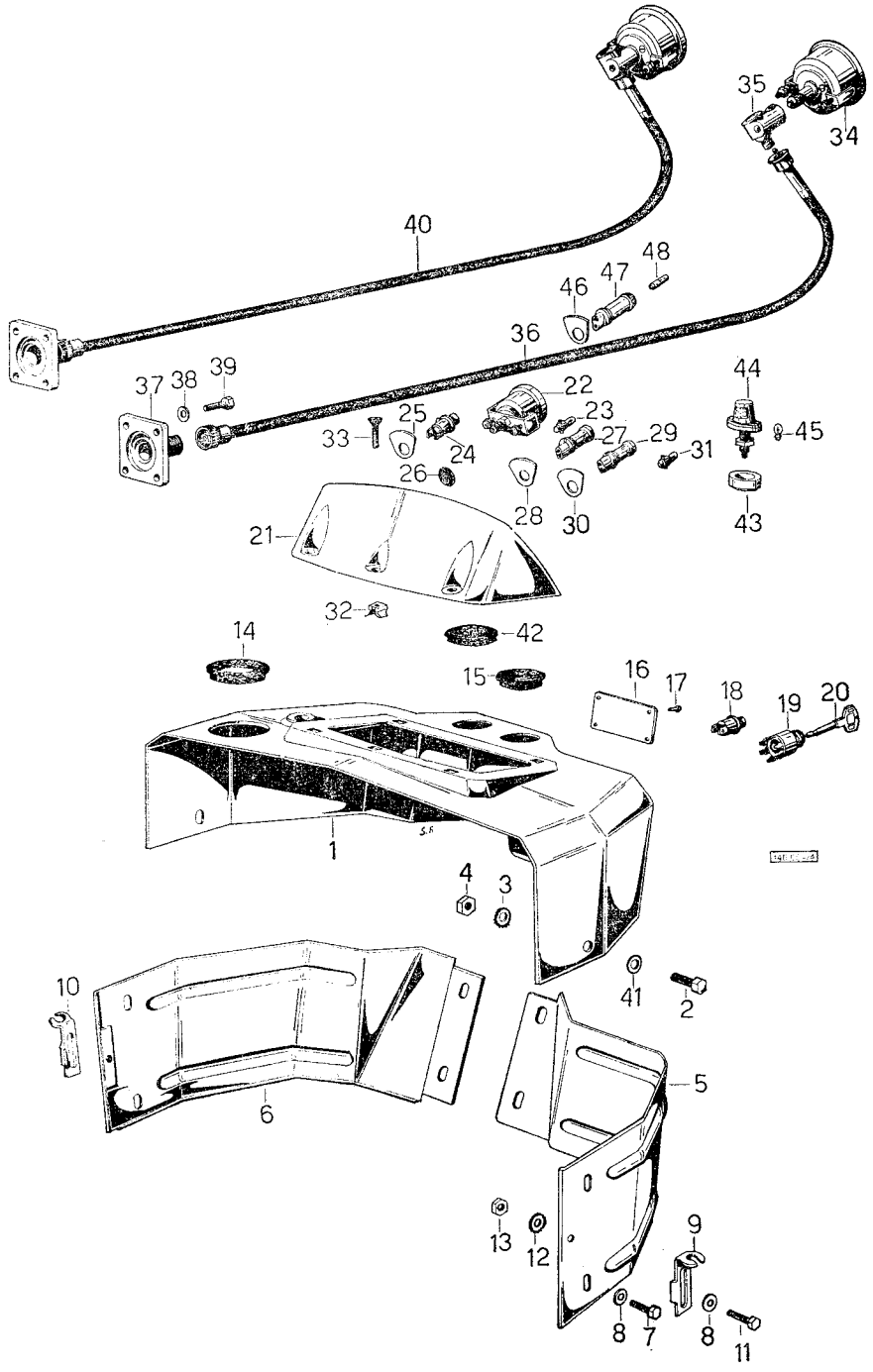

CRUSCOTTO: FINO AL N. 4401

fig.	N. di ordinazione	quantità 2 RM	quantità 4 RM	denominazione	note
1	**135. 7410. 2/20**	1	1	cruscotto: fino al n. 220	.....
	135. 7410. 2/30	1	1	cruscotto: dal n. 221	.....
	135. 7463. 2/20	1	1	cruscotto: solo per tipi «export» per Svizzera e Germania	.....
2	**2. 0122. 359. 1**	2	2	vite M 10 p. 1,25 x 25 UNI 5740	.....
	2. 0122. 357. 2	1	1	vite M 10 p. 1,25 x 20 UNI 5740	.....
3	**2. 1470. 006. 2**	3	3	rondella dentellata 10 UNI 3704	.....
4	**2. 1011. 521. 2**	3	3	dado M 10 p. 1,25 UNI 5589	.....
5	**135. 7415. 2**	1	1	copertura sinistra	.....
6	**135. 7414. 2**	1	1	copertura destra	.....
7	**2. 0122. 205. 2**	6	6	vite M 8 p. 1 x 16 UNI 5740	.....
8	**2. 1310. 004. 2**	8	8	rondella piana 8,4 UNI 1734	.....
9	**135. 7418. 0**	1	1	arresto gancio sinistro	.....
10	**135. 7417. 0**	1	1	arresto gancio destro	.....
11	**2. 0122. 205. 2**	2	2	vite M 8 p. 1 x 16 UNI 5740	.....
12	**2. 1470. 004. 2**	2	2	rondella dentellata 8 UNI 3704	.....
13	**2. 1011. 405. 2**	2	2	dado M 8 p. 1 UNI 5588	.....
14	**135. 7452. 0**	2	2	guarnizione in gomma	.....
15	**135. 7468. 0**	1	1	guarnizione in gomma per colonna sterzo	.....
16	**2. 9919. 003. 0/10**	1	1	targhetta del settore delle marce	.....
17	**2. 1857. 101. 0**	6	6	ribattino 3,17 x 3,17	.....
18	**2. 8819. 010. 0**	1	1	pulsante per avvisatore acustico	.....
19	**2. 7409. 010. 0**	1	1	quadro elettrico della distribuzione	.....
20	**2. 7439. 001. 0**	1	1	chiave per quadro	.....
21	**135. 7412. 0**	1	1	porta strumenti: fino al n. 220	.....
	135. 7412. 0/10	1	1	porta strumenti: dal n. 221	.....
22	**2. 7019. 010. 0**	1	1	manometro olio	.....
23	**2. 8310. 003. 0**	1	1	lampada 12 V 3 W	.....
24	**2. 8819. 010. 0**	1	1	pulsante per avviamento	.....
25	**2. 9919. 002. 0**	1	1	targhetta pulsante per avviamento	.....
26	**135. 7461. 0**	1	1	tappo in gomma	.....
27	**2. 8339. 004. 0**	1	1	spia per olio	.....
28	**2. 9919. 004. 0**	1	1	targhetta per spia olio	.....
29	**2. 8339. 004. 0**	1	1	spia per dinamo	.....
30	**2. 9919. 001. 0**	1	1	targhetta per spia della dinamo	.....
31	**2. 8310. 003. 0**	2	2	lampada 12 V 3 W	.....
32	**2. 6999. 001. 2**	5	5	dado con gabbia 6 MA	.....
33	**2. 0322. 406. 2**	5	5	vite a testa svasata ∅ 6 x 17	.....
34	**2. 7049. 040. 0**	1	1	cronotachigirometro	.....
35	**2. 7049. 170. 0**	1	1	rinvio a squadra	.....
36	**146. 7450. 0**	1	1	trasmissione	.....
37	**001. 4499. 0**	1	1	flangia	.....
38	**2. 1310. 002. 2**	4	4	rondella piana 6,4 UNI 1734	.....
39	**2. 0112. 009. 2**	4	4	vite M 6 p. 1 x 25 UNI 5737	.....
40	**146. 7430. 4**	1	1	cronotachigirometro completo: da fig. 34 a fig. 37	.....
41	**2. 1310. 006. 2**	3	3	rondella piana ∅ 10,5 UNI 1734 cadmiata	.....
42	**2. 3199. 006. 0**	1	1	tappo in gomma, per trattrici senza S.A.C.	.....
43	**135. 8587. 0**	1	1	distanziale	.....
44	**2. 8339. 007. 0**	1	1	lampada per illuminazione cruscotto	.....
45	**2. 8311. 005. 0**	1	1	lampadina 12 V 5 W	.....
46	**2. 9919. 005. 0**	1	1	targhetta per spia luci - solo per trattrici «export»	.....
47	**2. 8339. 002. 0**	1	1	spia per luci di città - solo per trattrici «export»	.....
48	**2. 8310. 003. 0**	1	1	lampada 12 V 3 W per spia luci di città, solo per trat-	

Sgr. 74 - tav. 2

CRUSCOTTO: DAL N. 4402

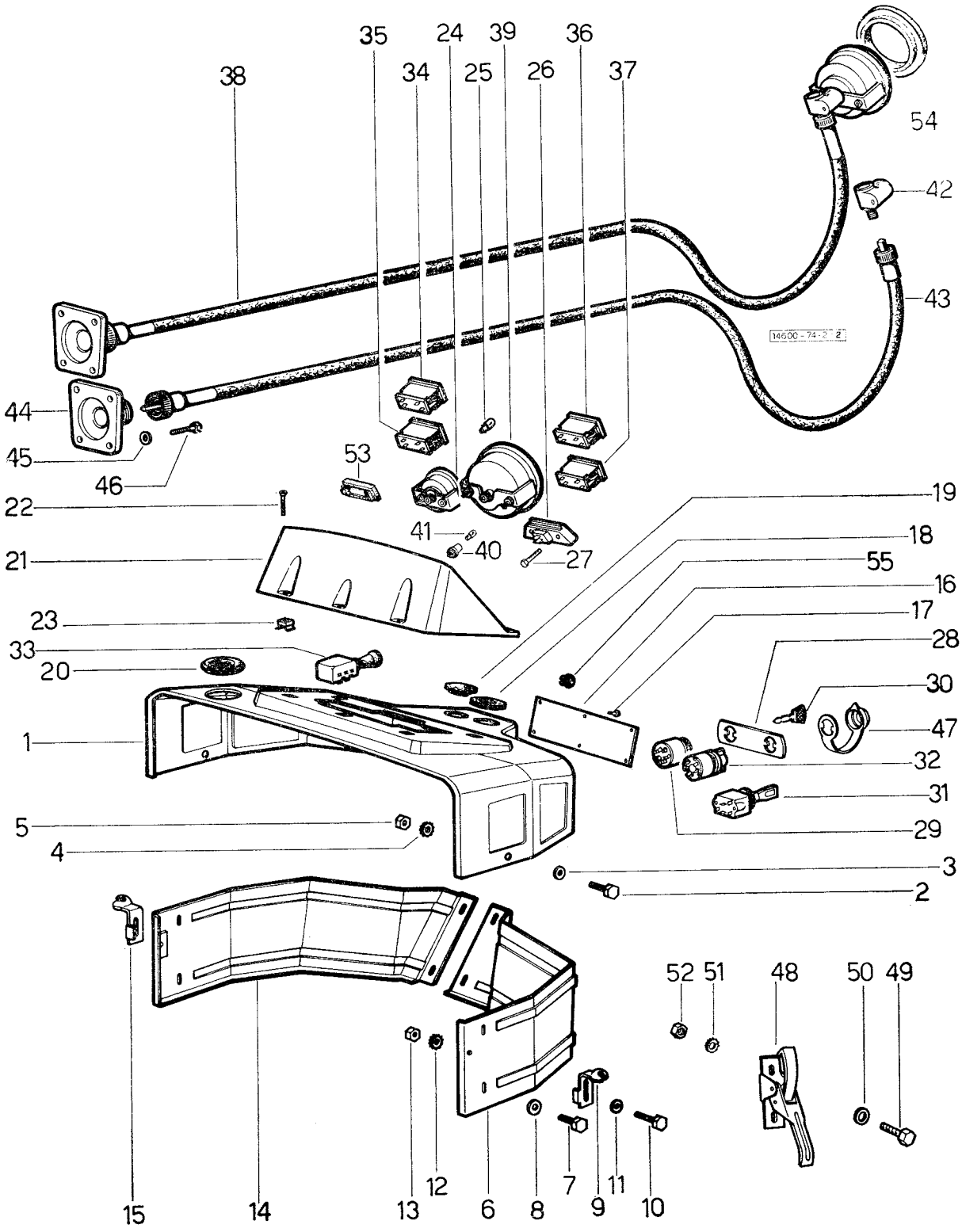

CRUSCOTTO: DAL N. 4402

fig.	N. di ordinazione	quantità 2 RM	quantità 4 RM	denominazione	note
1	**136. 7410. 2**	1	1	cruscotto: fino al n. 6386	
	135. 7410. 2/30	1	—	cruscotto: per tipo Vigneto fino al n. 6386	
	146. 7410. 0	1	1	cruscotto: dal n. 6387 fino al n. 10783	
	146. 7456. 6	1	1	cruscotto in trattrici con filtro aria tipo FRAM: dal n. 10784 fino al n. 18416	
	146. 7456. 0/10	1	1	cruscotto: dal n. 18417	
2	**2. 0122. 359. 1**	2	2	vite M 10 p. 1,25 x 25 UNI 5740	
	2. 0122. 357. 2	1	1	vite M 10 p. 1,25 x 20 UNI 5740	
3	**2. 1310. 006. 2**	3	3	rosetta piana 10,5 UNI 1734	
4	**2. 1470. 006. 2**	3	3	rosetta dentellata 10 UNI 3704	
5	**2. 1011. 521. 2**	3	3	dado M 10 p. 1,25 UNI 5589	
6	**146. 7453. 2**	1	1	copertura sinistra	
	135. 7415. 2/10	1	1	copertura sinistra: dal n. 7529	
7	**2. 0112. 205. 2**	6	6	vite M 8 p. 1,25 x 16 UNI 5739	
8	**2. 1310. 004. 2**	6	6	rondella piana 8,4 UNI 1734	
9	**135. 7418. 0**	1	1	arresto per gancio sinistro: fino al n. 7528	
10	**2. 0122. 205. 2**	2	2	vite M 8 p. 1 x 16 UNI 5740	
11	**2. 1310. 004. 2**	2	2	rosetta piana 8,4 UNI 1734	
12	**2. 1470. 004. 2**	2	2	rosetta dentellata 8 UNI 3704	
13	**2. 1011. 405. 2**	2	2	dado M 8 p. 1 UNI 5588	
14	**135. 7414. 2**	1	1	copertura destra: fino al n. 7528	
	135. 7414. 2/10	1	1	copertura destra: dal n. 7529	
15	**135. 7417. 0**	1	1	arresto gancio destro: fino al n. 7528	
16	**2. 9919. 003. 0/10**	1	1	targhetta del settore delle marce: fino al n. 29107	
	2. 9919. 039. 0	1	1	targhetta del settore delle marce: dal n. 29108	
17	**2. 1850. 504. 0**	6	6	ribattino 3 x 4	
18	**135. 7468. 0/10**	1	1	guarnizione	
19	**2. 3199. 006. 0**	1	1	tappo, per trattrici senza S.A.C.	
20	**135. 7452. 0**	2	2	guarnizione in gomma	
	155. 7451. 0	1	1	guarnizione in gomma per trattrici con filtro aria tipo FRAM	
21	**136. 7412. 0**	1	1	portastrumenti: fino al n. 4401	
	150. 7412. 6	1	1	portastrumenti: dal n. 4402 fino al n. 8563	
	135. 7412. 0/10	1	—	portastrumenti per tipo Vigneto: fino al n. 6386	
	146. 7412. 0/20	1	1	portastrumenti: dal n. 8564 per Trattrice normale, trattrice «export» e dal n. 6387 per tipo Vigneto: fino al n. 8709 ordinare anche n. 2 tappi 155.7452.0 ☆	
	136. 7450. 0	1	1	portastrumenti: solo per tipi «export» fino al n. 4401	
	150. 7412. 6	1	1	portastrumenti: solo per tipi «export» dal n. 4402 fino al n. 8563	
22	**2. 0322. 406. 2**	5	5	vite a testa svasata M 6 x 17	
23	**2. 6999. 001. 2**	5	5	dado con gabbia M 6	
24	**2. 7019. 010. 0**	1	1	manometro olio: fino al n. 4401 per trattrici normali e fino al n. 6386 per tipo Vigneto ☆	
25	**2. 8310. 003. 0**	6	6	lampada 12 V 3 W	
26	**2. 8339. 009. 0/10**	1	1	lampada per portastrumenti: fino al n. 8563	
27	**2. 0332. 206. 2**	2	2	vite TCB M 4 x 17	

Sgr. 74 - tav. 2

CRUSCOTTO: DAL N. 4402

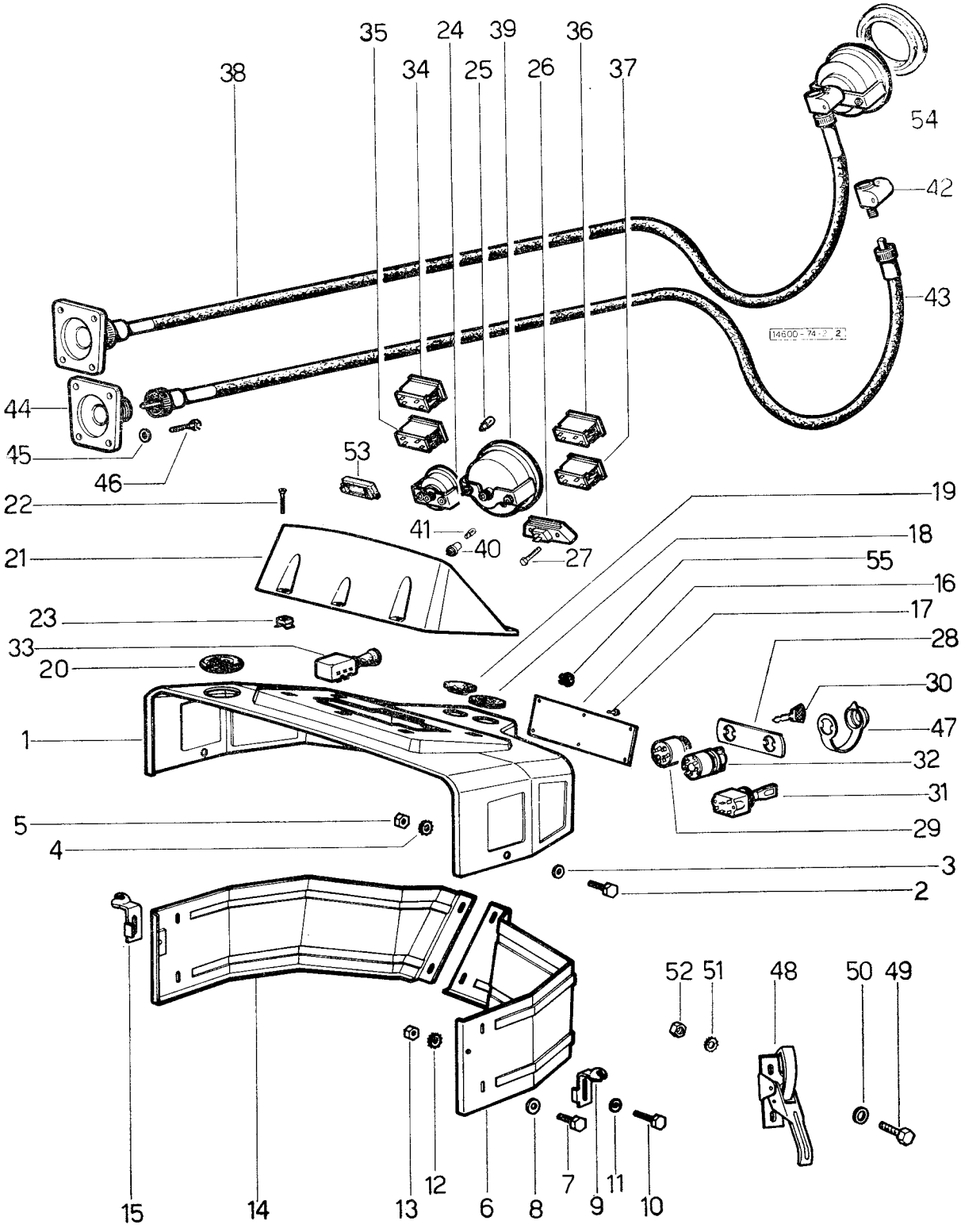

CRUSCOTTO: DAL N. 4402

fig.	N. di ordinazione	quantità 2 RM	quantità 4 RM	denominazione	note
28	**2. 9919. 018. 0**	1	1	targhetta interruttori	.....
	003. 5711. 0	1	1	targhetta per interrutori: solo per tipo «export»	.....
29	**2. 7659. 005. 0**	1	1	interruttore d'avviamento: per tipo Vigneto dal n. 6387	.....
30	**2. 7439. 005. 2**	1	1	chiave	.....
31	**2. 7649. 040. 0**	1	1	deviatore per indicazione di direzione	.....
32	**2. 7409. 030. 0**	1	1	interruttore elettrico e pulsante avvisatore acustico	.....
33	**2. 8639. 002. 0**	1	1	lampeggiatore simultaneo: solo per tipi «export» per Germania	.....
34	**2. 8339. 010. 0**	1	1	spia luci abbaglianti e riserva carburante	.....
35	**2. 8339. 020. 0**	1	1	spia per indicatore di direzione rimorchi: per tipi «export»	.....
36	**2. 8339. 011. 0**	1	1	spia per dinamo e per intasamento filtro olio	.....
37	**2. 8339. 012. 0**	1	1	spia per indicatore di direzione trattrice: per tipi «export»	.....
38	**146. 7430. 4**	1	1	cronatachigirometro tipo Jaeger: composto da fig. 39 a fig. 44 fino al n. 8563 ☆	.....
	146. 7430. 4/20	1	1	cronotachigirometro tipo VDO, composto da fig. 39 a fig. 44: dal n. 8564: fino al n. 9800 ☆	.....
39	**2. 7049. 040. 0**	1	1	• cronotachigirometro: fino al n. 8563: tipo Jaeger	.....
	2. 7049. 040. 0/10	1	1	• cronotachigirometro: dal n. 8564: fino al n. 9800: tipo VDO	.....
	2. 7049. 280. 0	1	1	cronotachigirometro: dal n. 9801: tipo Smiths - velocità Km/h	.....
	2. 7049. 350. 0	1	1	cronotachigirometro: tipo Smiths - velocità M.P.H.	.....
40	**2. 7049. 230. 1**	1	1	•• portalampada per tipi VDO	.....
41	**2. 8310. 003. 0**	1	1	•• lampadina 12 V 3 W	.....
42	**2. 7049. 170. 0**	1	1	• rinvio a 90°: fino al n. 8563	.....
43	**146. 7450. 0**	1	1	• trasmissione: fino al n. 8563	.....
	146. 7450. 3/10	1	1	• trasmissione: dal n. 8564 fino al n. 9800	.....
	151. 7430. 3	1	1	• trasmissione: dal n. 9801	.....
44	**001. 4499. 0/10**	1	1	• flangia: fino al n. 9800	.....
45	**2. 1310. 002. 2**	4	4	rondella piana 6,4 UNI 1734	.....
46	**2. 0112. 009. 2**	4	4	vite M 6 p. 1 x 25 UNI 5737	.....
47	**146. 7452. 0**	1	1	protezione per l'interrutore	.....
48	**150. 7357. 3**	2	2	gancio: dal n. 7529	.....
49	**2. 0112. 004. 2**	4	4	vite M 6 p. 1 x 14 UNI 5739	.....
50	**2. 1310. 002. 2**	4	4	rosetta piana 6,4 x 12,5 UNI 6592	.....
51	**2. 1470. 002. 2**	4	4	rosetta dentellata 6 UNI 3704	.....
52	**2. 1011. 103. 1**	4	4	dado M 6 p. 1 UNI 5588	.....
53	**155. 7452. 0**	3	3	tappo: dal n. 8710	.....
54	**155. 7453. 0**	1	1	riduzione: dal n. 9800	.....
55	**151. 7451. 0**	1	1	tappo	.....

Sezione Telaio 146.00 e 149.00

Sgr. 75 - tav. 1

SEDILE: FINO AL N. 3859

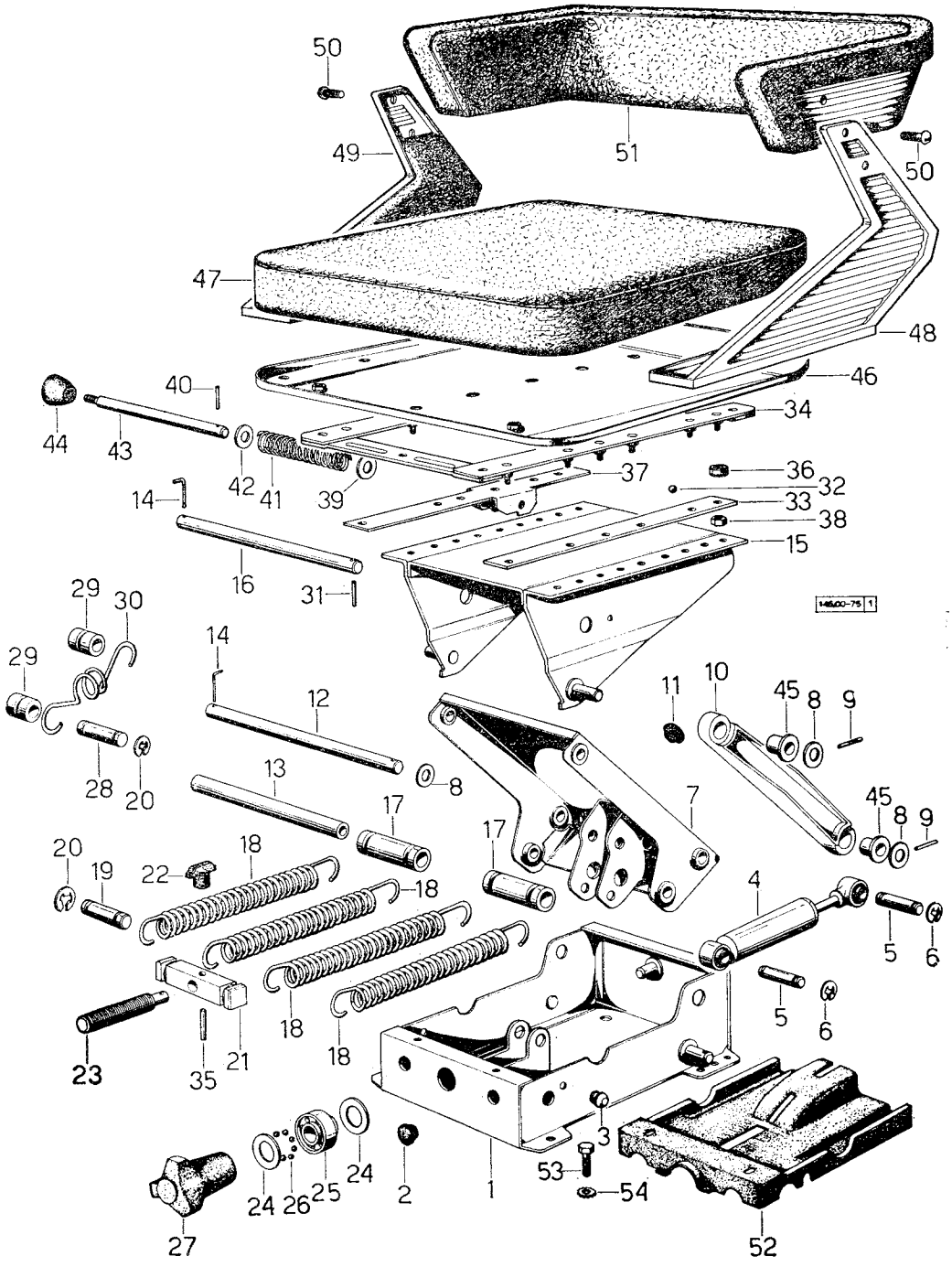

SEDILE: FINO AL N. 3859

fig.	N. di ordinazione	quantità 2 RM	quantità 4 RM	denominazione	note
1	**146. 7572. 3**	1	1	corpo sedile	.....
2	**2. 3199. 018. 0**	2	2	tappo speciale	.....
3	**146. 7597. 0**	1	1	indice indicazione corsa	.....
4	**146. 7562. 3**	1	1	ammortizzatore	.....
5	**2. 1699. 042. 0**	2	2	perno 10 x 36 x 31	.....
6	**2. 1430. 009. 0**	4	4	anello elastico 10 Din 6799	.....
7	**146. 7534. 3**	1	1	braccio per molleggio	.....
8	**2. 1599. 116. 0**	4	4	anello di spallamento 15,5 x 24 x 0,7	.....
9	**2. 1630. 411. 0**	3	3	spina elastica SS 4 x 24	.....
10	**146. 7581. 0**	2	2	braccio esterno	.....
11	**2. 3199. 019. 0**	1	1	tappo speciale	.....
12	**146. 7535. 0**	1	1	albero	.....
13	**146. 7594. 0**	1	1	albero	.....
14	**2. 1699. 045. 0**	2	2	spina di fermo ∅ 4	.....
15	**146. 7585. 3**	1	1	supporto interno	.....
16	**146. 7571. 0**	1	1	albero movimento braccio	.....
17	**2. 1559. 064. 0**	2	2	boccola 16 x 25 x 60	.....
18	**2. 4049. 055. 1**	2	2	molla trazione 25 x 151,5 x 4,5	.....
	2. 4049. 064. 1	2	2	molla trazione 25 x 138 x 4,5	.....
19	**2. 1699. 044. 0**	2	2	perno 14 x 42	.....
20	**2. 1430. 011. 0**	4	4	anello elastico 14 DIN 6799	.....
21	**146. 7570. 0**	1	1	traversa portamolla	.....
22	**146. 7595. 0**	1	1	indice indicatore di carico	.....
23	**146. 7538. 0**	1	1	tirante	.....
24	**2. 1599. 115. 0**	2	2	anello di spallamento 24 x 10 x 3	.....
25	**146. 7592. 0**	1	1	gabbia cuscinetto	.....
26	—	8	8	sfera 5/32" ∅ 3,96 mm	.....
27	**146. 7588. 3**	1	1	manopola	.....
28	**2. 1699. 041. 0**	2	2	perno centrale 14 x 36 x 31	.....
29	**146. 7593. 0**	2	2	porta molla	.....
30	**2. 4049. 056. 1**	1	1	molla trazione 25 x 104 x 6,5	.....
31	**2. 1630. 411. 0**	3	3	spina elastica SS 4 x 24	.....
32	**2. 2810. 001. 0**	6	6	sfera 7/32" ∅ 5,55 mm	.....
33	**146. 7583. 0**	1	1	registro guida sinistra	.....
34	**146. 7584. 3**	1	1	telaio	.....
35	**2. 1650. 309. 0**	1	1	perno 4 x 20 UNI 1707	.....
36	**2. 1599. 117. 0**	12	12	anello di spallamento 12 x 20,5 x6,5	.....
37	**146. 7582. 0**	1	1	registro guida destra	.....
38	**2. 1011. 105. 2**	12	12	dado M 8 p. 1,25 UNI 5588	.....
39	**2. 1599. 114. 0**	1	1	anello di spallamento 11,5 x 23 x 2,5	.....
40	**2. 1630. 310. 0**	1	1	spina elastica SS 3 x 20	.....
41	**2. 4019. 092. 1**	1	1	molla compressione 14,5 x 70 x 1,5	.....
42	**2. 1599. 114. 0**	1	1	anello di spallamento 11,5 x 23 x 2,5	.....
43	**146. 7591. 0**	1	1	albero bloccaggio guida	.....
44	**146. 7596. 0**	1	1	pomolo	.....
45	**2. 1559. 063. 0**	2	2	boccola	.....
46	**146. 7517. 2**	1	1	sedile	.....
47	**146. 7518. 2**	1	1	inbottitura per sedile	.....
48	**146. 7580. 2**	1	1	supporto schienale sinistro	.....
49	**146. 7579. 2**	1	1	supporto schienale destro	.....

Sgr. 75 - tav. 1

SEDILE: FINO AL N. 3859

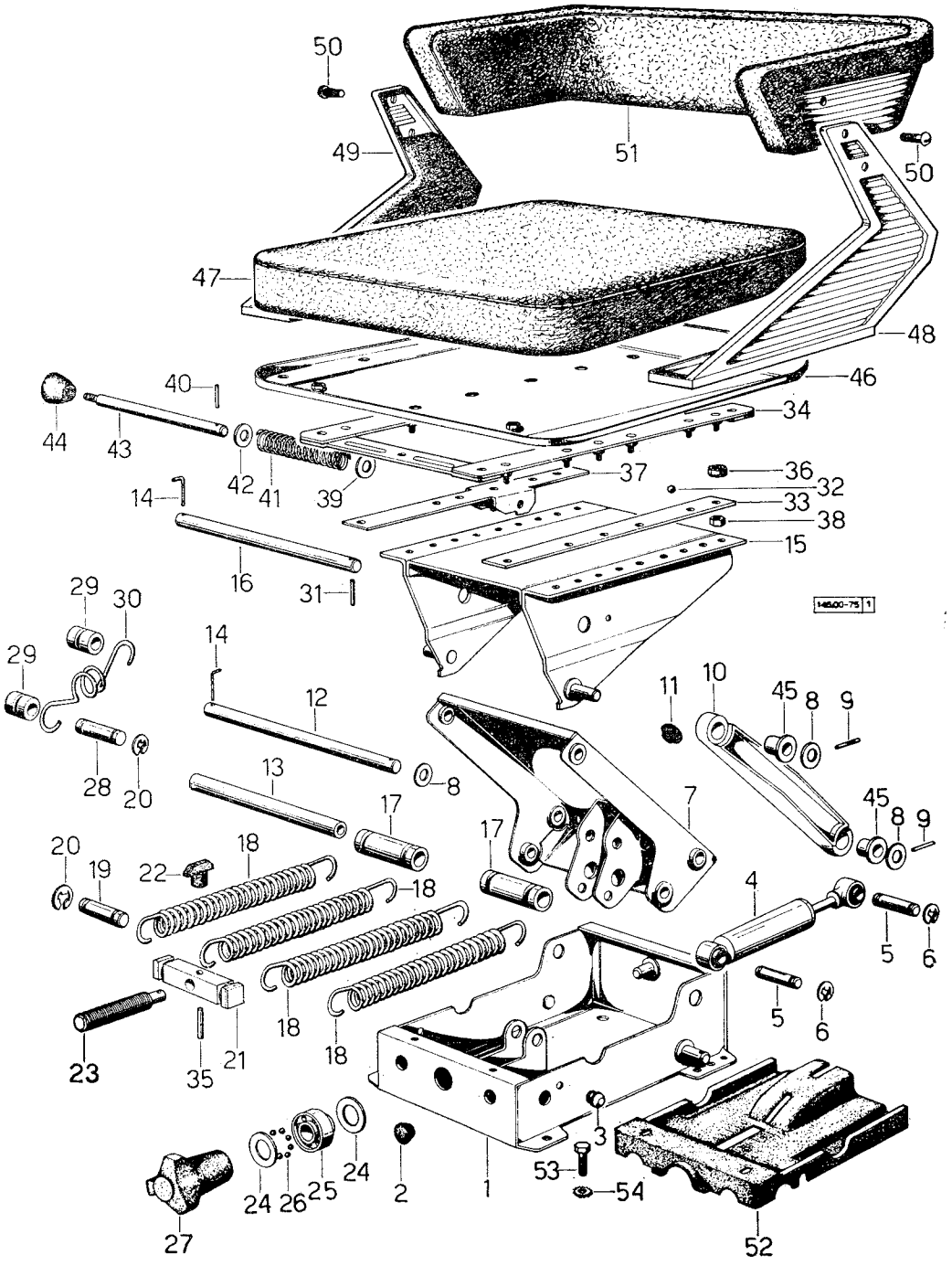

SEDILE: FINO AL N. 3859

fig.	N. di ordinazione	quantità 2 RM	quantità 4 RM	denominazione	note
50	**2. 0250. 613. 2**	4	4	vite M 8 p. 1 x 22 UNI 274	.....
51	**146. 7520. 3**	1	1	schienale	.....
52	**146. 7578. 0**	1	1	copertura base	.....
53	**2. 0122. 205. 2**	4	4	vite M 8 p. 1 x 16 UNI 5740	.....
54	**2. 1470. 004. 2**	4	4	rondella dentellata 8 UNI 3704	.....

Sgr. 75 - tav. 2

SEDILE: DAL N. 3860 FINO AL N. 7528

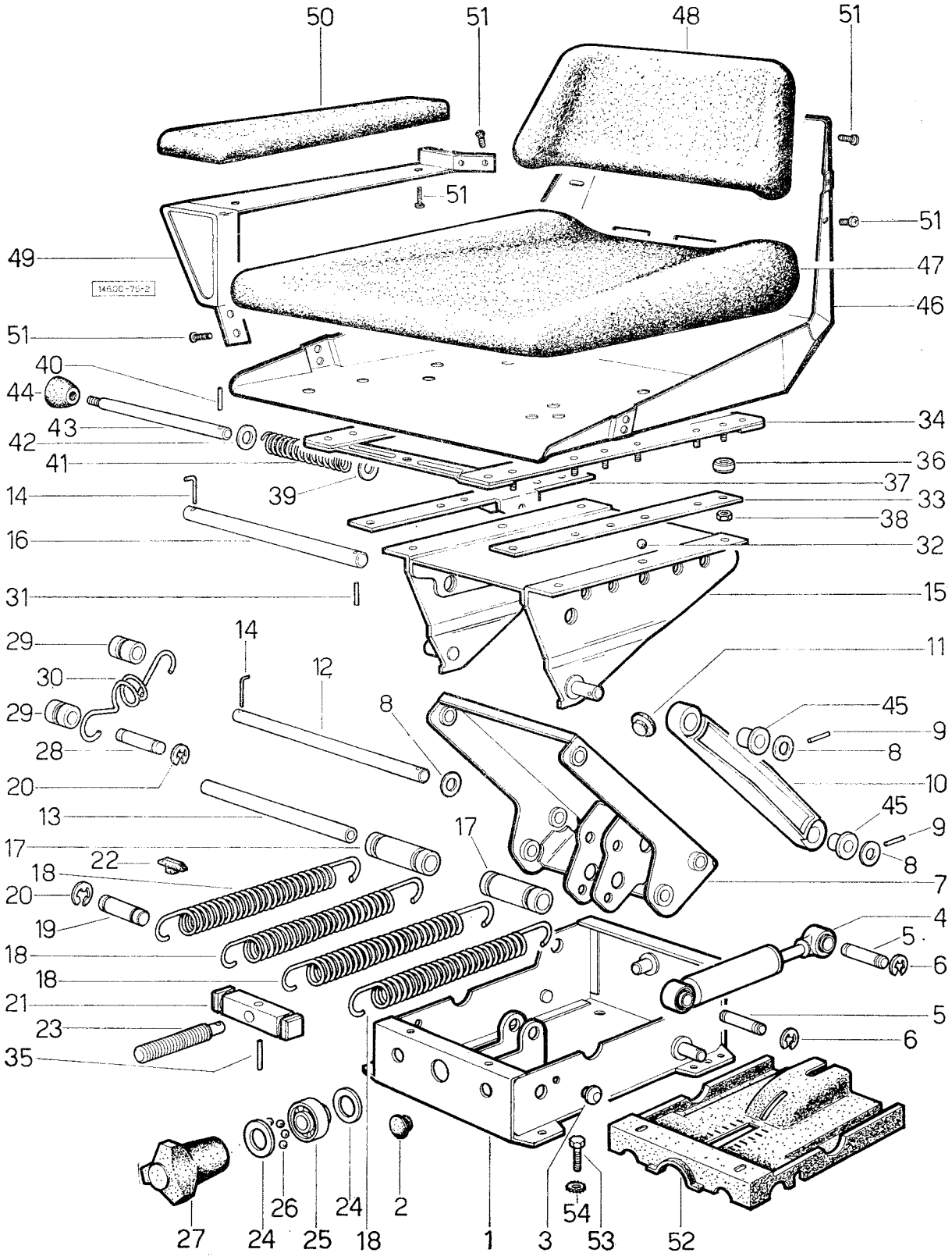

SEDILE: DAL N. 3860 FINO AL N. 7528

fig.	N. di ordinazione	quantità 2 RM	quantità 4 RM	denominazione	note
—	**146. 7530. 4/20**	1	—	sedile composto dalla fig. 1 alla fig. 52: per tipo Vigneto	
1	**146. 7572. 3**	1	1	• corpo sedile	
2	**2. 3199. 018. 0**	2	2	• tappo speciale	
3	**146. 7597. 0**	1	1	• indice indicazione corsa	
4	**146. 7562. 3**	1	1	• ammortizzatore	
5	**2. 1699. 042. 0**	2	2	• perno 10 x 36 x 31	
6	**2. 1430. 009. 0**	4	4	• anello elastico 10 DIN 6799	
7	**146. 7534. 3**	1	1	• braccio per molleggio	
8	**2. 1599. 116. 0**	4	4	• anello di spallamento 15,5 x 24 x 0,7	
9	**2. 1630. 411. 0**	3	3	• spina elastica SS 4 x 24	
10	**146. 7581. 0**	2	2	• braccio esterno	
11	**2. 3199. 019. 0**	1	1	• tappo speciale	
12	**146. 7535. 0**	1	1	• albero	
13	**146. 7594. 0**	1	1	• albero	
14	**2. 1699. 045. 0**	2	2	• spina di fermo ∅ 4	
15	**146. 7585. 3**	1	1	• supporto interno	
16	**146. 7571. 0**	1	1	• albero movimento braccio	
17	**2. 1559. 064. 0**	2	2	• boccola 16 x 25 x 60	
18	**2. 4049. 055. 1**	2	2	• molla trazione 25 x 151,5 x 4,5	
	2. 4049. 064. 1	2	2	• molla trazione 25 x 138 x 4,5	
19	**2. 1699. 044. 0**	2	2	• perno 14 x 42	
20	**2. 1430. 011. 0**	2	2	• anello elastico 14 DIN 6799	
21	**146. 7570. 0**	1	1	• traversa portamolla	
22	**146. 7595. 0**	1	1	• indice indicatore di carico	
23	**146. 7538. 0**	1	1	• tirante	
24	**2. 1599. 115. 0**	2	2	• anello di spallamento 24 x 10 x 3	
25	**146. 7592. 0**	1	1	• gabbia cuscinetto	
26	—	8	8	• sfera 5/32 ∅ 3,96 mm	
27	**146. 7588. 3**	1	1	• manopola	
28	**2. 1699. 041. 0**	2	2	• perno centrale 14 x 36 x 31	
29	**146. 7593. 0**	2	2	• porta molla	
30	**2. 4049. 056. 1**	1	1	• molla trazione 25 x 104 x 6,5	
31	**2. 1630. 411. 0**	3	3	• spina elastica SS 4 x 24	
32	**2. 2810. 001. 0**	6	6	• sfera 7/32" ∅ 5,55 mm	
33	**146. 7583. 0**	1	1	• registro guida sinistra	
34	**146. 7584. 3**	1	1	• telaio	
35	**2. 1631. 311. 0**	1	1	• spina elastica 4 x 24	
36	**2. 1599. 117. 0**	12	12	• anello di spallamento 12 x 20,5 x 6,5	
37	**146. 7582. 0**	1	1	• registro guida destra	
38	**2. 1011. 105. 2**	12	12	• dado M 8 p. 1 UNI 5588	
39	**2. 1599. 114. 0**	1	1	• anello di spallamento 11,5 x 23 x 2,5	
40	**2. 1630. 310. 0**	1	1	• spina elastica SS 3 x 20	
41	**2. 4019. 092. 1**	1	1	• molla compressione 14,5 x 70 x 1,5	
42	**2. 1599. 114. 0**	1	1	• anello di spallamento 11,5 x 23 x 2,5	
43	**146. 7591. 0**	1	1	• albero bloccaggio guida	
44	**146. 7596. 0**	1	1	• pomolo	
45	**2. 1559. 063. 0**	2	2	• boccola	
46	**149. 7517. 3**	1	1	• sedile	
47	**136. 7518. 0**	1	1	• imbottitura	

Sezione Telaio 146.00, 149.00, 152.00

Sgr. 75 - tav. 2 **SEDILE: DAL N. 3860 FINO AL N. 7528**

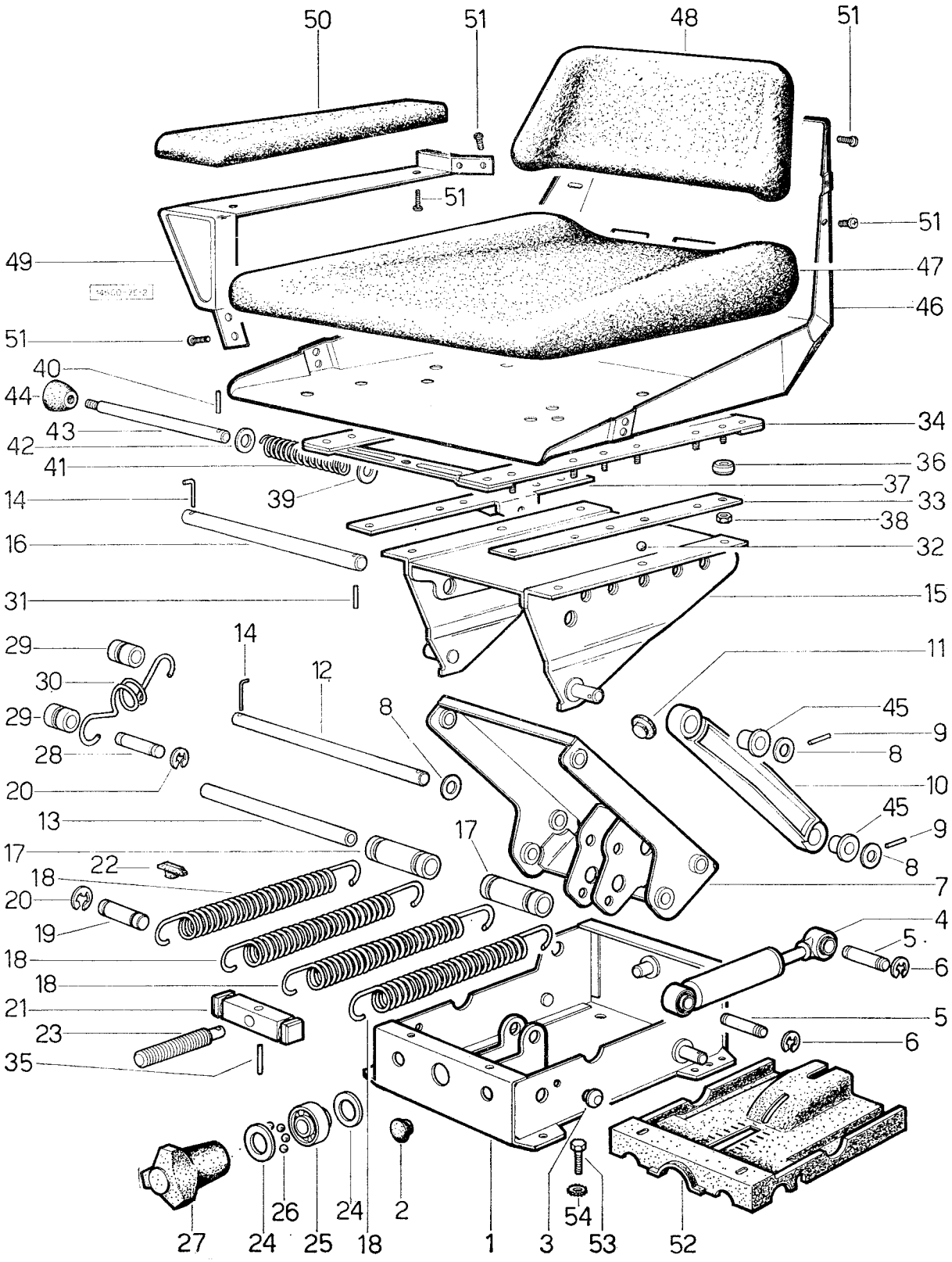

SEDILE: DAL N. 3860 FINO AL N. 7528

fig.	N. di ordinazione	quantità 2 RM	quantità 4 RM	denominazione	note
48	**136. 7520. 0**	1	1	• imbottitura schienale	.....
49	**136. 7588. 2**	1	1	• bracciolo destro - escluso per tipo Vigneto	.....
	136. 7589. 2	1	1	• bracciolo sinistro - escluso per tipo Vigneto	.....
50	**136. 7562. 0**	2	2	• imbottitura - escluso per tipo Vigneto	.....
51	**2. 0332. 405. 2**	16	16	• vite T.C.B. crocera 6 x 25	.....
52	**146. 7578. 0**	1	1	• coperchio	.....
53	**2. 0122. 205. 2**	4	4	vite M 8 p. 1 x 16 UNI 5740	.....
54	**2. 1470. 004. 2**	4	4	rosetta dentellata 8 UNI 3704	.....

Sgr. 75 - tav. 3

SEDILE dal n. 7529
tipo Dalmont

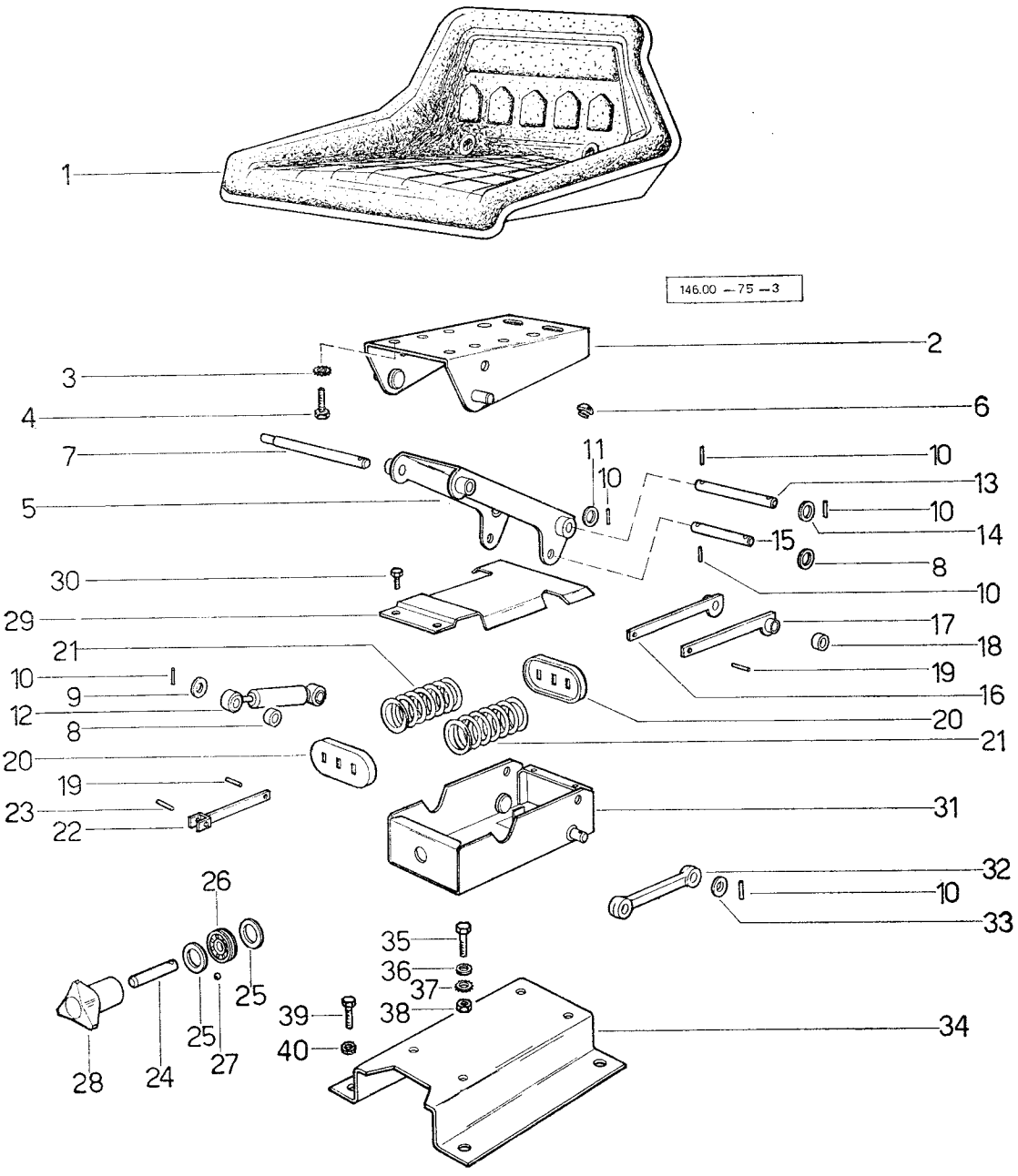

SEDILE dal n. 7529
tipo Dalmont

fig.	N. di ordinazione	quantità 2 RM	quantità 4 RM	denominazione	note
—	**146. 7539. 4**	1	1	sedile composto: solo per «export» Germania	.....
—	**146. 7530. 4/20**	1	1	sedile composto: da fig. 1 a fig. 38	.....
1	**158. 7537. 3**	1	1	• sedile	.....
2	**154. 7555. 0**	1	1	• supporto	.....
3	**2. 1470. 004. 2**	4	4	• rosetta dentellata 8 UNI 3704	.....
4	**2. 0112. 205. 2**	4	4	• vite M 8 p. 1,25 x 16 UNI 5739	.....
5	**154. 7556. 0**	1	1	• braccio	.....
6	**2. 3199. 019. 0**	1	1	• tappo	.....
7	**154. 7557. 0**	1	1	• perno	.....
8	**154. 7558. 0**	2	2	• distanziale	.....
9	**2. 1599. 197. 0**	2	2	• rosetta piana 10 x 20 x 1,5	.....
10	**2. 1630. 411. 0**	10	10	• spina elastica SS 4 x 24	.....
11	**2. 1599. 198. 0**	1	1	• rosetta piana 12,5 x 24 x 1	.....
12	**146. 7562. 3**	1	1	• ammortizzatore	.....
13	**154. 7559. 0**	1	1	• perno	.....
14	**2. 1599. 198. 0**	2	2	• rosetta piana 12,5 x 24 x 1	.....
15	**154. 7560. 0**	1	1	• perno	.....
16	**154. 7561. 0**	1	1	• tirante destro	.....
17	**154. 7562. 0**	1	1	• tirante sinistro	.....
18	**154. 7563. 0**	1	1	• distanziale	.....
19	**2. 1630. 611. 0**	3	3	• spina elastica SS 6 x 24	.....
20	**154. 7564. 0**	2	2	• contenitore	.....
21	**154. 7565. 0**	2	2	• molla	.....
22	**154. 7566. 0**	1	1	• tirante	.....
23	**2. 1630. 613. 0**	1	1	• spina elastica SS 6 x 32	.....
24	**154. 7567. 0**	1	1	• perno	.....
25	**2. 1599. 115. 0**	2	2	• spallamento 24 x 10 x 3	.....
26	**146. 7592. 0**	1	1	• gabbia	.....
27	—	8	8	• sfera 5/32" - 3,96 mm	.....
28	**154. 7588. 3**	1	1	• manopola	.....
29	**154. 7568. 0**	1	1	• coperchio	.....
30	**2. 0332. 303. 2**	4	4	• vite M 5 p. 0,8 x 10	.....
31	**154. 7569. 0**	1	1	• scatola	.....
32	**154. 7570. 0**	2	2	• braccio	.....
33	**2. 1599. 199. 0**	8	8	• rosetta piana 15,5 x 24 x 1	.....
34	**146. 7510. 0**	1	1	• supporto	.....
35	**2. 0122. 205. 2**	4	4	• vite M 8 p. 1 x 16 UNI 5739	.....
36	**2. 1310. 004. 2**	4	4	• rosetta piana 8,4 UNI 6592	.....
37	**2. 1470. 004. 2**	4	4	• rosetta dentellata 8 UNI 3704	.....
38	**2. 1011. 405. 2**	4	4	• dado M 8 p. 1 UNI 5588	.....
39	**2. 0112. 205. 2**	4	4	vite M 8 p. 1,25 x 16 UNI 5739	.....
40	**2. 1470. 004. 2**	4	4	rosetta dentellata 8 UNI 3704	.....

Sgr. 75 - tav. 4

SEDILE
tipo Bostrom

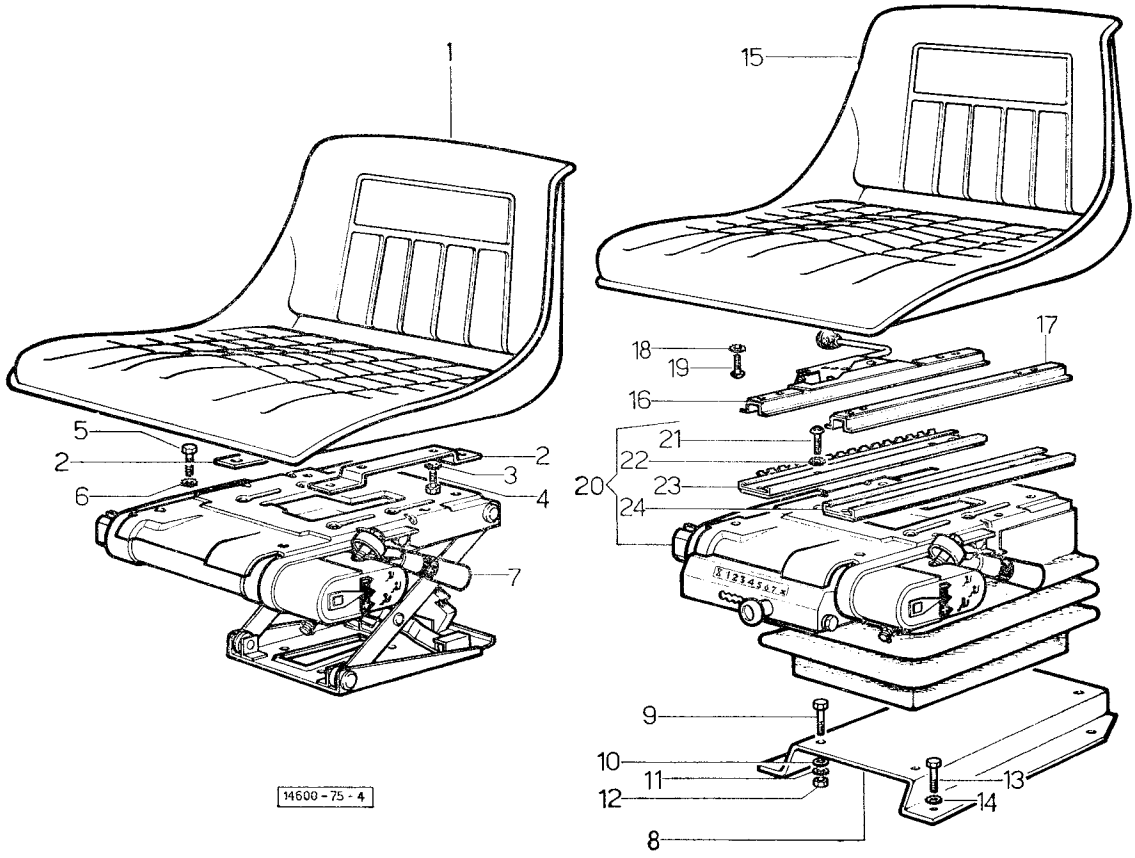

SEDILE
tipo Bostrom

fig.	N. di ordinazione	quantità 2 RM	quantità 4 RM	denominazione	note
1	**157. 7517. 0**	1	1	sedile	.....
2	**163. 7551. 0**	2	2	supporto	.....
3	**2. 1470. 004. 2**	4	4	rosetta dentellata 8 UNI 3704	.....
4	**2. 0112. 204. 2**	4	4	vite M 8 p. 1,25 x 14 UNI 5739	.....
5	**2. 0112. 205. 2**	4	4	vite M 8 p. 1,25 x 16 UNI 5739	.....
6	**2. 1470. 004. 2**	4	4	rosetta dentellata 8 UNI 3704	.....
7	**157. 7533. 4**	1	1	molleggio: particolari al Sgr. 75 tav. 5	.....
8	**146. 7536. 0**	1	1	piastra	.....
9	**2. 0112. 204. 2**	4	4	vite M 8 p. 1,25 x 14 UNI 5739	.....
10	**2. 1310. 004. 2**	4	4	rosetta piana 8,8 x 17 UNI 6592	.....
11	**2. 1470. 004. 2**	4	4	rosetta dentellata 8 UNI 3704	.....
12	**2. 1011. 105. 2**	4	4	dado M 8 p. 1,25 UNI 5588	.....
13	**2. 0112. 205. 2**	4	4	vite M 8 p. 1,25 x 16 UNI 5739	.....
14	**2. 1470. 004. 2**	4	4	rosetta dentellata 8 UNI 3704	.....
15	**157. 7517. 0**	1	1	sedile: per export D.	.....
16	**154. 7579. 4**	1	1	guida d.	.....
17	**154. 7580. 0**	1	1	guida s.	.....
18	**2. 1470. 002. 2**	4	4	rosetta dentellata 6 UNI 3704	.....
19	**2. 0332. 406. 2**	4	4	vite a crocera M 6 p. 1 x 17	.....
20	**157. 7534. 4**	1	1	molleggio: per export D.: particolari al Sgr. 75 tav. 6	.....
21	**2. 0339. 001. 2**	4	4	• vite M 8 p. 1,25 x 20	.....
22	**2. 1310. 204. 0**	4	4	• rosetta piana 8,4 x 17	.....
23	**164. 7550. 2**	1	1	• guida d.	.....
24	**164. 7551. 2**	1	1	• guida s.	.....

Sgr. 75 - tav. 5

SEDILE
tipo Bostrom particolari

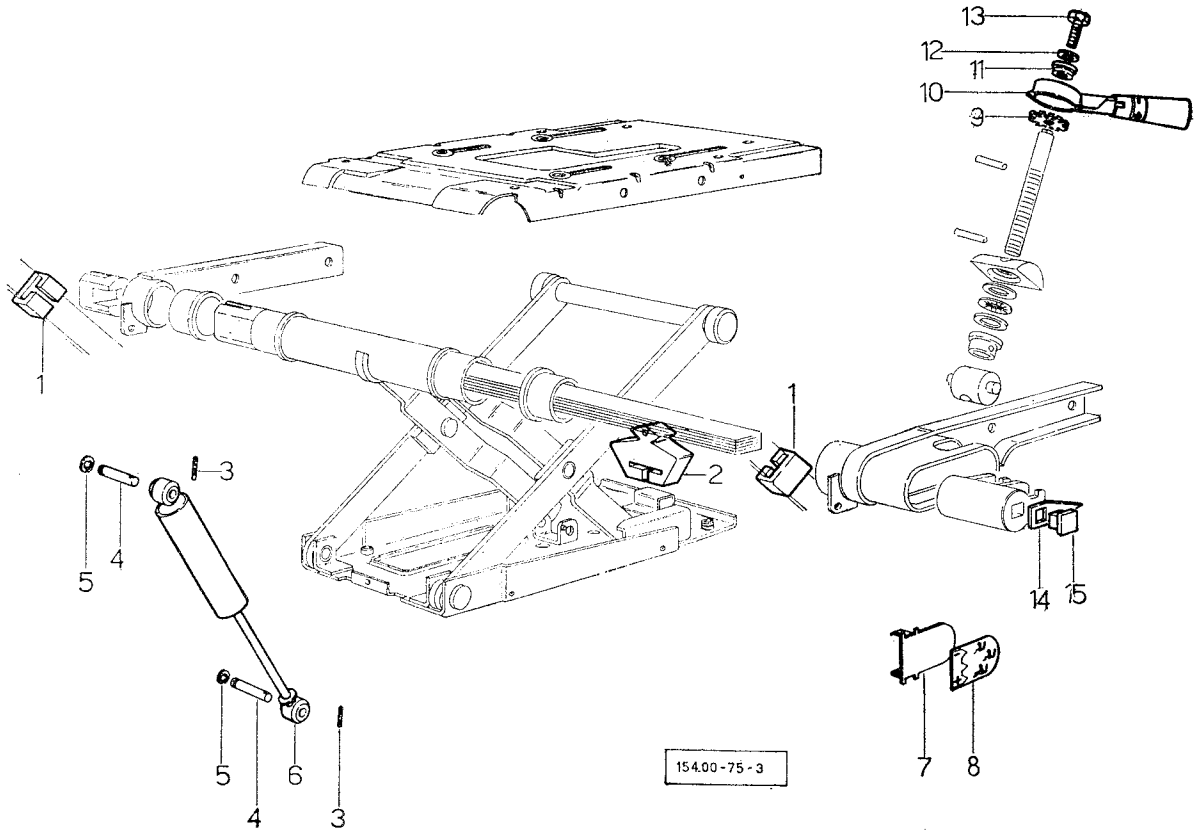

SEDILE
tipo Bostrom particolari

fig.	N. di ordinazione	quantità 2 RM	quantità 4 RM	denominazione	note
1	**163. 7562. 0**	2	2	tampone d'arresto	.....
2	**157. 7551. 0**	1	1	tampone d'arresto	.....
3	**2. 1630. 211. 2**	2	2	spina elastica SS 2 x 24	.....
4	**157. 7553. 0**	2	2	perno	.....
5	**2. 1430. 009. 0**	2	2	anello elastico 8 DIN 6799	.....
6	**157. 7560. 0**	1	1	ammortizzatore	.....
7	**163. 7558. 0**	1	1	piastra	.....
8	**163. 7559. 0**	1	1	targhetta	.....
9	**163. 7571. 0**	1	1	anello dentato	.....
10	**163. 7572. 0**	1	1	leva	.....
11	**157. 7550. 0**	1	1	spallamento	.....
12	**2. 1470. 004. 2**	1	1	rosetta dentellata 8 UNI 3704	.....
13	**2. 0119. 024. 1**	1	1	vite 5/16" x 18	.....
14	**163. 7560. 0**	1	1	indicatore	.....
15	**163. 7561. 0**	1	1	tappo	.....

Sgr. 75 - tav. 6

SEDILE
tipo Bostrom particolari

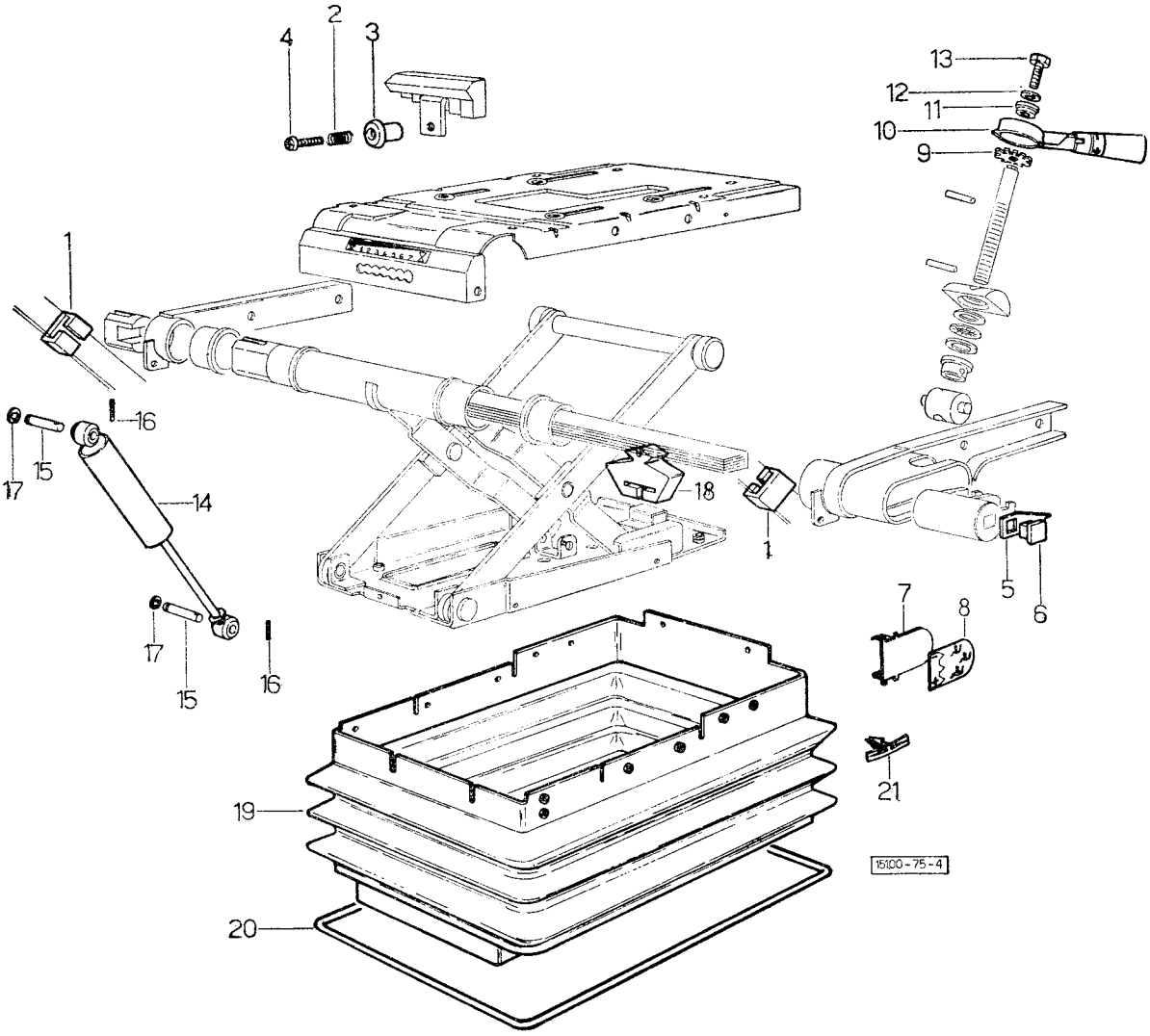

SEDILE
tipo Bostrom particolari

fig.	N. di ordinazione	quantità 2 RM	quantità 4 RM	denominazione	note
1	**163. 7562. 0**	2	2	tampone d'arresto	.....
2	**163. 7552. 0**	1	1	molla	.....
3	**163. 7553. 0**	1	1	tirante	.....
4	**163. 7554. 0**	1	1	vite	.....
5	**163. 7560. 0**	1	1	indicatore	.....
6	**163. 7561. 0**	1	1	tappo	.....
7	**163. 7558. 0**	1	1	piastra	.....
8	**163. 7559. 0**	1	1	targhetta	.....
9	**163. 7571. 0**	1	1	anello dentato	.....
10	**163. 7572. 0**	1	1	leva	.....
11	**157. 7550. 0**	1	1	spallamento	.....
12	**2. 1470. 004. 2**	1	1	rosetta dentellata 8 UNI 3704	.....
13	**2. 0119. 024. 1**	1	1	vite 5/16" x 18	.....
14	**157. 7552. 0**	1	1	ammortizzatore	.....
15	**157. 7553. 0**	2	2	spina	.....
16	**2. 1630. 211. 2**	2	2	spina elastica SS 2 x 24	.....
17	**2. 1430. 009. 0**	2	2	anello elastico 8 DIN 6799	.....
18	**157. 7551. 0**	1	1	tampone d'arresto	.....
19	**157. 7554. 0**	1	1	protezione in gomma	.....
20	**157. 7555. 0**	1	1	telaio di supporto	.....
21	**157. 7556. 0**	16	16	fermaglio	.....

Sgr. 76 - tav. 1

PARAFANGHI E PEDANE
per i parafanghi fino a tipi con telaio di sicurezza

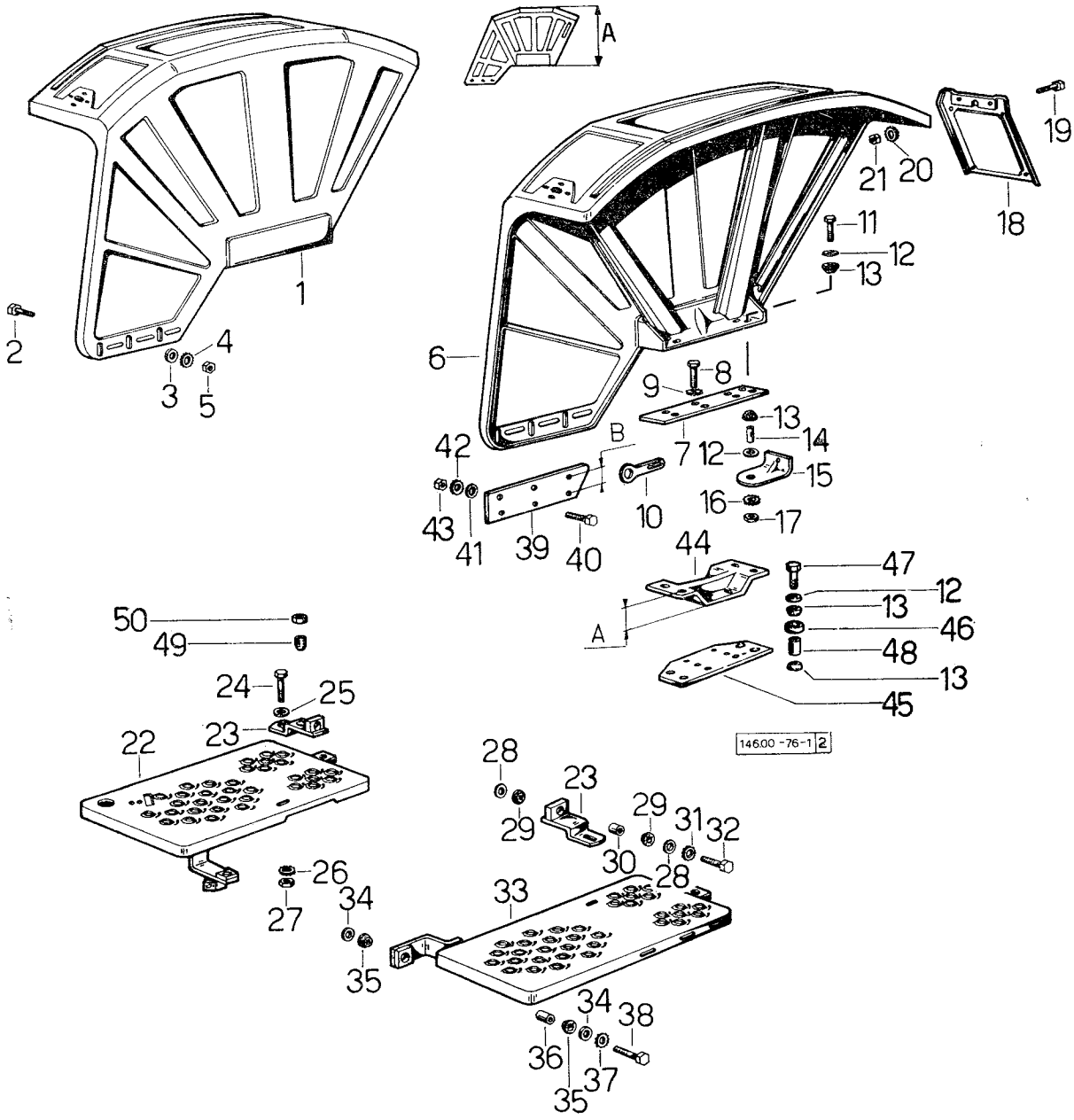

PARAFANGHI E PEDANE
per i parafanghi fino a tipi con telaio di sicurezza

Sgr. 76 - tav. 1

fig.	N. di ordinazione	quantità 2 RM	quantità 4 RM	denominazione	note
1	**146. 7698. 3/10**	1	1	parafango destro: A = mm 625; fino al n. 12152 e dal n. 12609. Vedi a fine tavola N. di matricola delle trattrici che dopo il n. 12152 montano ancora i parafanghi 146.7698.3/10 destro e 146. 7697.3 sinistro ☆	.....
	146. 7910. 3	1	1	parafango destro: A = mm 741: dal n. 12153 fino al n. 12608. Vedi a fine tavola N. di matricola delle trattrici che dopo il n. 12153 hanno montato i parafanghi 146.7698.3/10destro e 146.7697.3 sinistro Parafango destro valido per trattrici con pneumatici 12,4/11-32" e 12,4/11-36" ☆	.....
2	**2. 0122. 203. 2**	6	6	vite M 8 p. 1 x 12 UNI 5740	.....
3	**2. 1310. 004. 2**	6	6	rondella piana 8,4 UNI 1734	.....
4	**2. 1470. 004. 2**	6	6	rondella dentellata 8 UNI 3704	.....
5	**2. 1011. 405. 2**	6	6	dado M 8 p. 1 UNI 5588	.....
6	**146. 7697. 3**	1	1	parafango sinistro: A = 625: fino al n. 12152 e dal n. 1209. Vedi a fine tavola N. di matricola delle trattrici che dopo il n. 12152 montano ancora parafanghi 146.7698.3/10 e 146.7697.3.	.....
	146. 7911. 3	1	1	parafango sinistro: A = 741: dal n. 12153 fino al n. 12608. Vedi a fine tavola N. di matricola delle trattrici che dopo il n. 12153 hanno montato i parafanghi 146.7698.3/10 destro e 146.7697.3 sinistro. Parafango sinistro valido per trattrici con pneumatici 12,4/11-32" e 12,4/11-36".	....
7	**135. 7623. 0**	2	2	spessore	.....
8	**2. 0112. 409. 2**	8	8	vite M 12 p. 1,75 x 25 UNI 5739	.....
9	**2. 1470. 007. 2**	8	8	rondella dentellata 12 UNI 3704	.....
10	**135. 7668. 0**	2	2	squadretta per massa: fino al n. 570	.....
	157. 8451. 3	2	2	piastrina per massa: dal n. 571	.....
11	**2. 0122. 465. 2**	8	8	vite M 12 p. 1,25 x 40 UNI 5738	.....
12	**2. 1599. 045. 0**	16	16	anello spallamento 10,5 x 28 x 1,5	.....
13	**135. 8574. 0**	16	16	gommino ammortizzatore	.....
14	**2. 1579. 012. 0**	8	8	distanziale 12,1 x 15 x 20	.....
15	**146. 7651. 0**	2	2	squadretta	.....
16	**2. 1470. 007. 2**	8	8	rondella dentellata 12 UNI 3704	.....
17	**2. 1011. 422. 2**	8	8	dado M 12 p. 1,25 UNI 5588	.....
18	**146. 7627. 2**	1	1	porta targa	.....
19	**2. 0122. 205. 2**	2	2	vite M 8 p. 1 x 16 UNI 5740	.....
20	**2. 1470. 004. 2**	2	2	rondella dentellata 8 UNI 3704	.....
21	**2. 1011. 405. 2**	2	2	dado M 8 p. 1 UNI 5588	.....
22	**146. 7640. 2**	1	1	pedana destra: fino al n. 6386	.....
	146. 7640. 2/10	1	1	pedana destra: dal n. 6387	.....
23	**146. 7659. 2**	2	2	squadretta ferma pedale freno e frizione	.....
24	**2. 0122. 357. 2**	2	2	vite M 10 p. 1,25 x 20 UNI 5740	.....
25	**2. 1310. 006. 2**	2	2	rondella piana 10,5 UNI 1734	.....
26	**2. 1470. 006. 2**	2	2	rondella dentellata 10 UNI 3704	.....
27	**2. 1011. 421. 2**	2	2	dado M 10 p. 1,25 UNI 5588	.....
28	**2. 1599. 044. 0**	6	6	anello di spallamento 10,5 x 25,5 x 1,5	.....
29	**135. 8574. 0**	4	4	gommino ammortizzatore	.....
30	**2. 1579. 041. 0**	3	3	distanziale 10,5 x 15 x 22	

Sgr. 76 - tav. 1

PARAFANGHI E PEDANE
per i parafanghi fino a tipi con telaio di sicurezza

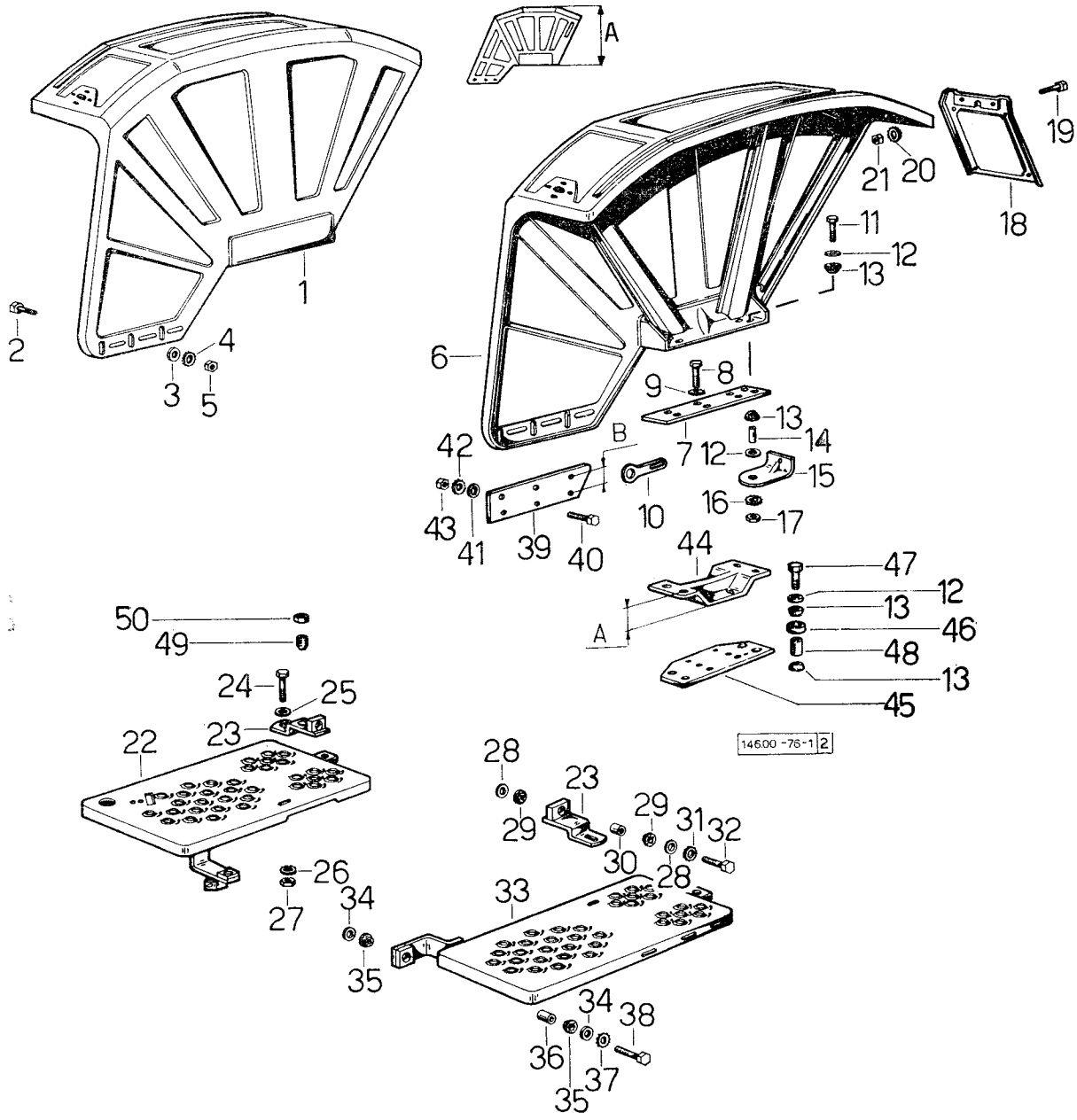

PARAFANGHI E PEDANE
per i parafanghi fino a tipi con telaio di sicurezza

Sgr. 76 - tav. 1

fig.	N. di ordinazione	quantità 2 RM	quantità 4 RM	denominazione	note
31	**2. 1470. 006. 2**	2	2	rondella dentellata 10 UNI 3704	.....
32	**2. 0112. 315. 2**	2	2	vite M 10 p. 1,5 x 40 UNI 5737	.....
33	**146. 7641. 2**	1	1	pedana sinistra	.....
34	**2. 1599. 045. 0**	6	6	anello di spallamento 12,5 x 28 x 1,5	.....
35	**135. 8574. 0**	8	8	gommino ammortizzatore	.....
36	**2. 1579. 012. 0**	3	3	distanziale 12,1 x 15 x 20	.....
37	**2. 1470. 007. 2**	3	3	rondella dentellata 12 UNI 3704	.....
38	**2. 0112. 415. 2**	3	3	vite M 12 p. 1,75 x 40 UNI 5737	.....
39	**146. 7650. 0**	2	2	prolunga per parafanghi B = mm 50: in trattrici con ruote maggiorate ☆	.....
	135. 5559. 0	2	—	prolunga per parafanghi B = mm 100: in trattrici con ruote maggiorate	.....
40	**2. 0122. 203. 2**	6	6	vite M 8 p. 1 x 12 UNI 5740	.....
41	**2. 1310. 004. 2**	6	6	rondella piana 8,4 UNI 1734	.....
42	**2. 1470. 004. 2**	6	6	rondella dentellata 8 UNI 3704	.....
43	**2. 1011. 405. 2**	6	6	dado M 8 p. 1 UNI 5588	.....
44	**135. 7675. 0**	2	2	spessore: A = mm 65; in trattrici con ruote maggiorate	.....
	135. 7680. 0	2	—	spessore: A = mm 115; in trattrici con ruote maggiorate	.....
45	**158. 7623. 0**	2	2	piastra: dal n. 12153 fino al n. 12608: valida per trattrici con pneumatici 12,4/11-32" e 12,4/11-36" ☆	.....
46	**157. 7688. 0**	8	8	anello ammortizzatore: dal n. 12153 fino al n. 12608	.....
47	**2. 0122. 467. 1**	8	8	vite M 12 p. 1,25 x 45 UNI 5738	.....
48	**2. 1579. 064. 0**	8	8	distanziale 12,1 x 15 x 26: dal n. 12153 fino al n. 12608	.....
49	**2. 0522. 212. 1**	1	1	vite M 8 p. 1,25 x 30 UNI 5925	.....
50	**2. 1011. 105. 2**	1	1	dado M 8 p. 1,25 UNI 5588	.....

N. di matricola delle trattrici che montano i parafanghi 146.7698.3/10 destro e 146.7697.3 sinistro, dopo il N. 12152:

12154 - 12155 - 12157 - 12159 - 12161 - 12164 - 12167 - 12173 - 12176 - 12178 - 12182 - 12183 - 12185 - 12186 - 12187 - 12188 - 12189 - 12191 - 12192 - 12193 - 12196 - 12198 - 12199 - 12202 - 12203 - 12204 - 12205 - 12207 - 12208 - 12209 - 12210 - 12211 - 12212 - 12213 - 12215 - 12216 - 12217 - 12218 - 12219 - 12220 - 12221 - 12223 - 12226 - 12227 - 12229 - 12231 - 12232 - 12233 - 12234 - 12235 - 12236 - 12237 - 12239 - 12242 - 12243 - 12244 - 12246 - 12247 - 12249 - 12250 - 12252 - 12253 - 12255 - 12258 - 12259 - 12265 - 12267 - 12271.

Sgr. 76 - tav. 2 PARAFANGHI E PEDANE PER TIPO FRUTTETO per i parafanghi fino a tipi con telaio di sicurezza

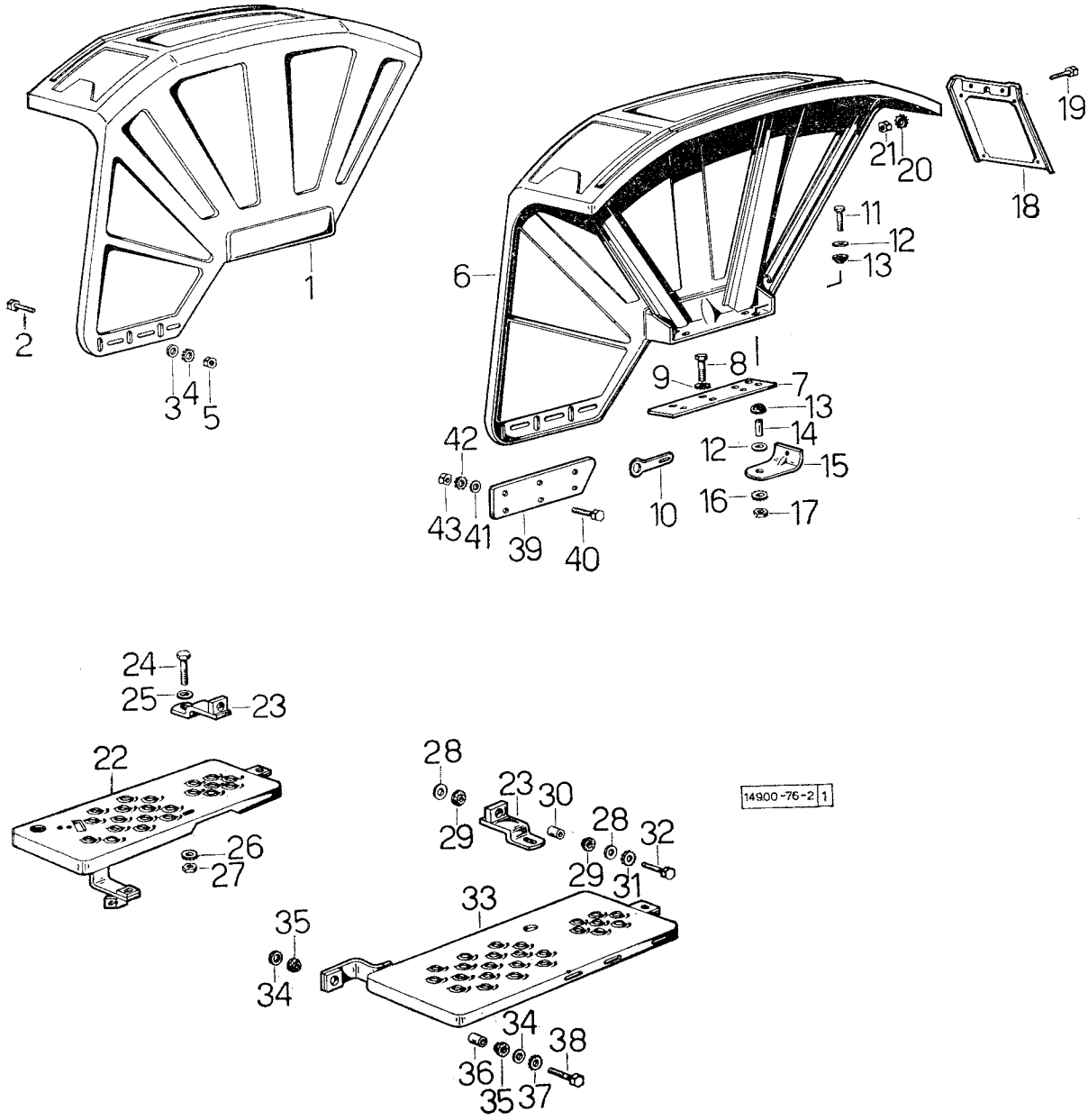

PARAFANGHI E PEDANE PER TIPO FRUTTETO Sgr. 76 - tav. 2
per i parafanghi fino a tipi con telaio di sicurezza

fig.	N. di ordinazione	quantità 2 RM	quantità 4 RM	denominazione	note
1	**149. 7610. 3**	1	1	parafango destro normale	.....
2	**2. 0122. 203. 2**	6	6	vite M 8 p. 1 x 12 UNI 5740	.....
3	**2. 1310. 004. 2**	6	6	rondella piana 8,4 UNI 1734	.....
4	**2. 1470. 004. 2**	6	6	rondella dentellata 8 UNI 3704	.....
5	**2. 1011. 405. 2**	6	6	dado M 8 p. 1 UNI 5588	.....
6	**149. 7611. 3**	1	1	parafango sinistro normale	.....
7	**149. 7657. 0**	2	2	spessore	.....
	149. 7658. 0	2	2	spessore - con pneumatici 11.2/10-28 - 12,4/11-24	.....
8	**2. 0112. 409. 2**	8	8	vite M 12 p. 1,75 x 25 UNI 5739	.....
9	**2. 1470. 007. 2**	8	8	rondella dentellata 12 UNI 3704	.....
10	**157. 8451. 3**	2	2	squadretta per massa - con pneumatici 12,4/11-24	.....
	135. 8454. 0	2	2	squadretta per massa - con pneumatici 11,2/10-28 fino al n. 570	.....
11	**2. 0122. 465. 2**	8	8	vite M 12 p. 1,25 x 40 UNI 5738	.....
12	**2. 1599. 045. 0**	16	16	anello di spallamento 12,5 x 28 x 1,5	.....
13	**135. 8574. 0**	16	16	gommino ammortizzatore	.....
14	**2. 1579. 012. 0**	8	8	distanziale 12,1 x 15 x 20	.....
15	**146. 7651. 0**	2	2	squadretta	.....
16	**2. 1470. 007. 2**	8	8	rondella dentellata 12 UNI 3704	.....
17	**2. 1011. 422. 2**	8	8	dado M 12 p. 1,25 UNI 5588	.....
18	**146. 7627. 2**	1	1	porta targa	.....
19	**2. 0122. 203. 2**	2	2	vite M 8 p. 1 x 12 UNI 5740	.....
20	**2. 1470. 004. 2**	2	2	rondella dentellata 8 UNI 3704	.....
21	**2. 1011. 405. 2**	2	2	dado M 8 p. 1 UNI 5588	.....
22	**149. 7640. 2**	1	1	pedana destra: fino al n. 6386	.....
	149. 7640. 2/20	1	1	pedana destra: dal n. 6387 fino al n. 15571	.....
	149. 7640. 2/30	1	1	pedana destra: dal n. 15572	.....
23	**146. 7659. 2**	2	2	squadretta fermo pedale freno e frizione	.....
24	**2. 0122. 357. 2**	2	2	vite M 10 p. 1,25 x 20 UNI 5740	.....
25	**2. 1310. 006. 2**	2	2	rondella piana 10,5 UNI 1734	.....
26	**2. 1470. 006.** 2	2	2	rondella dentellata 10 UNI 3704	.....
27	**2. 1011. 421. 2**	2	2	dado M 10 p. 1,25 UNI 5588	.....
28	**2. 1599. 044. 0**	6	6	anello di spallamento 10,5 x 25,5 x 1,5	.....
29	**135. 8574. 0**	4	4	gommino ammortizzatore	.....
30	**2. 1579. 041. 0**	3	3	distanziale10,5 x 15 x 22	.....
31	**2. 1470. 006. 2**	2	2	rondella dentellata 10 UNI 3704	.....
32	**2. 0112. 315. 2**	2	2	vite M 10 p. 1,5 x 40 UNI 5737	.....
33	**149. 7641. 2**	1	1	pedana sinistra	.....
34	**2. 1599. 045. 0**	6	6	anello di spallamento 12,5 x 28 x 1,5	.....
35	**135. 8574. 0**	8	8	gommino ammortizzatore	.....
36	**2. 1579. 012. 0**	3	3	distanziale 12,1 x 15 x 20	.....
37	**2. 1470. 007. 2**	3	3	rondella dentellata 12 UNI 3704	.....
38	**2. 0112. 415. 2**	3	3	vite M 12 p. 1,75 x 40 UNI 5737	.....
39	**146. 7650. 0**	2	—	prolunga per parafango - con pneumatici 11,2/10-28 e 12,4/11-24	.....
40	**2. 0122. 203. 2**	6	—	vite M 8 p. 1 x 12 UNI 5740	.....
41	**2. 1310. 004. 2**	6	—	rondella piana 8,4 UNI 1734	.....
42	**2. 1470. 004. 2**	6	—	rondella dentellata 8 UNI 3704	.....
43	**2. 1011. 405. 2**	6	—	dado M 8 p. 1 UNI 5588	.....

Sgr. 76 - tav. 3 PARAFANGHI E PEDANE PER TIPO VIGNETO

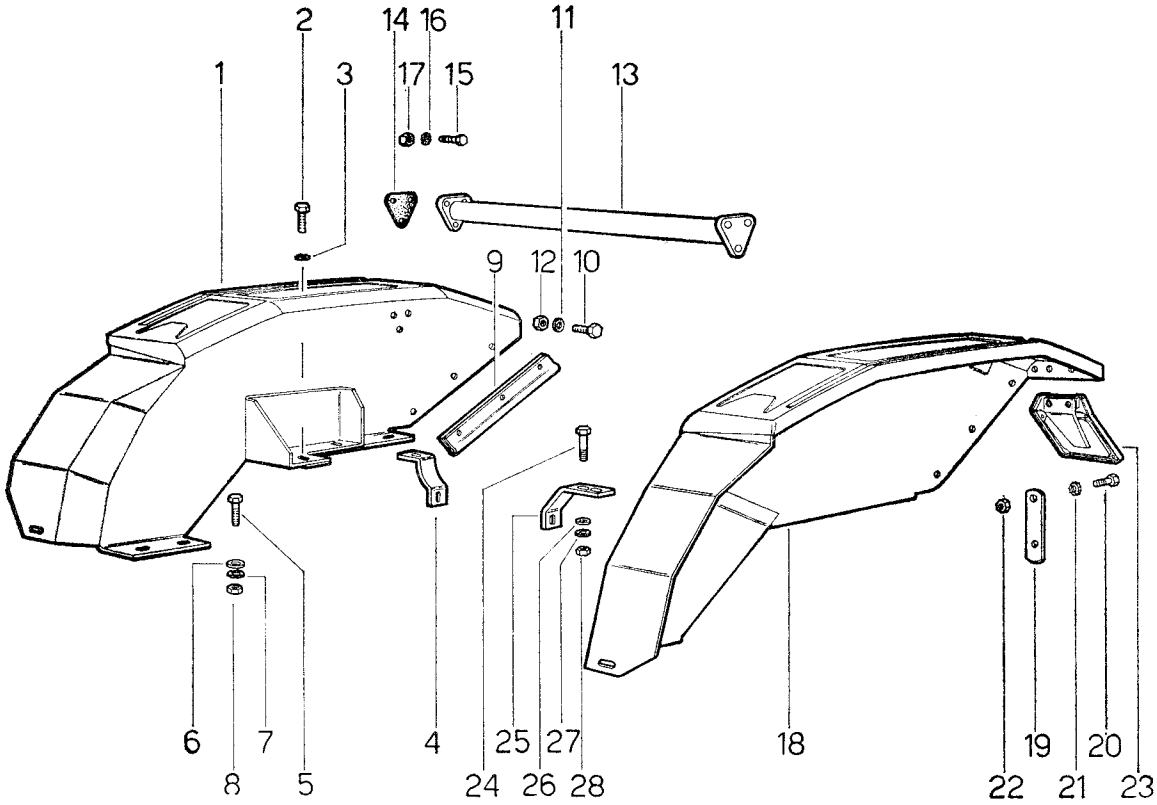

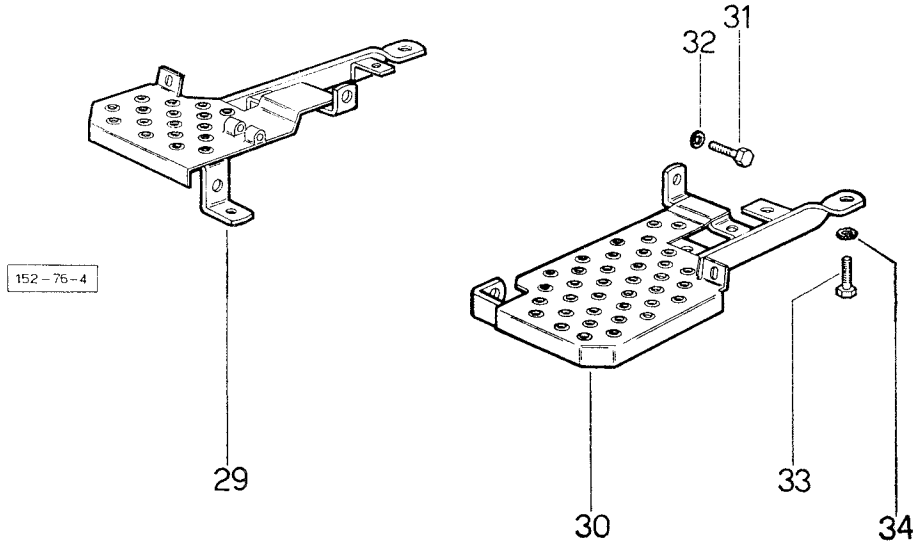

PARAFANGHI E PEDANE PER TIPO VIGNETO Sgr. 76 - tav. 3

fig.	N. di ordinazione	quantità 2 RM	quantità 4 RM	denominazione	note
1	**152. 7610. 2/10**	1	—	parafango destro	.....
2	**2. 0112. 409. 2**	7	—	vite M 12 p. 1,75 x 25 UNI 5739	.....
3	**2. 1470. 007. 2**	7	—	rosetta dentellata 12 UNI 3704	.....
4	**152. 7667. 0**	1	—	supporto destro	.....
5	**2. 0122. 207. 2**	7	—	vite M 8 p. 1 x 20 UNI 5740	.....
6	**2. 1310. 004. 2**	7	—	rosetta piana 8,4 UNI 1734	.....
7	**2. 1470. 004. 2**	7	—	rosetta dentellata 8 UNI 3704	.....
8	**2. 1011. 405. 2**	7	—	dado M 8 p. 1 UNI 5588	.....
9	**152. 7671. 0**	2	—	passafilo	.....
10	**2. 0112. 003. 2**	6	—	vite M 6 p. 1 x 12 UNI 5739	.....
11	**2. 1470. 002. 2**	6	—	rosetta dentellata 6 UNI 3704	.....
12	**2. 1011. 103. 1**	2	—	dado M 6 p. 1 UNI 5588	.....
13	**152. 7672. 2**	1	—	traversa	.....
14	**152. 7670. 0**	2	—	guarnizione	.....
15	**2. 0112. 007. 2**	6	—	vite M 6 p. 1 x 20 UNI 5739	.....
16	**2. 1470. 002. 2**	6	—	rosetta dentellata 6 UNI 3704	.....
17	**2. 1011. 103. 1**	6	—	dado M 6 p. 1 UNI 5588	.....
18	**152. 7611. 2/10**	1	—	parafango sinistro	.....
19	**152. 7669. 0**	2	—	porta catadiottro	.....
20	**2. 0122. 203. 2**	4	—	vite M 8 p. 1 x 12 UNI 5740	.....
21	**2. 1470. 004. 2**	4	—	rosetta dentellata 8 UNI 3704	.....
22	**2. 1011. 405. 2**	4	—	dado M 8 p. 1 UNI 5588	.....
23	**146. 7627. 2**	1	—	portatarga	.....
24	**2. 0122. 207. 2**	3	—	vite M 8 p. 1 x 20 UNI 5740	.....
25	**152. 7668. 0**	1	—	supporto sinistro	.....
26	**2. 1310. 004. 2**	3	—	rosetta piana 8,4 UNI 1734	.....
27	**2. 1470. 004. 2**	3	—	rosetta dentellata 8 UNI 3704	.....
28	**2. 1011. 405. 2**	3	—	dado M 8 p. 1 UNI 5588	.....
29	**152. 7640. 2/10**	1	—	pedana destra	.....
30	**152. 7641. 2/10**	1	—	pedana sinistra	.....
31	**2. 0112. 307. 2**	2	—	vite M 10 p. 1,5 x 20 UNI 5739	.....
32	**2. 1470. 006. 2**	2	—	rosetta dentellata 10 UNI 3704	.....
33	**2. 0112. 409. 2**	3	—	vite M 12 p. 1,75 x 25 UNI 5739	.....
34	**2. 1470. 007. 2**	3	—	rosetta dentellata 12 UNI 3704	.....

Sgr. 76 - tav. 4 PARAFANGHI PER TRATTRICI «EXPORT»

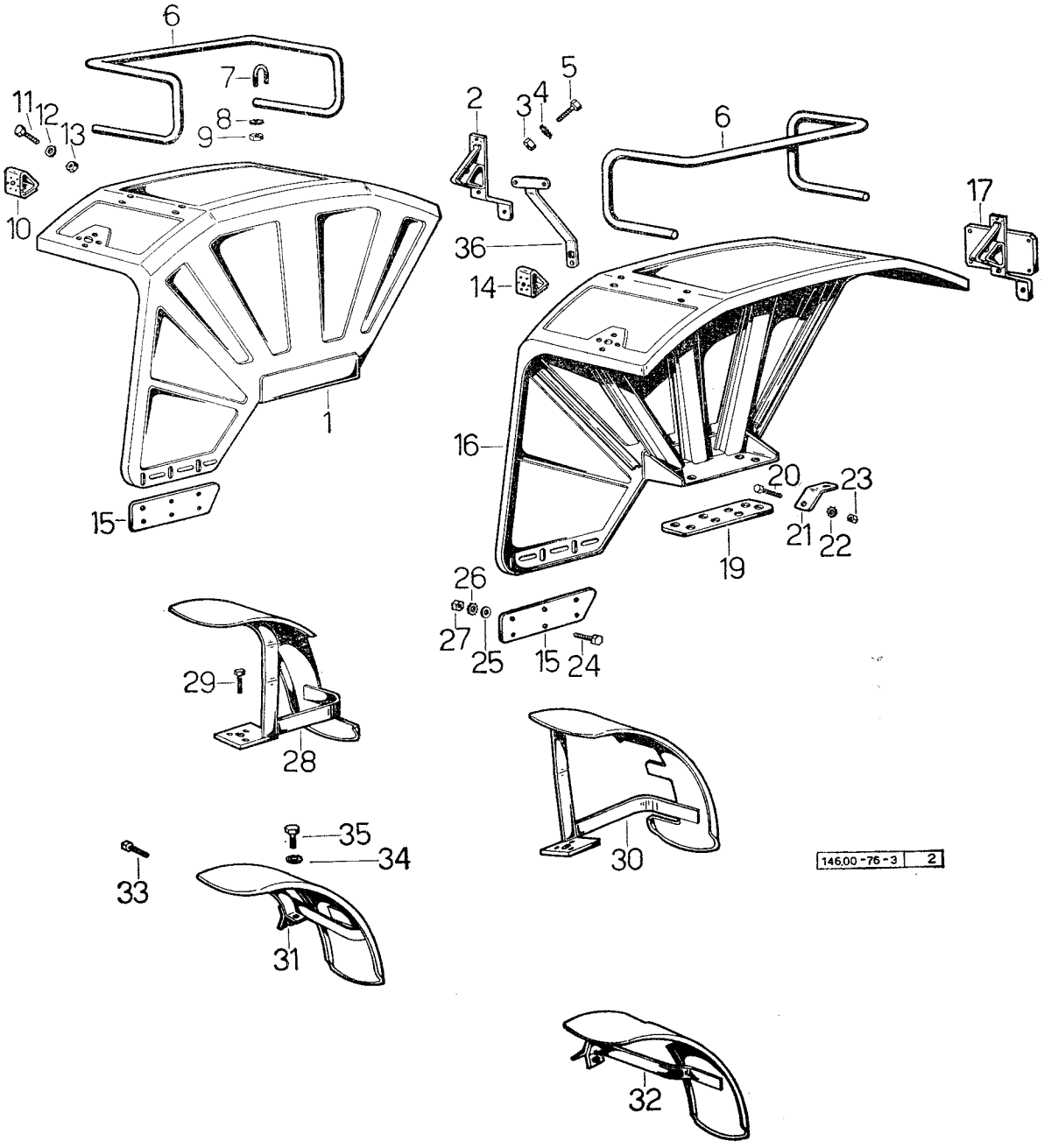

PARAFANGHI PER TRATTRICI «EXPORT» Sgr. 76 - tav. 4

fig.	N. di ordinazione	quantità 2 RM	quantità 4 RM	denominazione	note
1	**146. 7612. 3**	1	1	parafango destro: fino al n. 12152 e dal n. 12609	.....
	146. 7912. 3	1	1	parafango destro: dal n. 12153 fino al n. 12608	.....
	146. 7698. 3/10	1	1	parafango destro: per tipo «export» Francia: fino al n. 12152 e dal n. 12609	.....
	146. 7910. 3	1	1	parafango destro: per tipo «export» Francia: dal n. 12153 fino al n. 12608	.....
2	**146. 7679. 2/10**	1	1	porta fanalino: per tipo «export» per Germania	.....
	136. 7672. 2/10	2	2	porta fanale: per tipo «export» per Svizzera	.....
3	**2. 1011. 103. 1**	6	6	dado M 6 p. 1 UNI 5588	.....
4	**2. 1470. 002. 2**	6	6	rondella dentellata 6 UNI 3704	.....
5	**2. 0112. 004. 2**	6	6	vite M 6 p. 1 x 14 UNI 5739	.....
6	**146. 7675. 3**	2	2	schienale	.....
7	**146. 7677. 0**	8	8	cavallotto fissaggio schienale	.....
8	**2. 1470. 002. 2**	16	16	rondella dentellata 6 UNI 3704	.....
9	**2. 1011. 103. 1**	16	16	dado M 6 p. 1 UNI 5588	.....
10	**135. 7289. 0**	2	2	porta fanalino anteriore: per tipi «export» Francia	.....
11	**2. 0112. 004. 2**	4	4	vite M 6 p. 1 x 14 UNI 5739	.....
12	**2. 1470. 002. 2**	4	4	rondella dentellata 6 UNI 3704	.....
13	**2. 1011. 103. 1**	4	4	dado M 6 p. 1 UNI 5588	.....
14	**135. 7289. 0**	4	4	supporto fanalino anteriore	.....
15	**146. 7650. 0**	2	2	prolunga per parafango	.....
16	**146. 7613. 3**	1	1	parafango sinistro: fino al n. 12152 e dal n. 12609	.....
	146. 7913. 3	1	1	parafango sinistro: dal n. 12153 fino al n. 12608	.....
	146. 7697. 3	1	1	parafango sinistro: per tipo «export» per Francia: fino al n. 12152 e dal n. 12609	.....
	146. 7911. 3	1	1	parafango: sinistro: per tipo «export» per Francia: dal n. 12153 fino al n. 12608	.....
17	**146. 7678. 2/10**	1	1	porta fanalino e targa	.....
19	**135. 7623. 0**	2	2	spessore = mm. 12	.....
	135. 7680. 0	2	—	spessore = mm. 115	.....
20	**2. 0112. 004. 2**	2	2	vite M 6 p. 1 x 14 UNI 5739	.....
21	**135. 8454. 0**	2	2	piastrina	.....
22	**2. 1470. 002. 2**	2	2	rondella dentellata 6 UNI 3704	.....
23	**2. 1011. 103. 1**	2	2	dado M 6 p. 1 UNI 5588	.....
24	**2. 0122. 203. 2**	6	6	vite M 8 p. 1 x 12 UNI 5740	.....
25	**2. 1310. 004. 2**	6	6	rondella piana 8,4 UNI 1734	.....
26	**2. 1470. 004. 2**	6	6	rondella dentellata 8 UNI 3704	.....
27	**2. 1011. 405. 2**	6	6	dado M 8 p. 1 UNI 5588	.....
28	**146. 7632. 2**	—	1	parafango anteriore destro	.....
29	**2. 0112. 315. 2**	—	6	vite M 10 p. 1,5 x 40 UNI 5739	.....
30	**146. 7633. 2**	—	1	parafango anteriore sinistro	.....
31	**146. 7630. 2**	1	—	parafango anteriore destro: fino al n. 29107	.....
	136. 7630. 2	1	—	parafango anteriore destro: dal n. 29108	.....
32	**146. 7631. 2**	1	—	parafango anteriore sinistro: fino al n. 29107	.....
	136. 7631. 2	1	—	parafango anteriore sinistro: dal n. 29108	.....
33	**2. 0112. 325. 2**	2	—	vite M 10 p. 1,5 x 80 UNI 5738	.....
34	**2. 1470. 006. 2**	2	—	rondella dentellata 10 UNI 3704	.....
35	**2. 0112. 307. 2**	2	—	vite M 10 x 1,5 x 20 UNI 5739	.....
36	**157. 7654. 2**	1	1	supporto catadiottro «export» Svizzera	.....

Sgr. 76 - tav. 5

PARAFANGHI POSTERIORI PER TIPO «EXPORT» GERMANIA fino al n. 25709

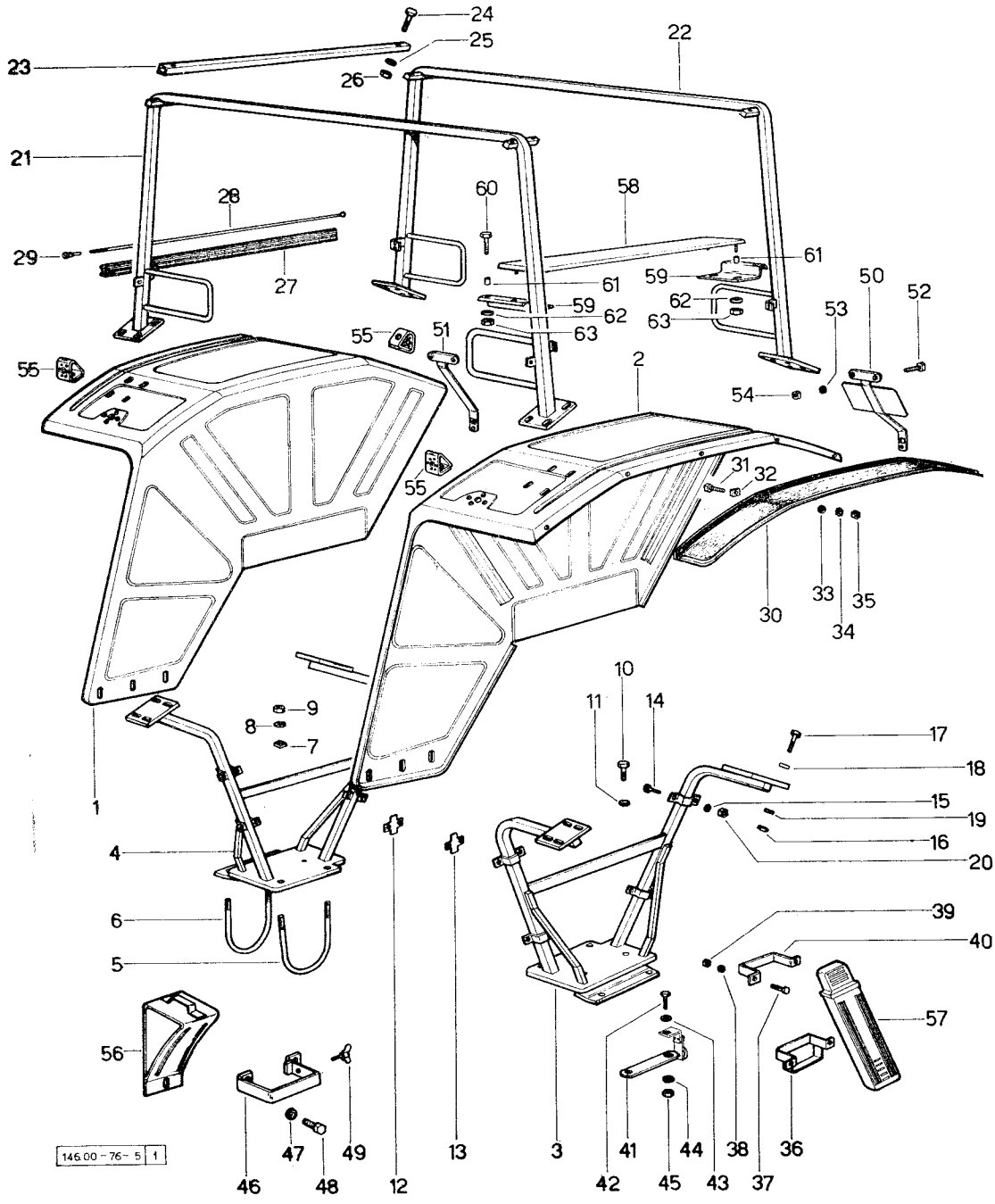

PARAFANGHI POSTERIORI PER TIPO «EXPORT» GERMANIA Fino al n. 25709

Sgr. 76 - tav. 5

fig.	N. di ordinazione	quantità 2 RM	quantità 4 RM	denominazione	note
1	**146. 7895. 3**	1	1	parafango destro	.....
2	**146. 7893. 3**	1	1	parafango sinistro	.....
3	**146. 7113. 3**	1	1	supporto sinistro: fino al n. 16356	.....
	146. 7989. 3	1	1	supporto sinistro: dal n. 16357	.....
4	**146. 7112. 3**	1	1	supporto destro: fino al n. 16356	.....
	146. 7983. 3	1	1	supporto destro: dal n. 16357	.....
5	**146. 7158. 0**	2	2	cavallotto interno: fino al n. 16356	.....
	146. 7994. 0	2	2	cavallotto interno: dal n. 16357	.....
6	**146. 7157. 0**	2	2	cavallotto esterno: fino al n. 16356	.....
	146. 7993. 0	2	2	cavallotto esterno: dal n. 16357	.....
7	**2. 1380. 005. 2**	4	4	piastrina	.....
8	**2. 1470. 009. 2**	8	8	rosetta dentellata 16 UNI 3704	.....
9	**2. 1011. 109. 1**	8	8	dado M 16 p. 2 UNI 5588	.....
10	**2. 0112. 415. 2**	8	8	vite M 12 .p 1,75 x 40 UNI 5737	.....
11	**2. 1470. 007. 2**	8	8	rosetta dentellata 12 UNI 3704	.....
12	**151. 7681. 0**	4	4	protezione superiore	.....
13	**151. 7680. 0**	4	4	protezione inferiore	.....
14	**2. 0099. 009. 0**	16	16	vite M 6 x 20 speciale	.....
15	**2. 1470. 002. 2**	16	16	rosetta dentellata 6 UNI 3704	.....
16	**2. 1011. 103. 1**	16	16	dado M 6 UNI 5588	.....
17	**2. 0122. 465. 2**	16	16	vite M 12 p. 1,25 x 40 UNI 5740	.....
18	**2. 1310. 007. 2**	16	16	rosetta piana 13 UNI 6592	.....
19	**2. 1470. 007. 2**	16	16	rosetta dentellata 12 UNI 3704	.....
20	**2. 1011. 422. 2**	16	16	dado M 12 p. 1,25 UNI 5588	.....
23	**146. 7995. 0**	2	2	traversa	.....
24	**2. 0122. 370. 2**	4	4	vite M 10 p. 1,25 x 55 UNI 5738	.....
25	**2. 1470. 006. 2**	4	4	rosetta dentellata 10 UNI 3704	.....
26	**2. 1011. 421. 2**	4	4	dado M 10 p. 1,25 UNI 5588	.....
27	**146. 7997. 0**	2	2	schienale	.....
28	**146. 7996. 0**	4	4	tirante	.....
29	**2. 1099. 044. 4**	4	4	dado M 3 speciale	.....
30	**146. 7982. 0**	2	2	protezione	.....
31	**2. 0112. 005. 2**	10	10	vite M 6 p. 1 x 16 UNI 5739	.....
32	**154. 8564. 0**	10	10	piastrina	.....
33	**2. 1310. 002. 2**	10	10	rosetta piana 6,4 x 12,5 UNI 6592	.....
34	**2. 1470. 002. 2**	10	10	rosetta dentellata 6 UNI 3704	.....
35	**2. 1011. 103. 1**	10	10	dado M 6 p. 1 UNI 5588	.....
36	**146. 8581. 3**	1	1	supporto	.....
37	**2. 0112. 004. 2**	4	4	vite M 6 p. 1 x 14 UNI 5739	.....
38	**2. 1470. 002. 2**	4	4	rosetta dentellata 6 UNI 3704	.....
39	**2. 1011. 103. 1**	4	4	dado M 6 p. 1 UNI 5588	.....
40	**154. 8562. 0**	1	1	supporto	.....
41	**154. 8561. 0**	2	2	piastrina	.....
42	**2. 0122. 357. 2**	2	2	vite M 10 p. 1,25 x 20 UNI 5740	.....
43	**2. 1599. 082. 0**	2	2	spallamento 11 x 35 x 3	.....
44	**2. 1470. 006. 2**	2	2	rosetta dentellata 10 UNI 3704	.....
45	**2. 1011. 421. 2**	2	2	dado M 10 p. 1,25 UNI 5588	.....

Sgr. 76 - tav. 5

PARAFANGHI POSTERIORI PER TIPO «EXPORT» GERMANIA fino al n. 25709

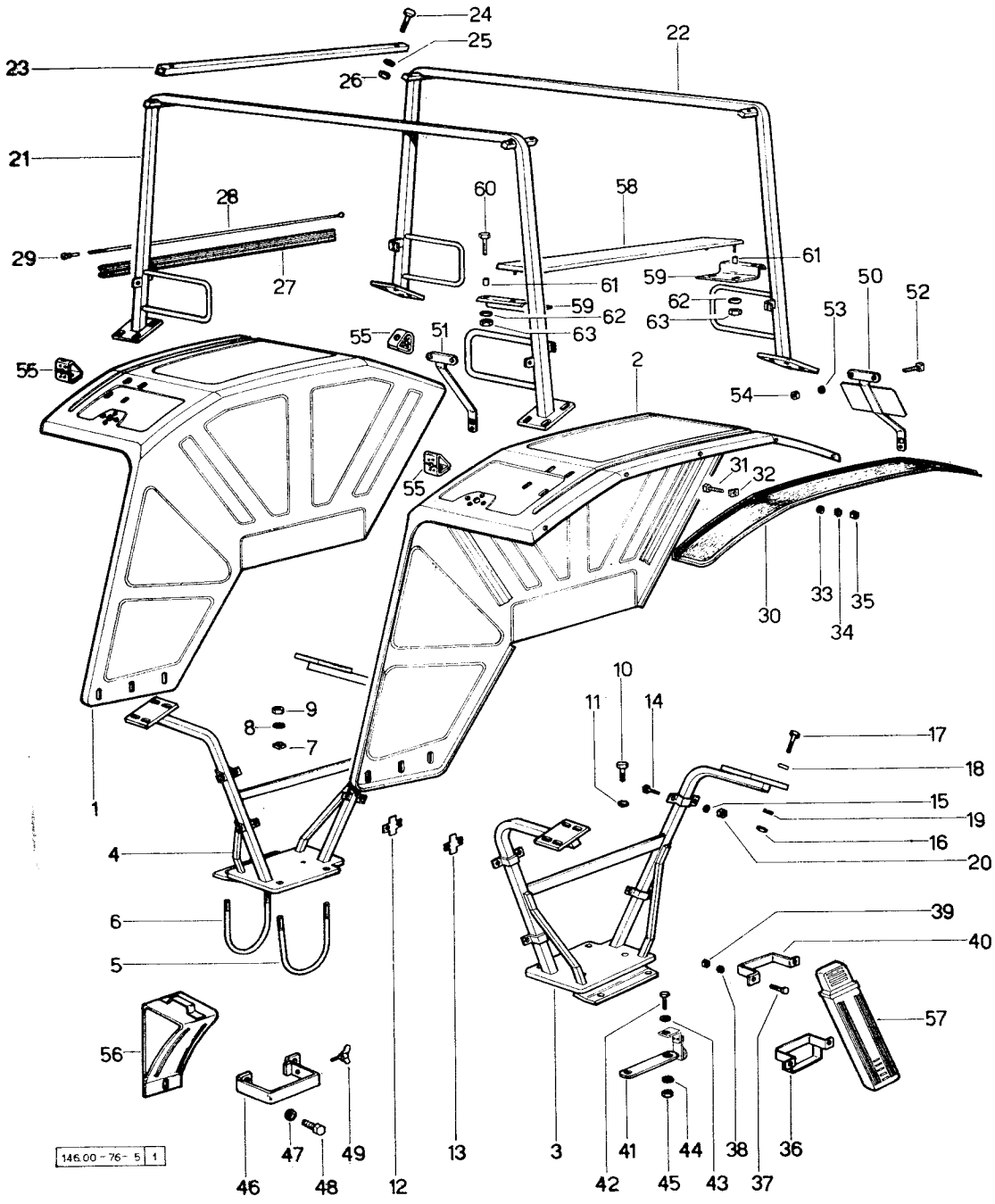

PARAFANGHI POSTERIORI PER TIPO «EXPORT» GERMANIA Fino al n. 25709

fig.	N. di ordinazione	quantità 2 RM	quantità 4 RM	denominazione	note
46	**154. 8567. 2**	1	1	supporto per cuneo	.....
47	**2. 1470. 008. 2**	2	2	rosetta dentellata 14 UNI 3704	.....
48	**2. 0112. 509. 1**	2	2	vite M 14 p. 2 x 25 UNI 5739	.....
49	**2. 0370. 304. 2**	1	1	vite ad alette	.....
50	**157. 7675. 2**	1	1	portatarga	.....
51	**157. 7654. 2**	1	1	supporto catadiottro	.....
52	**2. 0112. 005. 2**	12	12	vite M 6 p. 1 x 16 UNI 5739	.....
53	**2. 1470. 002. 2**	12	12	rosetta dentellata 6 UNI 3704	.....
54	**2. 1011. 103.** 1	12	12	dado M 6 p. 1 UNI 5588	.....
55	**135. 7289. 0**	4	4	supporto	.....
56	**154. 8566. 0**	1	1	cuneo	.....
57	**154. 8563. 0**	1	1	triangolo	.....
58	**146. 7998. 3**	2	2	sedile	.....
59	**151. 7557. 0**	4	4	supporto	.....
60	**2. 0112. 017. 2**	8	8	vite M 6 p. 1 x 45 UNI 5737	.....
61	**2. 1579. 036. 0**	16	16	distanziale 6,5 x 12 x 5	.....
62	**2. 1310. 002. 2**	16	16	rosetta piana 6,4 x 12,5	.....
63	**2. 1011. 103. 1**	16	16	dado M 6 p. 1 UNI 5588	.....

Sgr. 76 - tav. 6

PARAFANGHI TIPO RISAIA
fino a tipi con telaio di sicurezza

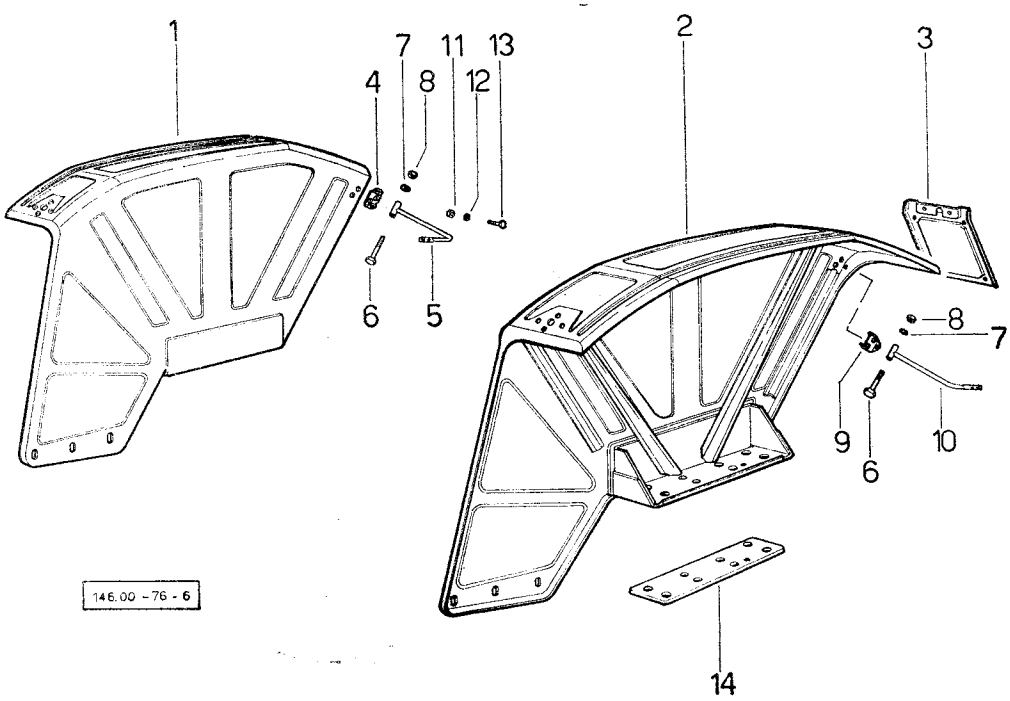

PARAFANGHI TIPO RISAIA
fino a tipi con telaio di sicurezza

fig.	N. di ordinazione	quantità 2 RM	quantità 4 RM	denominazione	note
1	**146. 7910. 3**	1	1	parafango destro	.....
2	**146. 7911. 3**	1	1	parafango sinistro	.....
3	**146. 7627. 2**	1	1	portatarga	.....
4	**154. 7961. 0**	1	1	supporto destro	.....
5	**146. 7975. 2**	1	1	braccio destro per catadiottro	.....
6	**2. 0122. 224. 1**	2	2	vite M 8 p. 1 x 75 UNI 5738	.....
7	**2. 1310. 004. 2**	2	2	rosetta piana 8,4 UNI 6592	.....
8	**2. 1120. 205. 2**	2	2	dado autobloccante	.....
9	**154. 7962. 0**	1	1	supporto sinistro	.....
10	**146. 7976. 2**	1	1	braccio sinistro per catadiottro	.....
11	**2. 1011. 106. 2**	6	6	dado M 6 p. 1 UNI 5588	.....
12	**2. 1470. 002. 2**	6	6	rosetta dentellata 6 UNI 3704	.....
13	**2. 0112. 005. 2**	6	6	vite M 6 p. 1 x 16 UNI 5739	.....
14	**157. 7623. 0**	2	2	piastra	.....

Sgr. 76 - tav. 7

TELAIO DI SICUREZZA
dal n. 25710 per export Germania

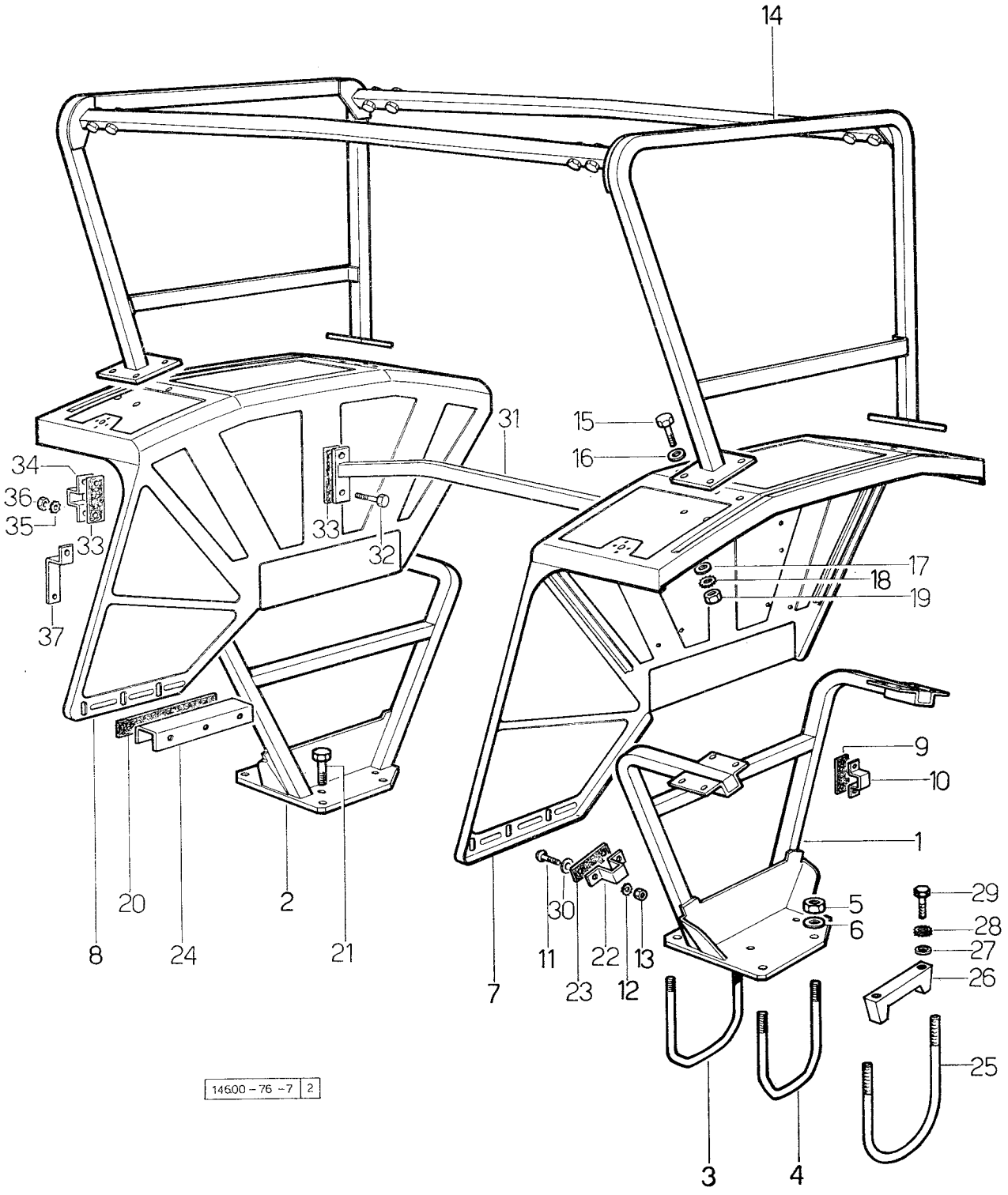

TELAIO DI SICUREZZA

Dal n. 25710 per export Germania

fig.	N. di ordinazione	quantità 2 RM	quantità 4 RM	denominazione	note
1	**146. 7848. 3**	1	1	supporto inferiore sinistro	.....
	146. 7815. 3	1	1	supporto inferiore sinistro: con pneumatici 12,4/11-32 - 12,4/11-36 - 13,6/12-28 - 14,9/13-28	.....
	149. 7811. 3	1	1	supporto inferiore sinistro: per tipo Frutteto	.....
	146. 7863. 3	1	1	supporto inferiore sinistro: per tipo risaia: fino al n. 29107	.....
	149. 7873. 3	1	1	supporto inferiore sinistro: per tipo risaia: dal n. 29108	.....
2	**146. 7847. 3**	1	1	supporto inferiore destro	.....
	146. 7814. 3	1	1	supporto inferiore destro: con pneumatici 12,4/11-32 - 12,4/11-36 - 13,6/12-28 - 14,9/13-28	.....
	149. 7812. 3	1	1	supporto inferiore destro: per tipo Frutteto	.....
	146. 7864. 3	1	1	supporto inferiore destro: per tipo risaia: fino al n. 29107	.....
	149. 7872. 3	1	1	supporto inferiore destro: per tipo risaia: dal n. 29108	.....
3	**146. 7816. 0**	2	2	cavallotto interno	.....
4	**146. 7817. 0**	2	2	cavallotto esterno	.....
5	**2. 1011. 109. 1**	8	8	dado M 16 p. 2 UNI 5588	.....
6	**2. 1310. 010. 2**	8	8	rosetta piana 17 UNI 6592	.....
7	**146. 7855. 3**	1	1	parafango sinistro: fino al n. 29107	.....
	146. 7889. 3	1	1	parafango sinistro dal n. 29108	.....
	146. 7828. 3	1	1	parafango sinistro: con pneumatici 12,4/11-32 - 12,4/11-36 - 13,6/12-28 - 14,9/13-28: fino al n. 29107	.....
	166. 7821. 3	1	1	parafango sinistro: per export Germania	.....
	149. 7821. 3	1	1	parafango sinistro: per tipo Frutteto	.....
	146. 7870. 3	1	1	parafango sinistro: per tipo risaia; fino al n. 29107	.....
	146. 7896. 3	1	1	parafango sinistro: per tipo risaia; dal n. 29108	.....
8	**146. 7887. 3**	1	1	parafango destro: fino al n. 29107	.....
	146. 7887. 3	1	1	parafango destro: dal n. 29108	.....
	146. 7830. 3	1	1	parafango destro: con pneumatici 12,4/11-32 - 12,4/11-36 - 13,6/12-28 - 14,9/13-28: fino al n. 29107	.....
	166. 7820. 3	1	1	parafango destro: per export Germania	.....
	149. 7820. 3	1	1	parafango destro: per tipo Frutteto	.....
	146. 7872. 3	1	1	parafango destro: per tipo risaia: fino al n. 29107	.....
	146. 7897. 3	1	1	parafango destro: per tipo risaia dal n. 29108	.....
9	**146. 7820. 0**	4	4	guarnizione per staffa	.....
	146. 7850. 0	4	4	guarnizione per staffa: per tipo Frutteto	.....
10	**146. 7819. 0**	4	4	staffa di collegamento	.....
	146. 7849. 0	4	4	staffa di collegamento per tipo Frutteto	.....
11	**2. 0099. 009. 0**	16	16	vite speciale M 6 p. 1 x 20	.....
12	**2. 1470. 002. 2**	16	16	rosetta dentellata 6 UNI 3703	.....
13	**2. 1011. 103. 1**	16	16	dado M 6 p. 1 UNI 5588	.....
14	**146. 7813. 6**	1	1	telaio di sicurezza c.:	.....
	146. 7811. 6	1	1	telaio di sicurezza c.: con pneumatici 12,4/11-32 - 12,4/11-36 - 13,6/12-28 - 14,9/13-28	.....
	149. 7814. 6	1	1	telaio di sicurezza: per tipo Frutteto	.....
	146. 7865. 6	1	1	telaio di sicurezza: per tipo risaia	.....
15	**2. 0122. 465. 2**	16	16	vite M 12 p. 1,25 x 40 UNI 5740	.....
16	**2. 1310. 007. 2**	16	16	rosetta piana 13 UNI 6592	.....
17	**2. 1310. 007. 2**	16	16	rosetta dentellata 12 UNI 3703	.....
18	**2. 1470. 007. 2**	16	16	rosetta piana 13 UNI 6592	.....
19	**2. 1011. 422. 2**	16	16	dado M 12 p. 1,25 UNI 5588	.....
20	**146. 7818. 0**	2	2	distanziale	

Sgr. 76 - tav. 7

TELAIO DI SICUREZZA
dal n. 25710 per export Germania

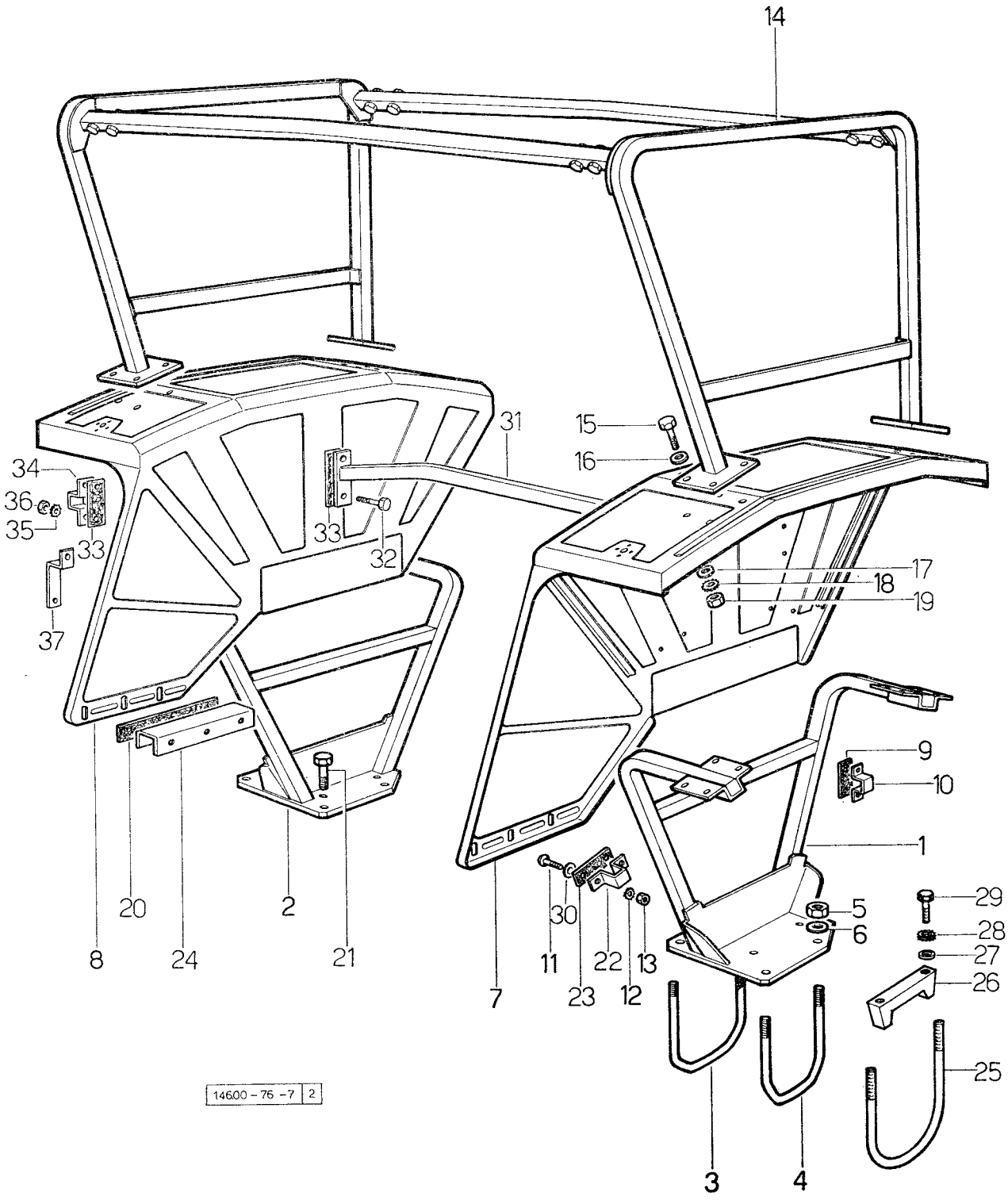

TELAIO DI SICUREZZA
dal n. 25710 per export Germania

Sgr. 76 - tav. 7

fig.	N. di ordinazione	quantità 2 RM	quantità 4 RM	denominazione	note
21	**2. 0112. 415. 2**	8	8	vite M 12 p. 1,75 x 40 UNI 5739	.....
22	**146. 7849. 0**	4	4	staffa	.....
	146. 7819. 0	4	4	staffa - con pneumatici 12,4/11-32", 12,4/11-36" - 13,6/12-28" e 14,9/13-28"	.....
23	**146. 7850. 0**	4	4	guarnizione	.....
	146. 7820. 0	4	4	guarnizione - per staffa 146.7819.0	.....
24	**146. 7821. 0**	2	2	distanziale per parafango	.....
25	**149. 7853. 0**	2	2	cavallotto: per tipo Frutteto	.....
26	**149. 7854. 0**	2	2	supporto: per tipo Frutteto	.....
27	**2. 1599. 255. 0**	4	4	spallamento 85 x 25 x 3	.....
28	**2. 1470. 004. 2**	4	4	rosetta dentellata 8 UNI 3703	.....
29	**2. 0112. 211. 2**	4	4	vite M 8 p. 1,25 x 30 UNI 5739	.....
30	**2. 1310. 002. 2**	16	16	rosetta piana 6,4 UNI 6592	.....
31	**146. 7890. 2**	1	1	traversa: dal n. 29108	.....
32	**2. 0112. 009. 2**	4	4	vite M 6 p. 1 x 25	.....
	2. 0112. 022. 2	2	2	vite M 6 p. 1 x 65: per tipo risaia	.....
33	**146. 7892. 0**	4	4	guarnizione: dal n. 29108	.....
34	**146. 7891. 0**	2	2	staffa: dal n. 29108	.....
35	**2. 1470. 002. 2**	4	4	rosetta dentellata 6 UNI 3703	.....
36	**2. 1011. 101. 1**	4	4	dado M 6 p. 1	.....
37	**146. 7898. 0**	2	2	staffa per tipo risaia: dal n. 29108	.....

Sgr. 76 - tav. 8

SEDILE PER TELAIO DI SICUREZZA
Tipo export D dal n. 25710

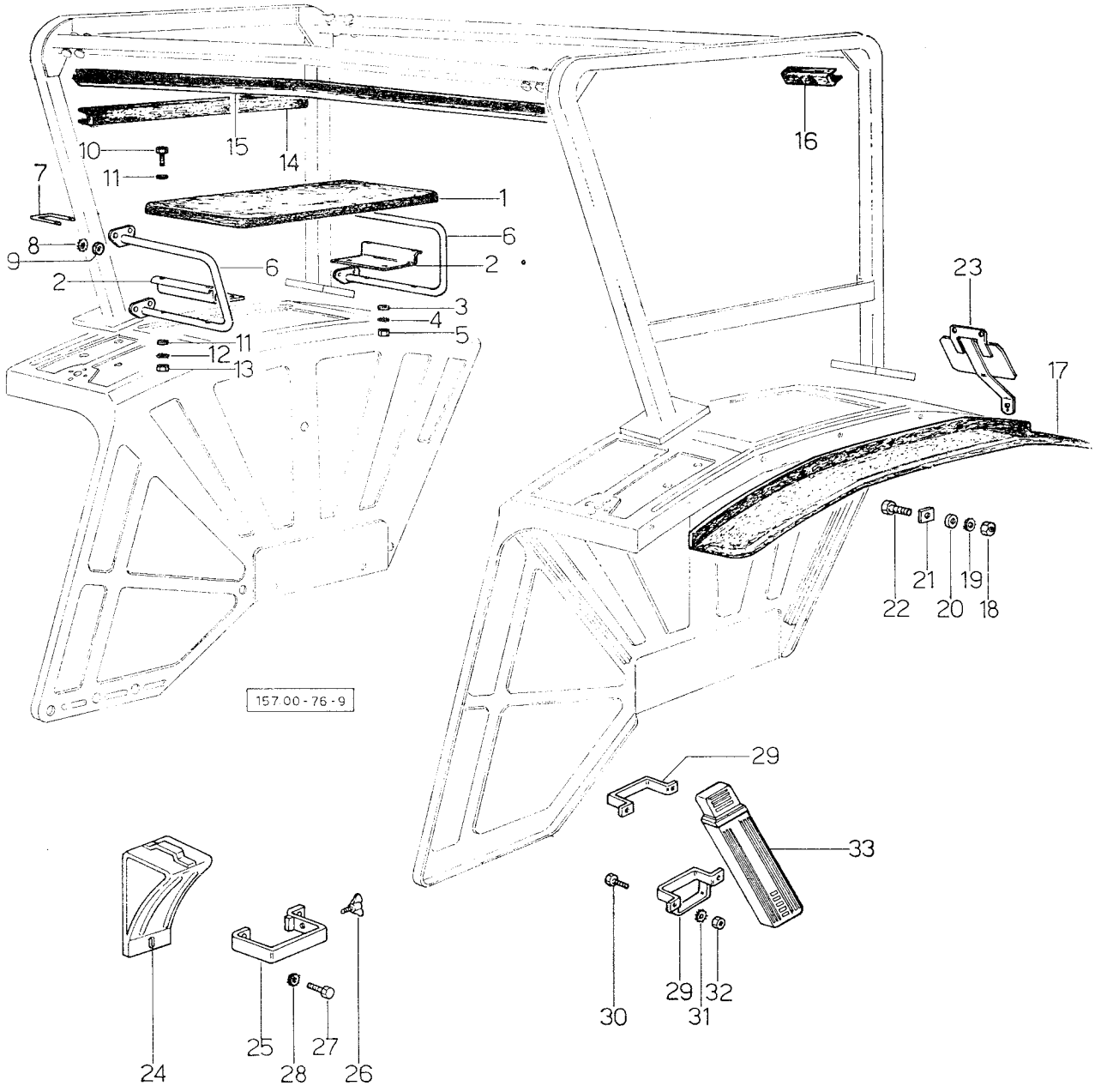

SEDILE PER TELAIO DI SICUREZZA
Tipo export D dal n. 25710

fig.	N. di ordinazione	quantità 2 RM	quantità 4 RM	denominazione	note
1	**146. 7998. 3**	1	1	sedile	.....
2	**146. 7879. 0**	1	1	supporto A.	.....
	151. 7557. 0	1	1	supporto P.	.....
3	**2. 1310. 202. 1**	4	4	rosetta piana 6,4 x 12,5	.....
4	**2. 1470. 002. 2**	4	4	rosetta dentellata 6 UNI 3703	.....
5	**2. 1011. 103. 1**	4	4	dado M 6 p. 1 UNI 5588	.....
6	**146. 7880. 2**	2	2	bracciolo	.....
7	**146. 7881. 0**	4	4	cavallotto	.....
8	**2. 1470. 004. 2**	8	8	rosetta dentellata	.....
9	**2. 1011. 105. 2**	8	8	dado M 8 p. 1,25 UNI 5588	.....
10	**2. 0112. 013. 2**	4	4	vite M 6 p. 1 x 35 UNI 5739	.....
11	**2. 1310. 002. 2**	8	8	rosetta piana 6,4 x 12,5 UNI 6592	.....
12	**2. 1470. 002. 2**	4	4	rosetta dentellata 6 UNI 3703	.....
13	**2. 1011. 103. 1**	4	4	dado M 6 p. 1 UNI 5588	.....
14	**166. 7862. 0**	1	1	protezione laterale	.....
15	**146. 7882. 0**	1	1	protezione anteriore	.....
16	**146. 7883. 0**	2	2	protezione posteriore	.....
17	**146. 7982. 0**	2	2	protezione	.....
18	**2. 1011. 103. 1**	10	10	dado M 6 p. 1 UNI 5588	.....
19	**2. 1470. 002. 2**	10	10	rosetta dentellata 6 UNI 3703	.....
20	**2. 1310. 002. 2**	10	10	rosetta piana 6,4 UNI 1734	.....
21	**154. 8564. 0**	10	10	distanziale	.....
22	**2. 0112. 005. 2**	10	10	vite M 6 p. 1 x 16 UNI 5739	.....
23	**157. 7675. 2**	1	1	portatarga	.....
24	**154. 8566. 0**	1	1	cuneo	.....
25	**154. 8567. 2**	1	1	supporto	.....
26	**2. 0370. 304. 2**	1	1	vite ad alette M 6 p. 1	.....
27	**2. 0112. 611. 1**	2	2	vite M 16 p. 2 x 30	.....
28	**2. 1470. 009. 2**	2	2	rosetta dentellata 16 UNI 3703	.....
29	**146. 8581. 3**	1	1	supporto inferiore	.....
	154. 8562. 0	**1**	**1**	supporto superiore	.....
30	**2. 0112. 003. 2**	4	4	vite M 6 p. 1 x 12	.....
31	**2. 1470. 002. 2**	4	4	rosetta dentellata 6 UNI 3703	.....
32	**2. 1011. 103. 1**	4	4	dado M 6 p. 1 UNI 5588	.....
33	**154. 8563. 0**	1	1	triangolo	.....

Sgr. 81 - tav. 1

ALIMENTAZIONE

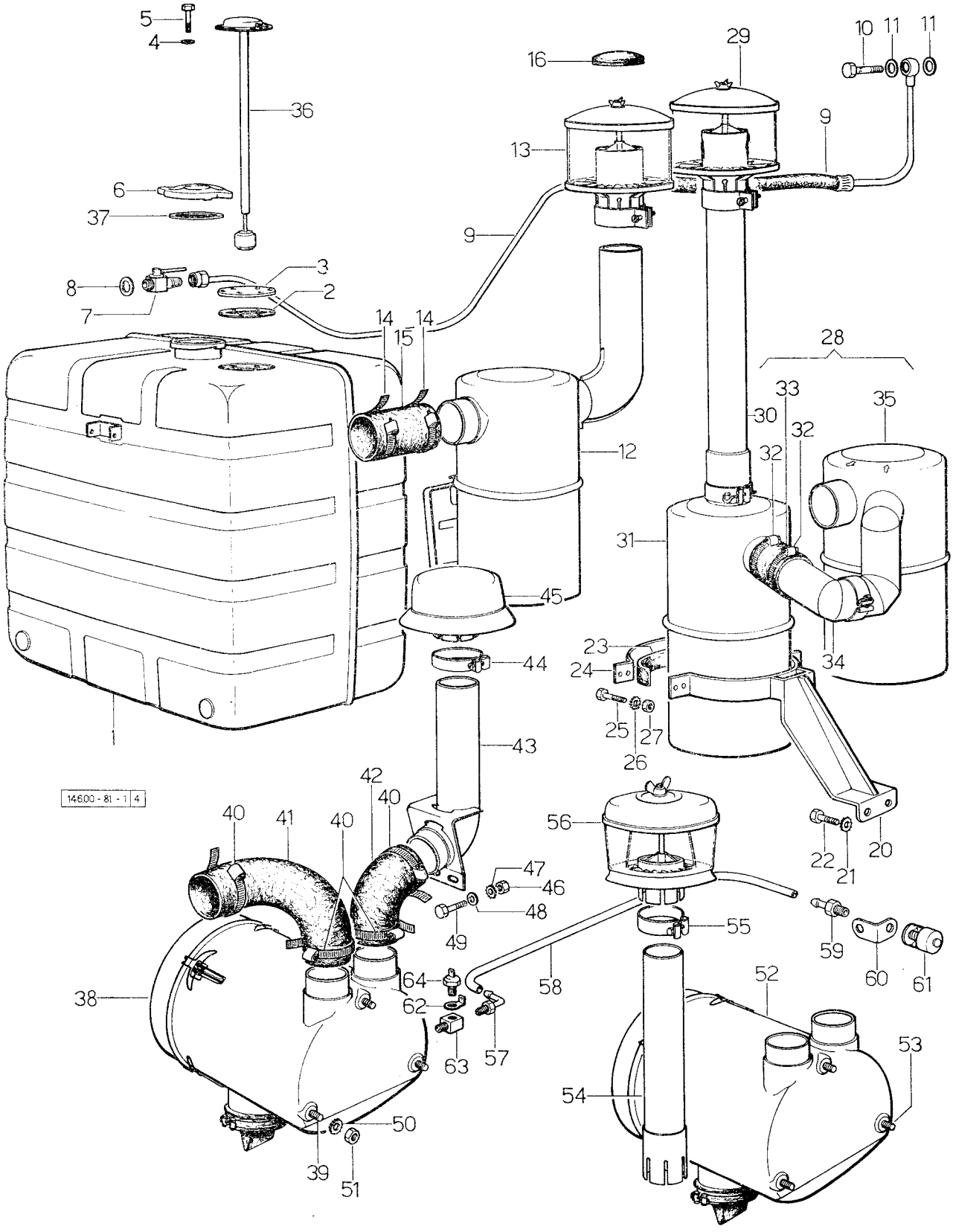

ALIMENTAZIONE

fig.	N. di ordinazione	quantità 2 RM	quantità 4 RM	denominazione	note
1	**146. 8110. 6/10**	1	1	serbatoio - composto da fig. 2 a fig. 5: fino al n. 4041	.....
	146. 8110. 3/20	1	1	serbatoio dal n. 4042	.....
	146. 8168. 3	1	1	serbatoio: in trattrici con idroguida ☆	.....
2	**135. 8162. 0**	1	1	• guarnizione: fino al n. 4041	.....
	135. 8190. 0	1	1	• guarnizione: dal n. 4042	.....
3	**135. 8163. 0**	1	1	• coperchietto: fino al n. 4041	.....
4	**2. 1311. 002. 1**	6	6	• rondella piana 4 UNI 1750	.....
5	**2. 0230. 208. 1**	6	6	• vite M 4 x 12 UNI 254	.....
6	**135. 8169. 4/20**	1	1	tappo serbatoio	.....
7	**135. 8120. 0**	1	1	rubinetto	.....
8	**2. 1560. 013. 0**	1	1	guarnizione 18,2 x 22	.....
9	**146. 8122. 3/10**	1	1	tubo da serbatoio a pompa alimentazione	.....
10	**2. 3332. 004. 1**	1	1	bocchettone 14 MB	.....
11	**2. 1560. 009. 0**	2	2	guarnizione 14,2 x 18	.....
12	**146. 8140. 4**	1	1	filtro aria - particolari al sgr. 81 tav. 3 - fino al n. 10783	.....
13	**2. 4239. 010. 0**	1	1	prefiltro - particolari al sgr. 81 tav. 3 - fino al n. 10783	.....
14	**2. 6850. 012. 0**	2	2	fascetta tipo 12	.....
15	**146. 8157. 0**	1	1	tubo collegamento filtro: fino al n. 10783	.....
16	**135. 7466. 0**	1	1	tappo per cruscotto	.....
20	**146. 8160. 2/10**	1	1	supporto per filtro aria tipo deserto	.....
21	**2. 1470. 009. 2**	2	2	rondella dentellata 16 UNI 3704	.....
22	**2. 0112. 609. 1**	2	2	vite M 16 p. 2 x 25 UNI 5739	.....
23	**146. 8165. 0**	1	1	guarnizione	.....
24	**146. 8164. 0**	1	1	fascetta	.....
25	**2. 0122. 209. 2**	4	4	vite M 8 p. 1 x 25 UNI 5740	.....
26	**2. 1470. 004. 2**	4	4	rondella dentellata 8 UNI 3704	.....
27	**2. 1011. 405. 2**	4	4	dado M 8 p. 1 UNI 5588	.....
28	**146. 8159. 4/10**	1	1	filtro aria tipo «deserto»: composto da fig. 29 a fig. 35	.....
29	**2. 4239. 010. 0**	1	1	• prefiltro: particolari al Sgr. 81 tav. 3	.....
30	**003. 1899. 3**	1	1	• prolunga	.....
31	**2. 4229. 010. 0**	1	1	• filtro aria: particolari al sgr. 81 tav. 4: sostituisce i precedenti filtri 2.4229.080.0 ☆	.....
32	**2. 6850. 012. 0**	2	2	• fascetta	.....
33	**146. 8163. 0**	1	1	• manicotto in gomma	.....
34	**146. 8159. 2**	1	1	• manicotto di collegamento	.....
35	**2. 4229. 090. 0/10**	1	1	• filtro aria a secco: particolari al Sgr. 81 tav. 4	.....
36	**2. 7059. 080. 0**	1	1	indicatore di riserva combustibile - dal n. 4042	.....
37	**135. 8183. 0**	1	1	guarnizione	.....
38	**2. 4249. 090. 0**	1	1	filtro aria: dal n. 10784: particolari al Sgr. 81 tav. 5	.....
39	**2. 0312. 314. 1**	3	3	• vite M 10 p. 1,5 x 40 UNI 5931	.....
40	**2. 6850. 012. 0**	4	4	fascetta	.....
41	**157. 8152. 0**	1	1	manicotto: fino al n. 23769	.....
	158. 8152. 0	1	1	manicotto: dal n. 23770 - filtro aria Fram	.....
42	**157. 8152. 0**	1	1	manicotto	.....
43	**155. 8155. 3**	1	1	collettore	.....
44	**155. 8162. 4**	1	1	fascetta	.....
45	**2. 4259. 010. 0**	1	1	prefiltro	.....
46	**2. 1011. 405. 2**	2	2	dado M 8 p. 1 UNI 5588	.....
47	**2. 1470. 004. 2**	2	2	rosetta dentellata 8 UNI 3704	

Sgr. 81 - tav. 1

ALIMENTAZIONE

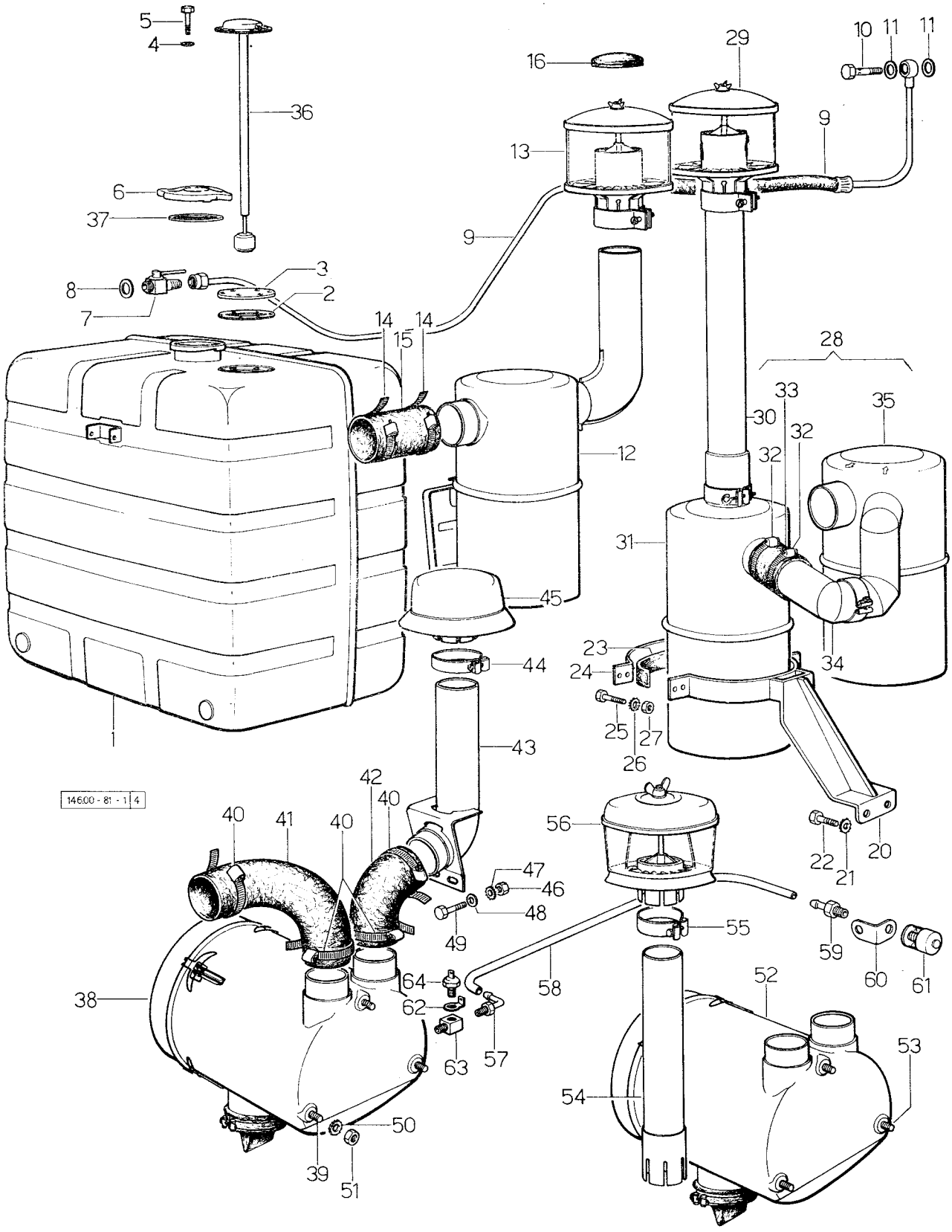

ALIMENTAZIONE

fig.	N. di ordinazione	quantità 2 RM	quantità 4 RM	denominazione	note
48	**2. 1310. 004. 2**	2	2	rosetta piana 8,4 UNI 1734	.....
49	**2. 0122. 205. 2**	2	2	vite M 8 p. 1 x 16 UNI 5739	.....
50	**2. 1470. 006. 2**	3	3	rosetta dentellata 8 UNI 3704	.....
51	**2. 1011. 106. 2**	3	3	dado M 10 p. 1,5 UNI 5588	.....
52	**2. 4249. 020. 0/10**	1	1	filtro aria per zone polverose: particolari al Sgr. 81 tav. 5	.....
53	**2. 0312. 314. 1**	3	3	• vite M 10 p. 1,5 x 40 UNI 5931	.....
54	**155. 8160. 2**	1	1	prolunga	.....
55	**155. 8167. 4**	1	1	fascetta	.....
56	**2. 4239. 080. 0**	1	1	prefiltro per zone polverose: particolari al Sgr. 81 tav. 5	.....
57	**2. 3339. 062. 1**	1	1	bocchettone M 10 p. 1,25: fino al n. 25959	.....
58	**157. 8154. 0**	1	1	tubo: fino al n. 25959	.....
59	**2. 3319. 026. 0**	1	1	bocchettone ∅ 1/8'' NPT: fino al n. 25959	.....
60	**157. 8155. 0**	1	1	squadretta: fino al n. 25959	.....
61	**2. 4269. 020. 0**	1	1	indicatore visivo d'intasamento	.....
62	**164. 8450. 0**	1	1	anello di massa	.....
63	**2. 3249. 006. 2/10**	1	1	riduzione - dal n. 25960	.....
64	**2. 7099. 050. 0**	1	1	segnalatore di intasamento - dal n. 25960	.....

Sgr. 81 - tav. 2

ALIMENTAZIONE PER TIPO VIGNETO

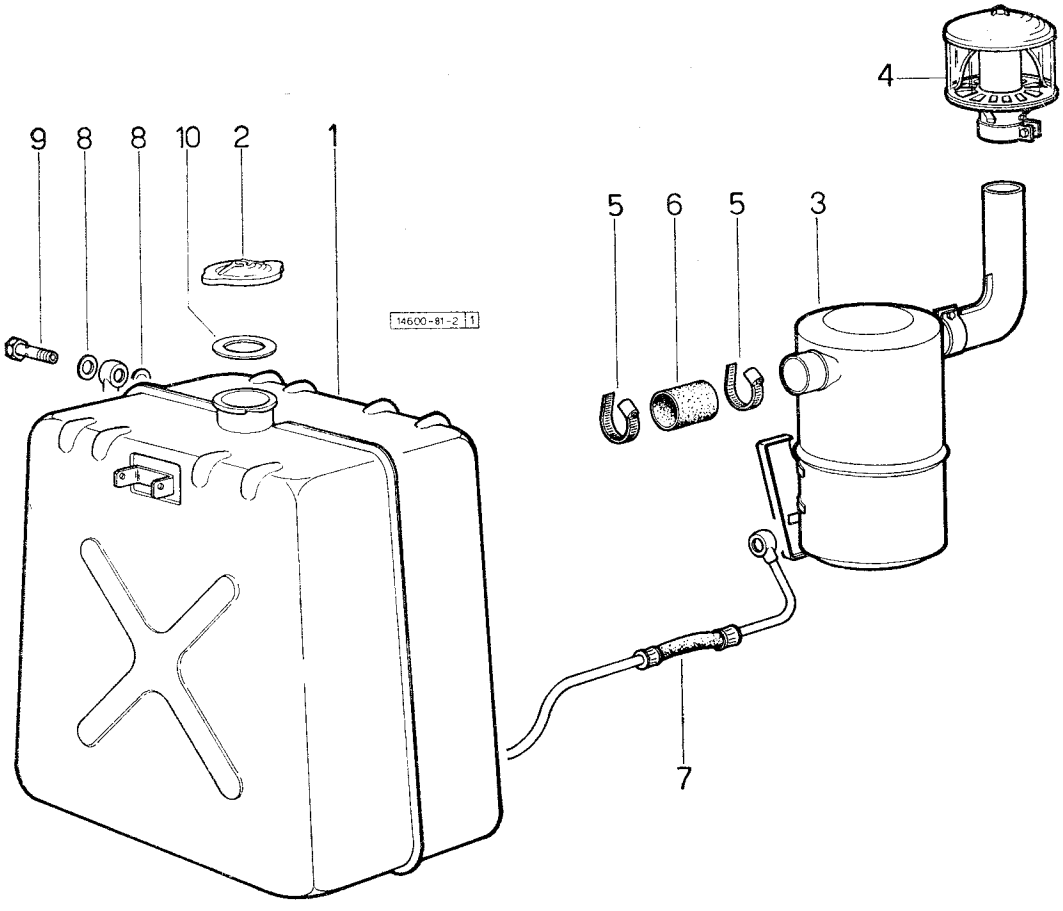

ALIMENTAZIONE PER TIPO VIGNETO

fig.	N. di ordinazione	quantità 2 RM	quantità 4 RM	denominazione	note
1	**152. 8110. 3**	1	—	serbatoio	.....
2	**135. 8169. 4/20**	1	—	tappo	.....
3	**146. 8140. 4**	1	—	filtro aria - particolari al Sgr. 81 tav. 3	.....
4	**2. 4239. 010. 0**	1	—	prefiltro - particolari al Sgr. 81 tav. 3	.....
5	**2. 6850. 012. 0**	2	—	fascetta	.....
6	**146. 8157. 0**	1	—	tubo	.....
7	**152. 8122. 2**	1	—	tubo da serbatoio a pompa di alimentazione	.....
8	**2. 1560. 009. 0**	2	—	guarnizione 14,2 x 18	.....
9	**2. 3332. 004. 1**	1	—	bocchettone 14 p. 1,5	.....
10	**135. 8183. 0**	1	—	guarnizione	.....

Sgr. 81 - tav. 3 ALIMENTAZIONE - particolari filtro aria 146.8140.4 e prefiltro 2.4239.010.0

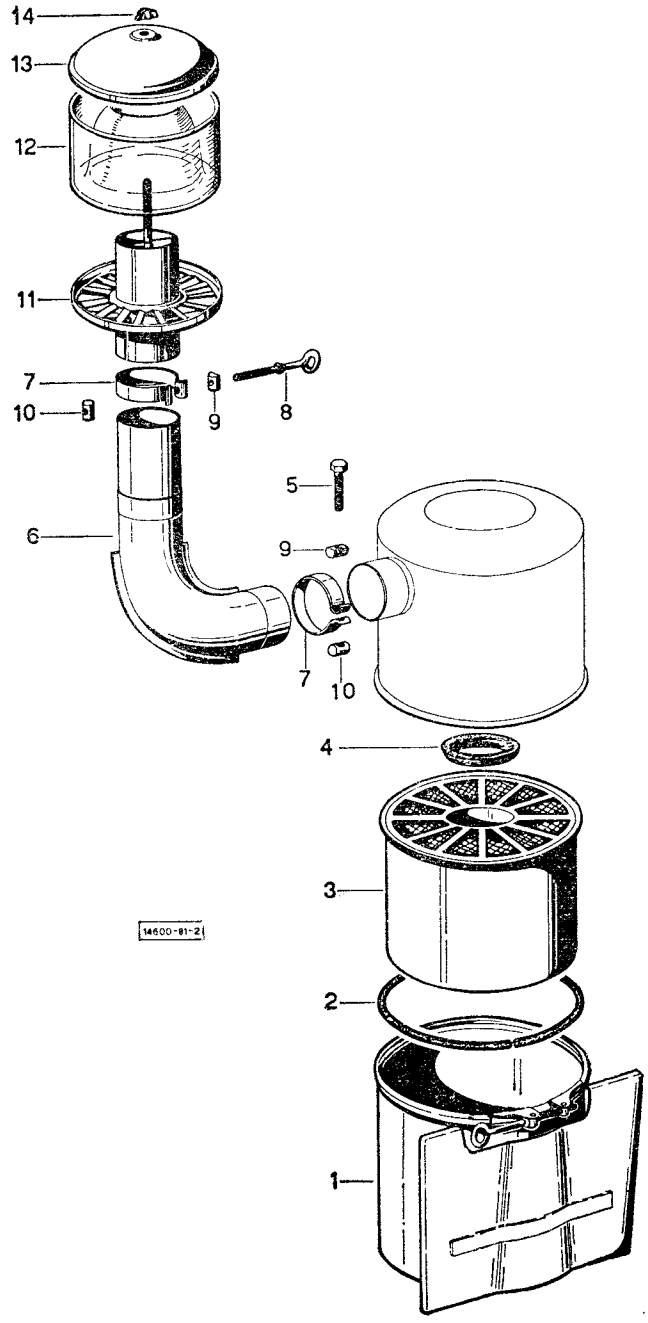

ALIMENTAZIONE - particolari filtro aria 146.8140.4 e prefiltro 2.4239.010.0

Sgr. 81 - tav. 3

fig.	N. di ordinazione	quantità 2 RM	quantità 4 RM	denominazione	note
1	**2. 4229. 070. 1**	1	1	vaschetta con paratia	.....
	003. 1548. 0	1	1	fascetta	.....
2	**003. 1547. 0**	1	1	guarnizione	.....
3	**2. 4219. 010. 2**	1	1	elemento filtrante	.....
4	**003. 1545. 0**	1	1	guarnizione	.....
5	**2. 4229. 010. 6**	1	1	vite fissaggio fascetta	.....
6	**2. 4229. 010. 3**	1	1	tubo di entrata aria	.....
7	**003. 1540. 0**	2	2	fascetta	.....
8	**003. 1543. 0**	1	1	vite ad occhiello	.....
9	**003. 1542. 0**	2	2	blocchetto con foro passante	.....
10	**003. 1541. 0**	2	2	blocchetto con foro filettato	.....
11	**003. 1539. 0**	1	1	corpo prefiltro	.....
12	**003. 1538. 0**	1	1	vaschetta	.....
13	**003. 1537. 0**	1	1	coperchio	.....
14	**003. 1536. 0**	1	1	dado con alette	.....

Sgr. 81 - tav. 4

ALIMENTAZIONE
particolari filtro aria 2.4229.080.0/10 e 2.4229.090.0/10

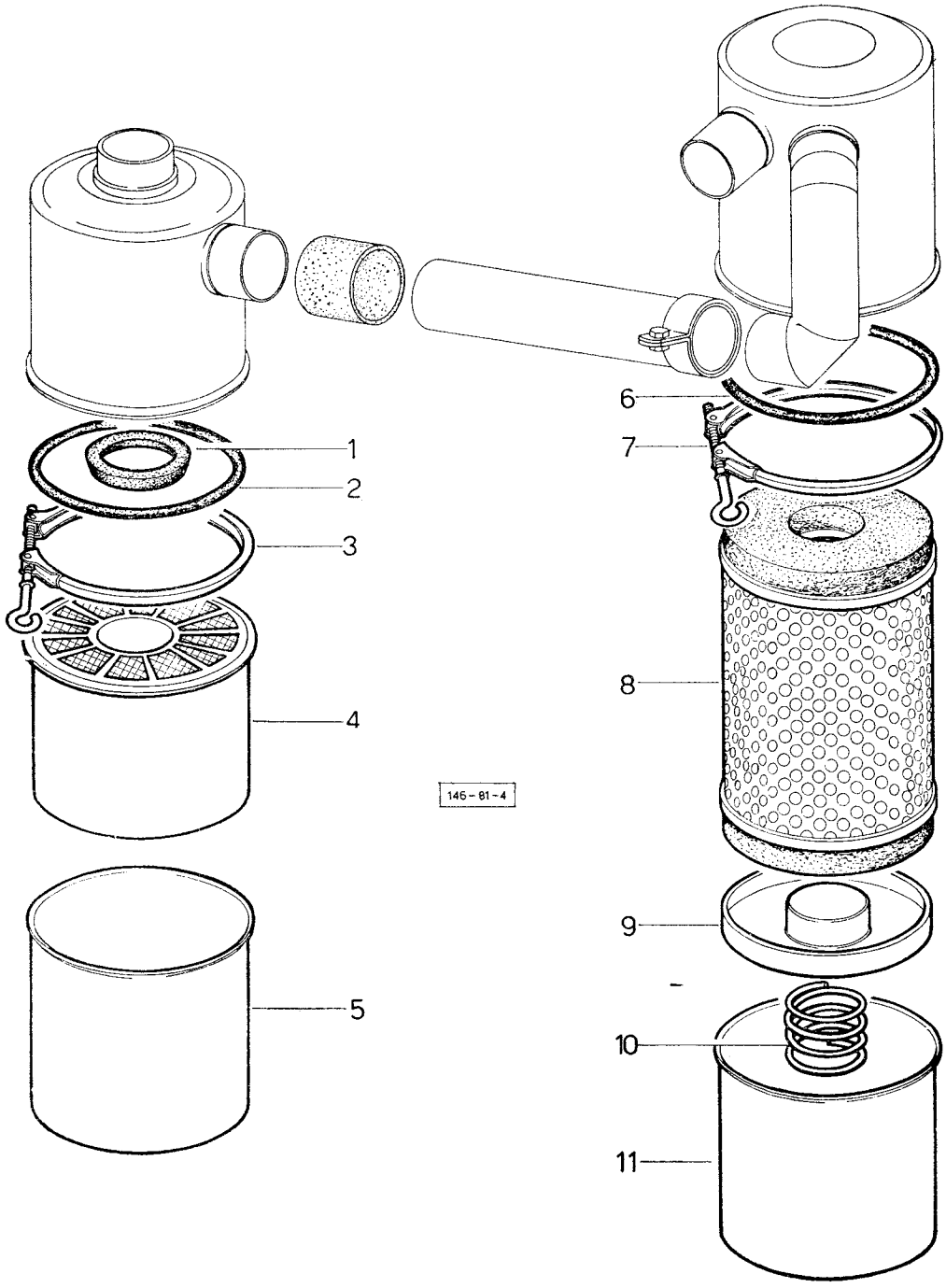

ALIMENTAZIONE

particolari filtro aria 2.4229.080.0/10 e 2.4229.090.0/10

fig.	N. di ordinazione	quantità 2 RM	quantità 4 RM	denominazione	note
1	**003. 1545. 0**	1	1	guarnizione	.....
2	**003. 1547. 0**	1	1	guarnizione	.....
3	**003. 1548. 0**	1	1	fascetta	.....
4	**2. 4229. 010. 0**	1	1	elemento filtrante	.....
5	**003. 1549. 0**	1	1	vaschetta	.....
6	**003. 1547. 0**	1	1	guarnizione	.....
7	**003. 1548. 0**	1	1	fascetta	.....
8	**2. 4229. 090. 2**	1	1	elemento filtrante	.....
9	**2. 4219. 040. 1**	1	1	scodellino	.....
10	**2. 4219. 040. 2**	1	1	molla	.....
11	**2. 4229. 090. 1**	1	1	vaschetta	.....

Sgr. 81 - tav. 5

ALIMENTAZIONE
particolari filtro aria tipo FRAM e prefiltro

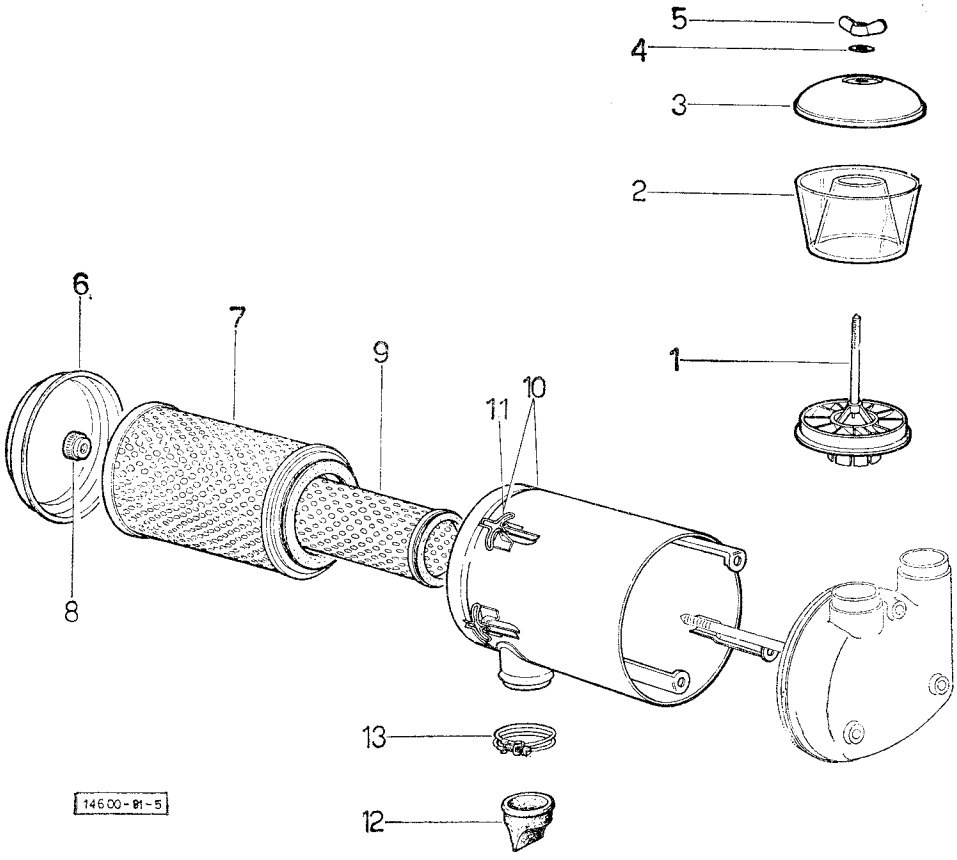

ALIMENTAZIONE

particolari filtro aria tipo FRAM e prefiltro

fig.	N. di ordinazione	quantità 2 RM	quantità 4 RM	denominazione	note
1	**2. 4239. 080. 3**	1	1	corpo	.....
2	**2. 4239. 080. 2**	1	1	contenitore della polvere	.....
3	**2. 4239. 080. 1**	1	1	coperchio	.....
4	**2. 1310. 002. 2**	1	1	rosetta piana 6	.....
5	**2. 1110. 004. 2**	1	1	dado ad alette M 6 p. 1	.....
6	**2. 4249. 100. 3**	1	1	coperchio	.....
7	**2. 4249. 090. 1**	1	1	elemento filtrante esterno	.....
8	**2. 4249. 020. 7**	1	1	dado	.....
9	**2. 4249. 020. 6**	1	1	elemento filtrante interno	.....
10	**2. 4249. 090. 4**	1	1	contenitore: composto	.....
11	**2. 4249. 020. 4**	4	4	• molla	.....
12	**2. 4249. 100. 4**	1	1	valvola	.....
13	**2. 6859. 010. 0**	1	1	fascetta	.....

Sgr. 81 - tav. 6 ALIMENTAZIONE - FILTRO ARIA TIPO DONALDSON

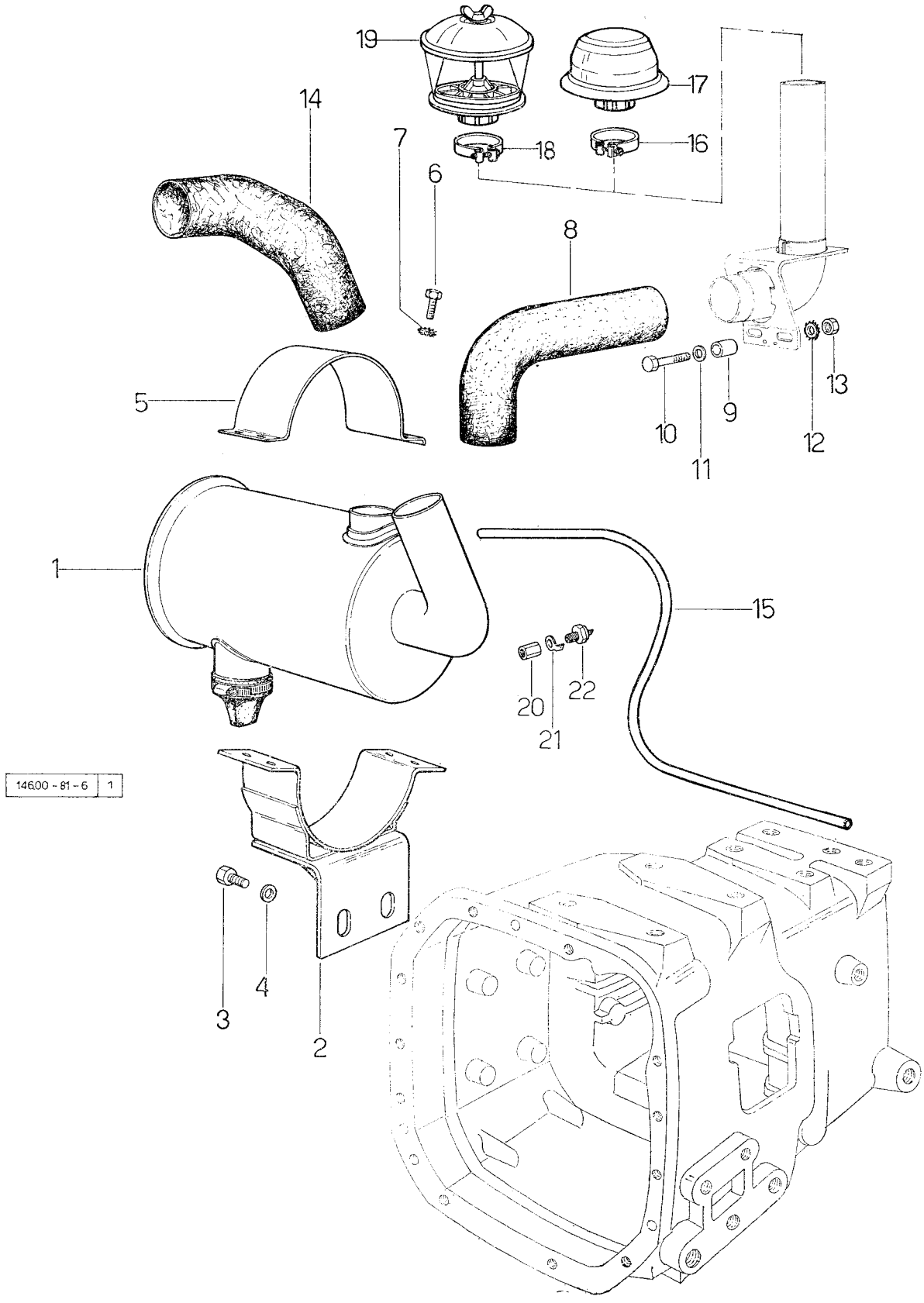

ALIMENTAZIONE - FILTRO ARIA TIPO DONALDSON

Sgr. 81 - tav. 6

fig.	N. di ordinazione	quantità 2 RM	quantità 4 RM	denominazione	note
1	**2. 4249. 110. 0**	1	1	filtro aria: fino al n. 25959 - partic. al sgr. 81 tav. 7	.....
	2. 4249. 110. 0/10	1	1	filtro aria: dal n. 25960 - partic. al Sgr. 81 tav. 7	.....
	2. 4249. 120. 0	1	1	filtro aria tipo deserto: partic. al sgr. 81 tav. 7: fino al n. 25959	.....
	2. 4249. 120. 0/10	1	1	filtro aria tipo deserto, dal n. 25960 - partic. al Sgr. 81 tav. 7	.....
2	**146. 8172. 2**	1	1	supporto	.....
3	**2. 0112. 613. 1**	2	2	vite M 16 p. 2 x 35 UNI 5739	.....
4	**2. 1310. 010. 2**	2	2	rosetta piana 17 UNI 6592	.....
5	**146. 8171. 0**	1	1	fascetta	.....
6	**2. 0112. 207. 2**	4	4	vite M 8 p. 1,25 x 20 UNI 5739	.....
7	**2. 1470. 004. 2**	4	4	rosetta dentellata 8 UNI 3740	.....
8	**146. 8173. 0**	1	1	manicotto	.....
9	**2. 1579. 033. 0**	2	2	distanziale 10,5 x 16 x 12	.....
10	**2. 0122. 213. 1**	2	2	vite M 8 p. 1 x 35 UNI 5740	.....
11	**2. 1310. 004. 2**	2	2	rosetta piana 8,4 UNI 1734	.....
12	**2. 1470. 004. 2**	2	2	rosetta dentellata 8 UNI 3704	.....
13	**2. 1011. 405. 2**	2	2	dado M 8 p. 1 UNI 5588	.....
14	**146. 8174. 0**	1	1	manicotto: fino al n. 23769	.....
	146. 8174. 0/10	1	1	manicotto: dal n. 23770	.....
15	**146. 8170. 0**	1	1	tubo: fino al n. 25959	.....
16	**155. 8162. 4**	1	1	fascetta	.....
17	**2. 4259. 010. 0**	1	1	prefiltro	.....
18	**155. 8167. 4**	1	1	fascetta	.....
19	**2. 4239. 080. 0**	1	1	prefiltro per zone polverose: particolari al Sgr. 81 tav. 5	.....
20	**2. 1099. 051. 0**	1	1	prolunga: dal n. 25960	.....
21	**164. 8450. 0**	1	1	anello di massa: dal n. 25960	.....
22	**2. 7099. 050. 0**	1	1	segnalatore di intasamento: dal n. 25960	.....

Sgr. 81 - tav. 7

ALIMENTAZIONE
PARTICOLARI FILTRO ARIA
TIPO DONALDSON

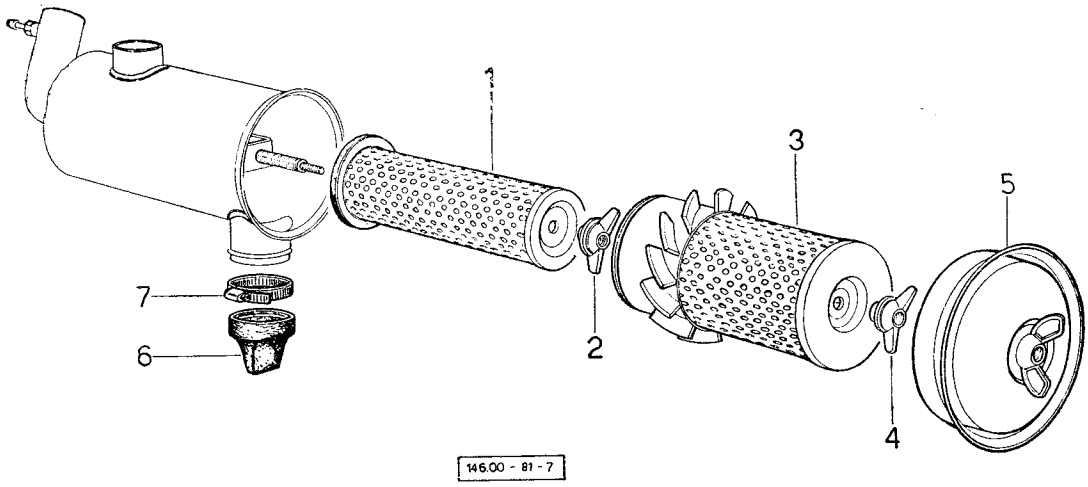

ALIMENTAZIONE
PARTICOLARI FILTRO ARIA
TIPO DONALDSON

fig.	N. di ordinazione	quantità 2 RM	quantità 4 RM	denominazione	note
1	**2. 4249. 120. 1**	1	1	elemento filtrante: solo per tipo deserto	.....
2	**2. 4249. 060. 2**	1	1	dado ad alette	.....
3	**2. 4249. 110. 1**	1	1	elemento filtrante	.....
4	**2. 4249. 060. 2**	1	1	dado ad alette	.....
5	**2. 4249. 120. 2**	1	1	coperchio	.....
6	**2. 4249. 070. 3**	1	1	valvola	.....
7	**2. 4249. 120. 3**	1	1	fascetta	.....

Sgr. 84 - tav. 1

IMPIANTO ELETTRICO D'AVVIAMENTO: fino al n. 9800

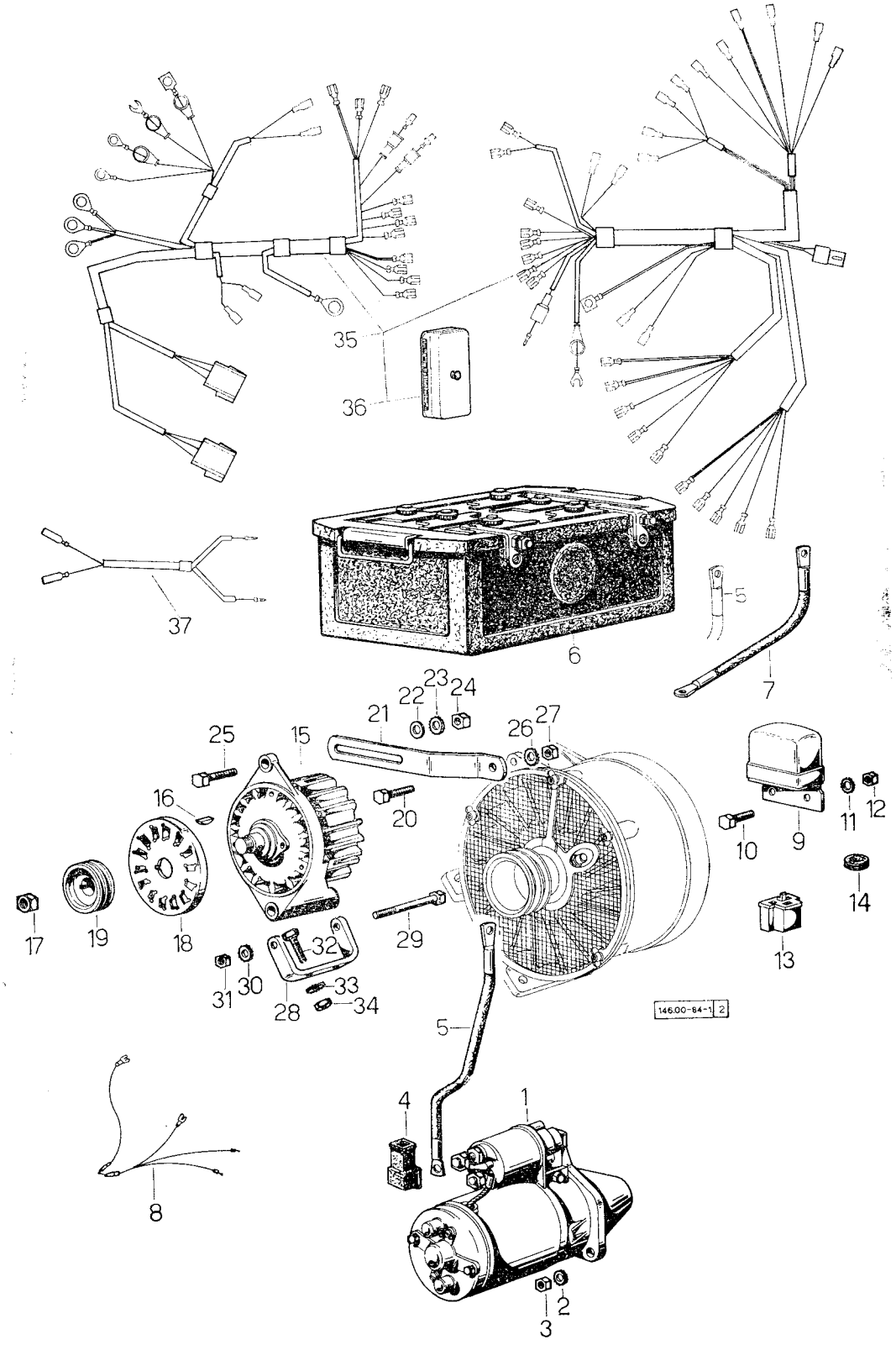

IMPIANTO ELETTRICO D'AVVIAMENTO fino al n. 9800

Sgr. 84 - tav. 1

fig.	N. di ordinazione	quantità 2 RM	quantità 4 RM	denominazione	note
1	**2. 9619. 080. 0**	1	1	motorino avviamento - particolari al sgr. 84 - tav. 3	.....
2	**2. 1470. 006. 2**	2	2	rondella dentellata 10 UNI 3704	.....
3	**2. 1011. 321. 2**	2	2	dado M 10 p. 1,25 UNI 5587	.....
4	**2. 6519. 006. 0**	1	1	cappuccio 25 x 27	.....
5	**146. 8414. 3**	1	1	cavo da batteria a motorino	.....
6	**2. 9559. 010. 0**	1	1	batteria	.....
7	**146. 8410. 3**	1	1	cavo massa batteria	.....
8	**146. 8420. 3**	1	1	cavi da quadro a spie e pulsanti: fino a n. 4041	.....
9	**2. 9429. 060. 0**	1	1	regolatore tensione	.....
10	**2. 0112. 007. 2**	2	2	vite M 6 p. 1 x 20 UNI 5739	.....
11	**2. 1470. 002. 2**	2	2	rondella dentellata 6 UNI 3704	.....
12	**2. 1011. 103. 1**	2	2	dado M 6 p. 1 UNI 5588	.....
13	**2. 6039. 002. 0**	1	1	connettore	.....
14	**2. 6560. 014. 0**	2	2	anello 18 x 2,5 UNI 2140	.....
15	**2. 9439. 030. 0/10**	1	1	alternatore composto - particolari al sgr. 84 - tav. 4	.....
16	**2. 1720. 005. 0**	1	1	• linguetta 4 x 5 UNI 99	.....
17	**2. 1011. 508. 1**	1	1	• dado M 14 p. 1,5 UNI 5589	.....
18	**148. 8452. 0**	1	1	ventola	.....
19	**148. 8440. 0/10**	1	1	puleggia	.....
20	**2. 0122. 227. 2**	1	1	vite M 8 p. 1 x 90 UNI 5738	.....
21	**146. 8451. 0**	1	1	tirante	.....
22	**2. 1310. 004. 2**	1	1	rondella piana 8,4 UNI 1734	.....
23	**2. 1470. 004. 2**	1	1	rondella dentellata 8 UNI 3704	.....
24	**148. 8451. 0**	1	1	dado M 8 p. 1	.....
25	**2. 0122. 211. 2**	1	1	vite M 8 p. 1 x 30 UNI 5738	.....
26	**2. 1470. 004. 2**	1	1	rondella dentellata 8 UNI 3704	.....
27	**2. 1011. 305. 1**	1	1	dado M 8 p. 1 UNI 5587	.....
28	**146. 8450. 0**	1	1	supporto	.....
29	**2. 0122. 225. 2**	1	1	vite M 8 p. 1 x 80 UNI 5738	.....
30	**2. 1470. 004. 1**	1	1	rondella dentellata 8 UNI 3704	.....
31	**2. 1011. 305. 1**	1	1	dado M 8 p. 1 UNI 5587	.....
32	**2. 0122. 211. 2**	2	2	vite M 8 p. 1 x 30 UNI 5738	.....
33	**2. 1470. 004. 2**	2	2	rondella dentellata 8 UNI 3704	.....
34	**2. 1011. 405. 2**	2	2	dado M 8 p. 1 UNI 5588	.....
35	**146. 8425. 3/10**	1	1	impianto elettrico con fig. 36: dal n. 4042	.....
36	**2. 7719. 003. 0**	1	1	• morsettiera	.....
37	**146. 8535. 3/10**	1	1	cavi per fanali posteriori	.....
	146. 8462. 3	1	1	cavi per fanali posteriori: per tipi «export»; con interruttore Stop, come a fig. 20 Sgr. 85 tav. 4 ☆	.....
	146. 8462. 3/20	1	1	cavi per fanali posteriori: per tipi «export»; con interruttore come a fig. 22 Sgr. 85 tav. 4 ☆	.....
	148. 8495. 3	1	1	cavi per fanali posteriori: per tipi «export»	.....

Sgr. 84 - tav. 2 IMPIANTO ELETTRICO D'AVVIAMENTO: dal n. 9801

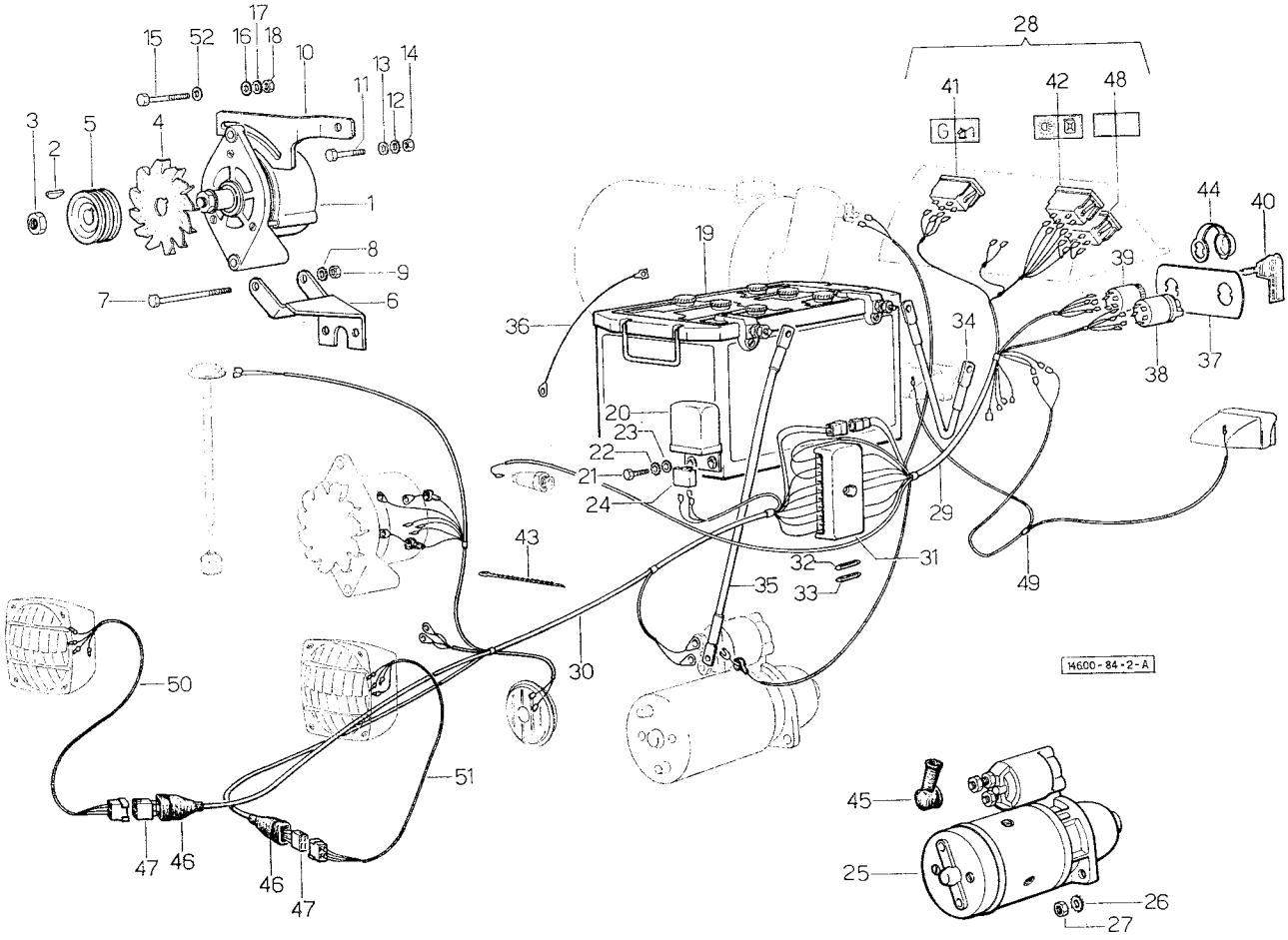

IMPIANTO ELETTRICO D'AVVIAMENTO: dal n. 9801

fig.	N. di ordinazione	quantità 2 RM	quantità 4 RM	denominazione	note
1	**2. 9439. 050. 0**	1	1	alternatore: fino al n. 25959: partic. Sgr. 84 tav. 4	.....
	2. 9439. 070. 0	1	1	alternatore: dal n. 25960: partic. Sgr. 84 tav. 5	.....
2	**2. 1720. 005. 0**	1	1	• linguetta 4 x 5 UNI 99	.....
3	**2. 1011. 508. 1**	1	1	• dado M 14 p. 1,5 UNI 5589	.....
4	**150. 8457. 0**	1	1	ventola	.....
5	**148. 8440. 0/10**	1	1	puleggia	.....
6	**150. 8455. 2**	1	1	supporto	.....
7	**2. 0122. 225. 2**	1	1	vite M 8 p. 1 x 80 UNI 5738	.....
8	**2. 1470. 004. 2**	1	1	rosetta dentellata 8 UNI 3704	.....
9	**2. 1011. 305. 1**	1	1	dado M 8 p. 1 UNI 5587	.....
10	**146. 8463. 0**	1	1	tenditore	.....
	146. 8465. 0	1	1	tenditore: in trattrici con idroguida	.....
11	**2. 0122. 225.** 2	1	1	vite M 8 p. 1 x 80 UNI 5738	.....
12	**2. 1470. 004. 2**	1	1	rosetta dentellata 8 UNI 3704	.....
13	**2. 1310. 004. 2**	1	1	rosetta piana 8,4 x 17 UNI 6592	.....
14	**2. 1011. 305. 1**	1	1	dado M 8 p. 1 UNI 5587	.....
15	**2. 0122. 211. 2**	1	1	vite M 8 p. 1 x 30 UNI 5738	.....
16	**2. 1310. 004. 2**	1	1	rosetta piana 8,4 UNI 3704	.....
17	**2. 1470. 004. 2**	1	1	rosetta dentellata 8 UNI 3704	.....
18	**2. 1011. 305. 1**	1	1	dado M 8 p. 1 UNI 5587	.....
19	**2. 9559. 010. 0**	1	1	batteria	.....
20	**2. 9429. 060. 0**	1	1	regolatore	.....
21	**2. 0112. 007. 2**	2	2	vite M 6 p. 1 x 20 UNI 5739	.....
22	**2. 1470. 002. 2**	2	2	rosetta dentellata 6 UNI 3704	.....
23	**2. 1011. 103. 1**	2	2	dado M 6 p. 1 UNI 5588	.....
24	**2. 6039. 002. 0**	1	1	connettore	.....
25	**2. 9619. 080. 0**	1	1	motorino avviamento 2,5 HP - Bosch 0.001.362.035 - particolari al sgr. 84 tav. 3	.....
	2. 9619. 140. 0	1	1	motorino avviamento 4 HP - Bosch 0.001.359.108	.....
26	**2. 1470. 006. 2**	2	2	rosetta dentellata 10 UNI 3704	.....
27	**2. 1011. 321. 2**	2	2	dado M 10 p. 1,25 UNI 5587	.....
28	**146. 8425. 4/30**	1	1	impianto elettrico c.	.....
	146. 8470. 4	1	1	impianto elettrico c.: per climi freddi ☆	.....
29	**146. 8469. 3**	1	1	• cavi lato posteriore	.....
30	**146. 8425. 3/20**	1	1	• cavi dalla morsettiera: c.	.....
	146. 8470. 3	1	1	• cavi dalla morsettiera: per climi freddi	.....
31	**2. 7719. 003. 0**	1	1	•• morsettiera	.....
32	**2. 7750. 002. 0**	7	7	•• valvola 8 A UNI 845	.....
33	**2. 7750. 005. 0**	1	1	•• valvola 25 A	.....
34	**157. 8410. 3**	1	1	• cavo massa per batteria	.....
35	**157. 8414. 3**	1	1	• cavo da batteria a motorino	.....
36	**157. 8451. 3**	1	1	• cavo massa del supporto batteria	.....
37	**2. 9919. 018. 0**	1	1	• targhetta	.....
	003. 5711. 0	1	1	• targhetta per « export » Germania	.....
38	**2. 7659. 005. 0**	1	1	• interruttore	.....
39	**2. 7409. 030. 0**	1	1	• distributore	.....
40	**2. 7439. 006. 2**	1	1	• chiave	.....
41	**2. 8339. 019. 0**	1	1	• spia alternatore e pressione olio	.....
42	**2. 8339. 018. 0**	1	1	• spia livello carburante - e fari anteriori	.....

Sgr. 84 - tav. 2 IMPIANTO ELETTRICO D'AVVIAMENTO: dal n. 9801

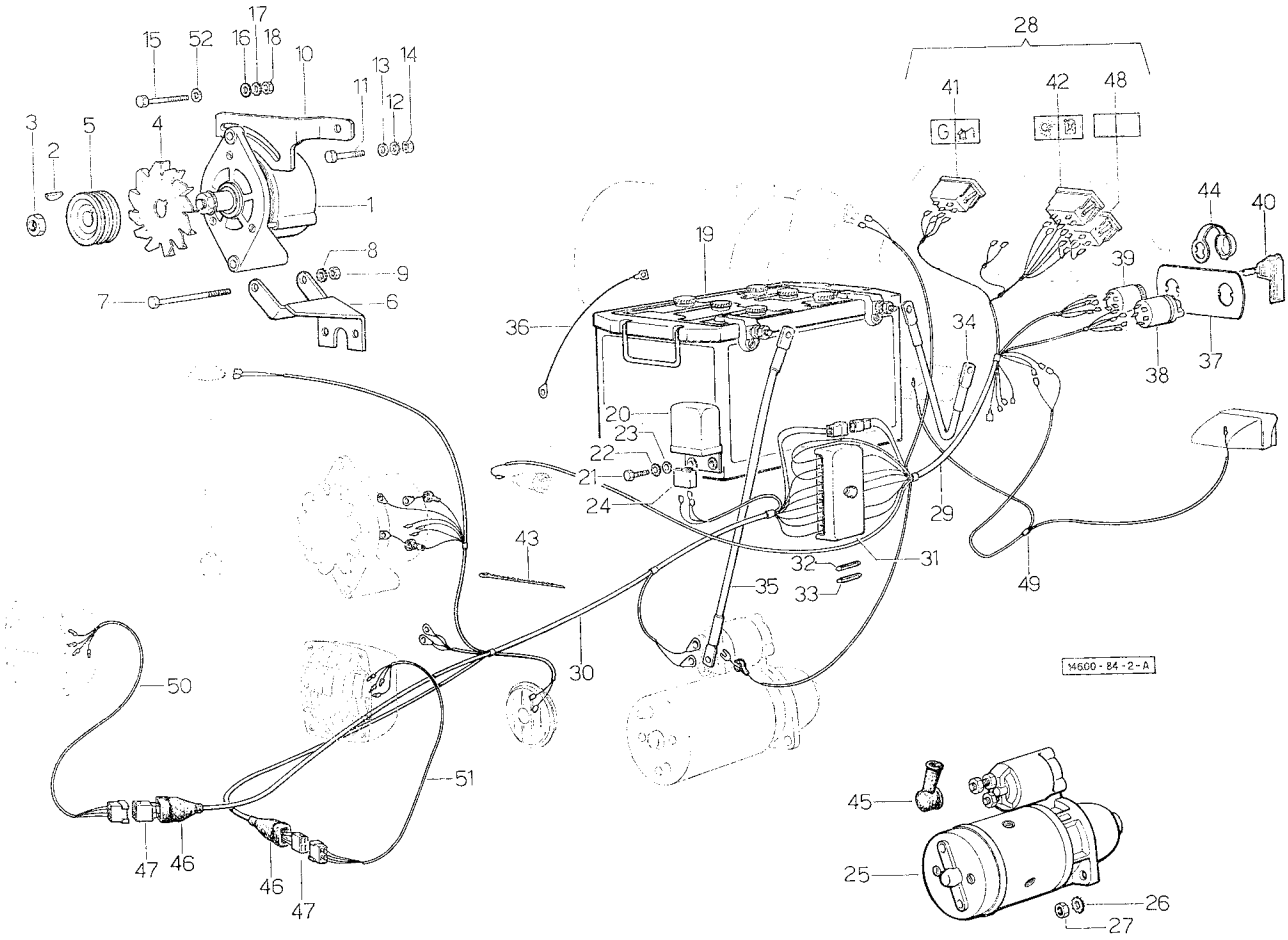

IMPIANTO ELETTRICO D'AVVIAMENTO: Dal n. 9801

fig.	N. di ordinazione	quantità 2 RM	quantità 4 RM	denominazione	note
43	**2. 6859. 026. 0**	5	5	• fascetta	.....
44	**146. 7452. 0**	1	1	• tappo	.....
45	**2. 6519. 006. 0**	1	1	• cappuccio per motorino	.....
46	**004. 3272. 0**	2	2	• protezione	.....
47	**004. 3271. 0**	2	2	• blocchetto a 4 vie	.....
48	**2. 8339. 027. 0**	1	1	• spia intasamento filtro aria	.....
49	**146. 8464. 3**	1	1	cavo per fanali posteriori	.....
	146. 8462. 3/20	1	1	cavo per fanali posteriori - impianto con indicatori di direzione ☆	.....
	146. 8461. 3/20	1	1	cavo per fanali posteriori - impianto con i fari nel cofano	.....
50	**146. 8459. 3**	1	1	cavo per fanale anteriore destro	.....
51	**146. 8460. 3**	1	1	cavo per fanale anteriore sinistro	.....
52	**2. 1599. 155. 0**	1	1	spallamento 9 x 20 x 3	.....

Sgr. 84 - tav. 3

IMPIANTO ELETTRICO D'AVVIAMENTO
PARTICOLARI MOTORINO 2.9619.080.0

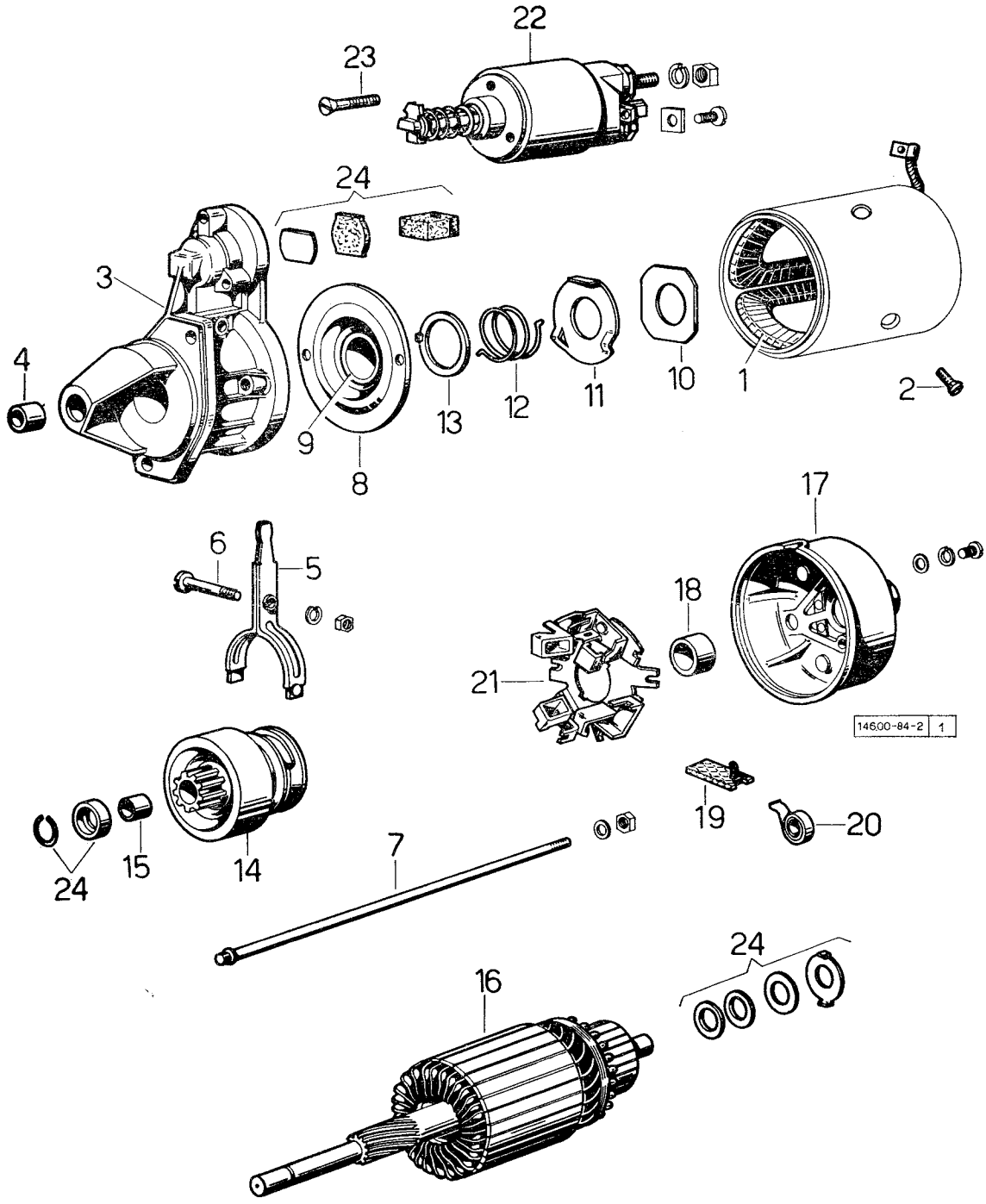

IMPIANTO ELETTRICO D'AVVIAMENTO
PARTICOLARI MOTORINO 2.9619.080.0

Sgr. 84 - tav. 3

fig.	N. di ordinazione	quantità 2 RM	quantità 4 RM	denominazione	note
1	**2. 9619. 080. 1**	1	1	avvolgimento - per motorino Bosch 0.001.362.009	.....
	2. 9619. 082. 4	1	1	avvolgimento - per motorino Bosch 0.001.362.022	.....
	2. 9619. 083. 2	1	1	avvolgimento - per motorino Bosch 0.001.362.035	.....
2	**002. 2340. 0**	4	4	vite T.S. con intaglio M 10 p. 1,5	.....
3	**2. 9619. 080. 2**	1	1	supporto per motorino Bosch 0.001.362.009	.....
	2. 9619. 082. 5	1	1	supporto: per motorino Bosch 0.001.362.022	.....
	2. 9619. 083. 0	1	1	supporto: per motorino Bosch 0.001.362.035	.....
4	**2. 9619. 080. 3**	1	1	bussola	.....
5	**2. 9619. 080. 4**	1	1	leva	.....
6	**2. 9619. 080. 5**	1	1	vite	.....
7	**2. 9619. 080. 6**	2	2	perno	.....
8	**2. 9619. 080. 7**	1	1	supporto	.....
9	**2. 9619. 080. 8**	1	1	bussola	.....
10	**000. 4722. 0**	1	1	rondella	.....
11	**2. 9619. 080. 9**	1	1	rondella	.....
12	**2. 9619. 081. 0**	1	1	molla	.....
13	**2. 9619. 081. 1**	1	1	anello	.....
14	**2. 9619. 081. 2**	1	1	pignone per motorino Bosch 0.001.362.009 e 0.001. 362.022	.....
	2. 9619. 082. 9	1	1	pignone per motorino Bosch 0.001.362.035	.....
15	**2. 9619. 081. 3**	2	2	**bussola**	.....
16	**2. 9619. 081. 4**	1	1	indotto: per motorino Bosch 0.001.362.009 e 0.001. 362.022	.....
	2. 9619. 082. 8	1	1	indotto: per motorino Bosch 0.001.362.035	.....
17	**2. 9619. 081. 5**	1	1	supporto: per motorino Bosch 0.001.362.009 e 0.001. 362.022	.....
	2. 9619. 083. 5	1	1	supporto: per motorino Bosch 0.001.362.035	.....
18	**2. 9619. 080. 3**	1	1	bussola: per motorino Bosch 0.001.362.009 e 0.001. 362.022	.....
	2. 9619. 090. 7	1	1	bussola: per motorino Bosch 0.001.362.035	.....
19	**003. 5043. 6**	1	1	serie spazzole: n. 4 pezzi: per motorino Bosch 0.001. 362.009 e 0.001.362.022	.....
	2. 9619. 083. 7	1	1	serie spazzole: n. 4 pezzi: per motorino Bosch 0.001. 362.035	.....
20	**003. 5043. 6**	4	4	molla: per motorino Bosch 0.001.362.009 e 0.001. 362.022	.....
	2. 9619. 083. 4	4	4	molla: per motorino Bosch 0.001.362.035	.....
21	**003. 5043. 6**	1	1	porta spazzole: per motorino Bosch 0.001.362.009 e 0.001.362.022	.....
	2. 9619. 083. 3	1	1	porta spazzole: per motorino Bosch 0.001.362.035	.....
22	**2. 9619. 081. 9**	1	1	interruttore: per motorino Bosch 0.001.362.009	.....
	2. 9619. 082. 2	1	1	interruttore: per motorino Bosch 0.001.362.022 e 0.001.362.035	.....
23	**2. 9619. 082. 0**	3	3	vite: per motorino Bosch 0.001.362.009	.....
	2. 9619. 082. 3	3	3	vite: per motorino Bosch 0.001.362.022 e 0.001. 362.035	.....
24	**2. 9619. 082. 1**	1	1	accessori indotto: per motorino Bosch 0.001.362.009 e 0.001.362.022	.....
	2. 9619. 021. 9	1	1	accessori indotto: per motorino Bosch 0.001.362.035	
25	**2. 9619. 083. 6**	1	1	coperchio: per motorino Bosch 0.001.362.035	.....
26	**2. 0230. 309. 2**	2	2	vite testa tonda M 5 p. 0,8 x 15	

Sgr. 84 - tav. 4

IMPIANTO ELETTRICO D'AVVIAMENTO
PARTICOLARI ALTERNATORE

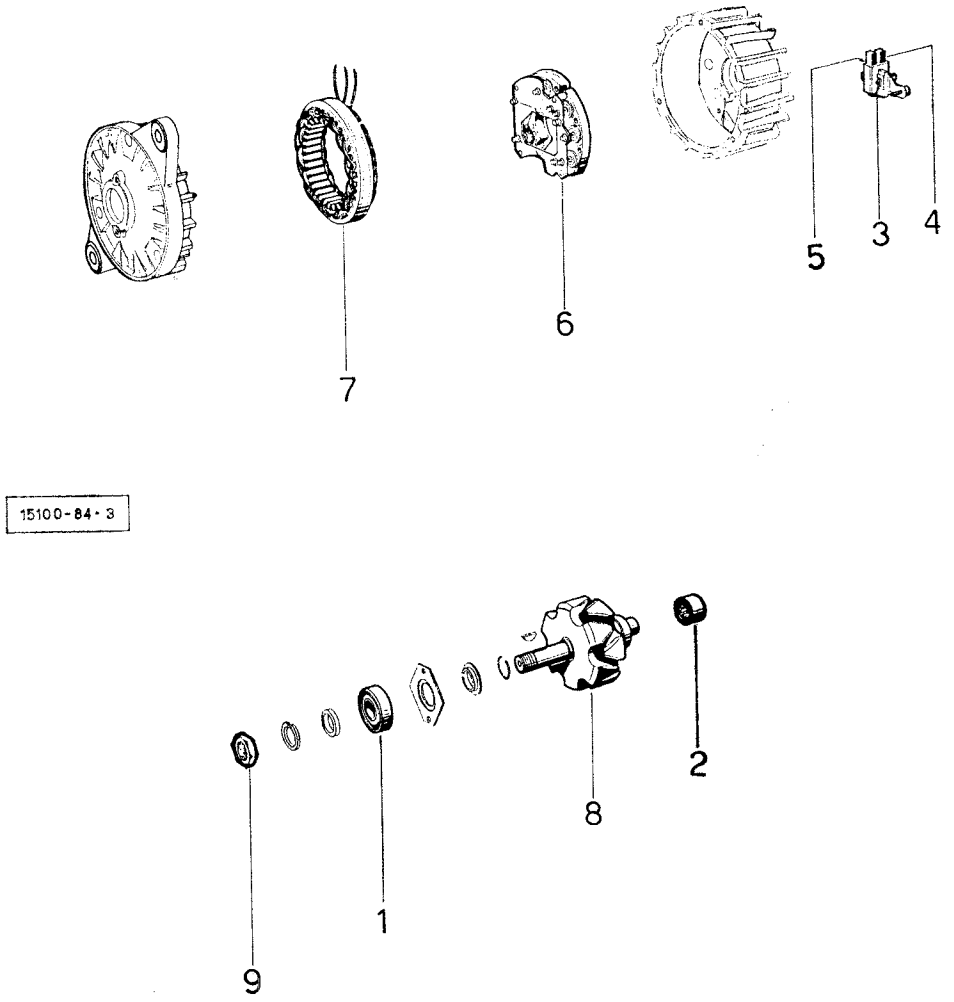

IMPIANTO ELETTRICO D'AVVIAMENTO PARTICOLARE ALTERNATORE

Sgr. 84 - tav. 4

fig.	N. di ordinazione	quantità 2 RM	quantità 4 RM	denominazione	note
1	**2. 2040. 104. 0**	1	1	cuscinetto lato comando: 17 x 40 x 12: ISO 17 BC 02 JP	.....
2	**2. 9439. 020. 5**	1	1	cuscinetto ad aghi lato opposto al comando: 15 x x 24 x 16	.....
3	**2. 9439. 020. 1**	1	1	porta spazzole completo	.....
4	**2. 9439. 070. 4**	1	1	serie spazzole	.....
5	**2. 9439. 020. 3**	2	2	molla premispazzola	.....
6	**2. 9439. 020. 4**	1	1	piastra a diodi	.....
7	**2. 9439. 020. 6**	1	1	avvolgimento di campo	.....
8	**2. 9439. 020. 7**	1	1	rotore completo, per alternatore Bosch 0.120.300.516	.....
	2. 9439. 050. 1	1	1	rotore completo, per alternatore Bosch 0.120.300.512	.....
9	**2. 1011. 508. 1**	1	1	dado M 14 p. 1,5 UNI 5589	.....

Sgr. 84 - tav. 5

IMPIANTO ELETTRICO D'AVVIAMENTO
PARTICOLARI ALTERNATORE BOSCH 120.300.535

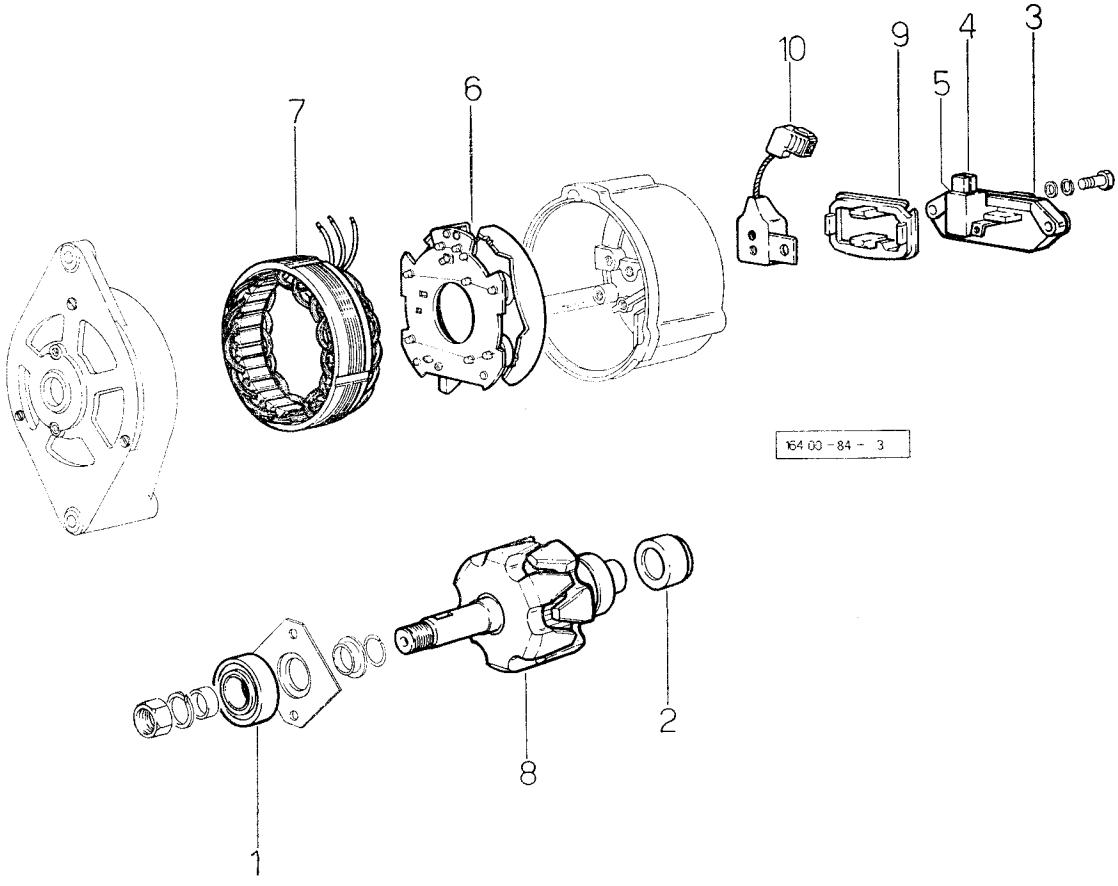

IMPIANTO ELETTRICO D'AVVIAMENTO
PARTICOLARI ALTERNATORE BOSCH 120.300.535

Sgr. 84 - tav. 5

fig.	N. di ordinazione	quantità 2 RM	quantità 4 RM	denominazione	note
1	**2. 2041. 007. 0**	1	1	cuscinetto a tenuta stagna 17 x 40 x 12	.....
2	**2. 2030. 002. 0**	1	1	cuscinetto sfere 12 x 28 x 8	.....
3	**2. 9439. 070. 3**	1	1	porta spazzole c.	.....
4	**2. 9439. 070. 4**	1	1	serie spazzole	.....
5	**2. 9439. 020. 3**	2	2	molla	.....
6	**2. 9439. 070. 6**	1	1	piastra a diodi	.....
7	**2. 9439. 070. 1**	1	1	avvolgimento	.....
8	**2. 9439. 070. 2**	1	1	rotore c.	.....
9	**2. 9439. 070. 5**	1	1	guarnizione	.....
10	**2. 9439. 070. 7**	1	1	condensatore	.....

Sgr. 85 - tav. 1

IMPIANTO ELETTRICO D'ILLUMINAZIONE
fino al n. 9800

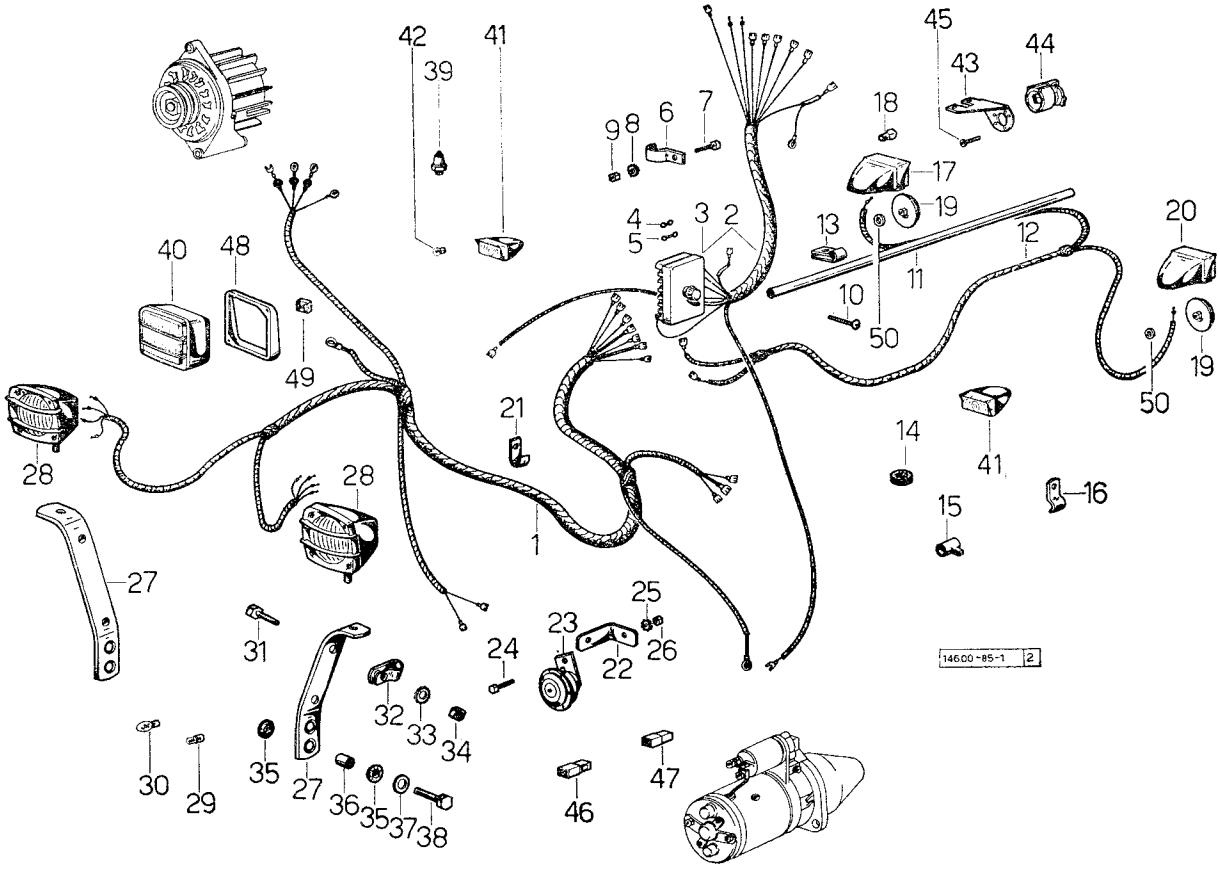

IMPIANTO ELETTRICO D'ILLUMINAZIONE fino al n. 9800

Sgr. 85 - tav. 1

fig.	N. di ordinazione	quantità 2 RM	quantità 4 RM	denominazione	note
1	**146. 8530. 3**	1	1	cavi da morsettiera a fanali anteriori: fino al n. 4041	
2	**146. 8510. 4**	1	1	cavi da quadro a morsettiera, composti con fig. 3: fino al n. 4041	
3	**2. 7719. 003. 0**	1	1	• morsettiera	
4	**2. 7750. 002. 0**	7	7	valvola 8 A UNI 845	
5	**2. 7750. 005. 0**	1	1	valvola 25 A	
6	**2. 6810. 007. 2**	1	1	staffetta 12 UNI 2134	
7	**2. 0112. 005. 2**	1	1	vite M 6 p. 1 x 16 UNI 5739	
8	**2. 1470. 002. 2**	1	1	rondella dentellata 6 UNI 3704	
9	**2. 1011. 103. 1**	1	1	dado M 6 p. 1 UNI 5588	
10	**2. 0230. 314. 2**	2	2	vite M 5 x 25 UNI 254	
11	**146. 8550. 0**	1	1	tubo per cavi	
12	**146. 8535. 3**	1	1	cavi da morsettiera a fanali posteriori: fino al n. 4041	
13	**2. 6839. 024. 2**	3	3	staffetta speciale 12 x 17	
14	**2. 6560. 005. 0**	2	2	anello passacavo 12 x 1,5 UNI 2140	
15	**2. 6839. 008. 1**	2	2	staffetta di fermo filo 8 x 18	
16	**2. 6819. 005. 1**	1	1	staffetta speciale 13 x 27	
17	**2. 8019. 100. 0**	1	1	fanale posteriore destro - particolari al sgr. 85 tav. 3	
18	**2. 8311. 005. 0**	2	2	lampada 12 V 5 W	
19	**2. 8349. 003. 0**	2	2	catadriotto rosso 55	
20	**2. 8019. 110. 0**	1	1	fanale posteriore sinistro - particolari al sgr. 85 tav. 3	
21	**2. 6819. 004. 2**	4	4	staffetta speciale 9 x 20	
22	**146. 8551. 0**	1	1	squadretta	
23	**2. 8419. 001. 0**	1	1	avvisatore acustico 12 V	
24	**2. 0122. 205. 2**	1	1	vite M 8 p. 1 x 16 UNI 5740	
25	**2. 1470. 004. 2**	1	1	rondella dentellata 8 UNI 3704	
26	**2. 1011. 405. 2**	1	1	dado M 8 p. 1 UNI 5588	
27	**146. 8544. 0**	2	2	porta fanale	
	149. 8544. 2	1	1	porta fanale destro: solo per tipo Frutteto	
	149. 8545. 2	1	1	porta fanale sinistro: solo per tipo Frutteto	
28	**2. 8029. 010. 0/10**	2	2	fanale anteriore con cornice - particolari al sgr. 85 - tav. 3: per tipo Vigneto fino al n. 5324	
	2. 8029. 010. 0/10	2	2	fanale anteriore con cornice nera - particolari al sgr. 85 tav. 3	
	2. 8029. 110. 0/10	1	—	fanale anteriore destro per tipo Vigneto dal n. 5325: particolari al sgr. 85 - tav. 3	
	2. 8029. 100. 0/10	1	—	fanale anteriore sinistro per tipo Vigneto: dal n. 5325: particolari al sgr. 85 - tav. 3	
29	**2. 8310. 003. 0**	2	2	lampada 12 V 3 W	
30	**2. 8211. 004. 0**	2	2	lampada 12 V 35/35 W	
	2. 8211. 104. 0	2	2	lampada 12 V 35/35 W gialla: per export Francia	
31	**2. 0112. 005. 2**	4	4	vite M 6 p. 1 x 16 UNI 5739	
32	**2. 6830. 006. 2**	4	4	staffetta 10 UNI 2136	
33	**2. 1470. 002. 2**	4	4	rondella dentellata 6 UNI 3704	
34	**2. 1011. 103. 1**	4	4	dado M 6 p. 1 UNI 5588	
35	**135. 8574. 0**	8	8	anello in gomma	
36	**135. 8573. 0**	4	4	distanziale	
37	**2. 1599. 044. 0**	4	4	anello di spallamento 10,5 x 25,5 x 1,5	
38	**2. 0112. 315. 2**	4	4	vite M 10 p. 1,5 x 40 UNI 5739	

Sgr. 85 - tav. 1

IMPIANTO ELETTRICO D'ILLUMINAZIONE
fino al n. 9800

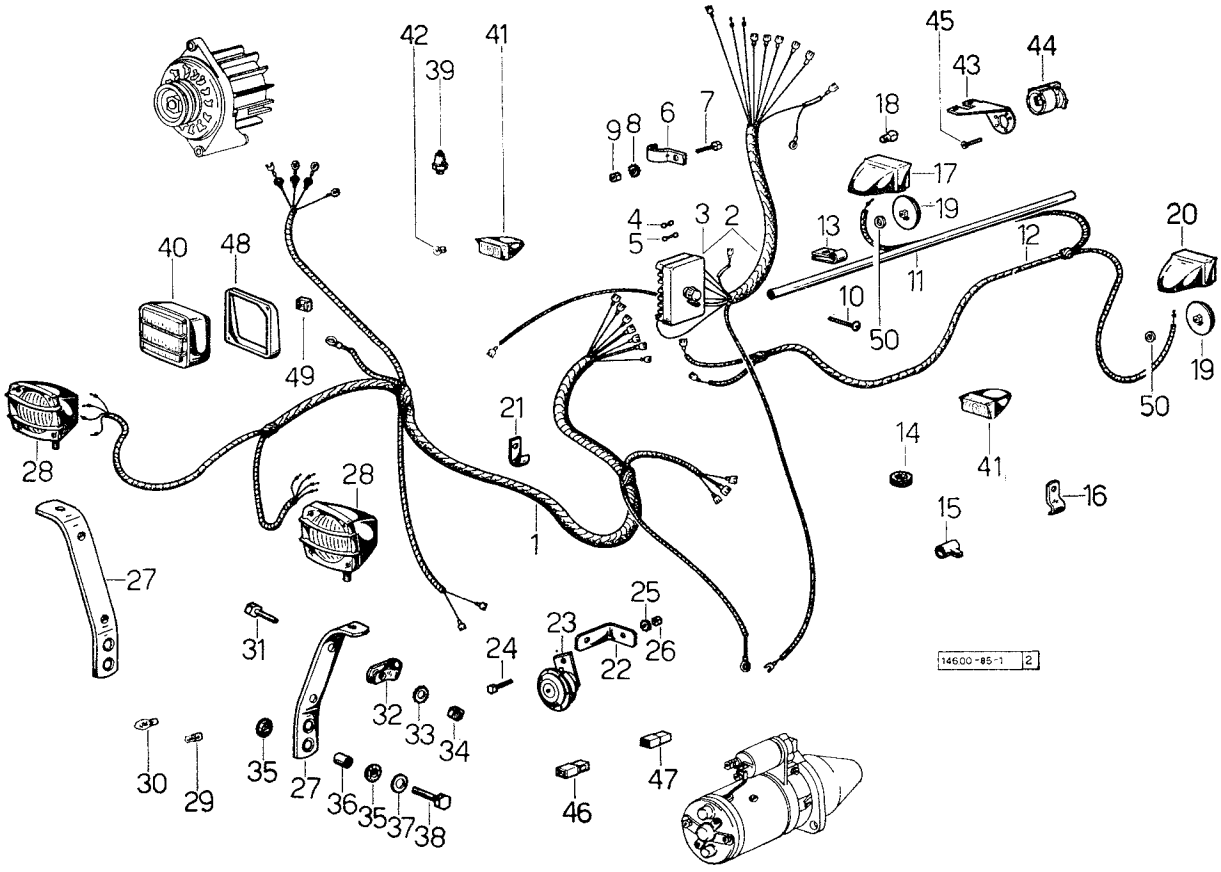

IMPIANTO ELETTRICO D'ILLUMINAZIONE fino al n. 9800

Sgr. 85 - tav. 1

fig.	N. di ordinazione	quantità 2 RM	quantità 4 RM	denominazione	note
39	**2. 7099. 040. 0**	1	1	interruttore per pressione olio: dal n. 4402	.....
40	**2. 8029. 090. 0**	2	2	fanale anteriore: tipo incorporato nel cofano - particolari al sgr. 85 - tav. 3	.....
41	**2. 8019. 130. 0**	2	2	fanalino anteriore - particolari al sgr. 85 - tav. 2	.....
42	**2. 8311. 005. 0**	2	2	lampada 12 V - 5 W	.....
43	**135. 8585. 0/20**	1	1	supporto giunto per connessione elettrica	.....
44	**2. 6030. 011. 0**	1	1	giunto per connessione elettrica a 7 poli	.....
45	**2. 0250. 314. 1**	2	2	vite a testa tonda M 5 x 25 UNI 274	.....
46	**2. 6339. 019. 0**	1	1	blocchetto femmina	.....
47	**2. 6339. 020. 0**	1	1	blocchetto maschio	.....
48	**146. 8579. 0**	2	2	distanziale	.....
49	**2. 6999. 007. 2**	4	4	dado a gabbia	.....
50	**2. 1599. 153. 0**	2	2	rosetta piana 6,4 x 17 x 2	.....

Sgr. 85 - tav. 2

IMPIANTO ELETTRICO D'ILLUMINAZIONE
dal n. 9801

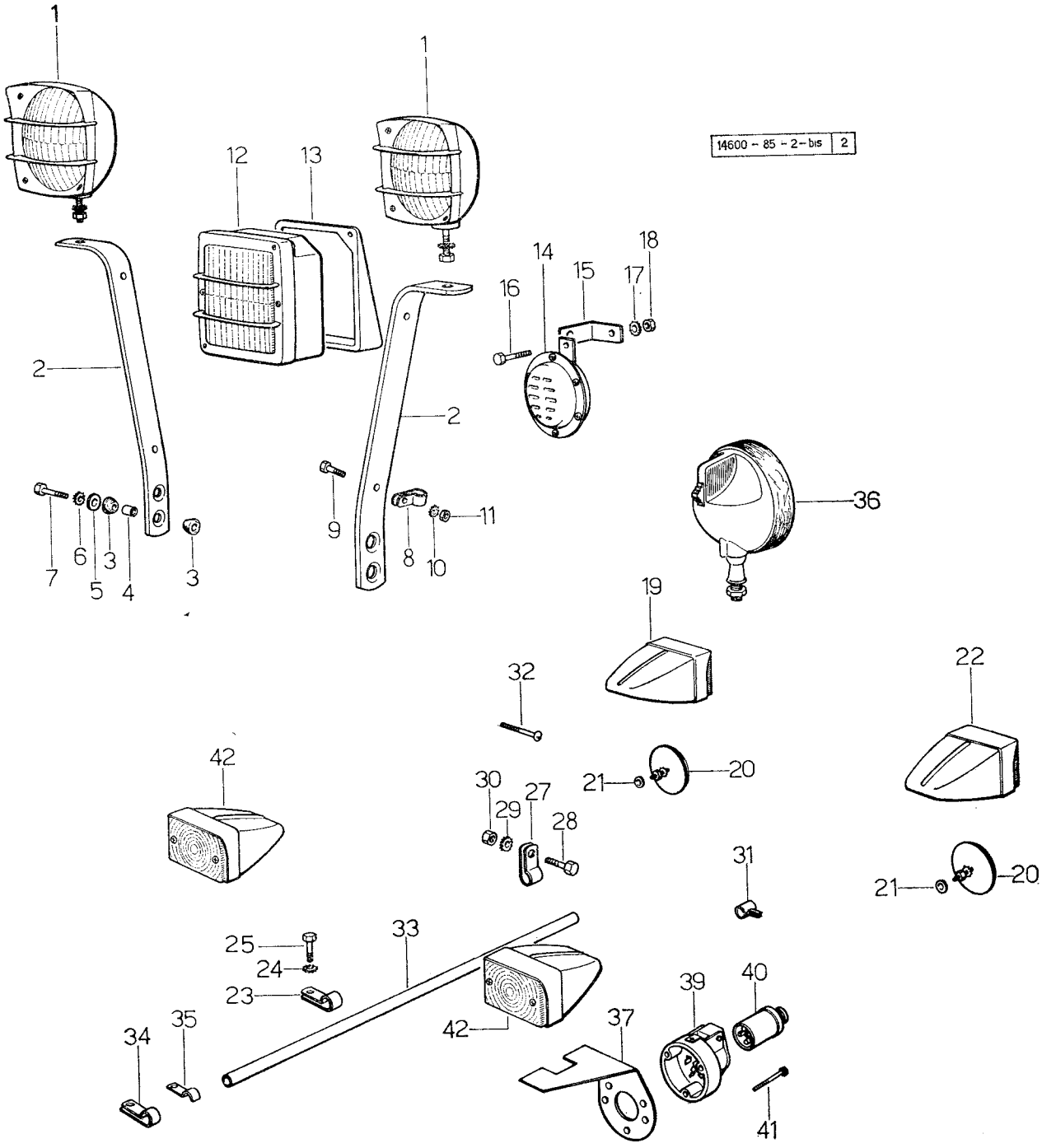

IMPIANTO ELETTRICO D'ILLUMINAZIONE dal n. 9801

fig.	N. di ordinazione	quantità 2 RM	quantità 4 RM	denominazione	note
1	**2. 8029. 010. 0/10**	2	2	fanale anteriore: particolari al sgr. 85 tav. 3	.....
2	**146. 8544. 0**	2	2	portafanale	.....
	149. 8544. 2	1	1	portafanale destro: per tipo Frutteto	.....
	149. 8545. 2	1	1	portafanale sinistro: per tipo Frutteto	.....
3	**135. 8574. 0**	8	8	gommino	.....
4	**135. 8573. 0**	4	4	distanziale	.....
5	**2. 1599. 044. 0**	4	4	rosetta piana 10,5 x 25,5 x 15	.....
6	**2. 1470. 006. 2**	4	4	rosetta dentellata 10 UNI 3704	.....
7	**2. 0112. 315. 2**	4	4	vite M 10 p. 1,5 x 40 UNI 5739	.....
8	**2. 6830. 006. 2**	4	4	fascetta 10 UNI 2136	.....
9	**2. 0112. 005. 2**	4	4	vite M 6 p. 1 x 16 UNI 5739	.....
10	**2. 1470. 002. 2**	4	4	rosetta dentellata 6 UNI 3704	.....
11	**2. 1011. 103. 1**	4	4	dado M 6 UNI 5588	.....
12	**2. 8029. 090. 0**	2	2	fanale anteriore incorporato nel cofano: fino al n. 10763, particolari al sgr. 85 tav. 3	.....
	2. 8029. 170. 0/10	2	2	fanale anteriore incorporato nel cofano: dal n. 10764, particolari al sgr. 85 tav. 3	.....
	2. 8029. 180. 0	2	2	fanale anteriore incorporato nel cofano: per «export» Francia: particolari al sgr. 85, tav. 3	.....
13	**146. 8579. 0**	2	2	distanziale	.....
14	**2. 8419. 001. 0**	1	1	avvisatore acustico	.....
15	**146. 8551. 0**	1	1	supporto	.....
16	**2. 0122. 205. 2**	1	1	vite M 8 p. 1 x 16 UNI 5740	.....
17	**2. 1470. 004. 2**	1	1	rosetta dentellata 8 UNI 3704	.....
18	**2. 1011. 405. 2**	1	1	dado M 8 p. 1 UNI 5588	.....
19	**2. 8019. 100. 0**	1	1	fanale posteriore destro: particolari al sgr. 85 tav. 3	.....
20	**2. 8349. 003. 0**	2	2	catadriotto	.....
21	**2. 1599. 153. 0**	2	2	rosetta piana 6,4 x 17 x 2	.....
22	**2. 8019. 110. 0**	1	1	fanale posteriore sinistro: particolari al sgr. 85 tav. 3	.....
23	**2. 6839. 024. 2**	1	1	fascetta	.....
24	**2. 1470. 002. 2**	1	1	rosetta dentellata 6 UNI 3704	.....
25	**2. 0112. 004. 2**	1	1	vite M 6 p. 1 x 14 UNI 5739	.....
27	**2. 6830. 009. 1**	2	2	fascetta 16 UNI 2136	.....
28	**2. 0112. 005. 2**	2	2	vite M 6 p. 1 x 16 UNI 5739	.....
29	**2. 1470. 002. 2**	2	2	rosetta dentellata 6 UNI 3704	.....
30	**2. 1011. 103. 1**	2	2	dado M 6 UNI 5588	.....
31	**2. 6839. 008. 1**	2	2	fascetta di fermo filo 8 x 18	.....
32	**2. 0230. 314. 2**	2	2	vite M 5 x 25 UNI 254	.....
33	**146. 8550. 0**	1	1	tubo passacavo	.....
34	**2. 6839. 024. 2**	2	2	fascetta 12 x 17	.....
35	**2. 6819. 005. 1**	1	1	fascetta 13 x 17	.....
36	**2. 8029. 120. 0**	1	1	fanale posteriore orientabile	.....
	2. 8029. 120. 1	1	1	• cristallo	.....
	2. 8029. 120. 2	1	1	• guarnizione per cristallo	.....
	2. 8313. 001. 0	1	1	• lampadina 12 V 21 W	.....
37	**135. 8585. 0/20**	1	1	supporto	.....
39	**2. 6030. 011. 0**	1	1	presa di corrente	.....

Sgr. 85 - tav. 2

IMPIANTO ELETTRICO D'ILLUMINAZIONE
dal n. 9801

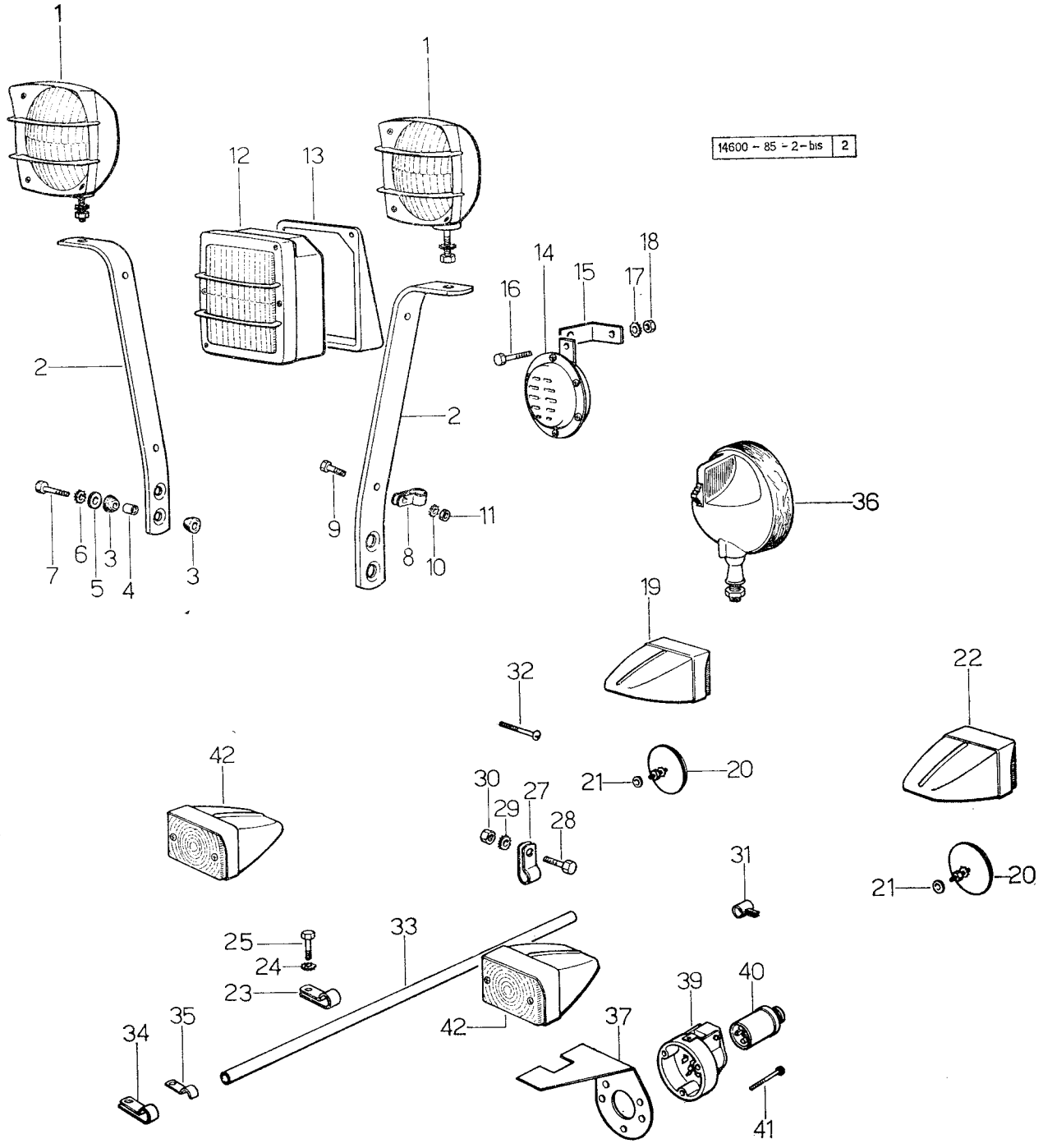

IMPIANTO ELETTRICO D'ILLUMINAZIONE
Dal 9801

fig.	N. di ordinazione	quantità 2 RM	quantità 4 RM	denominazione	note
40	**2. 6030. 021. 0**	1	1	spina	.....
41	**2. 0250. 314. 1**	3	3	vite a testa tonda M 5 x 25 UNI 274	.....
42	**2. 8019. 130. 0**	2	2	fanale anteriore di posizione, con fanali anteriori incorporati nel cofano: particolari al sgr. 85 tav. 3	.....

Sgr. 85 - tav. 3

IMPIANTO ELETTRICO D'ILLUMINAZIONE
PARTICOLARI DEI FANALI

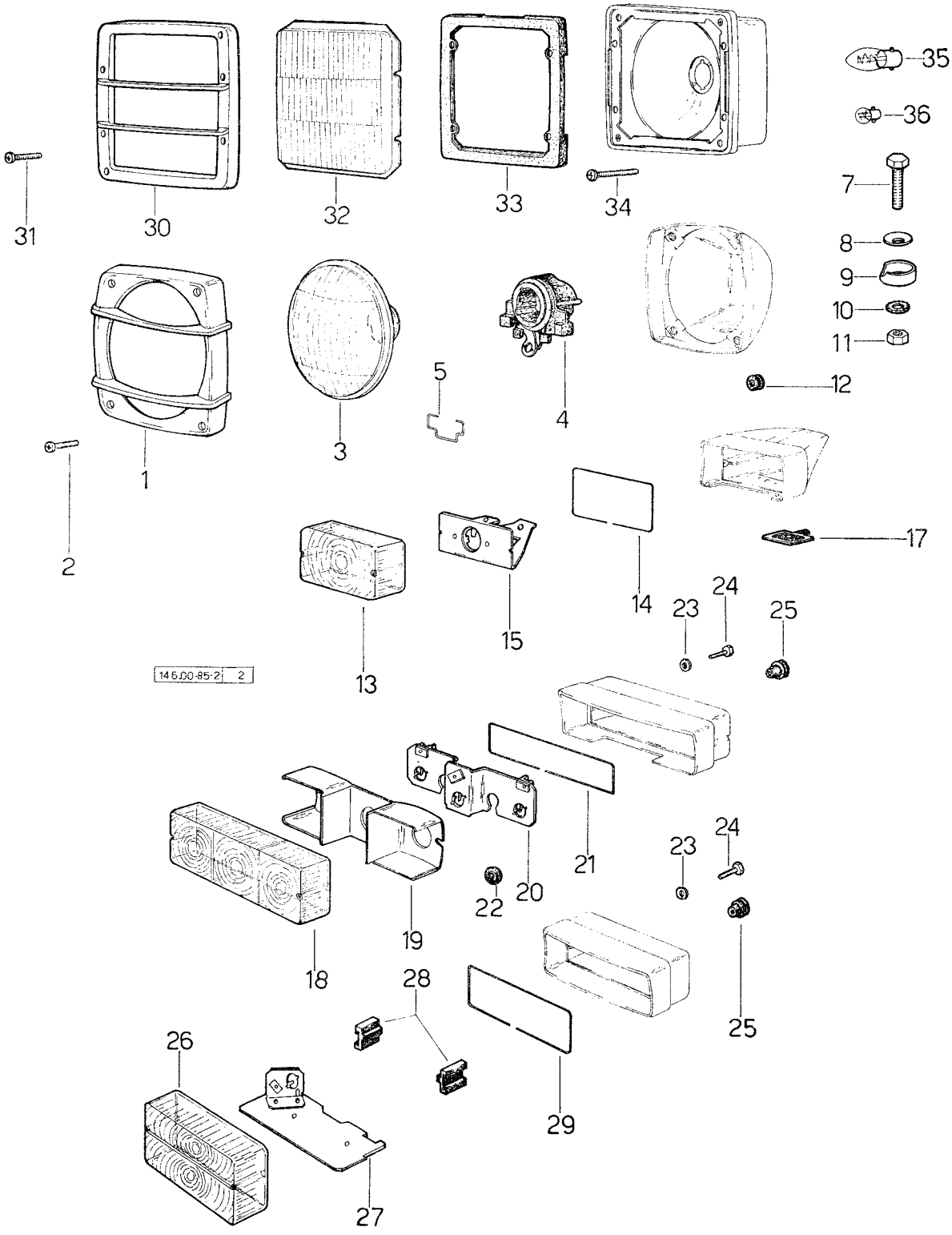

IMPIANTO ELETTRICO D'ILLUMINAZIONE PARTICOLARI DEI FANALI

Sgr. 85 - tav. 3

fig.	N. di ordinazione	quantità	denominazione	note
1	**2. 8029. 010. 8**	2	ghiera con griglia - colore bleu	.....
	2. 8029. 010. 9	2	ghiera con griglia - colore nero	.....
2	**2. 0332. 207. 2**	8	vite T.C.B. crocera 4 x 20 cadmiata	.....
3	**2. 8029. 010. 6**	2	riflettore completo	.....
4	**001. 4702. 0**	2	portalampada	.....
5	**001. 9148. 0**	2	molla	.....
7	**2. 0112. 319. 2**	2	vite M 10 p. 1,5 x 50 cadmiata	.....
8	**002. 9294. 0**	2	piattello concavo	.....
9	**002. 9295. 0**	2	piattello	.....
10	**2. 1470. 007. 2**	2	rondella dentellata 10 UNI 3704 cadmiata	.....
11	**2. 1011. 106. 2**	2	dado M 10 p. 1,5 UNI 5588 cadmiato	.....
12	**2. 6560. 001. 0**	2	anello in gomma passacavo	.....
13	**2. 8019. 100. 1**	1	corpo luminoso rosso fanale destro	.....
	2. 8019. 110. 1	1	corpo luminoso rosso fanale sinistro	.....
	2. 8019. 130. 1	1	corpo luminoso bianco	.....
14	**2. 8019. 100. 2**	2	guarnizione	.....
15	**2. 8019. 100. 3**	2	portalampada	.....
17	**2. 8019. 100. 5**	2	guarnizione con passacavo	.....
18	**2. 8019. 180. 1**	2	corpo luminoso	.....
19	**2. 8019. 180. 2**	2	riflettore	.....
20	**2. 8019. 180. 8**	2	portalampada	.....
21	**2. 8019. 180. 7**	2	guarnizione	.....
22	**2. 8019. 180. 3**	4	supporto	.....
23	**2. 1470. 001. 2**	8	rosetta dentellata 5 UNI 3704	.....
24	**2. 8019. 180. 5**	8	vite	.....
25	**2. 8019. 180. 6**	4	passacavo	.....
26	**2. 8019. 200. 1**	2	corpo luminoso	.....
27	**2. 8019. 200. 2**	2	portalampada	.....
28	**2. 8019. 200. 3**	2	supporto	.....
29	**2. 8019. 200. 4**	2	guarnizione	.....
30	**2. 8029. 090. 2**	2	ghiera con griglia - colore bianco	.....
	2. 8029. 170. 1/10	2	ghiera con griglia - colore nero	.....
31	**2. 8029. 090. 1**	8	vite	.....
32	**2. 8029. 090. 3**	2	cristallo	.....
33	**2. 8029. 090. 4**	2	guarnizione	.....
34	**2. 8029. 090. 5**	4	vite	.....
35	**2. 8211. 004. 0**	2	lampada 12 V 35/35 W	.....
	2. 8211. 104. 0	2	lampada 12 V 35/35 W - gialla; per «export» Francia	.....
36	**2. 8311. 005. 0**	2	lampada 12 V 5 W	.....

Sgr. 85 - tav. 4

IMPIANTO ELETTRICO D'ILLUMINAZIONE PER TIPI «EXPORT»

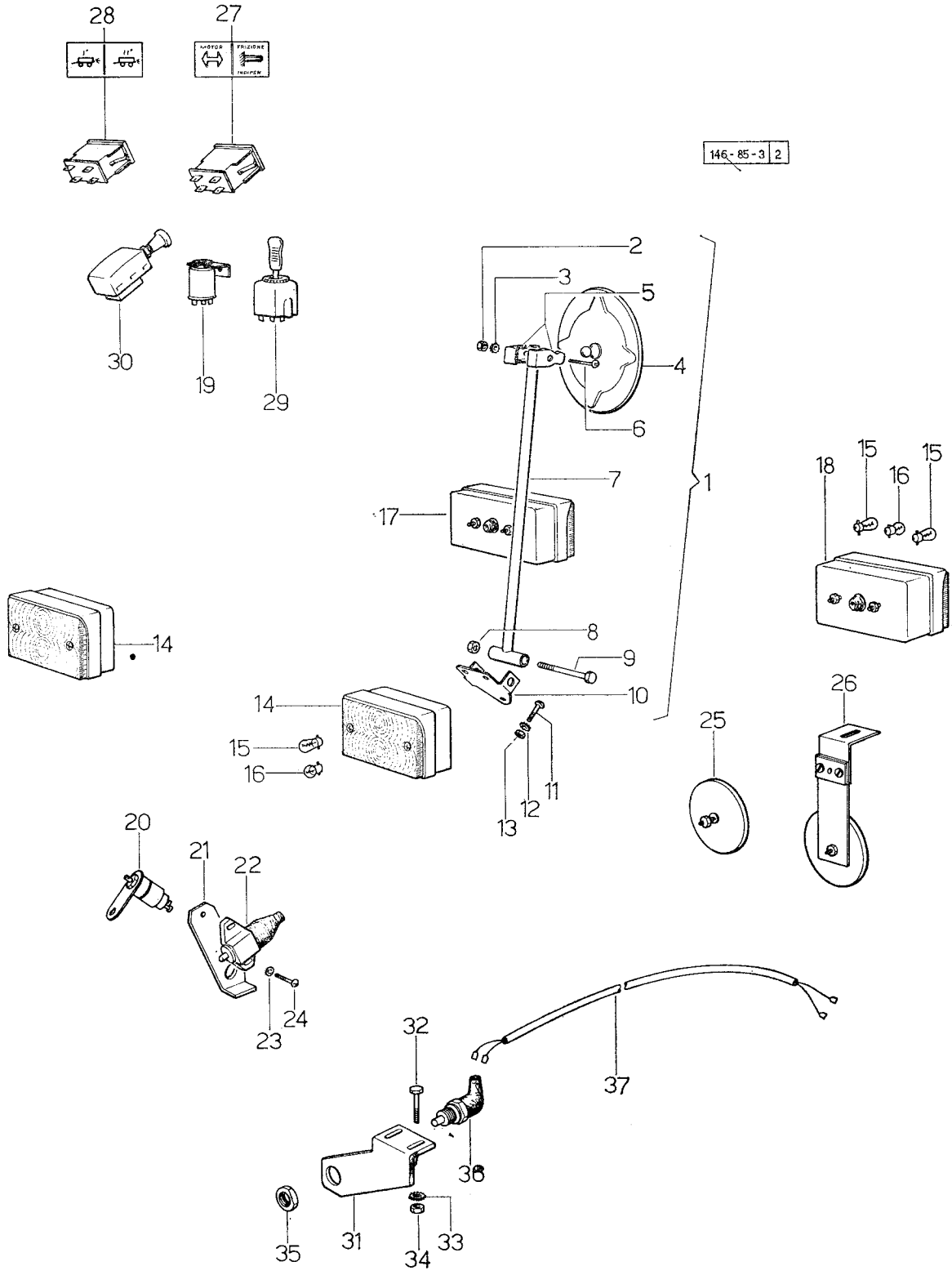

IMPIANTO ELETTRICO D'ILLUMINAZIONE PER TIPI «EXPORT»

fig.	N. di ordinazione	quantità 2 RM	quantità 4 RM	denominazione	note
	I particolari comuni alla versione base, a completamento del presente sgr., sono elencati al sgr. 85 tav. 1 - tav. 2 ★				
1	**135. 8584. 4**	1	1	specchio retrovisore completo: da fig. 2 a fig. 10	.....
2	**2. 1011. 102. 2**	1	1	• dado M 6 p. 1 UNI 5588	.....
3	**2. 1470. 002. 2**	1	1	• rondella dentellata 6 UNI 3704	.....
4	**135. 8584. 0**	1	1	• specchietto	.....
5	**135. 8583. 0**	2	2	• morsetto	.....
6	**2. 0230. 417. 1**	1	1	• vite a testa tonda 6 x 35 UNI 254	.....
7	**135. 8580. 2**	1	1	• asta	.....
8	**2. 1011. 405. 2**	1	1	• dado M 8 p. 1 UNI 5588	.....
9	**2. 0122. 222. 1**	1	1	• vite M 8 p. 1 x 65 UNI 5738	.....
10	**135. 8582. 0**	1	1	• staffa	.....
11	**2. 0230. 407. 2**	2	2	vite a testa tonda 6 x 10 UNI 254	.....
12	**2. 1470. 002. 2**	3	3	rondella dentellata 6 UNI 3704	.....
13	**2. 1011. 103.** 1	3	3	dado M 6 p. 1 UNI 5588	.....
14	**2. 8019. 200. 0**	2	2	fanalino anteriore di posizione e direzione - particolari al sgr. 85 - tav. 2	.....
15	**2. 8313. 001. 0**	6	6	lampada 12 V - 21 W	.....
16	**2. 8311. 005. 0**	4	4	lampada 12 V - 5 W	.....
17	**2. 8019. 190. 0**	1	1	fanalino posteriore destro; posizione, stop e direzione - particolari al sgr. 85 - tav. 2	.....
18	**2. 8019. 180. 0**	1	1	fanalino posteriore sinistro; posizione, stop e direzione - particolari al sgr. 85 - tav. 2	.....
19	**2. 8639. 001. 0**	1	1	intermittente	.....
20	**2. 7659. 001. 0**	1	1	interruttore per «stop»	.....
21	**135. 8594. 0**	1	1	supporto	.....
22	**2. 7649. 050. 0**	1	1	interruttore per «stop»	.....
23	**2. 1470. 052. 2**	2	2	rosetta dentellata 4 UNI 3704	.....
24	**2. 0230. 208. 1**	2	2	vite M 4 x 12 UNI 254	.....
25	**2. 8349. 002. 2**	2	2	catadiottro rosso - 82 mm.	.....
26	**146. 8584. 4**	2	2	catadiottro: per « export » Germania	.....
27	**2. 8339. 021. 0**	1	1	spia, indicazione di direzione	.....
28	**2. 8339. 020. 0**	1	1	spia, indicazione di direzione rimorchio	.....
29	**2. 7649. 040. 0**	1	1	deviatore: indicazione di direzione	.....
30	**2. 8639. 002. 0**	1	1	lampeggiatore simultaneo	.....
31	**146. 8582. 0**	1	1	supporto	.....
32	**2. 0122. 207. 2**	2	2	vite M 8 p. 1 x 20 UNI 5740	.....
33	**2. 1470. 004. 2**	2	2	rosetta dentellata 8 UNI 3703	.....
34	**2. 1011. 305. 1**	2	2	dado M 8 p. 1 UNI 5587	.....
35	**2. 1019. 042. 1**	1	1	dado M 16 p. 2 speciale	.....
36	**2. 7659. 008. 0**	1	1	interruttore per consenso d'avviamento	.....
37	**146. 8583. 3**	1	1	cavo	.....

Sgr. 1

SCATOLA

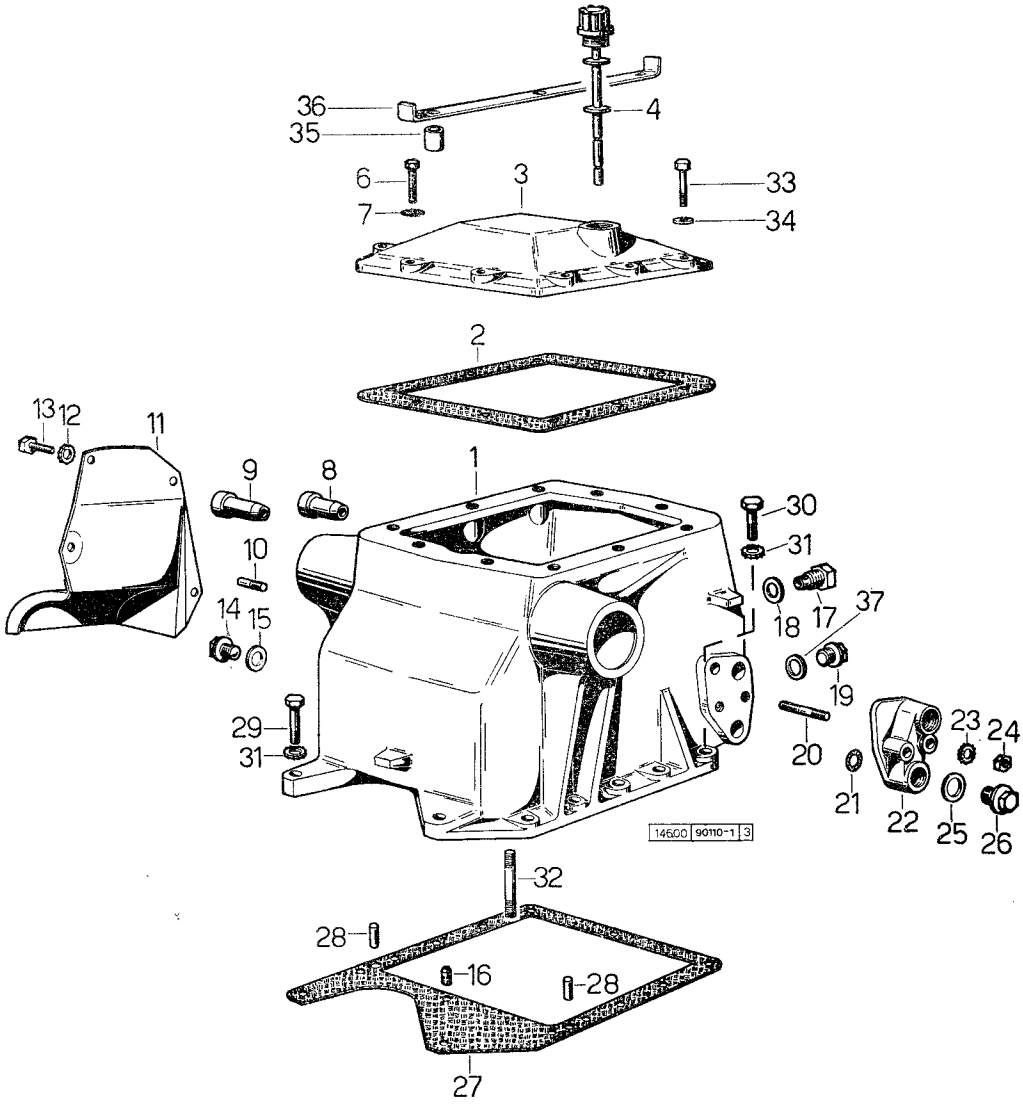

SEZIONE STAZIONE AUTOMATICA DI CONTROLLO - S.A.C. 9011

SECTION STATION AUTOMATIQUE DE CONTROLE - S.A.C. 9011
SECTION AUTOMATIC HYDRAULIC POWERLIFT - S.A.C. 9011
S.A.C. 9011 ABSCHNITT AUTOMATISCHE
KONTROLLSTATION REGELHYDRAULIK
SECCIÒN ESTACIÓN AUTOMATICA DE CONTROL - S.A.C. 9011

SCATOLA

Sgr. 1

fig.	N. di ordinazione	quantità 2 RM	quantità 4 RM	denominazione	note

Attenzione - Le variazioni dei particolari nel presente Sgr., che sono indicate con « fino al n. 29107 » e « dal n. 29108 » non sono applicabili alla trattrice Minitauro-Frutteto. Per il solo mercato italiano queste variazioni vanno considlerate come: fino al n. 29581, dal n. 29582

fig.	N. di ordinazione	2 RM	4 RM	denominazione	note
—	**9011. 010. 6**	1	1	serie anelli di tenuta per il montaggio della S.A.C.: fino al n. 29107	
—	**9031. 010. 6**	1	1	serie anelli di tenuta per il montaggio della S.A.C.: dal n. 29108	
1	**9011. 110. 0/40**	**1**	**1**	scatola fino al n. 29107: fino al n. 4500 ordinare anche il tappo 2.3110.304.1 e la guarnizione 2.1560.011.0	
	9031. 110. 0	1	1	scatola: dal n. 29108	
2	**9011. 115. 0**	1	1	guarnizione	
3	**9011. 114. 0**	1	1	coperchio: fino al n. 29107	
	9031. 114. 0	1	1	coperchio: dal n. 29108	
4	**9011. 116. 3**	1	1	tappo livello olio	
6	**2. 0112. 213. 2**	6	6	vite M 8 p. 1,25 x 35 UNI 5737	
7	**2. 1470. 004.** 2	10	10	rondella dentellata 8 UNI 3704	
8	**002. 6841. 0**	1	1	boccola	
9	**001. 3659. 0**	2	2	boccola	
10	**2. 0599. 007. 1/10**	1	1	vite speciale M 10 x 33	
11	**9011. 118. 2**	1	1	copertura per leve	
12	**2. 1470. 002. 2**	4	4	rondella dentellata 6 UNI 3704	
13	**2. 0112. 004. 2**	4	4	vite M 6 p. 1 x 14 UNI 5739	
14	**2. 3199. 001. 0**	1	1	tappo 1/2" gas	
15	**2. 1560. 054. 0**	1	1	guarnizione 21 x 26	
16	**9011. 152. 0**	1	1	perno filettato	
17	**002. 2263. 0**	1	1	tappo superiore	
18	**2. 1560. 054. 0**	1	1	guarnizione 21 x 26	
19	**2. 3199. 001. 0**	1	1	tappo 1/2": gas fino al n. 4500	
	2. 3110. 304. 1	1	1	tappo M 16 p. 2: dal n. 4501	
20	**2. 0432. 163. 1**	2	2	prigioniero M 10 p. 1,25 - M 10 p. 1,5 x 45 UNI 5913	
21	**2. 1530. 028. 0**	2	2	anello toroidale 11,9 x 2,62	
22	**9000. 120. 0**	1	1	flangia condotta olio: fino al n. 14144	
	9016. 120. 0	1	1	flangia condotta olio: dal n. 14145	
23	**2. 1470. 006. 2**	2	2	rondella dentellata 10 UNI 3704	
24	**2. 1011. 321. 2**	2	2	dado M 10 p. 1,25 UNI 5587	
25	**2. 1560. 054. 0**	2	2	guarnizione 21 x 26	
26	**2. 3199. 001. 0**	2	2	tappo 1/2" gas	
27	**9011. 951. 0**	1	1	guarnizione	
28	**2. 1652. 911. 0**	2	2	spina 12 x 25 UNI 1707	
29	**2. 0112. 317. 2**	2	2	vite M 10 p. 1,5 x 45 UNI 5737	

Sgr. 1

SCATOLA

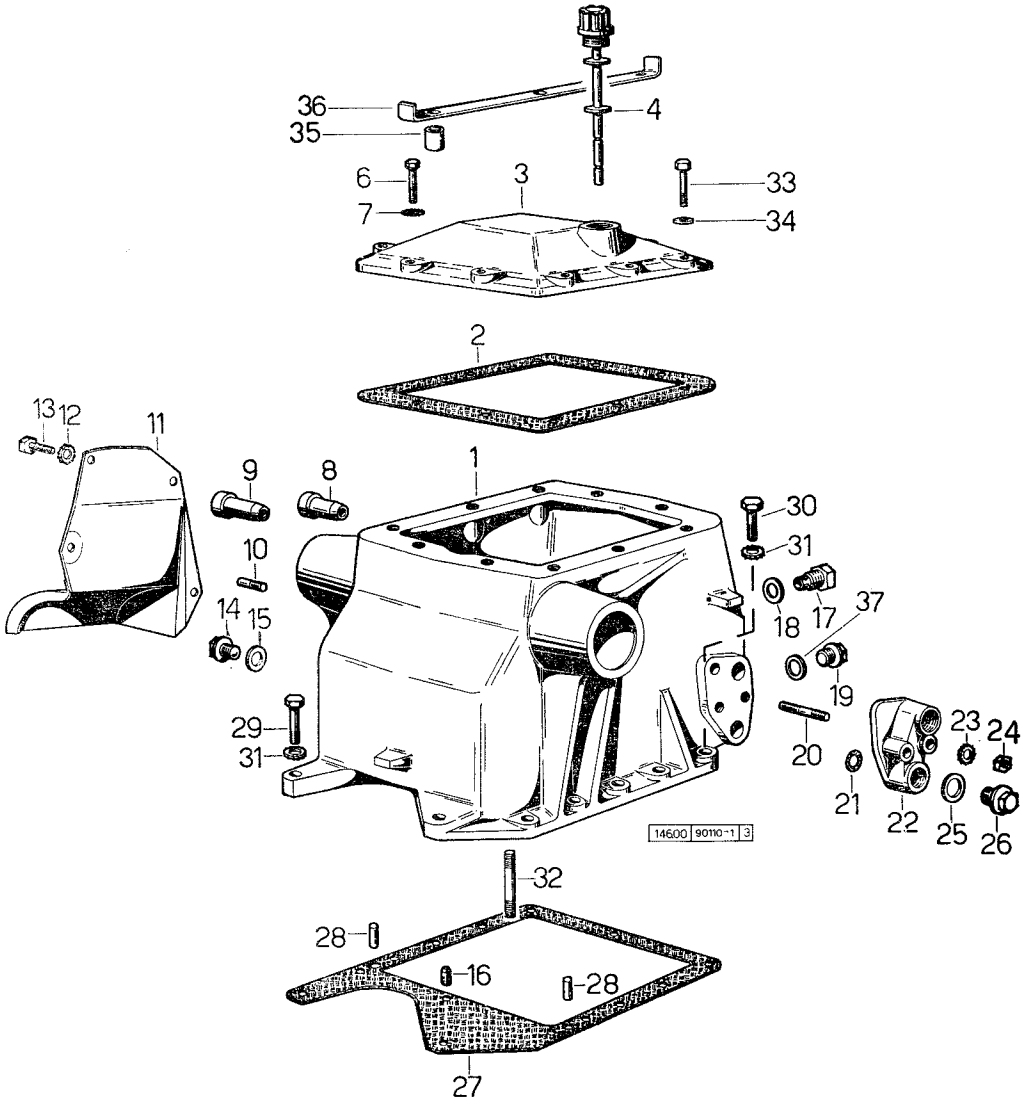

SCATOLA

Sgr. 1

fig.	N. di ordinazione	quantità 2 RM	quantità 4 RM	denominazione	note
30	**2. 0112. 313. 2**	9	9	vite M 10 p. 1,5 x 35 UNI 5737	.....
31	**2. 1470. 006. 2**	11	11	rondella dentellata 10 UNI 3704	.....
32	**2. 0432. 325. 1**	4	4	prigioniero M 14 p. 2 - M 14 p. 1,5 x 100 UNI 5913	.....
33	**2. 0112. 215. 2**	4	4	vite M 8 p. 1,25 x 60 UNI 5737	.....
34	**2. 1310. 004. 2**	2	2	rondella piana 8,4 UNI 1734	.....
35	**2. 1579. 041. 0**	2	2	distanziale 11 x 15 x 22	.....
36	**146. 7645. 0**	1	1	staffa	.....
37	**2. 1560. 054. 0**	1	1	guarnizione 21 x 26: fino al n. 4500	.....
	2. 1560. 011. 0	1	1	guarnizione 16,2 x 20: dal n. 4501	.....

Sgr. 2

PRESA DI POTENZA E POMPA IDRAULICA

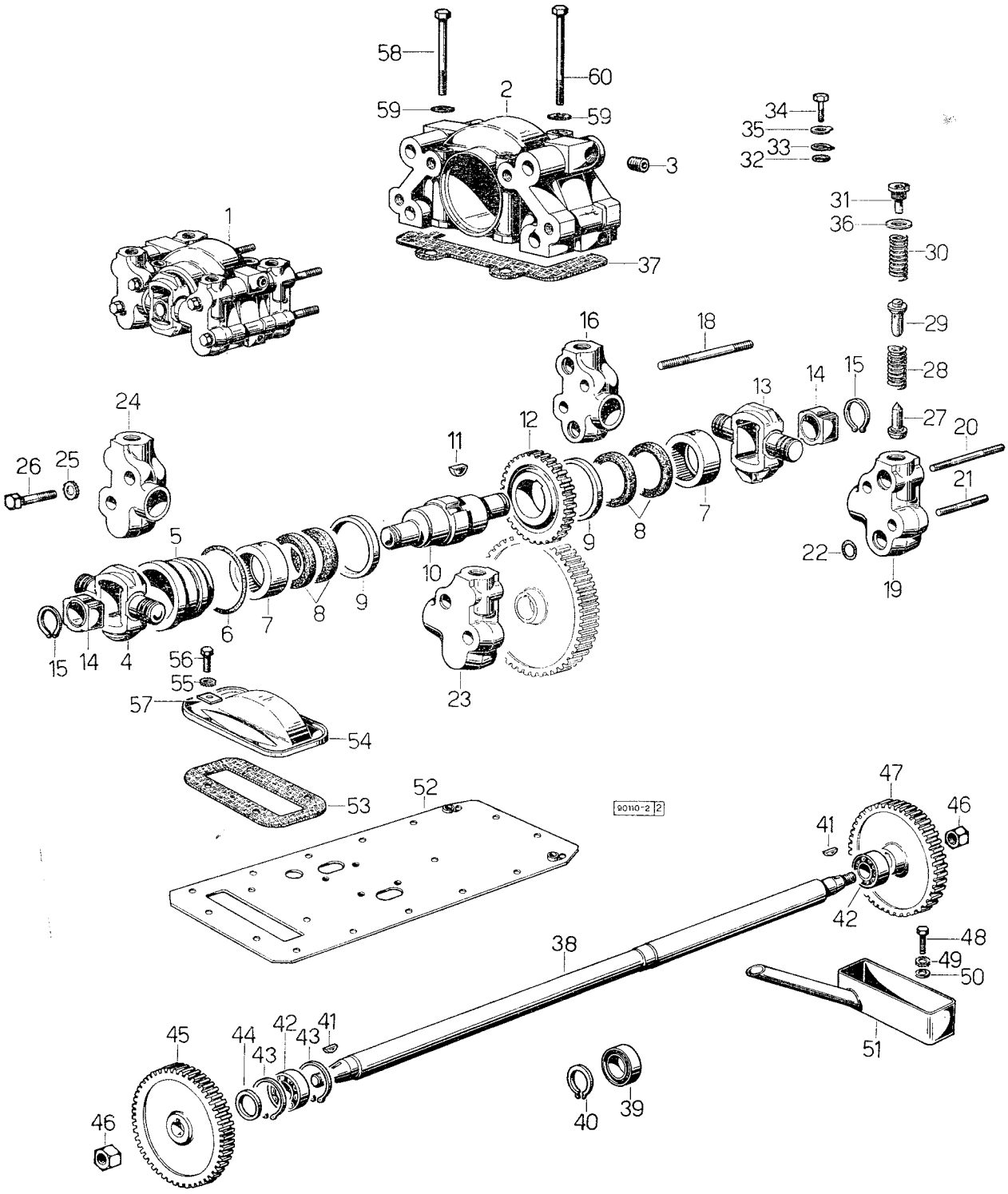

PRESA DI POTENZA E POMPA IDRAULICA

Sgr. 2

fig.	N. di ordinazione	quantità 2 RM	quantità 4 RM	denominazione	note
1	**9011. 220. 4/10**	1	1	pompa idraulica - composta da fig. 2 a fig. 35	.....
2	**9002. 220. 0**	1	1	• scatola pompa	.....
3	**2. 3130. 002. 1**	2	2	• tappo esagono incassato 1/4'' gas	.....
4	**001. 3625. 0**	1	1	• glifo con pistoni	.....
5	**001. 3655. 0**	1	1	• boccola	.....
6	**2. 1530. 134. 0**	1	1	• anello toroidale 53,98 x 3,53	.....
7	**2. 2999. 005. 0**	2	2	• cuscinetto rullini 38,2 x 52 x 18	.....
8	**2. 1510. 119. 0**	4	4	• anello di tenuta olio 38 x 52 x 7	.....
9	**2. 1599. 002. 0**	2	2	• anello 38,5 x 58 x 3	.....
10	**001. 3676. 0**	1	1	• albero della pompa	.....
11	**2. 1799. 001. 0**	1	1	• linguetta 8 x 11 x 17	.....
12	**9011. 221. 0**	1	1	• ingranaggio della pompa: Z = 33	.....
13	**9000. 225. 0**	1	1	• glifo con pistoni	.....
14	**001. 3624. 0**	2	2	• boccola per albero eccentrico	.....
15	**2. 1410. 008. 1**	2	2	• anello speciale 23	.....
16	**9011. 232. 6**	1	1	• testa posteriore destra	.....
18	**2. 0432. 175. 1**	1	1	• prigioniero M 10 p. 1,5 - M 10 p. 1,25 x 100 UNI 5913	.....
19	**9011. 233. 6**	1	1	• testa posteriore sinistra	.....
20	**2. 0432. 175. 1**	1	1	• prigioniero M 10 p. 1,5 - M 10 p. 1,25 x 100 UNI 5913	.....
21	**2. 0432. 175. 1**	1	1	• prigioniero M 10 p. 1,5 - M 10 p. 1,25 x 100 UNI 5913	.....
22	**2. 1530. 026. 0**	8	8	• anello toroidale 11,11 x 1,78	.....
23	**9011. 231. 6**	1	1	• testa anteriore sinistra	.....
24	**9011. 230. 6**	1	1	• testa anteriore destra	.....
25	**2. 1470. 006. 2**	4	4	• rondella dentellata 10 UNI 3704	.....
26	**2. 0112. 317. 2**	4	4	• vite M 10 p. 1,5 x 45 UNI 5737	.....
27	**001. 2985. 0**	4	4	• valvola di aspirazione	.....
28	**2. 4019. 004. 1**	4	4	• molla compressione 10,5 x 31 x 1	.....
29	**001. 2987. 0**	4	4	• valvola di mandata	.....
30	**2. 4019. 005. 1**	4	4	• molla compressione 12 x 32 x 1	.....
31	**001. 2989. 0**	4	4	• tappo: fino al n. 12293	.....
	9020. 250. 0	4	4	• tappo: dal n. 12294	.....
32	**2. 1530. 038. 0**	4	4	• anello toroidale 15,54 x 2,62: fino al n. 12293	.....
33	**2. 1411. 007. 1**	4	4	• anello elastico 21 I UNI 3654: fino al n. 12293	.....
34	**2. 0112. 001. 1**	4	4	• vite M 6 p. 1 x 8 UNI 5739: fino al n. 12293	.....
35	**2. 1499. 014. 0**	4	4	• piastrina: fino al n. 12293	.....
36	**2. 1560. 017. 0**	4	4	guarnizione 22,2 x 27 x 1: dal n. 12294	.....
37	**001. 3654. 0**	1	1	guarnizione	.....
38	**9011. 210. 0**	1	1	albero comando pompa	.....
39	**2. 2999. 022. 0**	1	1	cuscinetto tenuta stagna: in trattrici senza i tubi a fig. 63, 65 e 68 al sgr. 31	.....
	2. 2030. 006. 0	1	1	cuscinetto a sfere: 25 x 47 x 12: ISO 25 BC 10	.....
40	**2. 1419. 004. 1**	1	1	anello elastico speciale 24,15	.....
41	**2. 1720. 008. 0**	2	2	linguetta 5 x 6,5 UNI 99	.....
42	**2. 2040. 005. 0**	2	2	cuscinetto a sfere 20 x 47 x 14 - ISO 20 BC 02	.....
43	**2. 1411. 019. 1**	2	2	anello elastico 47 UNI 3654	.....
44	**2. 1579. 106. 0**	1	1	distanziale 21 x 30 x 3	.....

Sgr. 2

PRESA DI POTENZA E POMPA IDRAULICA

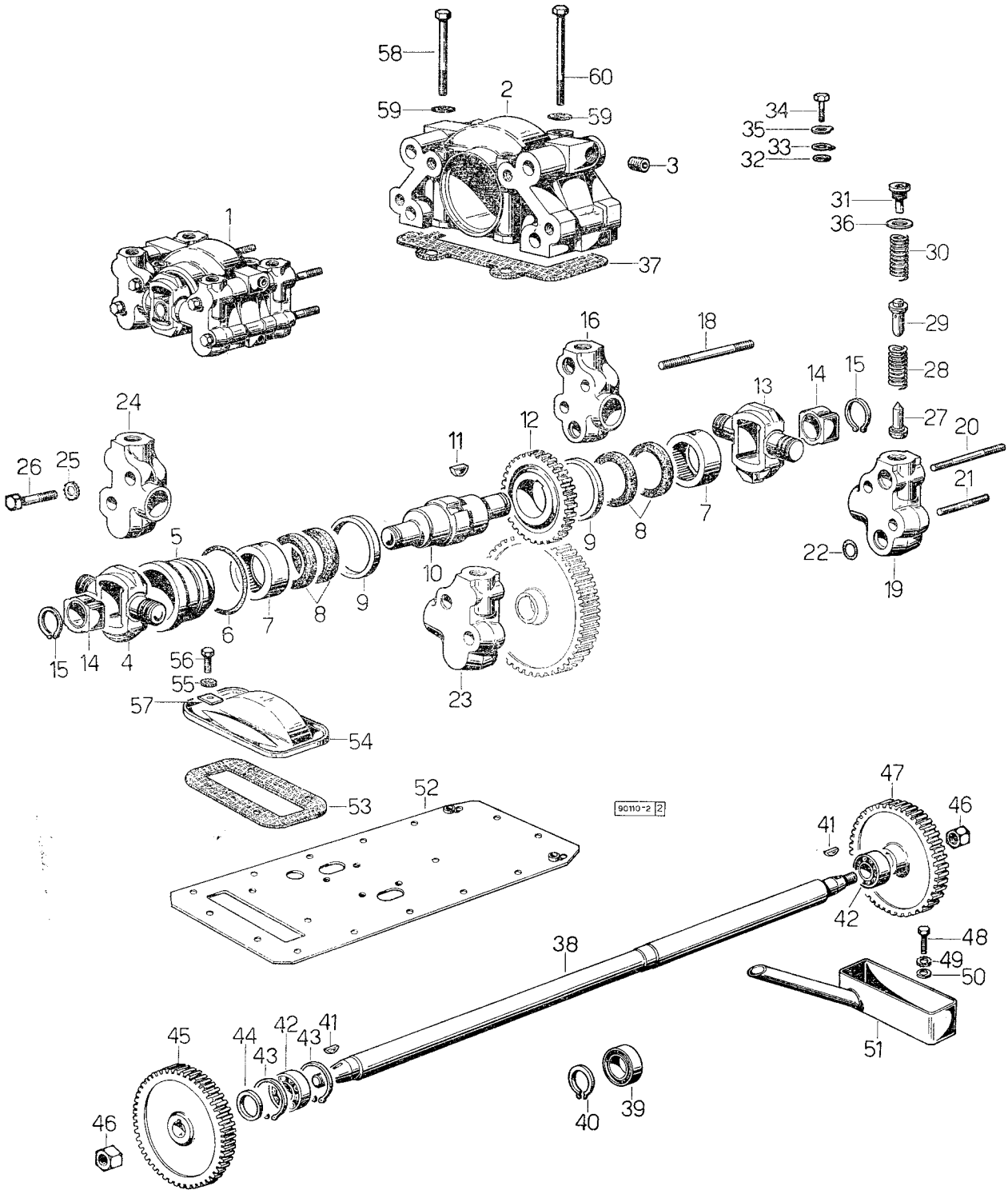

PRESA DI POTENZA E POMPA IDRAULICA

Sgr. 2

fig.	N. di ordinazione	quantità 2 RM	quantità 4 RM	denominazione	note
45	**9011. 211. 0**	1	1	ingranaggio P.P. per pompa: Z = 55	.....
46	**2. 1099. 003. 1**	2	2	dado speciale M 16 p. 1,5	.....
47	**9011. 212. 0**	1	1	ingranaggio comando pompa: Z = 49	.....
48	**2. 0112. 204. 2**	2	2	vite M 8 p. 1,25 x 14 UNI 5739	.....
49	**2. 1470. 004. 2**	2	2	rondella dentellata 8 UNI 3704	.....
50	**2. 1310. 004. 2**	2	2	rondella piana 8,4 UNI 1734	.....
51	**9000. 250. 2**	1	1	vaschetta olio per ingranaggi	.....
52	**9031. 910. 2**	1	1	coperchio per scatola cambio	.....
53	**9011. 950. 0**	1	1	guarnizione	.....
54	**9011. 912. 0**	1	1	coperchio	.....
55	**2. 1470. 004. 2**	4	4	rondella dentellata 8 UNI 3704	.....
56	**2. 0112. 207. 2**	4	4	vite M 8 p. 1,25 x 20 UNI 5739	.....
57	**001. 9636. 0**	4	4	piastrina	.....
58	**2. 0112. 327. 1**	2	2	vite M 10 p. 1,5 x 90 UNI 5737	.....
59	**2. 1311. 007. 2**	3	4	rondella piana 10 UNI 1750	.....
60	**2. 0112. 331. 2**	2	2	vite M 10 p. 1,5 x 110 UNI 5737	.....

Sgr. 3

SOLLEVAMENTO

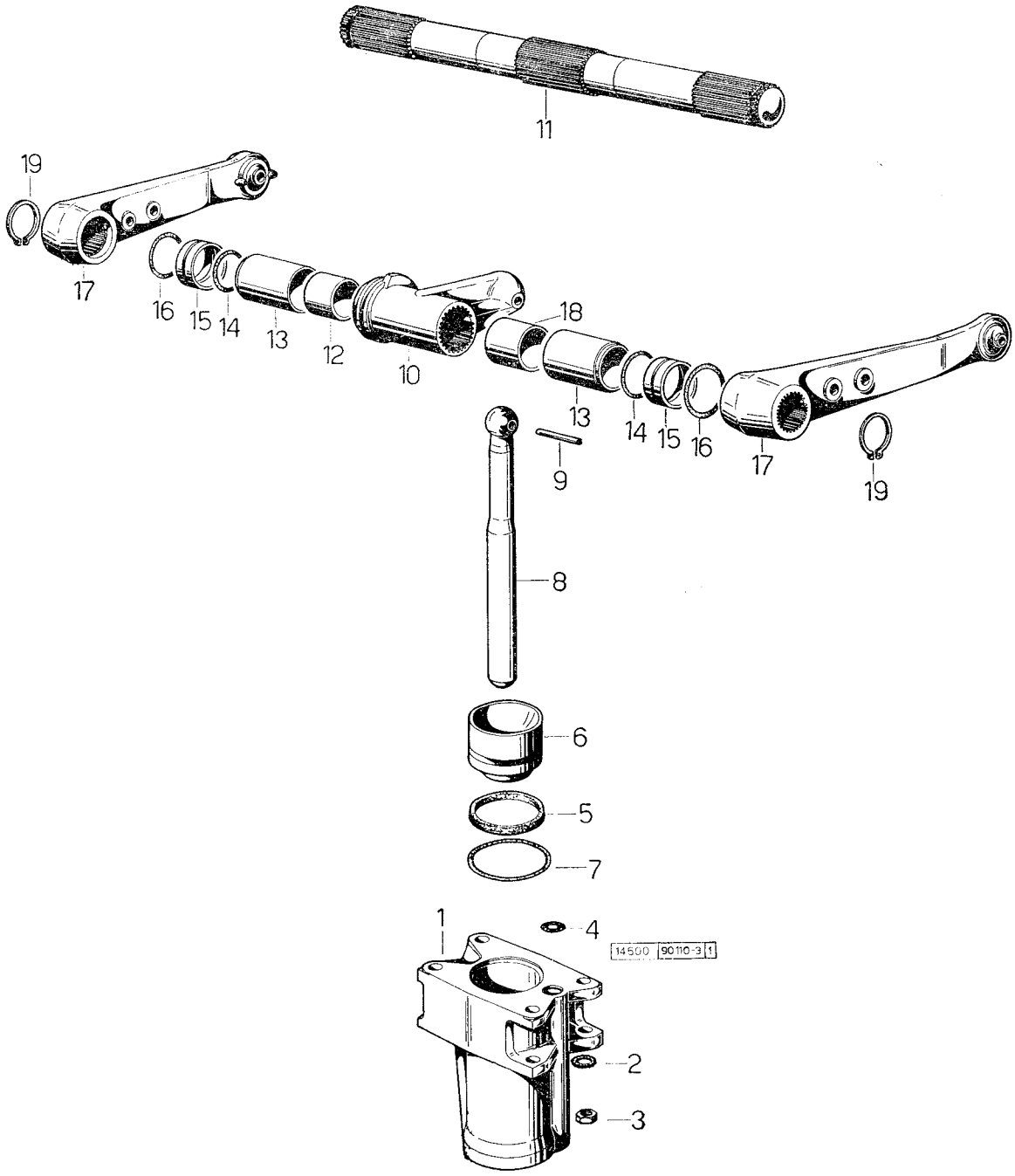

SOLLEVAMENTO

Sgr. 3

fig.	N. di ordinazione	quantità 2 RM	quantità 4 RM	denominazione	note
				Attenzione - Le variazioni dei particolari nel presente Sgr., che sono indicate con « fino al n. 29107 » e « dal n. 29108 » non sono applicabili alla trattrice Minitauro-Frutteto. Per il solo mercato italiano queste variazioni vanno considerate come: fino al n. 29581 e dal n. 29582	
1	**9011. 310. 0**	1	1	cilindro: fino al n. 29107	.....
	9031. 310. 0	1	1	cilindro: dal n. 29108	.....
2	**2. 1340. 009. 0**	4	4	rosetta dentellata 15 UNI 1747	.....
3	**2. 1011. 308. 1**	4	4	dado M 14 p. 1,5 UNI 5587	.....
4	**2. 1530. 037. 0**	1	1	anello toroidale 15,08 x 2,62	.....
5	**2. 1518. 081. 0**	1	1	guarnizione: fino al n. 29107	.....
	2. 1518. 100. 0	1	1	guarnizione: dal n. 29108	.....
6	**9011. 311. 0**	1	1	pistone: fino al n. 29107	.....
	9031. 311. 0	1	1	pistone: dal n. 29108	.....
7	**2. 1530. 172. 0**	1	1	anello toroidale 73,03 x 3,53: fino al n. 29107	.....
	2. 1539. 025. 0	1	1	anello toroidale 88,57 x 2,62: dal n. 29108	.....
8	**9011. 313. 0**	1	1	biella: fino al n. 29107	.....
	9031. 313. 0	1	1	biella: dal n. 29108	.....
9	**2. 1631. 720. 0**	1	1	spina elastica spirale 8 x 55: fino al n. 29107	.....
	2. 1631. 022. 0	1	1	spina elastica 12 x 65: dal n. 29108	.....
10	**9011. 320. 0**	1	1	leva interna sede sferica: fino al n. 29107	.....
	9031. 320. 0	1	1	leva interna sede sferica: dal n. 29108	.....
11	**9011. 321. 0**	**1**	**1**	**albero leva sollevamento: fino al n. 29107**	.....
	9000. 321. 0/10	1	1	albero leva sollevamento: dal n. 29108	.....
12	**2. 1579. 108. 0**	1	1	distanziale 50,7 x 59,5 x 30: fino al n. 29107	.....
	2. 1579. 097. 0	1	1	distanziale 56 x 64 x 26: dal n. 29108	.....
13	**9011. 322. 0**	2	2	boccola interna: fino al n. 29107	.....
	9000. 322. 0/10	2	2	boccola interna: dal n. 29108	.....
14	**2. 1530. 123. 0**	2	2	anello toroidale 49,21 x 3,53: fino al n. 29107	.....
	2. 1530. 134. 0	2	2	anello toroidale 53,98 x 3,53: dal n. 29108	.....
15	**9000. 323. 0**	2	2	boccola esterna: fino al n. 29107	.....
	9002. 323. 0	2	2	boccola esterna: dal n. 29108	.....
16	**2. 1530. 131. 0**	2	2	anello toroidale 52,39 x 3,53: fino al n. 29107	.....
	2. 1530. 141. 0	2	2	anello toroidale 57,15 x 3,53: dal n. 29108	.....
17	**9011. 324. 3**	2	2	leva esterna per sollevamento: fino al n. 29107	.....
	9000. 324. 3/20	2	2	leva esterna per sollevamento: dal n. 29108	.....
	9013. 324. 3	2	2	leva esterna per sollevamento, solo per tipo Vigneto	.....
18	**2. 1579. 107. 0**	1	1	distanziale 50 x 60,3 x 45: fino al n. 29107	.....
	2. 1579. 098. 0	1	1	distanziale 56 x 64 x 39: dal n. 29108	.....
19	**2. 1410. 020. 1**	2	2	anello 50 E UNI 3653: fino al n. 29107	.....
	2. 1410. 022. 1	2	2	anello 55 E UNI 3653: dal n. 29108	.....

Sgr. 4

DISTRIBUTORE E REGOLATORE

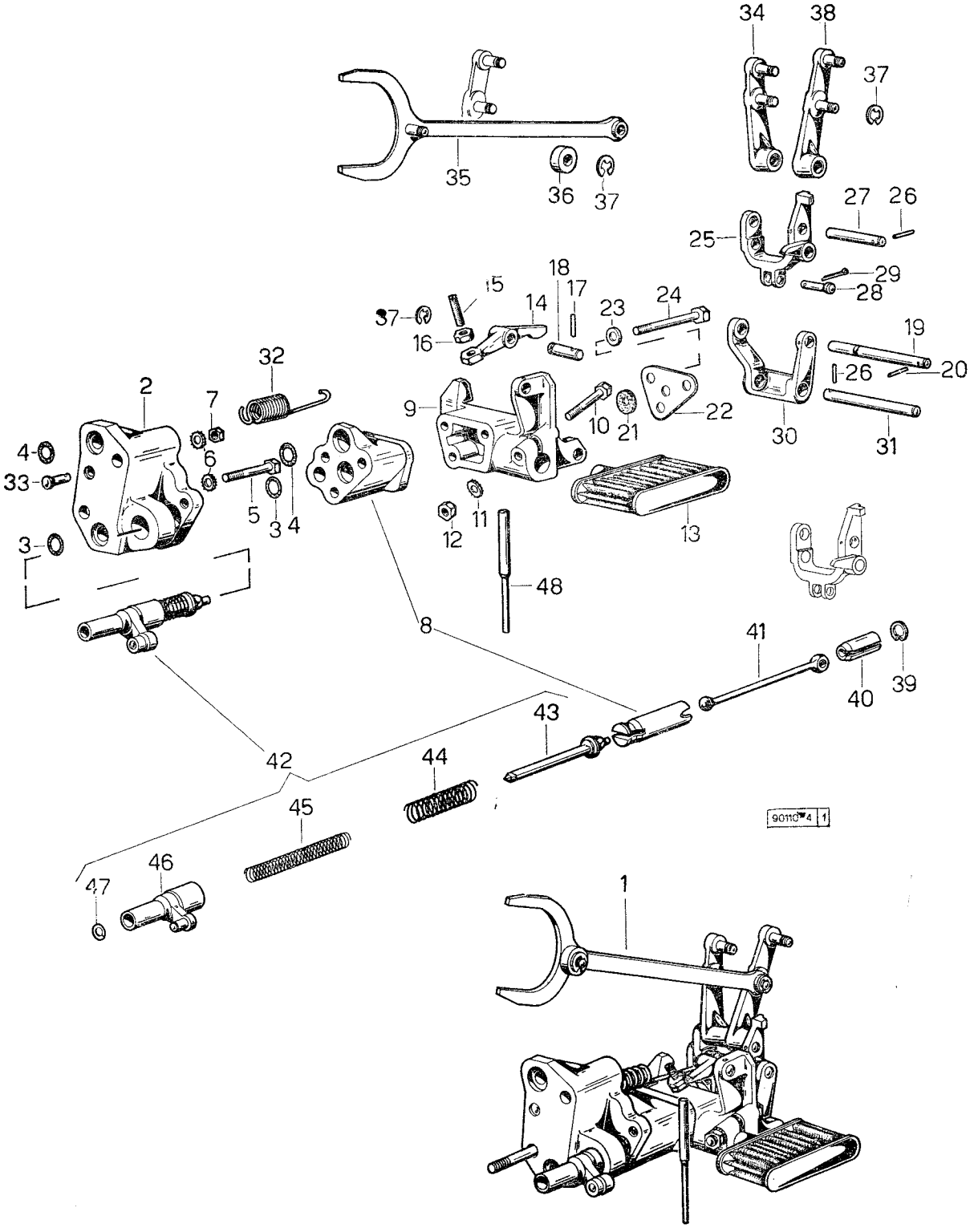

DISTRIBUTORE E REGOLATORE

Sgr. 4

Attenzione - Le variazioni dei particolari nel presente Sgr., che sono indicate con « fino al n. 29107 » e « dal n. 29108 » non sono applicabili alla trattrice Minitauro-Frutteto. Per il solo Mercato italiano queste variazioni vanno considerate come: fino al n. 29581, dal n. 29582

fig.	N. di ordinazione	quantità 2 RM	quantità 4 RM	denominazione	note
1	**9011. 011. 6**	1	1	distributore composto da fig. 2 a fig. 48	.....
2	**9000. 410. 0/10**	1	1	• corpo collegamento distributore	.....
3	**2. 1530. 026. 0**	2	2	• anello toroidale 11,11 x 1,78	.....
4	**2. 1530. 037. 0**	2	2	• anello toroidale 15,08 x 2,62	.....
5	**2. 0119. 001. 1**	1	1	• vite speciale M 10 x 60	.....
6	**2. 1470. 006. 2**	2	2	• rondella dentellata 10 UNI 3703	.....
7	**2. 1011. 321. 2**	2	2	• dado M 10 p. 1,25 UNI 5587	.....
8	**001. 6580. 3**	1	1	• distributore completo	.....
9	**9011. 427. 0**	1	1	• mensola per leva e filtro	.....
10	**2. 0112. 115. 1**	1	1	• vite M 7 p. 1 x 40 UNI 5737	.....
	2. 0112. 017. 2	1	1	• vite M 6 p. 1 x 45 UNI 5737	.....
11	**2. 1470. 004. 2**	1	1	• rondella dentellata 8 UNI 3703	.....
12	**2. 1011. 104. 1**	1	1	• dado M 7 p. 1 UNI 5588	.....
	2. 1011. 103. 1	1	1	• dado M 6 p. 1 UNI 5588	.....
13	**9011. 428. 2**	1	1	• filtro olio	.....
14	**9000. 430. 0/20**	1	1	• leva arresto idraulico	.....
15	**2. 0599. 019. 0**	1	1	• vite speciale M 10 p. 1,25 x 26: fino al n. 29107	.....
	2. 0599. 006. 1	1	1	• vite speciale M 6 p. 1: dal n. 29108	.....
16	**2. 1011. 521. 2**	1	1	• dado M 10 p. 1.25 UNI 5589: fino al n. 29107	.....
	2. 1011. 103. 1	1	1	• dado M 6 p. 1: dal n. 29108	.....
17	**2. 1630. 208. 0**	1	1	• spina elastica SS 3 x 10	.....
18	**9000. 454. 0**	1	1	• perno	.....
19	**9011. 451. 0**	1	1	• perno 10 x 80, con attacco per molla	.....
20	**2. 1630. 208. 0**	1	1	• spina elastica SS 3 x 10	.....
21	**2. 1569. 006. 0**	1	1	• guarnizione 4 x 16 x 3	.....
22	**001. 3697. 0**	1	1	• piastrina	.....
23	**2. 1310. 004. 2**	3	3	• rondella piana 8,4 UNI 1734	.....
24	**2. 0112. 224. 1**	3	3	• vite M 8 p. 1,25 x 75 UNI 5737	.....
25	**9011. 438. 0**	1	1	• leva a forcella comando distributore: fino al n. 27209	.....
	9011. 438. 0/10	1	1	• leva a forcella comando distributore: dal n. 27210	.....
26	**2. 1630. 208. 0**	2	2	• spina elastica SS 3 x 10	.....
27	**9000. 459. 0**	1	1	• perno	.....
28	**2. 1670. 103. 0**	1	1	• perno 6 x 18 x 15 UNI 1710	.....
29	**2. 1690. 206. 2**	1	1	• copiglia A 2 x 15 UNI 1336	.....
30	**9011. 429. 0**	1	1	• leva di posizione comando distributore	.....
31	**9000. 458. 0**	1	1	• perno 10 x 80	.....
32	**2. 4049. 050. 1**	1	1	• molla trazione 17,6 x 107 x 2,4	.....
33	**9011. 450. 0**	1	1	• perno attacco molla	.....
34	**9011. 436. 3**	1	1	• leva comando posizione	.....
35	**9011. 437. 3**	1	1	• forcella controllo posizione: fino al n. 29107	.....
	9000. 437. 3/20	1	1	• forcella controllo posizione: dal n. 29108	.....

Sgr. 4

DISTRIBUTORE E REGOLATORE

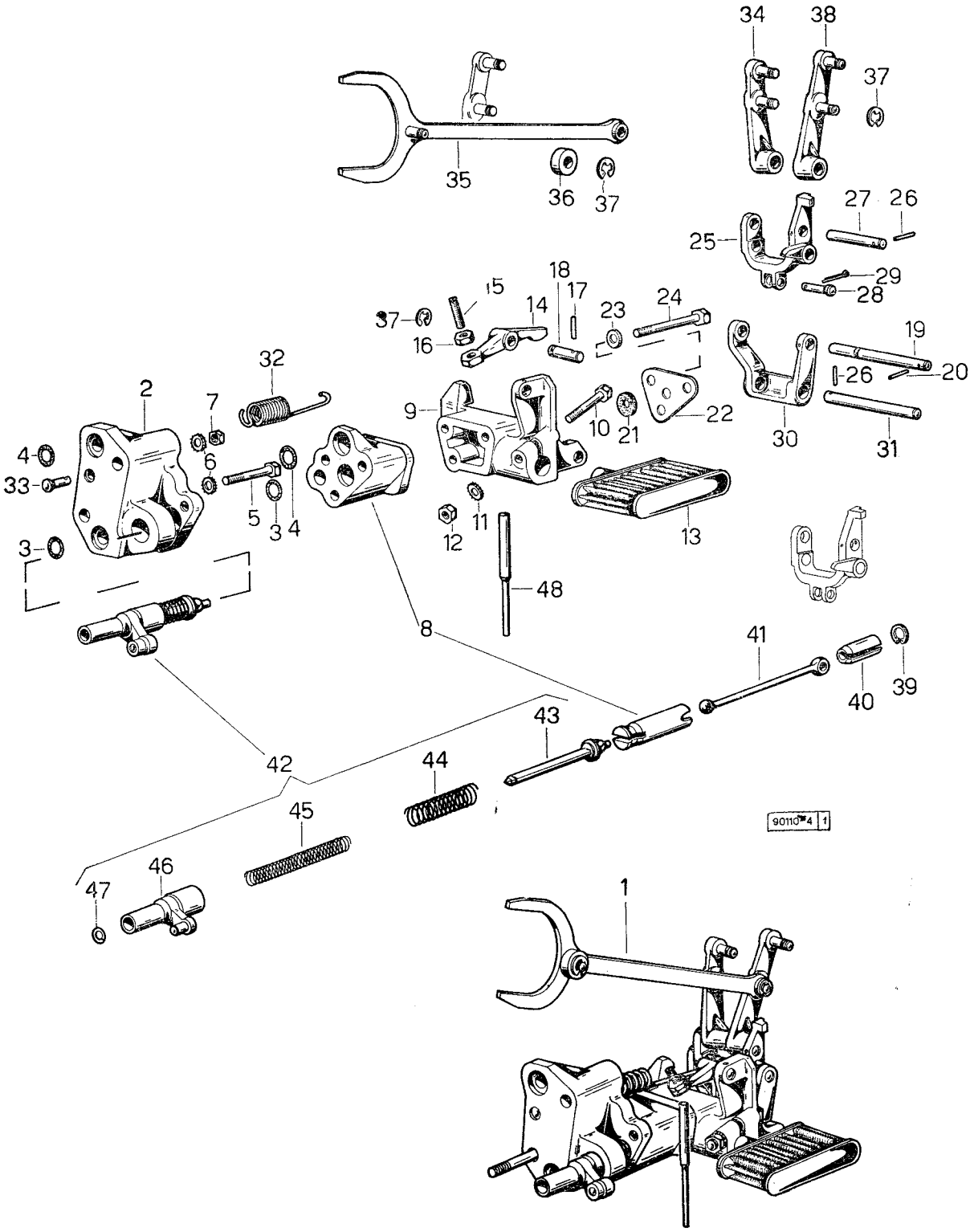

DISTRIBUTORE E REGOLATORE

Sgr. 4

fig.	N. di ordinazione	quantità 2 RM	quantità 4 RM	denominazione	note
36	**001. 3702. 0**	1	1	• rullo contatto camme	.....
37	**2. 1430. 008. 0**	3	3	• anello 7 DIN 6799	.....
38	**9011. 435. 3**	1	1	• leva comando profondità	.....
39	**2. 1411. 001. 1**	1	1	• anello elastico 10 I UNI 3654	.....
40	**001. 3694. 0**	1	1	• distanziale	.....
41	**001. 3693. 0**	1	1	• puntale di spinta	.....
42	**9000. 413. 4/10**	1	1	• leva di rotazione distribuzione - composta da fig. 43 a fig. 47 ☆	.....
43	**001. 3687. 0**	1	1	•• alberino di rimando	.....
44	**2. 4019. 003. 1**	1	1	•• molla compressione 14,4 x 73 x 0,9	.....
45	**2. 4019. 002. 1**	1	1	•• molla compressione 10,4 x 88 x 0,9	.....
46	**9000. 413. 3/10**	1	1	•• leva con perno	.....
47	**2. 1499. 005. 0**	1	1	•• anello elastico speciale 5,5	.....
48	**9011. 431. 0**	1	1	∘ puntale: fino al n. 29107	.....
	9031. 431. 0	1	1	∘ puntale: dal n. 29108	.....

Sgr. 5

COMANDI INTERNI, ESTERNI E «VALVEMATIC»

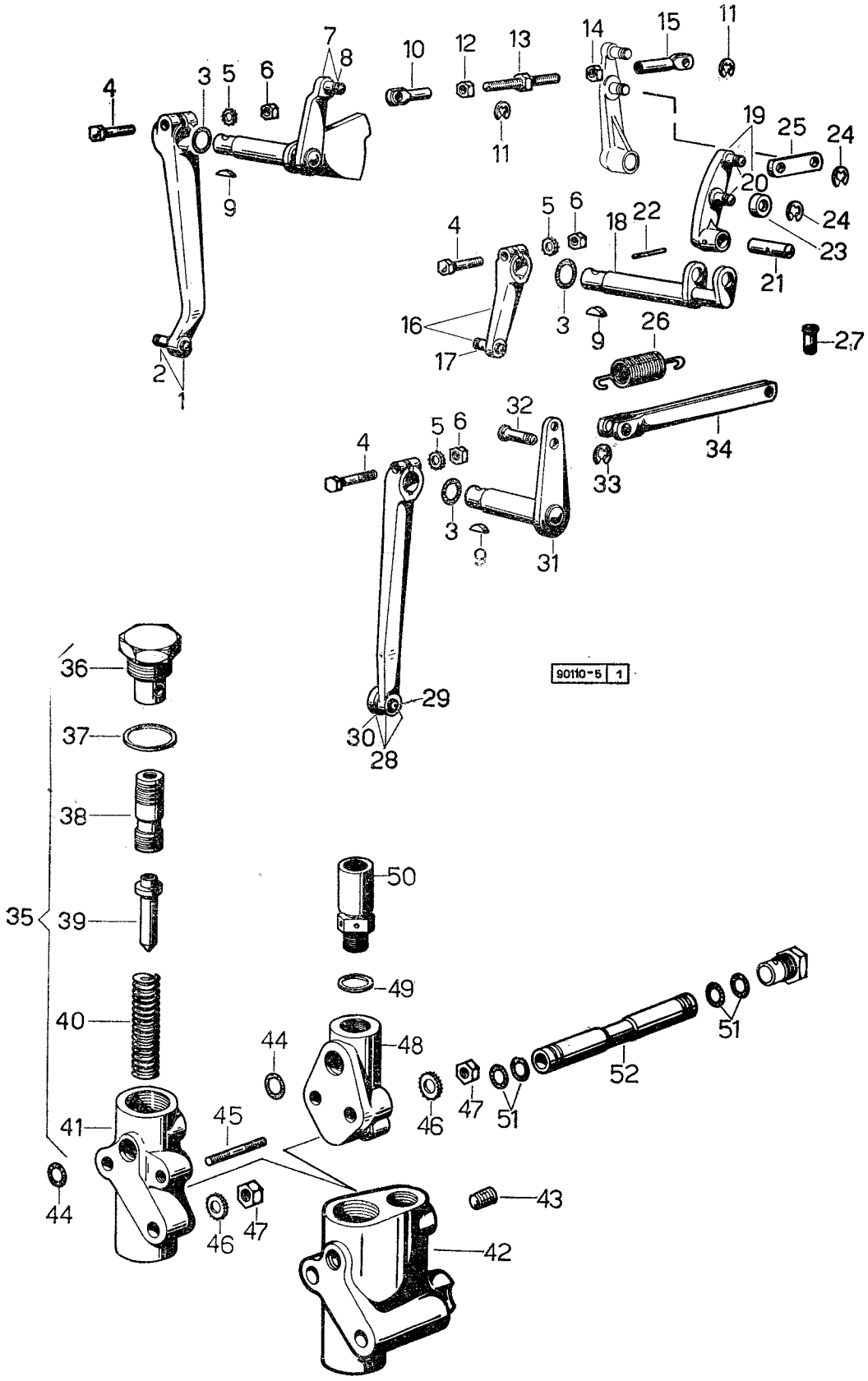

COMANDI INTERNI, ESTERNI E «VALVEMATIC» Sgr. 5

fig.	N. di ordinazione	quantità 2 RM	quantità 4 RM	denominazione	note
1	**9011. 510. 3/10**	3	1	leva esterna comando posizione	.....
2	**001. 3701. 0**	1	1	• perno	.....
3	**2. 1530. 034. 0**	3	3	anello toroidae 13,95 x 2,62	.....
4	**2. 0112. 111. 1**	3	3	vite M 7 p. 1 x 30 UNI 5737	.....
	2. 0112. 011. 2	3	3	vite M 6 p. 1 x 30 UNI 5737	.....
5	**2. 1470. 002. 2**	3	3	rondella dentellata 6 UNI 3704	.....
6	**2. 1011. 104. 1**	3	3	dado M 7 p. 1 UNI 5588	.....
	2. 1011. 103. 1	3	3	dado M 6 p. 1 UNI 5588	.....
7	**9011. 512. 3**	1	1	leva interna comando posizione	.....
8	**001. 3701. 0**	1	1	• perno	.....
9	**2. 1720. 005. 0**	3	3	linguetta 4 x 5 UNI 99	.....
10	**9011. 557. 0**	1	1	estremità - con filetto sinistro	.....
11	**2. 1430. 008. 0**	2	2	anello elastico 7 DIN 6799	.....
12	**2. 1019. 007. 1**	1	1	dado M 6 p. 1 sinistro UNI 5588	.....
13	**9011. 558. 0**	1	1	doppia vite di registro posizione	.....
14	**2. 1011. 103. 1**	1	1	dado M 6 p. 1 UNI 5588	.....
15	**002. 1484. 0**	1	1	estremità con filetto destro	.....
16	**9011. 520. 3/10**	1	1	leva esterna comando profondità	.....
17	**001. 3701. 0**	1	1	• perno	.....
18	**9011. 521. 0**	1	1	leva interna comando profondità	.....
19	**9011. 552. 3**	1	1	leva spostabile comando profondità	.....
20	**001. 3701. 0**	2	2	• perno	.....
21	**9011. 553. 0**	1	1	perno	.....
22	**2. 1630. 208. 0**	1	1	spina elastica SS 3 x 16	.....
23	**9011. 554. 0**	1	1	rullo per contatto camme	.....
24	**2. 1430. 008. 0**	2	2	anello elastico 7 DIN 6799	.....
25	**9000. 434. 0/10**	1	1	tirante collegamento leve	.....
26	**2. 4049. 051. 1**	1	1	molla a trazione 16 x 62 x 1,6	.....
27	**9000. 562. 0**	1	1	perno attacco molla	.....
28	**9011. 524. 3/10**	1	1	leva esterna controllo profondità	.....
29	**9000. 560. 0**	1	1	• perno	.....
30	**9000. 561. 0**	1	1	• rullo	.....
31	**9011. 526. 3**	1	1	leva interna controllo profondità	.....
32	**9011. 551. 0**	1	1	perno	.....
33	**2. 1430. 008. 0**	3	3	anello elastico 7 DIN 6799	.....
34	**9011. 527. 2**	1	1	tirante di collegamento	.....
35	**9000. 530. 4**	1	1	gruppo valvola di discesa	.....
36	**002. 2263. 0**	1	1	• tappo	.....
37	**2. 1560. 017. 0**	1	1	• guarnizione 22,2 x 27	.....
38	**002. 1972. 0**	1	1	• pistoncino	.....
39	**9000. 531. 0**	1	1	• perno ammortizzatore	.....
40	**2. 4019. 006. 1**	1	1	• molla compressione 12,2 x 70 x 1,2	.....
41	—	1	1	• valvola - non fornibile - vedi fig. 42	.....
42	**9020. 530. 0**	1	1	• corpo valvola - sostituisce fig. 41 e fig. 48	.....
43	**2. 3130. 002. 1**	1	1	• tappo 1/4 gas	.....
44	**2. 1530. 028. 0**	2	2	anello toroidale 11,91 x 2,62	.....
45	**2. 0432. 159. 1**	1	1	prigioniero M 10 p. 1,5 - M 10 p. 1,25 x 35 UNI 5913	.....
46	**2. 1470. 006. 2**	3	3	rondella dentellata 10 UNI 3704	.....
47	**2. 1011. 321. 2**	3	3	dado M 10 p. 1,25 UNI 5587	.....

Sgr. 5

COMANDI INTERNI, ESTERNI E «VALVEMATIC»

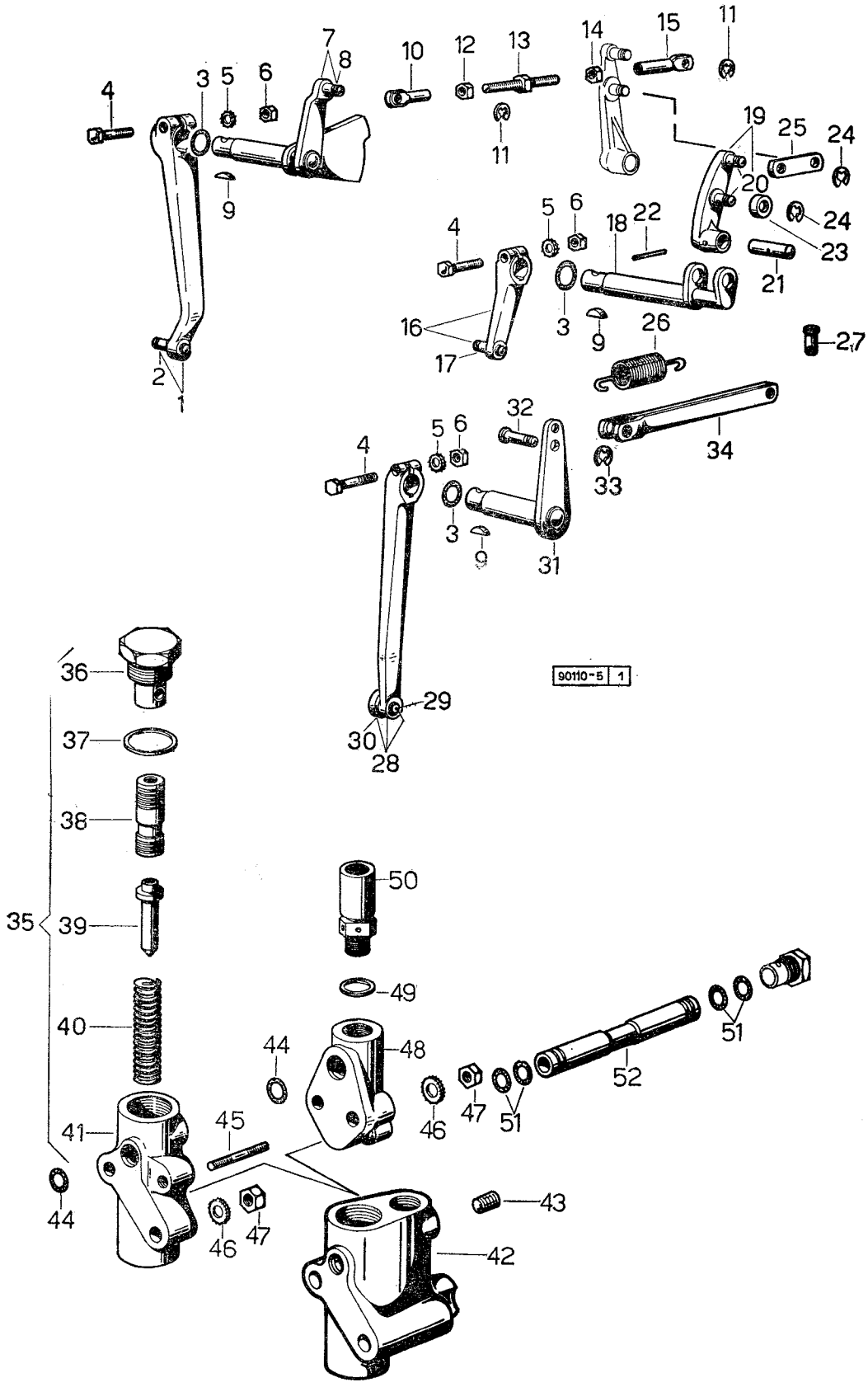

COMANDI INTERNI, ESTERNI E « VALVEMATIC » Sgr. 5

fig.	N. di ordinazione	quantità 2 RM	quantità 4 RM	denominazione	note
48	—	1	1	flangia - non fornibile, vedi fig. 42	.....
49	**2. 1560. 010. 0**	1	1	guarnizione 14,2 x 20	.....
50	**9000. 539. 3/10**	1	1	valvola di sovrapressione	.....
51	**2. 1530. 026. 0**	4	4	anello toroidale 11,11 x 1,78	.....
52	**9011. 534. 0**	1	1	tubo mandata olio	.....

Sgr. 6

TIRANTI E LEVE DI COMANDO

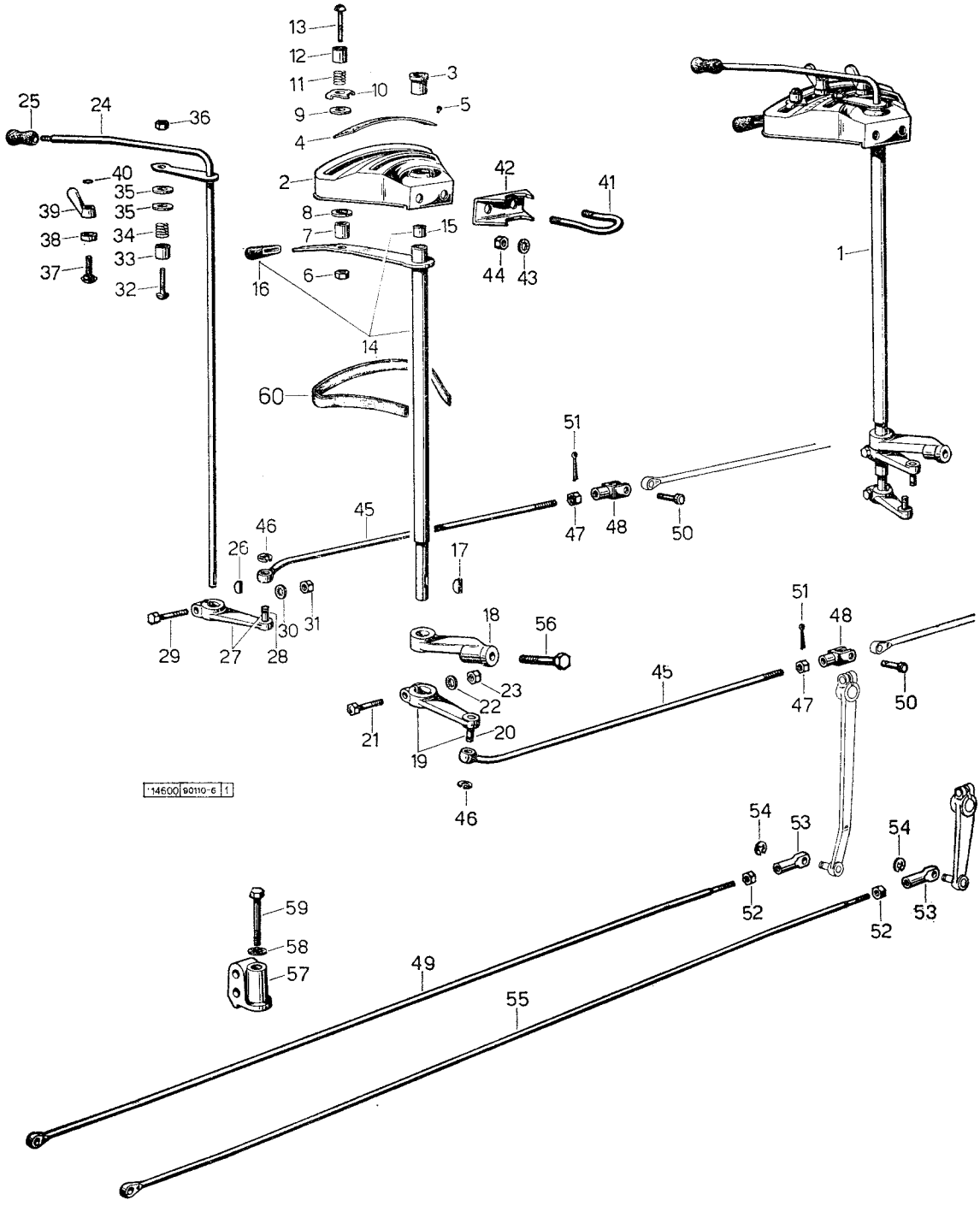

TIRANTI E LEVE DI COMANDO

Sgr. 6

fig.	N. di ordinazione	quantità 2 RM	quantità 4 RM	denominazione	note
1	**9000. 610. 4/10**	1	1	gruppo settore - composto da fig. 2 a fig. 40	.....
	9011. 610. 4	1	1	gruppo settore - composto da fig. 2 a fig. 40: in trattrici con idroguida ☆	.....
2	**001. 6279. 3**	1	1	• settore per leve comando - composto con fig. 3, 4 e 5	.....
3	**2. 1559. 096. 0**	1	1	•• boccola	.....
4	**002. 2065. 0**	1	1	•• targhetta	.....
5	**2. 1830. 009. 0**	4	4	•• chiodo autofilettante 2,5 x 6,5 UNI S 241	.....
6	**001. 9482. 0**	1	1	• dado M 6 p. 1 UNI 5589	.....
7	**9012. 650. 0**	1	1	• anello distanziale	.....
8	**2. 1569. 049. 0**	1	1	• rondella in ottone	.....
9	**2. 1569. 049. 0**	1	1	• rondella in ottone	.....
10	**9012. 623. 0**	1	1	• indice di profondità	.....
11	**2. 4019. 019. 1**	1	1	• molla compressione 10,3 x 12 x 1,8	.....
12	**9012. 652. 0**	1	1	• scodellino	.....
13	**001. 3804. 0**	1	1	• vite a testa tonda	.....
14	**9000. 620. 3/10**	1	1	• leva con albero comando profondità; composta con fig. 15-16	.....
15	**2. 1559. 095. 0**	2	2	•• boccola	.....
16	**001. 3815. 0**	1	1	•• pomolo	.....
17	**2. 1720. 002. 0**	1	1	• linguetta 3 x 3,7 x UNI 99	.....
18	**9000. 671. 0**	1	1	• supporto	.....
	9000. 650. 0	1	1	• supporto: in trattrici con idroguida ☆	.....
19	**9000. 624. 3/10**	1	1	• levetta per tirante profondità composta con fig. 20	.....
20	**001. 3701. 0**	1	1	•• perno	.....
21	**2. 0112. 011. 2**	1	1	• vite M 6 p. 1 x 30 UNI 5737	.....
22	**2. 1470. 002. 2**	1	1	• rondella dentellata 6 UNI 3704	.....
23	**2. 1011. 103. 1**	1	1	• dado M 6 p. 1 UNI 5588	.....
24	**9000. 630. 2/10**	1	1	• albero con indice comando posizione	.....
25	**001. 3816. 0/10**	1	1	• pomolo	.....
26	**2. 1720. 002. 0**	1	1	• linguetta 3 x 3,7 UNI 99	.....
27	**9000. 633. 3**	1	1	• levetta per comando posizione - composta con fig. 28	.....
28	**001. 3701. 0**	1	1	•• perno	.....
29	**2. 0112. 007. 2**	1	1	• vite M 6 p. 1 x 20 UNI 5739	.....
30	**2. 1470. 002. 2**	1	1	• rondella dentellata 6 UNI 3704	.....
31	**2. 1011. 103. 1**	1	1	• dado M 6 p. 1 UNI 5588	.....
32	**001. 3805. 0**	1	1	• perno filettato	.....
33	**9012. 652. 0**	1	1	• scodellino	.....
34	**2. 4019. 019. 1**	1	1	• molla compressione 10,3 x 12 1,8	.....
35	**2. 1569. 049. 0**	2	2	• rondella in ottone	.....
36	**001. 9482. 0**	1	1	• dado M 6 p. 1 UNI 5589	.....
37	**001. 3813. 0**	2	2	• vite speciale per galletto	.....
38	**9012. 651. 0**	2	2	• rondella distanziale	.....
39	**9012. 657. 2**	2	2	• pomolo	.....
40	**2. 1430. 006. 2**	2	2	• anello elastico 5 DIN 6999	.....
41	**9000. 615. 0**	1	1	staffa	.....
42	**9000. 614. 0**	1	1	supporto	.....
43	**2. 1470. 006. 2**	2	2	rondella dentellata 10 UNI 3704	.....
44	**2. 1011. 106. 2**	2	2	dado M 10 p. 1,5 UNI 5588	.....

Sgr. 6

TIRANTI E LEVE DI COMANDO

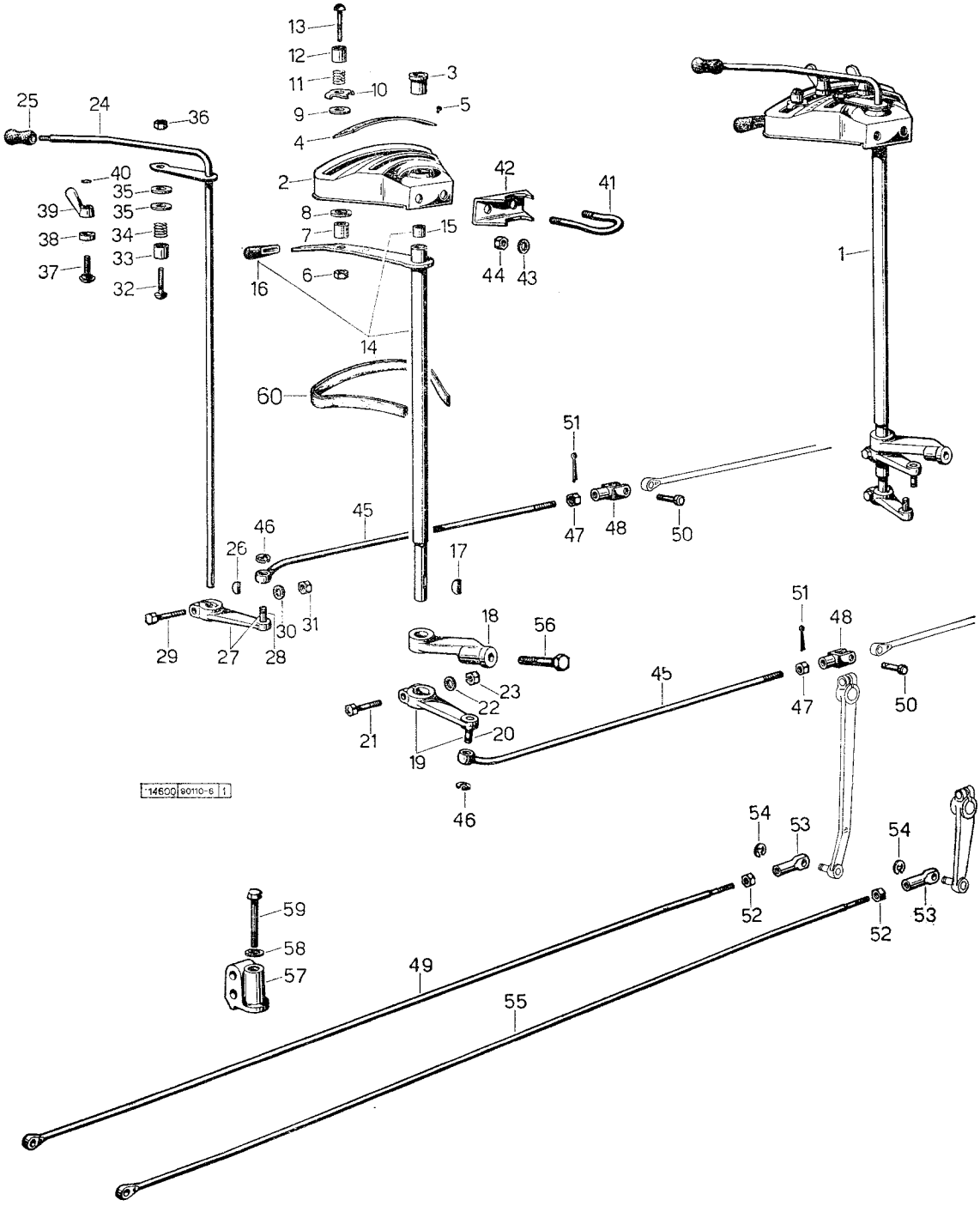

TIRANTI E LEVE DI COMANDO

Sgr. 6

fig.	N. di ordinazione	quantità 2 RM	quantità 4 RM	denominazione	note
46	**2. 1430. 008. 0**	2	2	anello 7 DIN 6799	.....
47	**2. 1011. 103. 1**	2	2	dado M 6 p. 1 UNI 5588	.....
48	**2. 3510. 003. 1**	2	2	forcella M 6 UNI 1676	.....
49	**9011. 637. 0**	1	1	tirante posteriore comando posizione	.....
50	**2. 1670. 103. 0**	2	2	perno 6 x 18 x 15 UNI 1710	.....
51	**2. 1690. 206. 2**	2	2	copiglia A 2 x 15 UNI 1336	.....
52	**2. 1011. 103. 1**	2	2	dado M 6 p. 1 UNI 5588	.....
53	**002. 1484. 0**	2	2	estremità	.....
54	**2. 1430. 008. 0**	2	2	anello 7 DIN 6799	.....
55	**9011. 627. 0**	1	1	tirante posteriore comando profondità	.....
56	**2. 0119. 017. 1**	1	1	vite speciale 5/16" x 55	.....
57	**9011. 618. 0**	1	1	supporto per tiranti	.....
58	**2. 1470. 004. 2**	1	1	rondella dentellata 8 UNI 3704	.....
59	**2. 0112. 215. 2**	1	1	vite M 8 p. 1,25 x 45 UNI 5737	.....
60	**9002. 650. 0**	1	1	guarnizione per «export» Germania	.....

Sgr. 7

ORGANI SENSIBILI

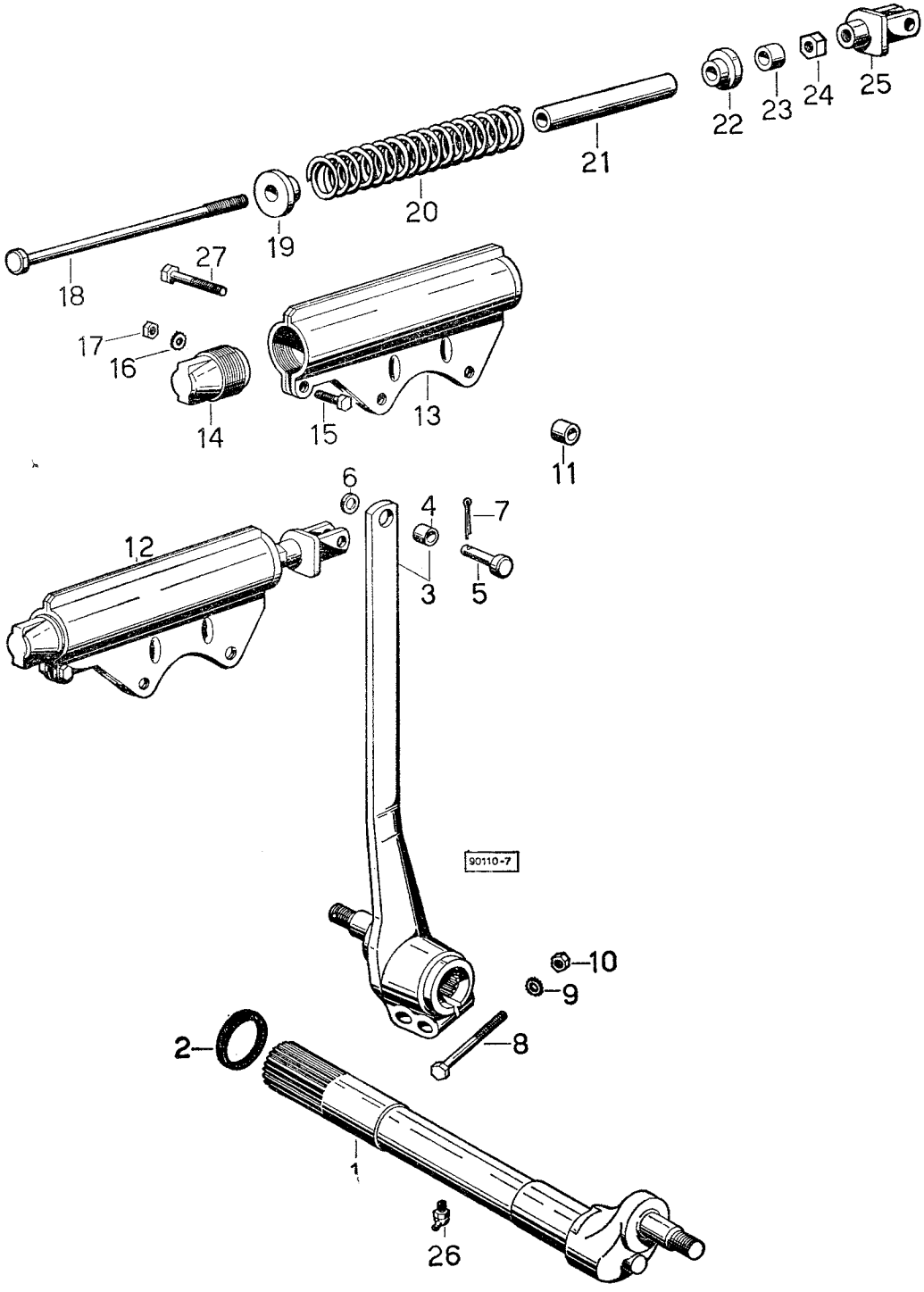

ORGANI SENSIBILI

fig.	N. di ordinazione	quantità 2 RM	quantità 4 RM	denominazione	note

Attenzione - Le variazioni dei particolari nel presente Sgr., che sono indicate con « fino al n. 29107 » e « dal n. 29108 » non sono applicabili alla trattrice Minitauro-Frutteto. Per il solo Mercato italiano queste variazioni vanno considerate come: fino al n. 29581, dal n. 29582

1	**9011. 720. 0**	1	1	albero con leva per tirante sinistro: fino al n. 29107	.....
	9031. 720. 0	1	1	albero con leva per tirante sinistro: dal n. 29108	.....
2	**2. 1519. 014. 0**	2	2	anello tenuta olio 42,5 x 49 x 4/5	.....
3	**9011. 721. 3**	1	1	leva per tirante destro - composta con fig. 4: fino al n. 29107	.....
	9031. 721. 6	1	1	leva per tirante destro - composta con fig. 4: dal n. 29108	.....
4	**2. 1559. 014. 0**	1	1	• boccola 13,5 x 14,1 x 20	.....
5	**2. 1670. 610. 0**	1	1	perno 14 x 35 x 31 UNI 1710	.....
6	**2. 1310. 009. 2**	1	1	rosetta piana 15 x 28	.....
7	**2. 1690. 411. 0**	1	1	copiglia A 4 x 28 UNI 1336	.....
8	**2. 0122. 474. 1**	2	2	vite M 12 p. 1,25 x 75 UNI 5738	.....
9	**2. 1470. 007. 2**	2	2	rondella dentellata 12 UNI 3704	.....
10	**2. 1011. 322. 1**	2	2	dado M 1 p. 1,5 UNI 5587	.....
11	**2. 1579. 109. 0**	2	2	distanziale 14 x 22 x 28,5	.....
12	**9011. 730. 4**	1	1	scatola porta molla - composta - da fig. 13 a fig. 25	.....
13	**9000. 730. 2/10**	1	1	• scatola porta molla	.....
14	**9000. 731. 0**	1	1	• tappo della scatola	.....
15	**2. 0112. 004. 2**	1	1	• vite M 6 p. 1 x 14 UNI 5739	.....
16	**2. 1470. 002. 2**	1	1	• rondella dentellata 6 UNI 3704	.....
17	**2. 1011. 103. 1**	1	1	• dado M 6 p. 1 UNI 5588	.....
18	**2. 1699. 034. 0**	1	1	• tirante	.....
19	**9000. 733. 0**	1	1	• anello spallamento anteriore	.....
20	**2. 4019. 015. 1**	1	1	• molla compressione 36,5 x 182 x 7,5	.....
21	**9000. 734. 0**	1	1	• distanziale	.....
22	**9000. 735. 0**	1	1	• anello spallamento posteriore	.....
23	**2. 1579. 092. 0**	1	1	• distanziale 14 x 22 x 13	.....
24	**2. 1011. 107. 1**	1	1	• dado M 12 UNI 5588	.....
25	**9000. 737. 3/10**	1	1	• forcella completa	.....
26	**2. 3821. 103. 2**	1	1	ingrassatore 45° 10 p. 1	.....
27	**2. 0112. 426. 1**	2	2	vite M 12 p. 1,75 x 85 UNI 5737	.....

Sgr. 8 - tav. 1

DISTRIBUTORE IDRAULICO

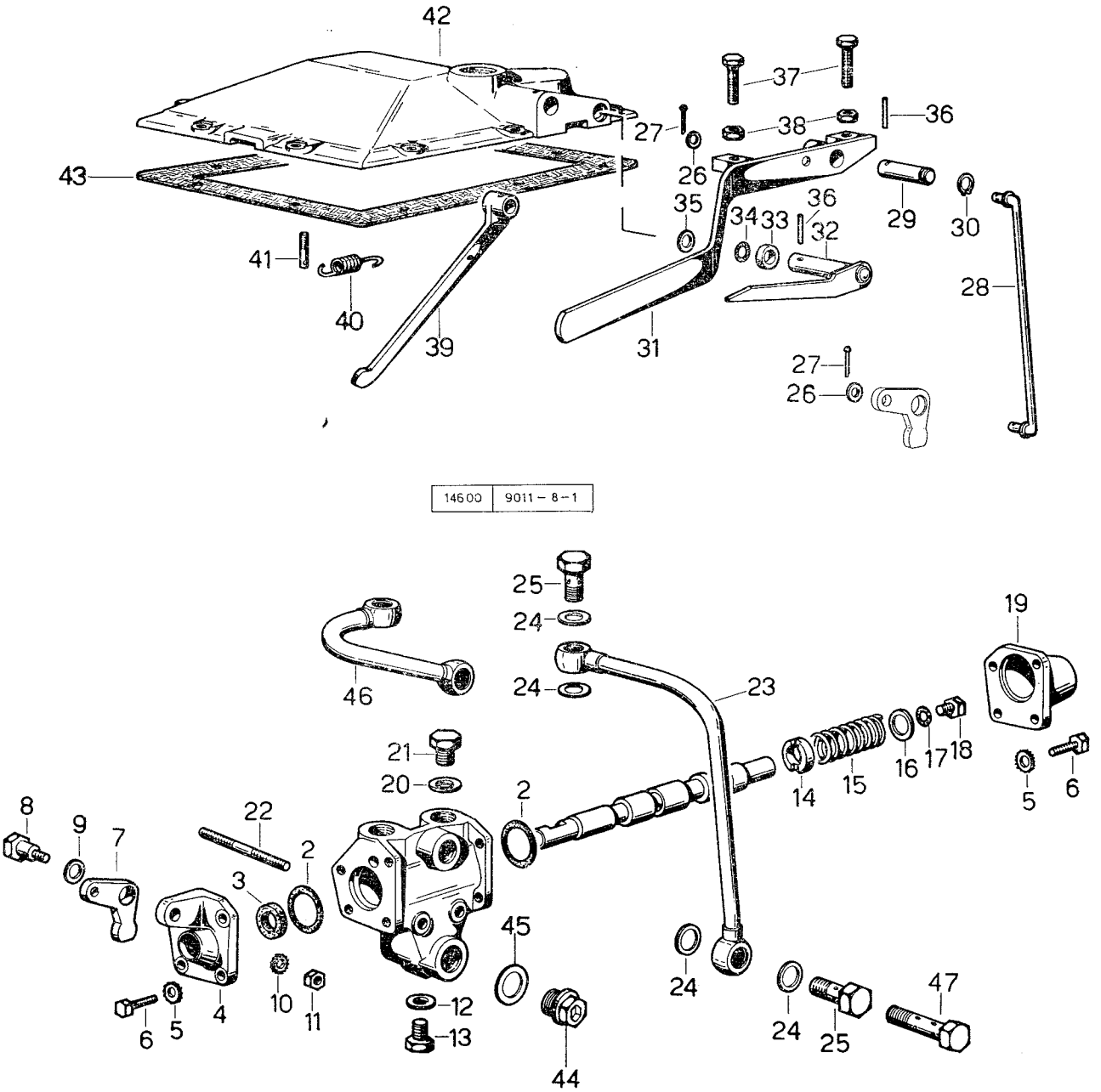

DISTRIBUTORE IDRAULICO

Sgr. 8 - tav. 1

Attenzione - Le variazioni dei particolari nel presente Sgr., che sono indicate con « fino al n. 29107 » e « dal n. 29108 » non sono applicabili alla trattrice Minitauro-Frutteto. Per il solo Mercato italiano queste variazioni vanno considerate come: fino al n. 29581, dal n. 29582

fig.	N. di ordinazione	quantità 2 RM	quantità 4 RM	denominazione	note
—	**9011. 012. 6**	1	1	applicazione del distributore esterno: fino al numero 14144 ☆	.....
—	**9011. 012. 6/10**	1	1	applicazione del distributore esterno: dal n. 14145 fino al n. 29107	.....
	9031. 012. 6	1	1	applicazione del distributore esterno: dal n. 29108	.....
—	**9000. 854. 6**	1	1	•• distributore a doppio effetto composto da fig. 1 a fig. 19: fino al n. 14144	.....
—	**9000. 854. 6/10**	1	1	•• distributore a doppio effetto composto da fig. 1 a fig. 19: dal n. 14145	.....
2	**2. 1530. 095. 0**	2	2	••• anello toroidale 36,14 x 2,62	.....
3	**2. 1519. 008. 0**	1	1	••• anello speciale tenuta olio 14,20 x 20,63 x 4,76	.....
4	**9000. 858. 0**	1	1	••• flangetta supporto leva	.....
5	**2. 1470. 002. 2**	8	8	••• rosetta dentellata 6 UNI 3704	.....
6	**2. 0112. 007. 2**	8	8	••• vite M 6 p. 1 UNI 5739	.....
7	**9000. 859. 0**	1	1	••• leva di comando	.....
8	**002. 7824. 0**	1	1	••• perno a vite	.....
9	**2. 1310. 007. 2**	1	1	••• rosetta piana 13 x 24	.....
10	**2. 1470. 004. 2**	1	1	••• rosetta dentellata 8 UNI 3704	.....
11	**2. 1011. 105. 2**	1	1	••• dado M 8 p. 1,5 UNI 5588	.....
12	**2. 1560. 007. 0**	1	1	••• guarnizione 12,2 x 16	.....
13	**2. 3119. 001. 0**	1	1	••• tappo T.E. M 12 x 12	.....
14	**9000. 857. 0**	1	1	••• distanziale alberino	.....
15	**2. 4019. 023. 1**	1	1	••• molla compressione 16,5 x 55 x 1,2	.....
16	**2. 1310. 009. 2**	1	1	••• rosetta piana 15 x 28	.....
17	**2. 1539. 005. 0**	1	1	••• anello di tenuta 8 x 1	.....
18	**2. 3119. 004. 1**	1	1	••• tappo T.E. M 10 p. 1 x 10	.....
19	**9000. 856. 0**	1	1	••• flangetta di chiusura	.....
20	**2. 1560. 013. 0**	1	1	•• guarnizione 18,2 x 22	.....
21	**2. 3110. 105. 1**	2	2	•• tappo T.E. 18 x 15	.....
22	**2. 0432. 168. 1**	2	2	•• prigioniero M 10 p. 1,5 - M 10 p. 1,25 x 65 UNI 5913	.....
23	**9011. 854. 3**	1	1	•• tubo di scarico: fino al n. 14144	.....
24	**2. 1560. 013. 0**	4	4	•• guarnizione 18,2 x 22	.....
25	**2. 3330. 005. 1**	2	2	•• bocchettone orientabile 18 MB	.....
26	**2. 1310. 004. 2**	2	2	•• rosetta piana 8,4 x 17	.....
27	**2. 1690. 205. 0**	2	2	•• copiglia A 2 x 12 UNI 1336	.....
28	**9011. 850. 3**	1	1	•• tirante di collegamento: fino al n. 29107	.....
	9031. 850. 3	1	1	•• tirante di collegamento: dal n. 29108	.....
29	**9011. 826. 0**	1	1	•• perno	.....
30	**2. 1410. 003. 1**	1	1	•• anello elastico 14 E UNI 3653	.....
31	**9031. 825. 2**	1	1	•• leva esterna comando distributore	.....
32	**9011. 851. 2**	1	1	•• leva esterna comando stazione	.....

Sgr. 8 - tav. 1

DISTRIBUTORE IDRAULICO

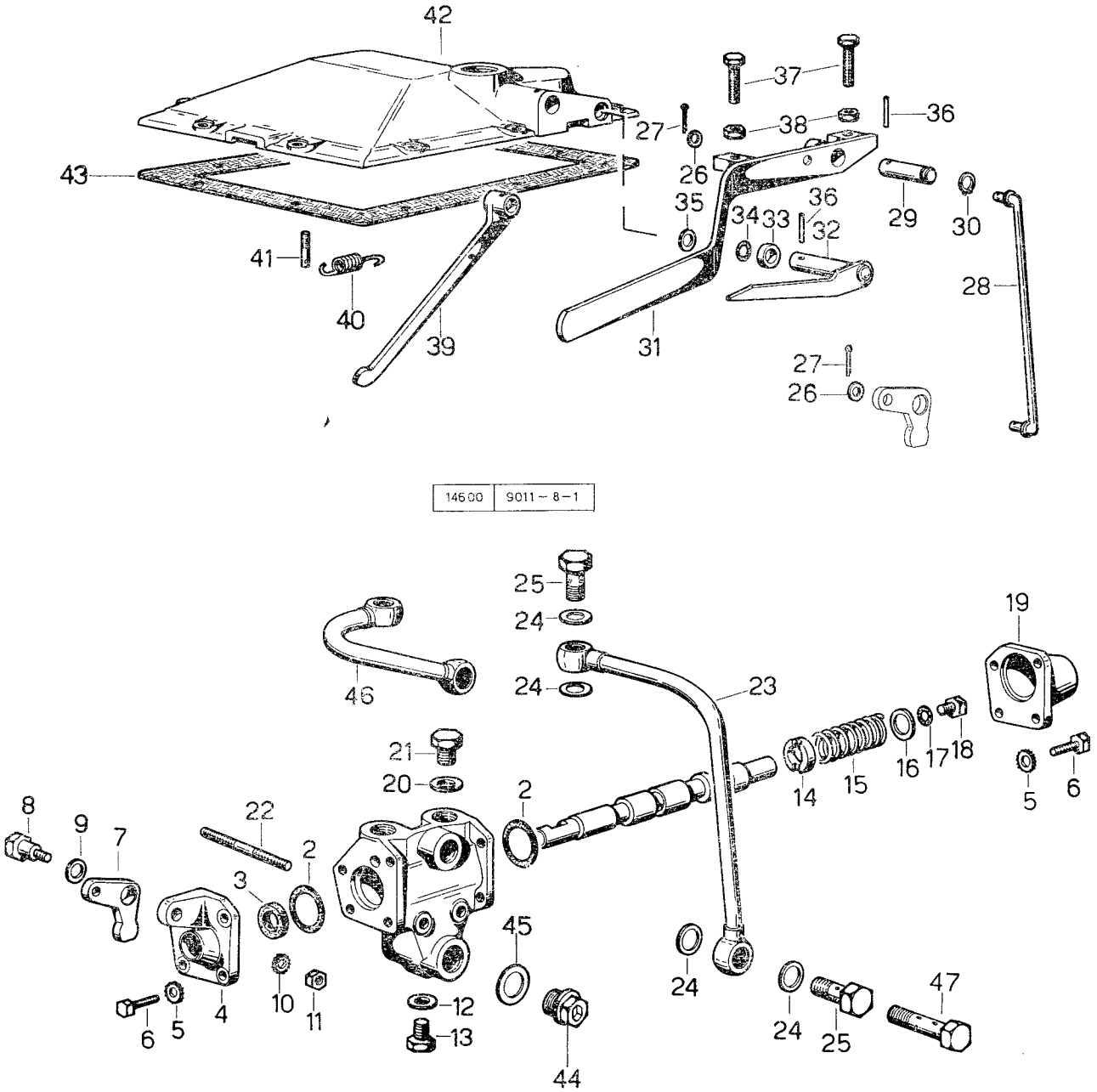

DISTRIBUTORE IDRAULICO

fig.	N. di ordinazione	quantità 2 RM	quantità 4 RM	denominazione	note
33	**2. 1579. 111. 0**	1	1	•• distanziale 14 x 22 x 6,5	.....
34	**2. 1530. 034. 0**	1	1	•• anello toroidale 13,95 x 2,62	.....
35	**2. 1599. 107. 0**	4	4	•• rasamento 14,5 x 22 x 0,5	.....
36	**2. 1630. 611. 0**	2	2	•• spina elastica SS 6 x 24	.....
37	**2. 0119. 021. 1**	2	2	•• vite speciale M 8 p. 1 x 30	.....
38	**2. 1011. 505. 2**	2	2	•• dado M 8 p. 1 UNI 5589	.....
39	**9011. 821. 2**	1	1	•• leva interna comando distributore	.....
40	**2. 4049. 042. 1**	1	1	•• molla trazione 10 x 110 x 1,2	.....
41	**2. 1699. 037. 0**	1	1	•• perno speciale per molla M 6 p. 1 x 30	.....
42	**9011. 153. 0**	1	1	•• coperchio: fino al n. 29107	.....
	9031. 153. 0	1	1	•• coperchio: dal n. 29108	.....
43	**9011. 115. 0**	1	1	•• guarnizione	.....
44	**2. 3199. 001. 2**	1	1	•• tappo 1/2 gas	.....
45	**2. 1569. 046. 0**	1	1	•• guarnizioni 21,2 x 26	.....
46	**9000. 871. 3**	1	1	• tubo per la trasformazione del distributore da doppio a semplice effetto: fino al n. 14144 ☆	.....
	9000. 871. 3/10	1	1	• tubo per la trasformazione del distributore da doppio a semplice effetto: dal n. 14145 ☆	.....
47	**000. 5214. 0**	1	1	• vite M 18 p. 1,5 per due tubi	.....

Sgr. 8 - tav. 2

TUBAZIONI PER INNESTI RAPIDI

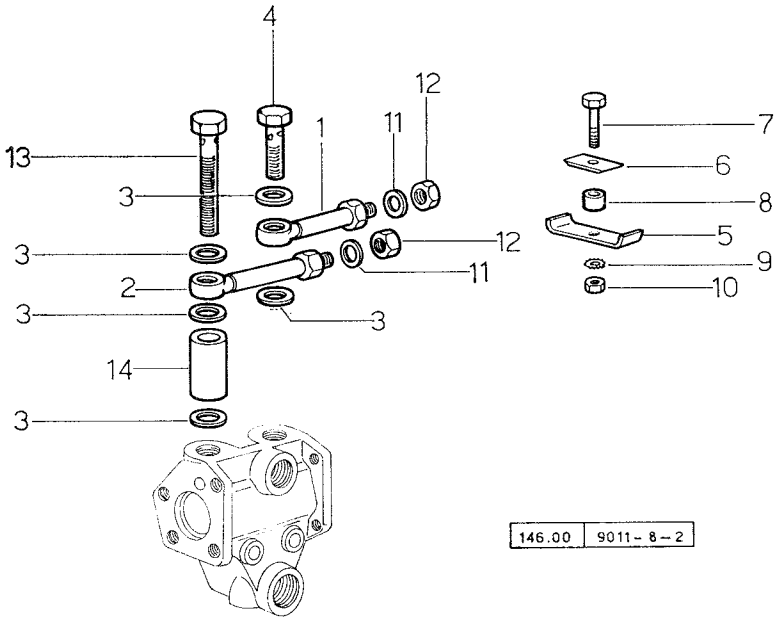

TUBAZIONI PER INNESTI RAPIDI

fig.	N. di ordinazione	quantità 2 RM	quantità 4 RM	denominazione	note
—	**9011. 859. 6**	1	1	tubazioni per innesti rapidi C.	.....
1	**9011. 860. 3**	1	1	tubo	.....
2	**9031. 851. 3**	1	1	tubo	.....
3	**2. 1560. 013. 0**	5	5	guarnizione 18,2 x 22	.....
4	**2. 3330. 005. 1**	1	1	bocchettone M 18 x 1,5	.....
5	**9011. 863. 0**	1	1	staffetta	.....
6	**9011. 862. 0**	1	1	morsetto fissaggio tubi	.....
7	**2. 0122. 213. 1**	1	1	vite M 8 x 1,25 UNI 5738	.....
8	**2. 1579. 033. 0**	1	1	distanziale 10,5 x 16 x 12	.....
9	**2. 1470. 004. 2**	1	1	rosetta dentellata 8 UNI 3704	.....
10	**2. 1011. 405. 2**	1	1	dado M 8 p. 1 UNI 5588	.....
11	**001. 0986. 0**	2	2	guarnizione 21,5 x 28	.....
12	**2. 1099. 046. 0**	2	2	dado 1/2" gas	.....
13	**2. 3339. 109. 1**	1	1	bocchettone M 18 p. 1,5 x 84	.....
14	**2. 1579. 290. 0**	1	1	distanziale 19 x 25 x 48,5	.....

ATTACCO A 3 PUNTI PER TIPO VIGNETO

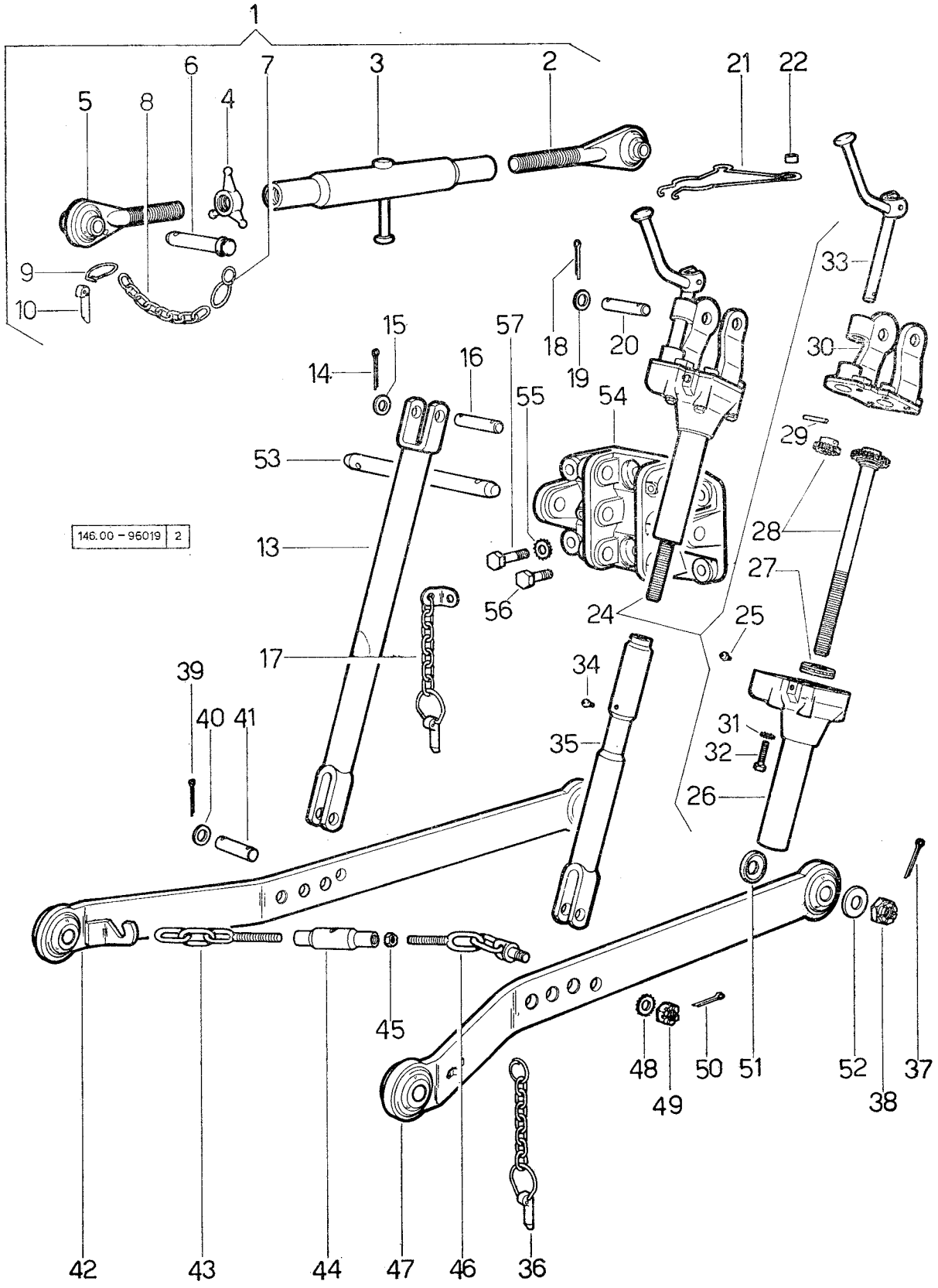

SEZIONE ACCESSORI
SECTION ACCESSORIES - SECTION ACCESSOIRES
ABSCHNITT ZUBEHÖR - *SECCIÓN ACESORIOS*

ATTACCO A 3 PUNTI PER TIPO VIGNETO

fig.	N. di ordinazione	quantità 2 RM	quantità 4 RM	denominazione	note
—	**96019. 55. 6/10**	1	1	attacco a 3 punti composto da fig. 1 a fig. 50	.....
1	**96014. 13. 4**	1	1	• puntone composto da fig. 2 a fig. 12	.....
2	**96014. 15. 3**	1	1	• tirante con filetto sinistro	.....
3	**96014. 13. 2**	1	1	•• manicotto	.....
4	**96014. 57. 0**	1	1	•• dado con alette	.....
5	**96014. 14. 3**	1	1	•• tirante con filetto destro	.....
6	**001. 4422. 4**	1	1	••• perno	.....
7	**96112. 51. 0**	1	1	••• anello elastico	.....
8	**001. 2748. 0**	1	1	••• catena	.....
9	**001. 2693. 0**	1	1	••• anello elastico	.....
10	**001. 2694. 0**	1	1	••• spina	.....
13	**96019. 36. 2**	1	1	• tirante fisso	.....
14	**2. 1690. 512. 0**	2	2	• copiglia A 5 x 30 UNI 1336	.....
15	**2. 1311. 012. 1**	2	2	• rosetta piana 20 UNI 1750	.....
16	**2. 1669. 016. 0**	1	1	• perno 20 x 90 x 78	.....
17	**001. 4291. 3**	1	1	• spina composta	.....
18	**2. 1690. 512. 0**	2	2	• copiglia A 5 x 30 UNI 1336	.....
19	**2. 1311. 012. 1**	2	2	• rosetta piana 20 UNI 1750	.....
20	**2. 1669. 016. 0**	1	1	• perno 20 x 90 x 78	.....
21	**96014. 59. 0**	1	1	• molla	.....
22	**2. 1579. 125. 0**	2	2	• distanziale	.....
24	**96019. 30. 4**	1	1	• scatola composta da fig. 25 a fig. 33	.....
25	**2. 3820. 005. 2**	1	1	•• ingrassatore diritto 10 p. 1	.....
26	**96014. 30. 3/10**	1	1	•• scatola	.....
27	**2. 2610. 006. 0**	1	1	•• cuscinetto ISO 25 TA 11	.....
28	**96014. 32. 0/10**	1	1	•• albero filettato	.....
	96014. 33. 0	1	1	•• pignone	.....
29	**2. 1630. 511. 0**	1	1	•• spina elastica 5 x 24	.....
30	**96014. 61. 0**	1	1	•• forcella	.....
31	**2. 1470. 006. 2**	4	4	•• rosetta dentellata 10 UNI 3704	.....
32	**2. 0112. 317. 2**	4	4	•• vite M 10 p. 1,5 x 45 UNI 5739	.....
33	**96019. 34. 3**	1	1	•• manovella	.....
34	**2. 3820. 104. 2**	1	1	• ingrassatore M 10 p. 1	.....
35	**96014. 35. 2/10**	1	1	• tirante regolabile	.....
36	**001. 3041. 3**	2	2	• spina completa	.....
37	**2. 1690. 413. 0**	2	2	• copiglia A 4 x 35 UNI 1336	.....
38	**2. 1021. 207. 1**	2	2	• dado M 16 p. 1,5 UNI 5593	.....
39	**2. 1690. 512. 0**	4	4	• copiglia A 5 x 30 UNI 1336	.....
40	**2. 1311. 012. 1**	4	4	• rosetta piana 20 UNI 1750	.....
41	**2. 1669. 017. 0**	2	2	• perno 20 x 70 x 58	.....
42	**96019. 21. 3**	1	1	• braccio inferiore sinistro	.....
43	**96019. 53. 3**	2	2	• tenditore	.....
44	**96019. 52. 0**	2	2	•• manicotto	.....
45	**2. 1011. 109. 1**	2	2	• dado M 16 p. 2 UNI 5588	.....
46	**002. 7322. 3**	2	2	• tenditore	.....
47	**96019. 20. 3**	1	1	• braccio inferiore destro	.....

ATTACCO A 3 PUNTI PER TIPO VIGNETO

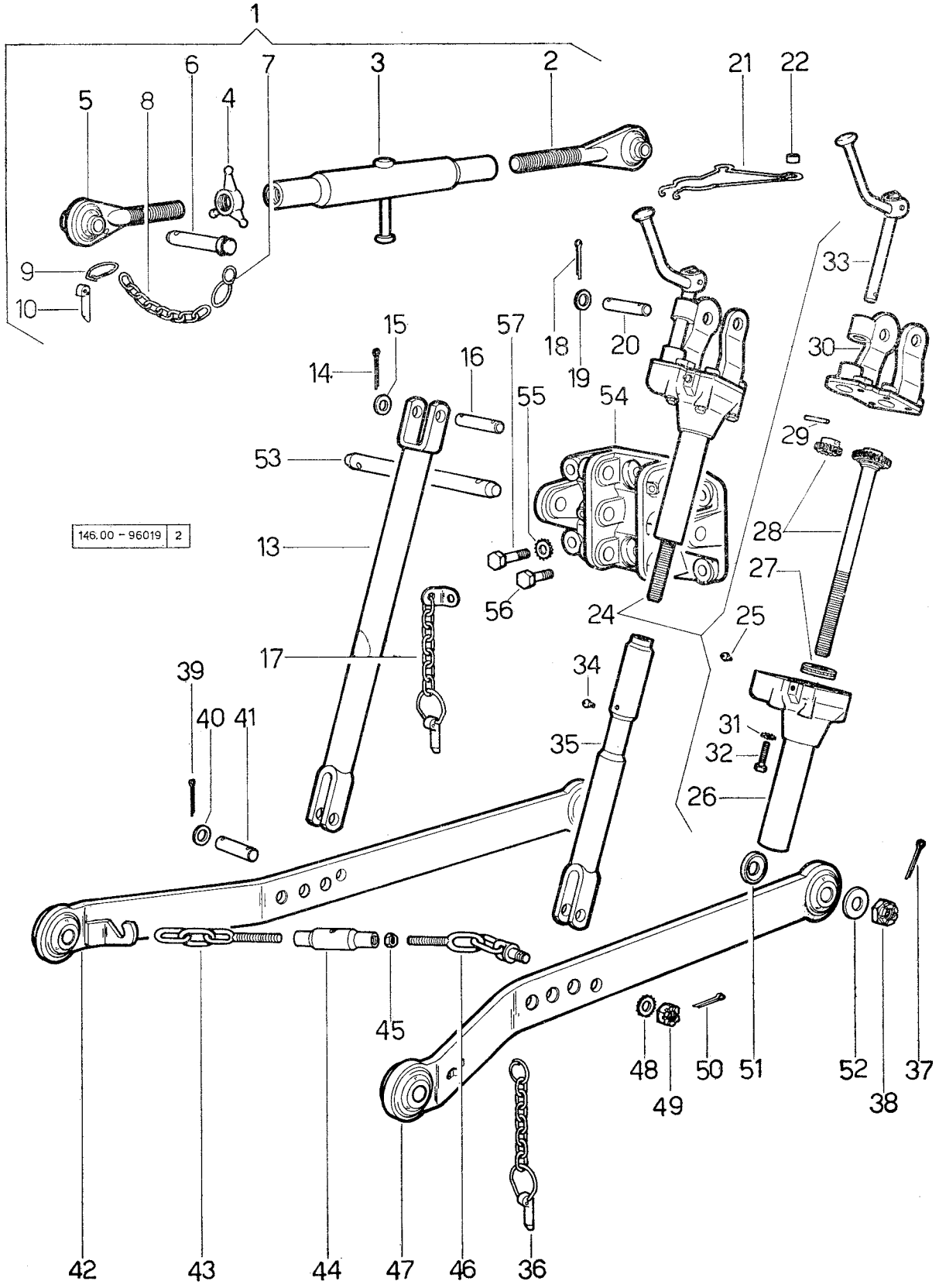

ATTACCO A 3 PUNTI PER TIPO VIGNETO

fig.	N. di ordinazione	quantità 2 RM	quantità 4 RM	denominazione	note
48	**2. 1470. 010. 2**	2	2	• rosetta dentellata 18 UNI 3704	.....
49	**2. 1021. 108. 1**	2	2	• dado M 18 UNI 3704	.....
50	**2. 1690. 413. 0**	2	2	• copiglia A 4 x 35 1336	.....
51	**96004. 54. 0**	2	2	spallamento interno	.....
52	**96004. 55. 0**	2	2	spallamento esterno	.....
53	**96014. 12. 0**	1	1	spinotto	.....
54	**96014. 10. 0**	1	1	flangia	.....
55	**2. 1470. 007. 2**	6	6	rosetta dentellata 12 UNI 3704	.....
56	**2. 0112. 409. 2**	2	2	vite M 12 p. 1,75 x 25 UNI 5739	.....
57	**2. 0112. 413. 2**	4	4	vite M 12 p. 1,75 x 35 UNI 5739	.....

ATTACCO A 3 PUNTI
Fino al n. 29107

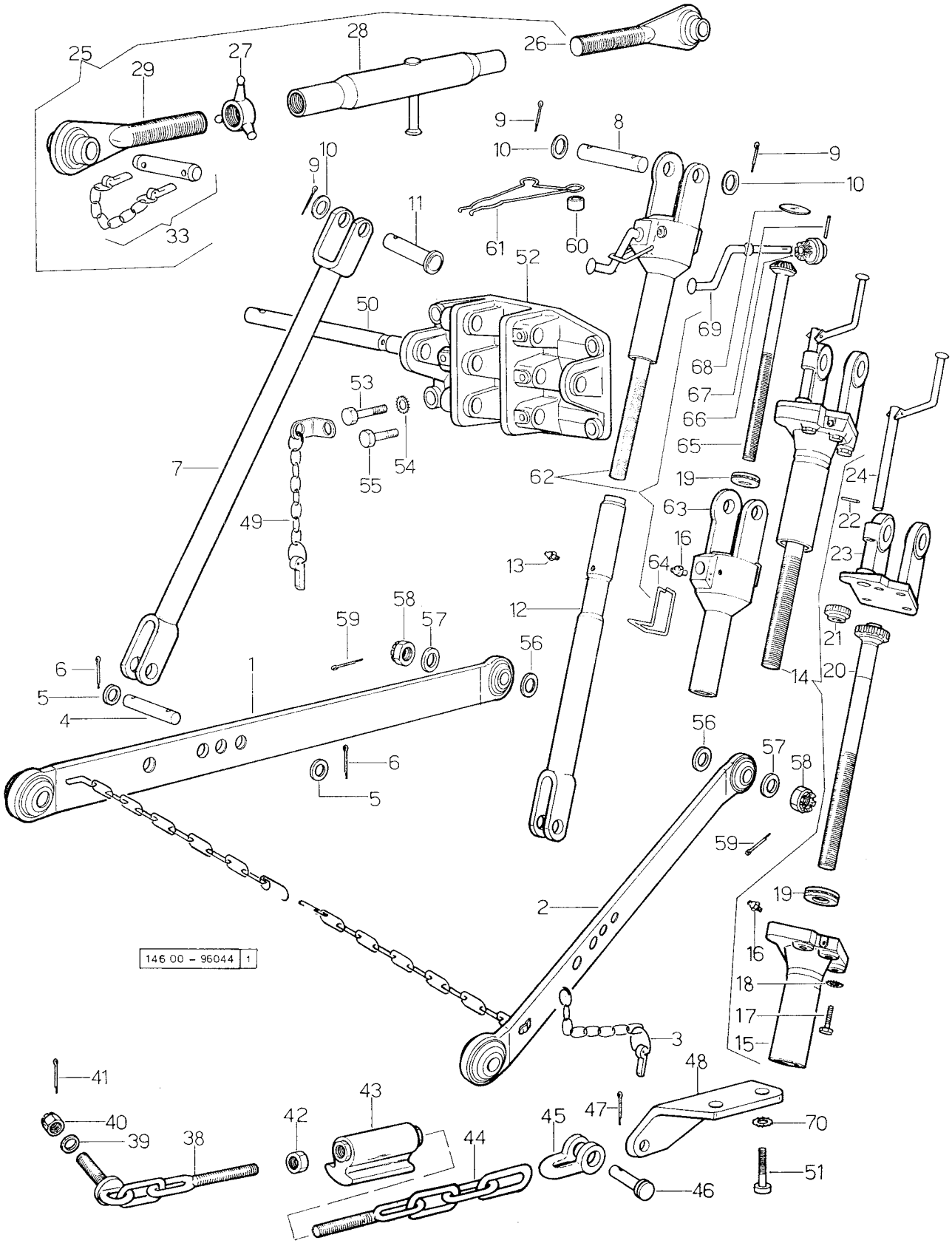

ATTACCO A 3 PUNTI
Fino al n. 29107

fig.	N. di ordinazione	quantità 2 RM	quantità 4 RM	denominazione	note
				Attenzione - Per le trattrici del Mercato Italiano, le variazioni della presente tavola « fino al n. 29107 » vanno considerate come: fino al n. 29581	
—	**96044. 50. 6**	1	1	attacco a 3 punti composto	.....
1	**96014. 20. 3**	1	1	• braccio inferiore: fino al n. 27725: rotula post. con foro a mm. 22	.....
	96044. 20. 3	1	1	• braccio inferiore: dal n. 27726: rotula post. con foro a mm. 28,4	.....
2	**96014. 20. 3**	1	1	• braccio inferiore: fino al n. 27725: rotula post. con foro a mm. 22	.....
	96044. 20. 3	1	1	• braccio inferiore: dal n. 27726: rotula post. con foro a mm. 28,4	.....
3	**001. 3041. 3**	2	2	• spina completa	.....
4	**2. 1669. 017. 0**	2	2	• perno speciale 20 x 70 x 58	.....
5	**2. 1311. 012. 1**	4	4	• rondella piana 20 UNI 1750	.....
6	**2. 1690. 512. 0**	4	4	• copiglia A 5 x 30 UNI 1336	.....
7	**96014. 36. 2/10**	1	1	• tirante fisso completo	.....
8	**2. 1669. 016. 0**	1	1	• perno speciale destro 20 x 90 x 78	.....
9	**2. 1690. 512. 0**	3	3	• copiglia A 5 x 30 UNI 1336	.....
10	**2. 1311. 012. 1**	3	3	• rondella piana 20 UNI 1750	.....
11	**2. 1670. 919. 0**	1	1	• perno superiore sinistro	.....
12	**96014. 35. 2**	1	1	• tirante regolabile M 24 p. 3: fino al n. 9800	.....
	96014. 35. 2/10	1	1	• tirante regolabile M 24 p. 2: dal n. 9801	.....
13	**2. 3820. 104. 2**	1	1	• ingrassatore conico M 10 p. 1	.....
14	**96019. 30. 4**	1	1	• scatola porta ingranaggi - composta da fig. 15 a fig. 24: dal n. 9801	.....
15	**96014. 30. 3/10**	1	1	•• scatola con tubo	.....
16	**2. 3820. 005. 2**	1	1	•• ingrassatore diritto 10 p. 1	.....
17	**2. 0112. 317. 2**	4	4	•• vite M 10 p. 1,5 x 45 UNI 5739	.....
18	**2. 1470. 006. 2**	4	4	•• rosetta dentellata 10 UNI 3704	.....
19	**2. 2610. 006. 0**	1	1	•• cuscinetto reggispinta 25 x 42 x 11 - ISO 20 TA 11	.....
20	**96014. 32. 0/10**	1	1	•• albero filettato M 24 p. 2	.....
21	**96014. 33. 0**	1	1	•• pignone	.....
22	**2. 1699. 049. 0**	1	1	•• spina 5 x 28	.....
23	**96014. 61. 0**	1	1	•• forcella	.....
24	**96014. 34. 3**	1	1	•• manovella	.....
25	**96014. 13. 4**	1	1	• puntone - composto fino al n. 27725	.....
	96044. 13. 4	1	1	• puntone - composto: dal n. 27726	.....
26	**96014. 15. 3**	1	1	•• tirante filettato sinistro	.....
27	**96014. 57. 0**	1	1	•• controdado ad alette	.....
28	**96014. 13. 2**	1	1	•• manicotto filettato	.....
29	**96014. 14. 3**	1	1	•• tirante filettato destro: fino al n. 27725: rotula con foro a mm. 19	.....
	96044.14. 3	1	1	•• tirante filettato destro: dal n. 27726: rotula con foro a mm. 25	.....
33	**001. 5060. 6**	1	1	•• spina C.	.....
38	**002. 7322. 3**	2	2	• tenditore con anelli	.....
39	**2. 1310. 011. 0**	2	2	• rondella piana 19 UNI 1734	.....
40	**2. 1021. 008. 1**	2	2	• dado M 18 p. 2,5 UNI 5593	.....

ATTACCO A 3 PUNTI
Fino al n. 29107

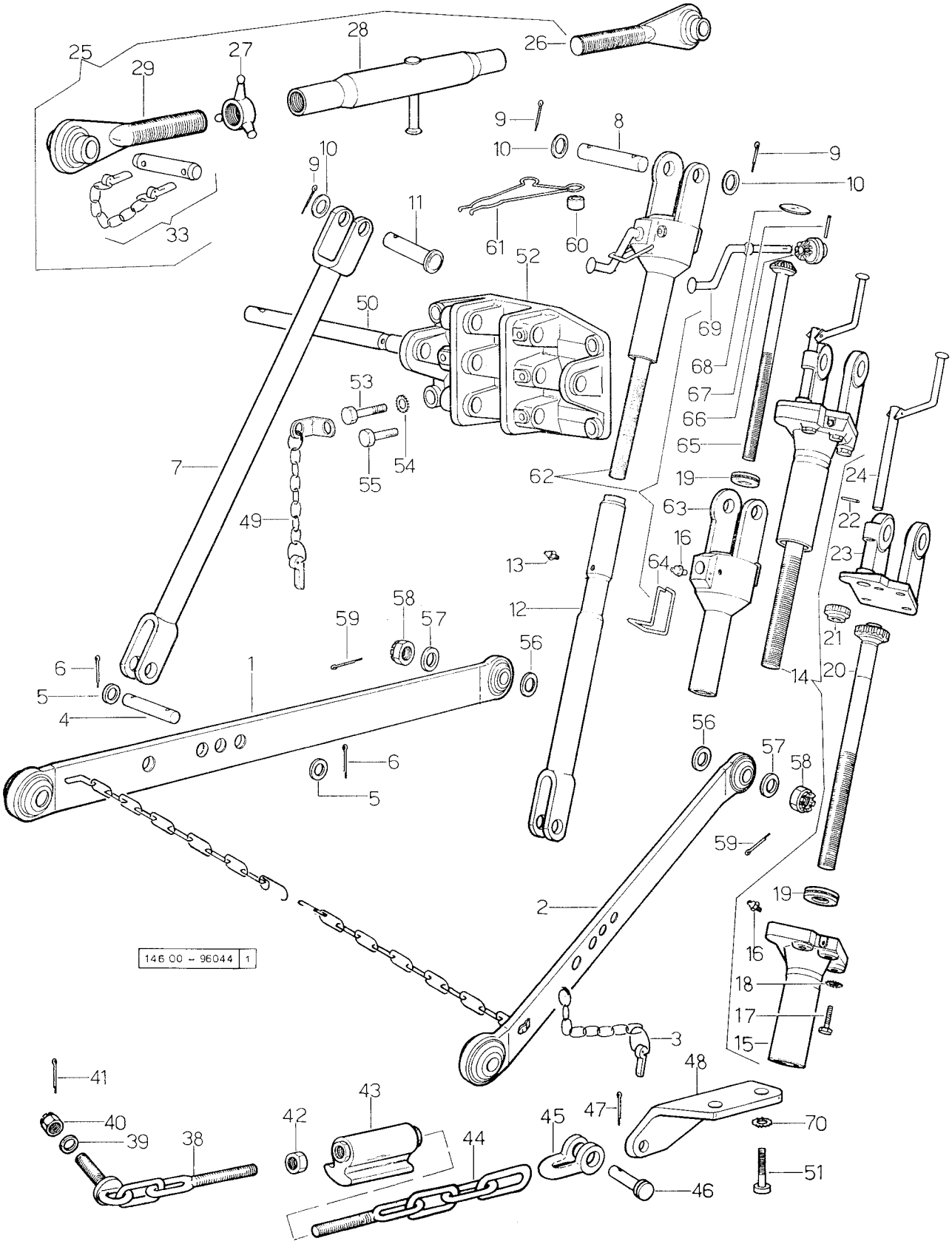

ATTACCO A 3 PUNTI
Fino al n. 29107

fig.	N. di ordinazione	quantità 2 RM	quantità 4 RM	denominazione	note
41	**2. 1690. 413. 0**	2	2	• copiglia A 4 x 35 UNI 1336	.....
42	**2. 1011. 109. 1**	2	2	• dado M 16 p. 2 UNI 5588	.....
43	**96004. 57. 2**	2	2	• manicotto tenditore	.....
44	**96014. 54. 3**	2	2	• tenditore con catena	.....
45	**96014. 56. 0**	2	2	• forcella	.....
46	**2. 1670. 611. 2**	2	2	• perno 14 x 38 x 34 UNI 1710	.....
47	**2. 1690. 411. 0**	2	2	• copiglia A 4 x 28 UNI 1336	.....
48	**96014. 40. 2**	1	1	• staffa destra	.....
	96014. 41. 2	1	1	• staffa sinistra	.....
49	**001. 4291. 3**	1	1	• copiglia completa	.....
50	**96014. 12. 0**	1	1	• spinotto	.....
51	**2. 0112. 615. 1**	4	4	vite M 16 p. 2 x 40 UNI 5739	.....
52	**96014. 10. 0**	1	1	flangia attacco puntone	.....
53	**2. 0112. 413. 2**	4	4	vite M 12 p. 1,75 x 35 UNI 5739	.....
54	**2. 1470. 007. 2**	6	5	rondella dentellata 12 UNI 3704	.....
55	**2. 0112. 409. 2**	2	2	vite M 12 p. 1,75 x 25 UNI 5739	.....
56	**96004. 54. 0**	2	2	anello di spallamento rotula interna	.....
57	**96004. 55. 0**	2	2	anello di spalamento rotula esterna	.....
58	**2. 1021. 207. 1**	2	2	dado M 16 p. 1,5 UNI 5593	.....
59	**2. 1690. 413. 0**	2	2	copiglia A 4 x 35 UNI 1336	.....
60	**2. 1579. 125. 0**	2	2	distanziale	.....
61	**96014. 59. 0**	1	1	molla	.....
62	**96014. 30. 4**	1	1	scatola porta ingranaggi: fino al n. 9800	.....
63	**96014. 30. 3**	1	1	• scatola	.....
64	**2. 4099. 010. 2**	1	1	• molla	.....
65	**96014. 32. 0**	1	1	• albero filettato M 24 p. 3	.....
66	**001. 3132. 0**	1	1	• pignone	.....
67	**2. 1650. 412. 0**	1	1	• perno 5 h 11 x 28 UNI 1707	.....
68	**2. 3170. 018. 1**	1	1	• tappo ad espansione 45 UNI 1663	.....
69	**96004. 34. 0**	1	1	• manovella	.....
70	**2. 1470. 009. 2**	4	4	rondella dentellata 16 UNI 3704	.....

ATTACCO A 3 PUNTI CON STABILIZZATORE RIGIDO
Fino al n. 29107

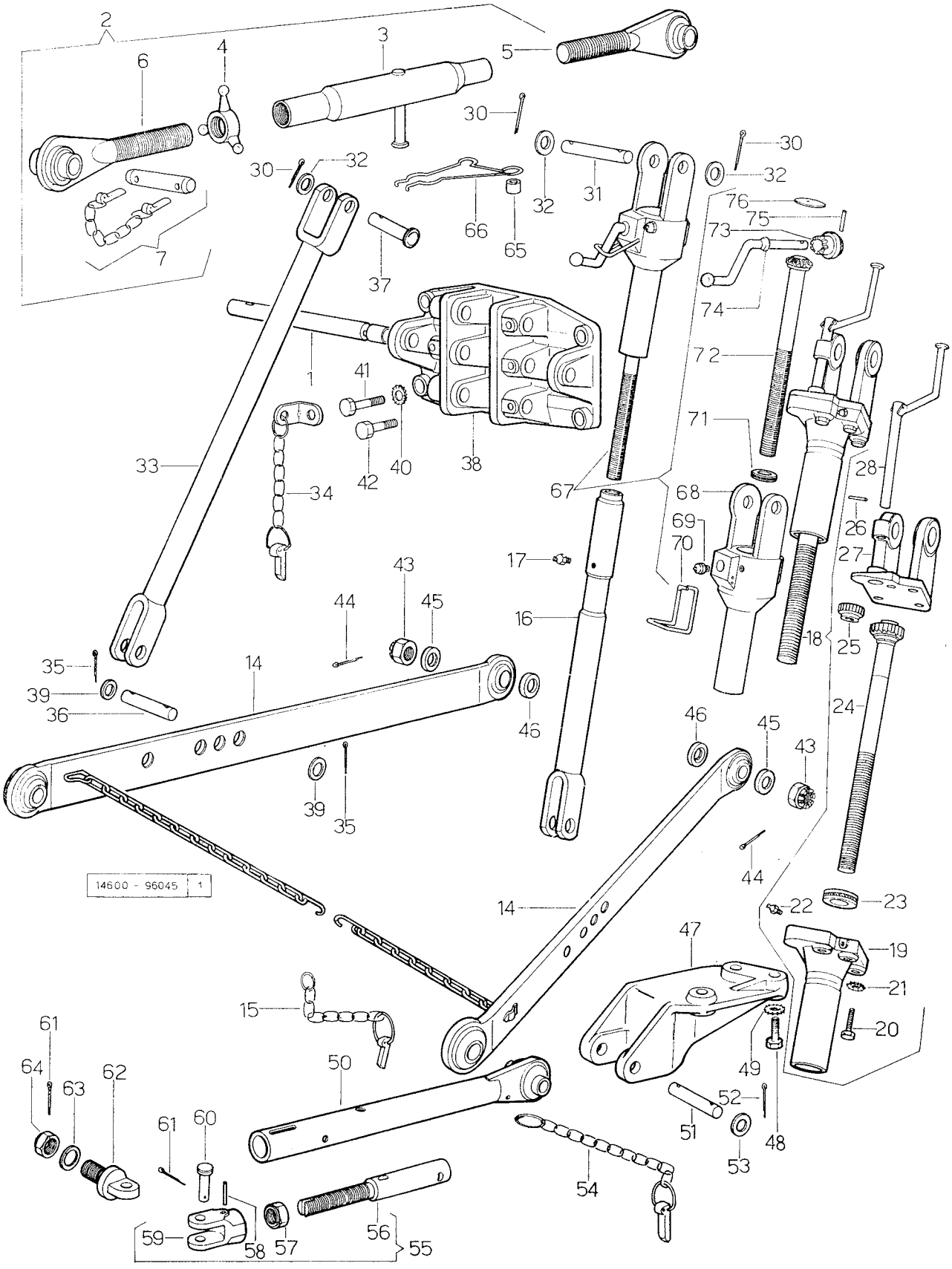

ATTACCO A 3 PUNTI CON STABILIZZATORE RIGIDO
Fino al n. 29107

fig.	N. di ordinazione	quantità 2 RM	quantità 4 RM	denominazione	note
				Attenzione - Per le trattrici del Mercato Italiano, le variazioni della presente tavola « fino al n. 29107 » vanno considerate come fino al n. 29581	
—	**96045. 50. 6**	—	—	attacco a 3 punti composto	.....
1	**96014. 12. 0**	1	1	• spina	.....
2	**96014. 13. 4**	1	1	• puntone - composto: fino al n. 27725	.....
	96044. 13. 4	1	1	• puntone - composto: dal n. 27726	.....
3	**96014. 13. 2**	1	1	•• manicotto	.....
4	**96014. 57. 0**	1	1	•• controdado ad alette	.....
5	**96014. 15. 3**	1	1	•• tirante filettato sinistro	.....
6	**96014. 14. 3**	1	1	•• tirante filettato destro: fino al n. 27725; rotula con foro a mm. 19	.....
	96044. 14. 3	1	1	•• tirante filettato destro: dal n. 27726; rotula con foro a mm. 25	.....
7	**001. 5060. 6**	1	1	•• spina C.	.....
14	**96014. 20. 3**	2	2	• braccio inferiore: fino al n. 27725: rotula post. con foro a mm. 22	.....
	96044. 20. 3	2	2	• braccio inferiore: dal n. 27726: rotula post. con foro a mm. 28,4	.....
15	**001. 3041. 3**	2	2	• spina	.....
16	**96014. 35. 2**	1	1	• tirante regolabile M 24 p. 3: fino al n. 9800	.....
	96014. 35. 2/10	1	1	• tirante regolabile M 24 p. 2: dal n. 9801	.....
17	**2. 3820. 005. 2**	1	1	• ingrassatore diritto 10 p. 1	.....
18	**96014. 30. 4**	1	1	• scatola porta ingranaggi - c. dal n. 9801	.....
19	**96014. 30. 3/10**	1	1	•• scatola	.....
20	**2. 0112. 317. 2**	4	4	•• vite M 10 p. 1,5 x 45 UNI 739	.....
21	**2. 1470. 006. 2**	4	4	•• rosetta dentellata 10 UNI 3704	.....
22	**2. 3820. 005. 2**	1	1	•• ingrassatore diritto 10 p. 1	.....
23	**2. 2610. 006. 0**	1	1	•• cuscinetto a sfere - ISO 25 TA 12	.....
24	**96014. 32. 0/10**	1	1	•• albero filettato: M 24 p. 2	.....
25	**96014. 33. 0**	1	1	•• pignone	.....
26	**2. 1630. 511. 0**	1	1	•• spina elastica 5 x 24	.....
27	**96014. 61. 0**	1	1	•• forcella	.....
28	**96014. 34. 3**	1	1	•• manovella	.....
30	**2. 1690. 512. 0**	4	4	• copiglia A 5 x 30 UNI 1336	.....
31	**2. 1669. 016. 0**	1	1	• perno superiore destro 20 x 90 x 78	.....
32	**2. 1311. 012. 1**	3	3	• rondella piana 20 UNI 1734	.....
33	**96014. 36. 2/10**	1	1	• tirante fisso	.....
34	**001. 4291. 3**	1	1	• copiglia con catena	.....
35	**2. 1690. 512. 0**	3	3	• copiglia A 5 x 30 UNI 1336	.....
36	**2. 1669. 017. 0**	2	2	• perno inferiore 20 x 70 x 58	.....
37	**2. 1670. 919. 0**	1	1	• perno superiore sinistro	.....
38	**96014. 10. 0**	1	1	flangia	.....
39	**2. 1311. 012. 1**	4	4	rondella piana 20 UNI 1734	.....
40	**2. 1470. 007. 2**	6	6	rondella dentellata 12 UNI 3704	.....
41	**2. 0112. 413. 2**	4	4	vite M 12 p. 1,75 x 35 UNI 5739	.....
42	**2. 0112. 409. 2**	2	2	vite M 12 p. 1,75 x 25 UNI 5739	.....

ATTACCO A 3 PUNTI CON STABILIZZATORE RIGIDO
Fino al n. 29107

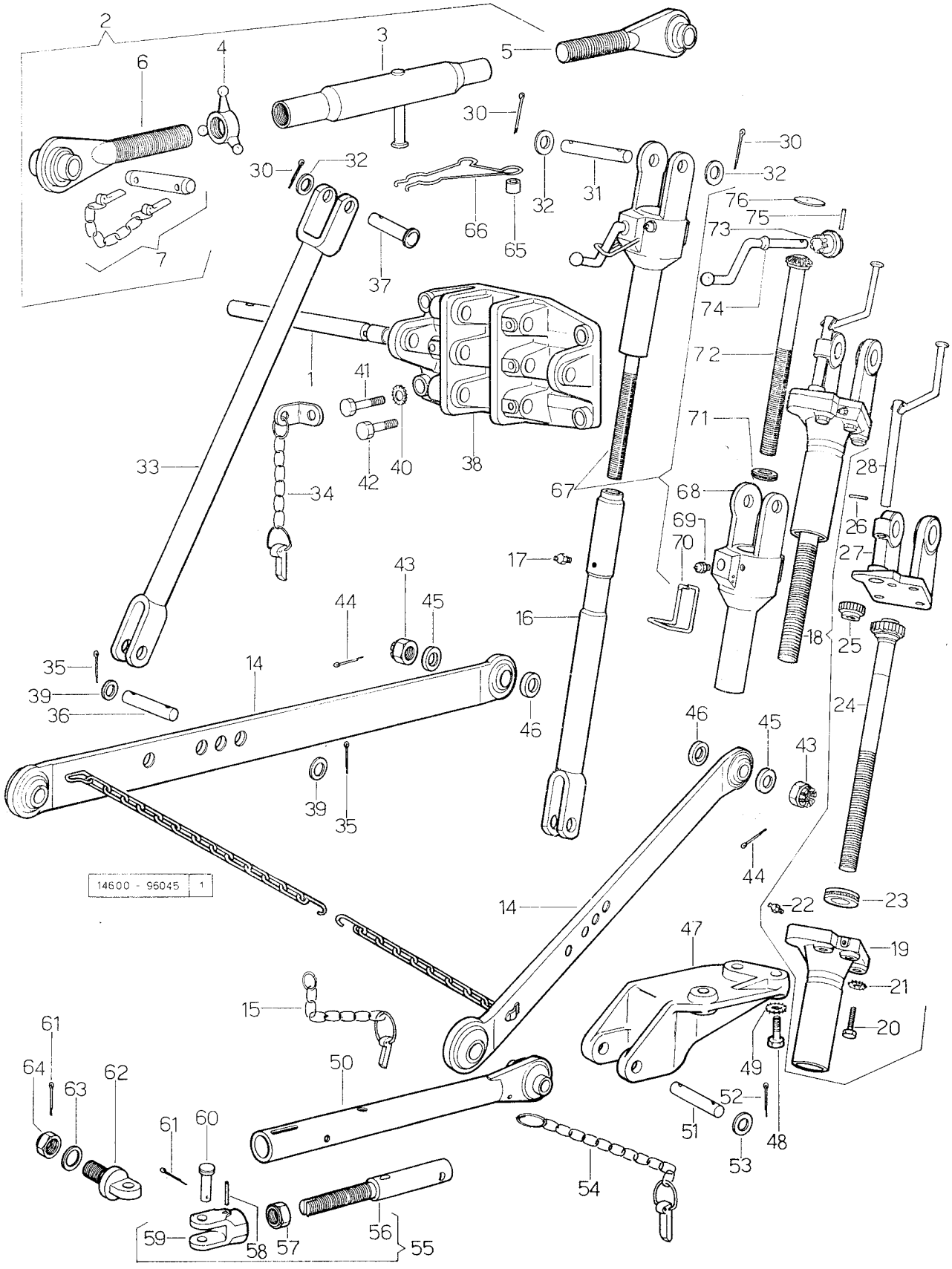

ATTACCO A 3 PUNTI CON STABILIZZATORE RIGIDO
Fino al n. 29107

fig.	N. di ordinazione	quantità 2 RM	quantità 4 RM	denominazione	note
43	**2. 1021. 207. 1**	2	2	dado M 16 p. 1,5 UNI 5593	.....
44	**2. 1690. 413. 0**	2	2	copiglia A 5 x 35 UNI 1336	.....
45	**96004. 55. 0**	2	2	anello spallamento	.....
46	**96004. 54. 0**	2	2	anello spallamento	.....
47	**96017. 40. 0**	1	1	staffa destra	.....
	96017. 41. 0	1	1	staffa sinistra	.....
48	**2. 0112. 619. 1**	6	6	vite M 16 p. 2 x 50 UNI 5739	.....
49	**2. 1470. 009. 2**	6	6	rondella dentellata 16 UNI 3704	.....
—	**96017. 42. 6**	2	2	stabilizzatore c.	.....
50	**96017. 42. 2**	2	2	• stabilizzatore laterale	.....
51	**2. 1669. 001. 0**	2	2	• perno 19 x 110 x 98	.....
52	**2. 1690. 413. 0**	2	2	• copiglia A 5 x 35 UNI 1336	.....
53	**2. 1310. 013. 2**	4	4	• rondella piana 20 UNI 1734	.....
54	**96017. 51. 4**	2	2	• spina rapida	.....
55	**96017. 43. 4**	2	2	• tirante c.	.....
56	**96017. 43. 0**	2	2	•• tirante filettato	.....
57	**2. 1120. 213. 2**	2	2	•• dado autobloccante M 24 p. 2	.....
58	**2. 1630. 616. 0**	2	2	•• spina elastica SS 6 x 45	.....
59	**96017. 44. 0**	2	2	•• forcella	.....
60	**2. 1670. 815. 0**	2	2	• perno 18 x 55 x 49 UNI 1710	.....
61	**2. 1690. 413. 0**	6	6	• copiglia A 5 x 35 UNI 1336	.....
62	**96017. 50. 0**	2	2	• perno ad occhio	.....
63	**2. 1310. 011.** 0	2	2	• rosetta piana 19 x 34	.....
64	**2. 1021. 308. 1**	2	2	• dado M 18 p. 1,5 UNI 5593	.....
65	**2. 1579. 125. 0**	2	2	distanziale	.....
66	**96014. 59. 0**	1	1	molla	.....
67	**96014. 30. 4**	1	1	scatola porta ingranaggi c.: fino al n. 9800	.....
68	**96014. 30. 3**	1	1	• scatola	.....
69	**2. 3820. 005. 2**	1	1	• ingrassatore	.....
70	**2. 4099. 010. 2**	1	1	• molla per arresto manovella	.....
71	**2. 2610. 006. 0**	1	1	• cuscinetto a sfere 25 x 25,2 x 11 - ISO 25 TA 12	.....
72	**96014. 32. 0**	1	1	• abero filettato M 24 p. 3	.....
73	**001. 3132. 0**	1	1	• pignone	.....
74	**96004. 34. 0**	1	1	• manovella	.....
75	**2. 1650. 412. 0**	1	1	• perno 5 h 11 x 28 UNI 1707	.....
76	**2. 3170. 018. 1**	1	1	• tappo espansione 45 UNI 1663	.....

ATTACCO A 3 PUNTI PER TIPO FRUTTETO

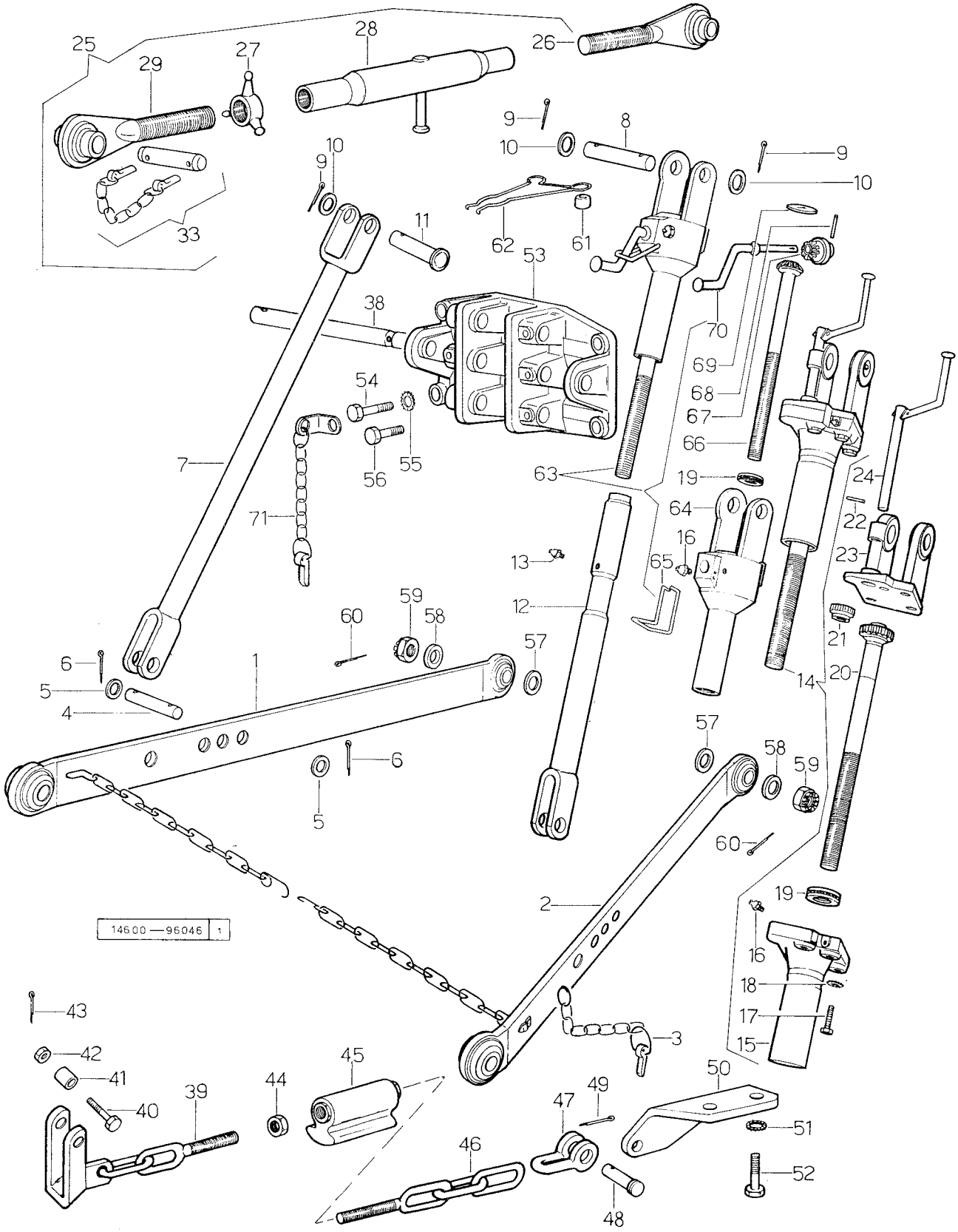

ATTACCO A 3 PUNTI PER TIPO FRUTTETO

fig.	N. di ordinazione	quantità 2 RM	quantità 4 RM	denominazione	note
	96046. 50. 6	1	1	attacco a 3 punti composto	.....
1	**96014. 20. 3**	1	1	• braccio inferiore: fino al n. 27725: rotula post. con foro a mm. 22	.....
	96044. 20. 3	1	1	• braccio inferiore: dal n. 27726: rotula post. con foro a mm. 28,4	.....
2	**96014. 20. 3**	1	1	• braccio inferiore: fino al n. 27725: rotula post. con foro a mm. 22	.....
	96044. 20. 3	1	1	• braccio inferiore: dal n. 27726: rotula post. con foro a mm. 28,4	.....
3	**001. 3041. 3**	2	2	• spina completa	.....
4	**2. 1669. 017. 0**	2	2	• perno speciale 20 x 70 x 58	.....
5	**2. 1311. 012. 1**	4	4	• rondella piana 20 UNI 1750	.....
6	**2. 1690. 512. 0**	4	4	• copiglia A 5 x 30 UNI 1336	.....
7	**96014. 36. 2/10**	1	1	• tirante fisso completo	.....
8	**2. 1669. 016. 0**	1	1	• perno speciale destro 20 x 90 x 78	.....
9	**2. 1690. 512. 0**	3	3	• copiglia A 5 x 30 UNI 1336	.....
10	**2. 1311. 012. 1**	3	3	• rondella piana 20 UNI 1750	.....
11	**2. 1670. 919. 0**	1	1	• perno superiore sinistro	.....
12	**96014. 35. 2**	1	1	• tirante regolabile M 24 p. 3: fino al n. 9800	.....
	96014. 35. 2/10	1	1	• tirante regolabile M 24 p. 2: dal n. 9801	.....
13	**2. 3820. 104. 2**	1	1	• ingrassatore conico 10 p. 1	.....
14	**96014. 30. 4**	1	1	• scatola porta ingranaggi - composta da fig. 15 a fig. 24: da n. 9801	.....
15	**96014. 30. 3/10**	1	1	•• scatola con tubo	.....
16	**2. 3820. 005. 2**	1	1	•• ingrassatore diritto 10 p. 1	.....
17	**2. 0112. 317. 2**	4	4	•• vite M 10 p. 1,5 x 45 UNI 5739	.....
18	**2. 1470. 006. 2**	4	4	•• rosetta dentellata 10 UNI 3704	.....
19	**2. 2610. 006. 0**	1	1	•• cuscinetto reggispinta 25 x 42 x 11 - ISO 25 TA 11	.....
20	**96014. 32. 0/10**	1	1	•• albero filettato M 24 p. 2	.....
21	**96014. 33. 0**	1	1	•• pignone	.....
22	**2. 1699. 049. 0**	1	1	•• spina 5 x 28	.....
23	**96014. 61. 0**	1	1	•• forcella	.....
24	**96014. 34. 3**	1	1	•• manovella	.....
25	**96014. 13. 4**	1	1	•• puntone - composto: fino al n. 27725	.....
	96044. 13. 4	1	1	•• puntone - composto: dal n. 27726	.....
26	**96014. 15. 3**	1	1	•• tirante filettato sinistro	.....
27	**96014. 57. 0**	1	1	•• controdado ad alette	.....
28	**96014. 13. 2**	1	1	•• manicotto filettato	.....
29	**96014. 14. 3**	1	1	•• tirante filettato destro: fino al n. 27725: rotula con foro a mm. 19	.....
	96044. 14. 3	1	1	•• tirante filettato destro: dal n. 27726: rotula con foro a mm. 25	.....
33	**001. 5060. 6**	1	1	•• spina C.	.....
38	**96014. 12. 0**	1	1	• spinotto	.....
39	**96016. 52. 3**	1	1	• tenditore con staffa destra	.....
	96016. 54. 3	1	1	• tenditore con staffa sinistra	.....
40	**2. 0152. 470. 1**	2	2	• vite copiglia M 12 p. 1,25 x 55 UNI 5737	.....
41	**2. 1579. 110. 0**	2	2	• distanziale 13 x 18 x 18	.....
42	**2. 1021. 222. 1**	2	2	• dado M 12 p. 1,25 UNI 5593	.....
43	**2. 1690. 310. 0**	2	2	• copiglia A 3 x 25 UNI 1336	.....

ATTACCO A 3 PUNTI PER TIPO FRUTTETO

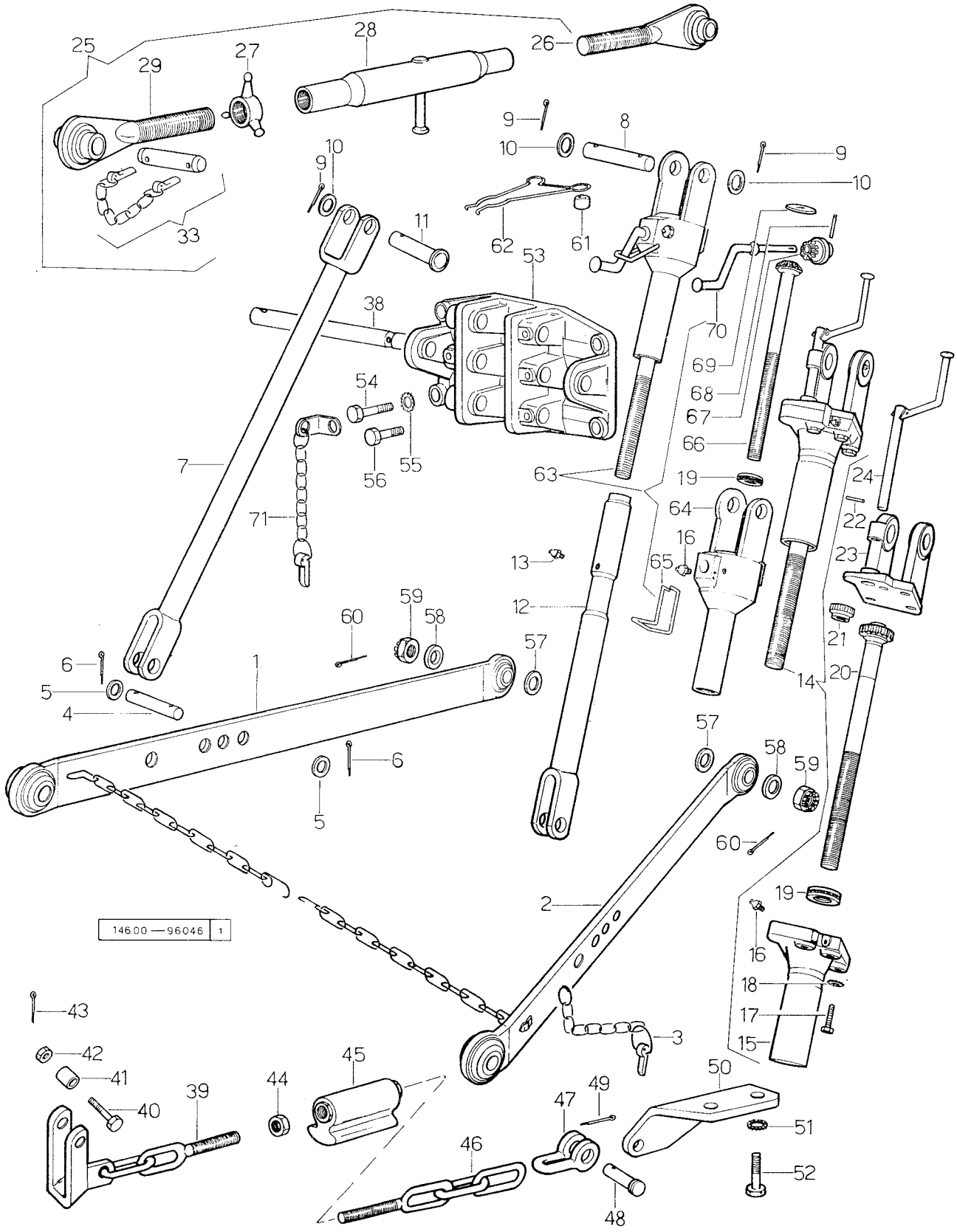

ATTACCO A 3 PUNTI PER TIPO FRUTTETO

fig.	N. di ordinazione	quantità 2 RM	quantità 4 RM	denominazione	note
44	**2. 1011. 109. 1**	2	2	• dado M 16 p. 2 UNI 5588	.....
45	**96004. 57. 2**	2	2	• manicotto tenditore	.....
46	**96016. 50. 3**	2	2	• tenditore con catena	.....
47	**96014. 56. 0**	2	2	• forcella	.....
48	**2. 1670. 611. 2**	2	2	• perno 14 x 38 x 34 UNI 1710	.....
49	**2. 1690. 411. 0**	2	2	• copiglia A 4 x 28 UNI 1336	.....
50	**96014. 40. 2**	1	1	• staffa destra	.....
	96014. 41. 2	1	1	• staffa sinistra	.....
51	**2. 1470. 009. 2**	4	4	rondella dentellata 16 UNI 3704	.....
52	**2. 0112. 615. 1**	4	4	vite M 16 p. 2 x 40 UNI 5739	.....
53	**96014. 10. 0**	1	1	flangia attacco puntone	.....
54	**2. 0112. 413. 2**	6	6	vite M 12 p. 1,75 x 35 UNI 5739	.....
55	**2. 1470. 007. 2**	7	7	rondella dentellata 12 UNI 3704	.....
56	**2. 0112. 409. 2**	1	1	vite M 12 p. 1,75 x 25 UNI 5739	.....
57	**96004. 54. 0**	2	2	anello spallamennto rotula interna	.....
58	**96004. 55. 0**	2	2	anello spallamento rotula esterna	.....
59	**2. 1021. 207. 1**	2	2	dado M 16 p. 1,5 UNI 5593	.....
60	**2. 1690. 413. 0**	4	4	copiglia A 4 x 35 UNI 1336	.....
61	**2. 1579. 125. 0**	2	2	distanziale	.....
62	**96014. 59. 0**	1	1	molla	.....
63	**96014. 30. 4**	1	1	scatola porta ingranaggi: fino al n. 9800	.....
64	**96014. 30. 3**	1	1	• scatola con tubo	.....
65	**2. 4099. 010. 2**	1	1	• molla per arresto manovella	.....
66	**96014. 32. 0**	1	1	• albero filettato M 24 p. 3	.....
67	**001. 3132. 0**	1	1	• pignone	.....
68	**2. 1650. 412. 0**	1	1	• perno 5 h 11 x 28 UNI 1707	.....
69	**2. 3170. 018. 1**	1	1	• tappo espansione 45 UNI 1663	.....
70	**96004. 34. 0**	1	1	• manovella	.....
71	**001. 4291. 3**	2	2	copiglia c.	.....

ATTACCO A 3 PUNTI
Dal n. 29108

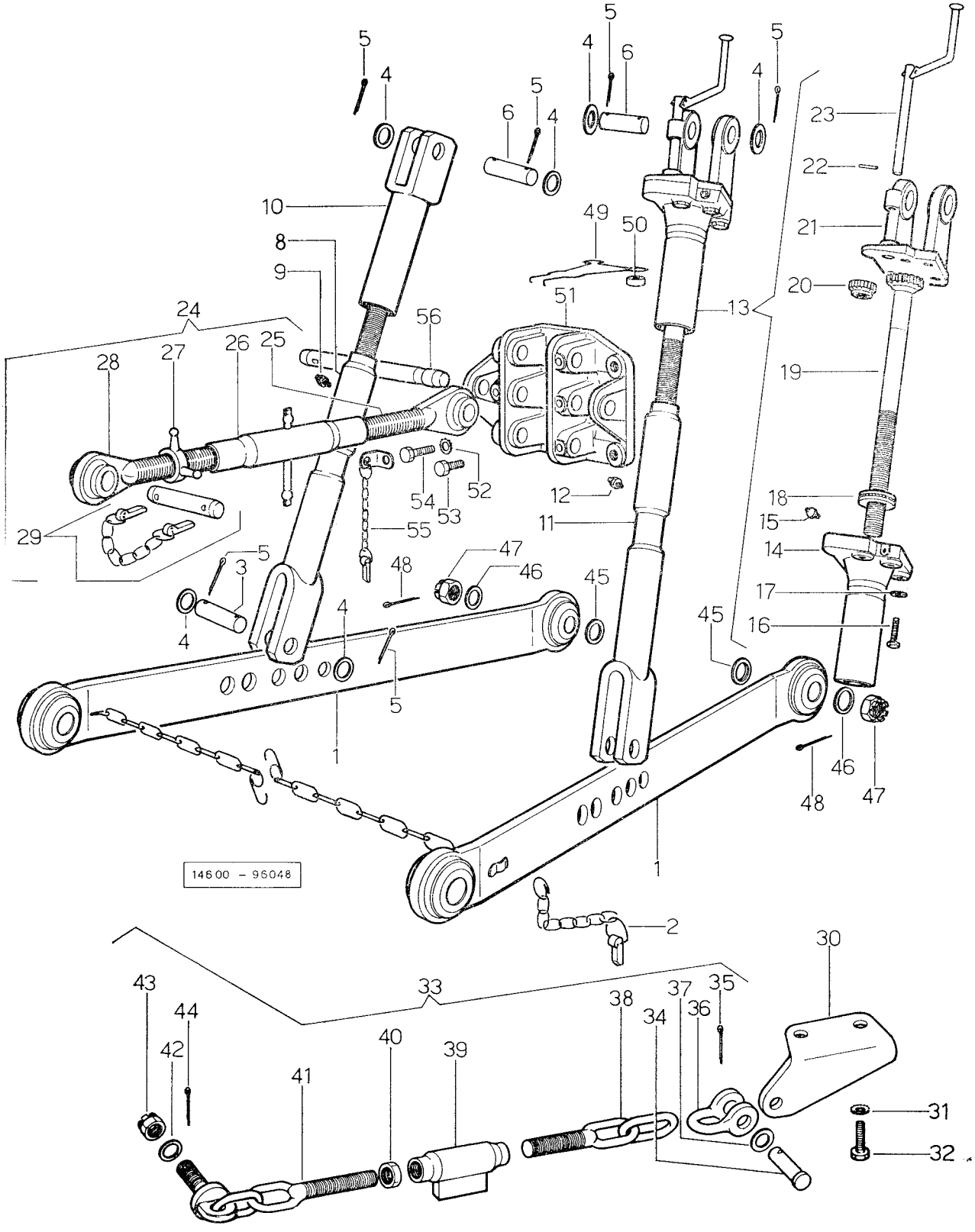

ATTACCO A 3 PUNTI
Dal n. 29108

fig.	N. di ordinazione	quantità 2 RM	quantità 4 RM	denominazione	note
				Attenzione - Per le trattrici del Mercato Italiano, le variazioni della presente tavola « dal n. 29108 » vanno considerate come: dal n. 29582	
—	**96048. 52. 6**	1	1	attacco a 3 punti c.	.....
1	**96001. 20. 3/30**	2	2	• braccio	.....
2	**001. 3041. 3**	2	2	• spina c.	.....
3	**2. 1669. 014. 0**	2	2	• perno 24 x 88	.....
4	**2. 1311. 014. 2**	8	8	• rosetta piana 25	.....
5	**2. 1690. 614. 0**	8	8	• copiglia A 6 x 40 UNI 1336	.....
6	**2. 1669. 015. 0**	2	2	• perno superiore	.....
8	**96001. 35. 2**	1	1	•• tirante inferiore	.....
9	**2. 3820. 104. 2**	1	1	•• ingrassatore M 10 p. 1 conico	.....
10	**96048. 36. 3**	1	1	•• tirante superiore	.....
11	**96001. 35. 2**	1	1	• tirante inferiore	.....
12	**2. 3820. 104. 2**	1	1	• ingrassatore M 10 p. 1 conico	.....
13	**96048. 30. 4**	1	1	• tirante regolabile c.	.....
14	**96001. 30. 3/30**	1	1	•• scatola	.....
15	**2. 3820. 104. 2**	1	1	•• ingrassatore M 10 p. 1	.....
16	**2. 0112. 317. 2**	4	4	•• vite M 10 p. 1,5 x 45 UNI 5739	.....
17	**2. 1470. 006. 2**	4	4	•• rosetta dentellata 10 UNI 3703	.....
18	**2. 2610. 007. 0**	1	1	•• cuscinetto reggispinta ISO 30 TA 11	.....
19	**96001. 32. 0**	1	1	•• albero	.....
20	**96001. 33. 0**	1	1	•• pignone	.....
21	**96048. 50. 0**	1	1	•• forcella	.....
22	**2. 1630. 511. 0**	1	1	•• spina elastica SS 5 x 24	.....
23	**96001. 34. 3**	1	1	•• manovella	.....
24	**96044. 13. 4**	1	1	•• puntone c.	.....
25	**96044. 14. 3**	1	1	•• tirante filetto d.	.....
26	**96014. 13. 2**	1	1	•• manicotto	.....
27	**96014. 57. 0**	1	1	•• controdado	.....
28	**96014. 15. 3**	1	1	•• tirante filetto s.	.....
29	**001. 5060. 6**	1	1	•• spina c.	.....
30	**96014. 40. 2**	1	1	staffa d.	.....
	96014. 41. 2	1	1	staffa s.	.....
31	**2. 1470. 009. 2**	4	4	rosetta dentellata 16 UNI 3703	.....
32	**2. 0112. 615. 1**	4	4	vite M 16 p. 2 x 40 UNI 5739	.....
33	**96048. 53. 6**	2	2	imbrigliamento c.	.....
34	**2. 1679. 001. 0**	2	2	• perno	.....
35	**2. 1690. 411. 0**	2	2	• copiglia A 4 x 28 UNI 1336	.....
36	**96014. 56. 0**	2	2	• forcella	.....
37	**2. 1310. 010. 2**	2	2	• rosetta piana 17 UNI 6592	.....
38	**96001. 52. 3**	2	2	• tenditore	.....
39	**96001. 66. 2**	2	2	• manicotto	.....
40	**2. 1011. 111. 2**	2	2	• dado M 20 p. 2,5 UNI 5593	.....
41	**002. 7309. 3**	2	2	• tenditore	.....
42	**2. 1310. 013. 2**	2	2	• rosetta piana 21 UNI 6592	.....
43	**2. 1021. 009. 1**	2	2	• dado coronato M 20 p. 2,5 UNI 5593	.....
44	**2. 1690. 614. 0**	2	2	• copiglia A 6 x 40 UNI 1336	.....
45	**96001. 64. 0**	2	2	spallamento I	.....

ATTACCO A 3 PUNTI
Dal n. 29108

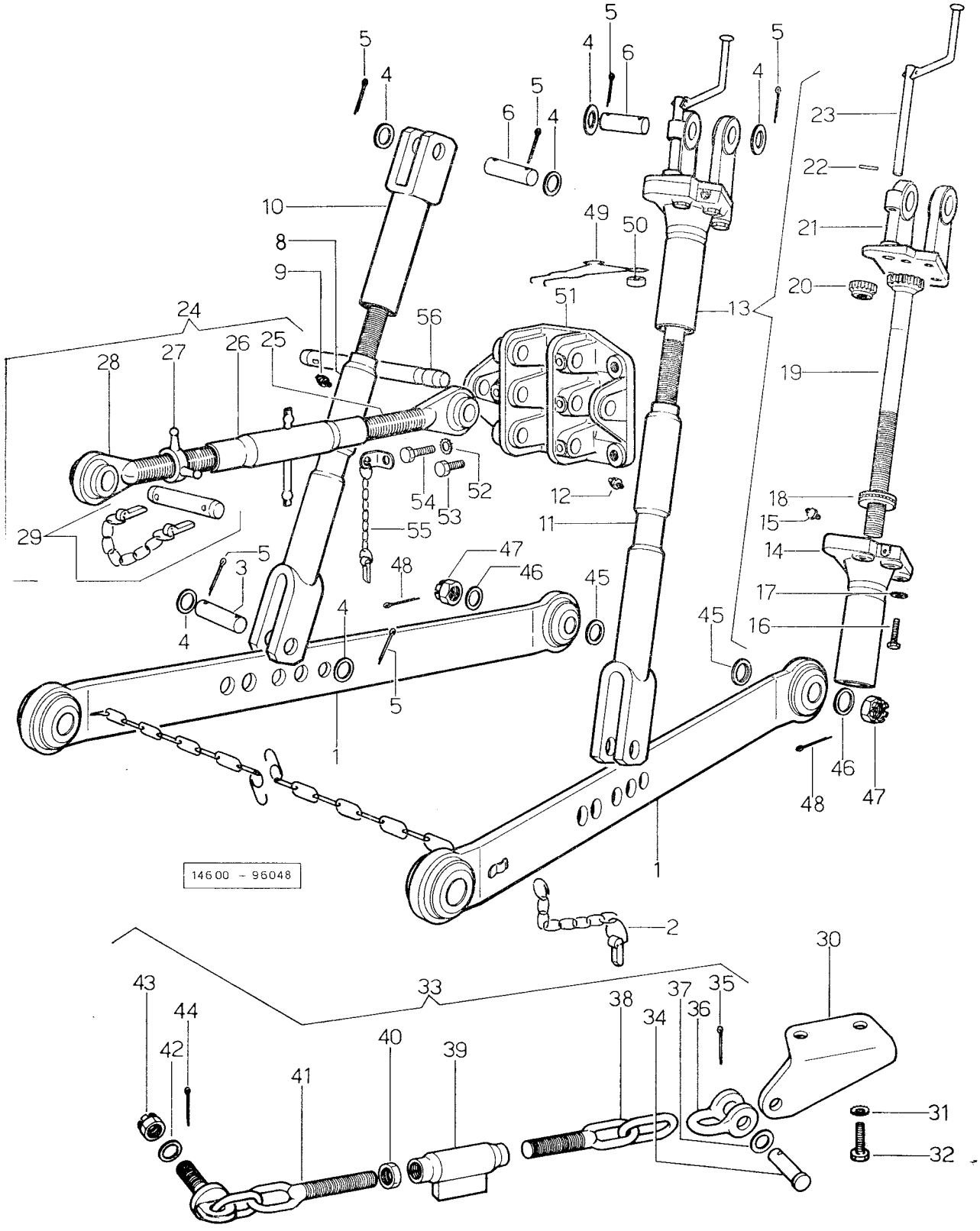

ATTACCO A 3 PUNTI
Dal n. 29108

fig.	N. di ordinazione	quantità 2 RM	quantità 4 RM	denominazione	note
46	**96001. 65. 0**	2	2	spallamento E	.....
47	**2. 1021. 209. 1**	2	2	dado M 20 p. 1,5 UNI 5593	.....
48	**2. 1690. 614. 0**	2	2	copiglia A 6 x 40 UNI 1336	.....
49	**96001. 72. 0**	1	1	molla	.....
50	**2. 1579. 213. 0**	2	2	distanziale	.....
51	**96014. 10. 0**	1	1	flangia	.....
52	**2. 1470. 007. 2**	6	6	rosetta dentellata 12 UNI 3703	.....
53	**2. 0112. 409. 2**	2	2	vite M 12 p. 1,75 x 25 UNI 5739	.....
54	**2. 0112. 413. 2**	4	4	vite M 12 p. 1,75 x 35 UNI 5739	.....
55	**001. 4291. 3**	1	1	spina c.	.....
56	**96014. 12. 0**	1	1	spinotto	.....

ATTACCO A 3 PUNTI
CON STABILIZZATORE RIGIDO
Dal n. 29108

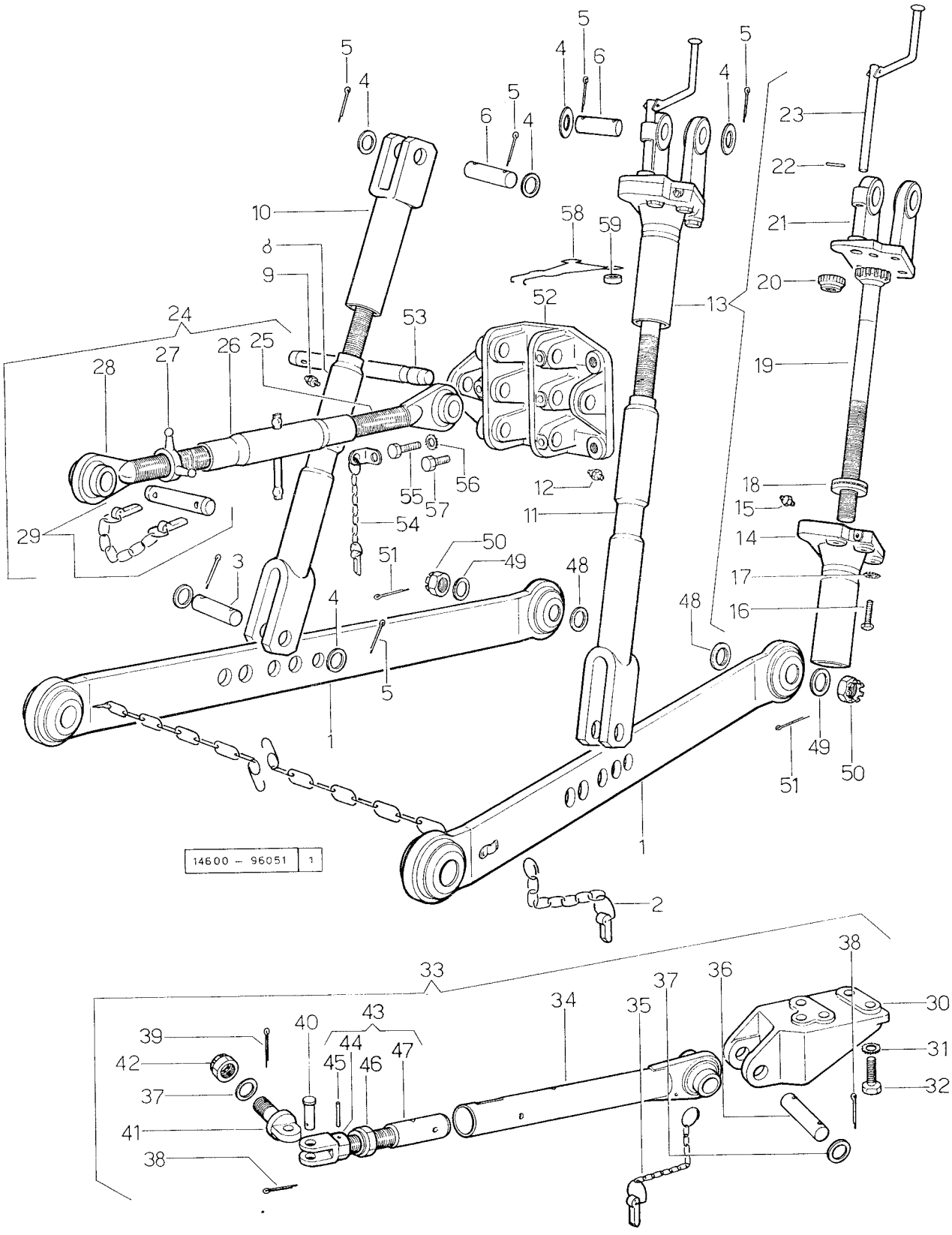

ATTACCO A 3 PUNTI CON STABILIZZATORE RIGIDO Dal n. 29108

Attenzione - Per le trattrici del Mercato Italiano, le variazioni della presente tavola « dal n. 29108 » vanno considerate come dal n. 29582

fig.	N. di ordinazione	quantità 2 RM	quantità 4 RM	denominazione	note
—	**96048. 52. 6**	1	1	attacco a 3 punti c.	.....
1	**96001. 20. 3/30**	2	2	• braccio	.....
2	**001. 3041. 3**	2	2	• spina c.	.....
3	**2. 1669. 014. 0**	2	2	• perno 24 x 88	.....
4	**2. 1311. 014. 2**	8	8	• rosetta piana 25	.....
5	**2. 1690. 614. 0**	8	8	• copiglia A 6 x 40 UNI 1336	.....
6	**2. 1669. 015. 0**	2	2	• perno superiore	.....
8	**96001. 35. 2**	1	1	• tirante inferiore	.....
9	**2. 3820. 104. 2**	1	1	• ingrassatore M 10 p. 1 conico	.....
10	**96048. 36. 3**	1	1	• tirante superiore	
11	**96001. 35. 2**	1	1	• tirante inferiore	.....
12	**2. 3820. 104. 2**	1	1	• ingrassatore M 10 p. 1 conico	.....
13	**96048. 30. 4**	1	1	• tirante regolabile c.	.....
14	**96001. 30. 3/30**	1	1	•• scatola	.....
15	**2. 3820. 104. 2**	1	1	•• ingrassatore M 10 p. 1	.....
16	**2. 0112. 317. 2**	4	4	•• vite M 10 p. 1,5 x 45 UNI 5739	.....
17	**2. 1470. 006. 2**	4	4	•• rosetta dentellata 10 UNI 3703	.....
18	**2. 2610. 007. 0**	1	1	•• cuscinetto reggispinta ISO 30 TA 11	.....
19	**96001. 32. 0**	1	1	•• albero	.....
20	**96001. 33. 0**	1	1	•• pignone	.....
21	**96048. 50. 0**	1	1	•• forcella	.....
22	**2. 1630. 511. 0**	1	1	•• spina elastica ss 5 x 24	.....
23	**96001. 34. 3**	1	1	•• manovella	.....
24	**96044. 13. 4**	1	1	• puntone c.	.....
25	**96044. 14. 3**	1	1	•• tirante filetto d.	.....
26	**96014. 13. 2**	1	1	•• manicotto	.....
27	**96014. 57. 0**	1	1	•• controdado	.....
28	**96014. 15. 3**	1	1	•• tirante filetto s.	.....
29	**001. 5060. 6**	1	1	•• spina c.	.....
30	**96003. 40. 0/20**	1	1	staffa d.	.....
	96003. 41. 0/20	1	1	staffa s.	.....
31	**2. 1470. 007. 2**	4	4	rosetta dentellata 16 UNI 5739	.....
32	**2. 0112. 619. 1**	4	4	vite M 16 p. 2 x 50 UNI 5739	.....
33	**96051. 50. 6**	2	2	stabilizzatore c.	.....
34	**96051. 42. 2**	2	2	• stabilizzatore	.....
35	**96001. 57. 4**	2	2	• spina c.	.....
36	**2. 1669. 001. 0**	2	2	• perno 19 x 110 x 98	.....
37	**2. 1310. 013. 2**	6	6	• rosetta piana 21 UNI 6592	.....
38	**2. 1690. 411. 0**	6	6	• copiglia A 4 x 28 UNI 1336	.....
39	**2. 1690. 413. 0**	2	2	• copiglia A 4 x 35 UNI 1336	.....
40	**2. 1670. 917. 0**	2	2	• perno 20 x 65 UNI 1710	.....
41	**96001. 60. 0**	2	2	• perno ad occhio	.....
42	**2. 1021. 209. 1**	2	2	• dado M 20 p. 1,5 UNI 5593	.....
43	**96001. 43. 4**	2	2	• tirante c.	.....
44	**96001. 44. 0**	2	2	•• forcella	.....
45	**2. 1630. 717. 0**	2	2	•• spina elastica S.S. 8 x 50	.....

ATTACCO A 3 PUNTI
CON STABILIZZATORE RIGIDO
Dal n. 29108

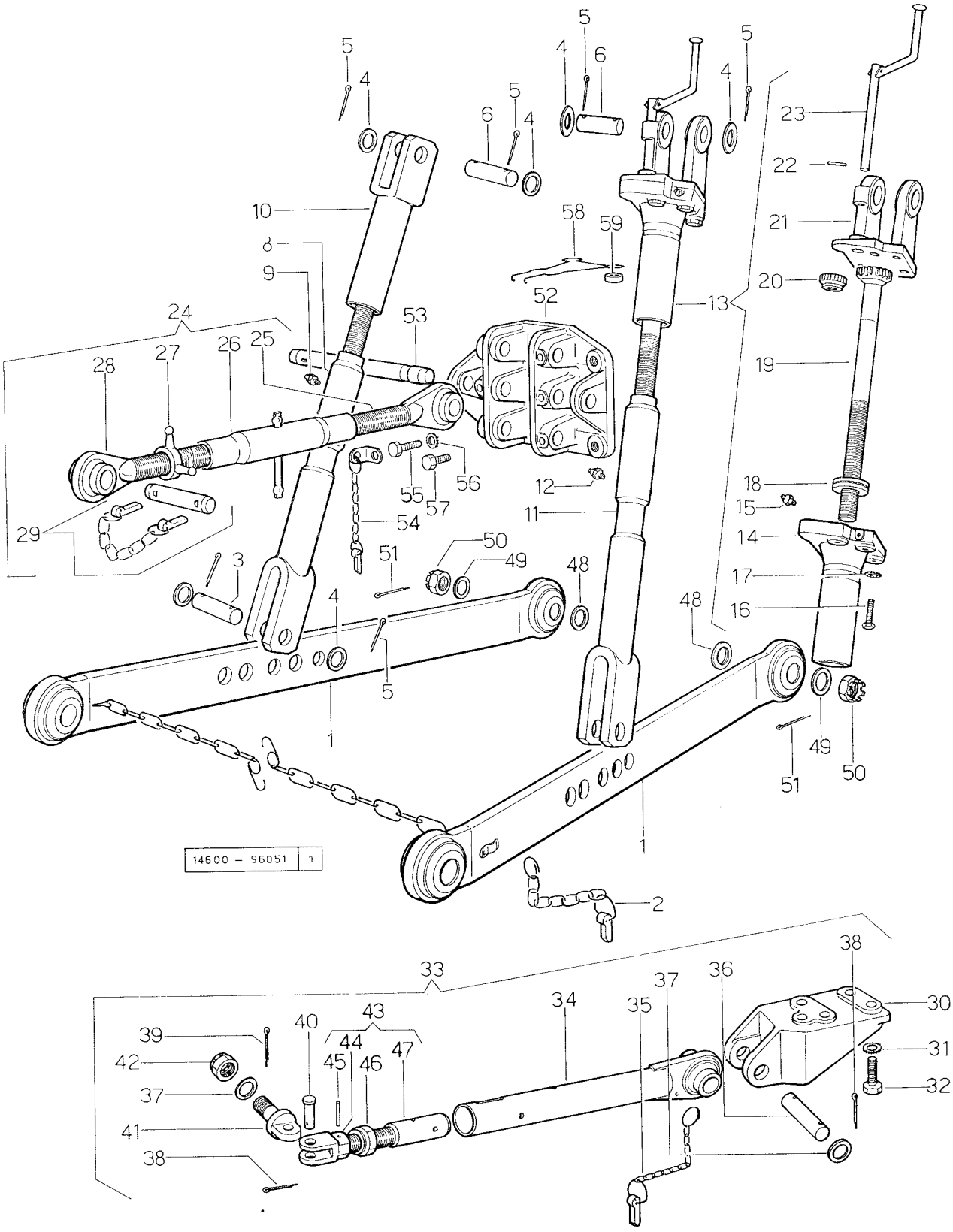

ATTACCO A 3 PUNTI CON STABILIZZATORE RIGIDO Dal n. 29108

fig.	N. di ordinazione	quantità 2 RM	quantità 4 RM	denominazione	note
46	**2. 1120. 214. 2**	2	2	•• dado autobloccante M 27 p. 2	.....
47	**96001. 43. 0**	2	2	•• tirante filettato	.....
48	**96001. 64. 0**	2	2	spallamento I	.....
49	**96001. 65. 0**	2	2	spallamento E	.....
50	**2. 1021. 209. 1**	1	2	dado M 20 p. 1,5 UNI 5593	.....
51	**2. 1690. 614. 0**	2	2	copiglia A 6 x 40 UNI 1336	.....
52	**96014. 10. 0**	1	1	flangia	.....
53	**96014. 12. 0**	1	1	spinotto	.....
54	**001. 4291. 3**	1	1	spina c.	.....
55	**2. 0112. 413. 2**	4	4	vite M 12 p. 1,75 x 35 UNI 5739	.....
56	**2. 1470. 007. 2**	6	6	rosetta dentellata 12 UNI 3703	.....
57	**2. 0112. 409. 2**	2	2	vite M 12 p. 1,75 x 25 UNI 5739	.....
58	**96001. 72. 0**	1	1	molla	.....
59	**2. 1579. 213. 0**	2	2	distanziale	.....

Sezione Accessori 96113

GANCIO DI TRAINO POSTERIORE FISSO

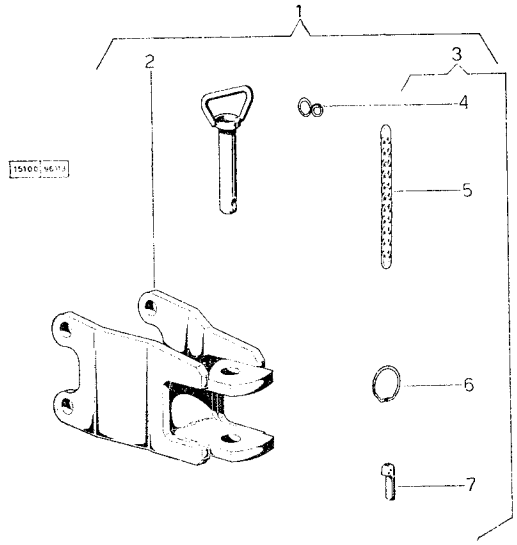

Sezione Accessori 96209

GANCIO DI TRAINO POSTERIORE SNODATO

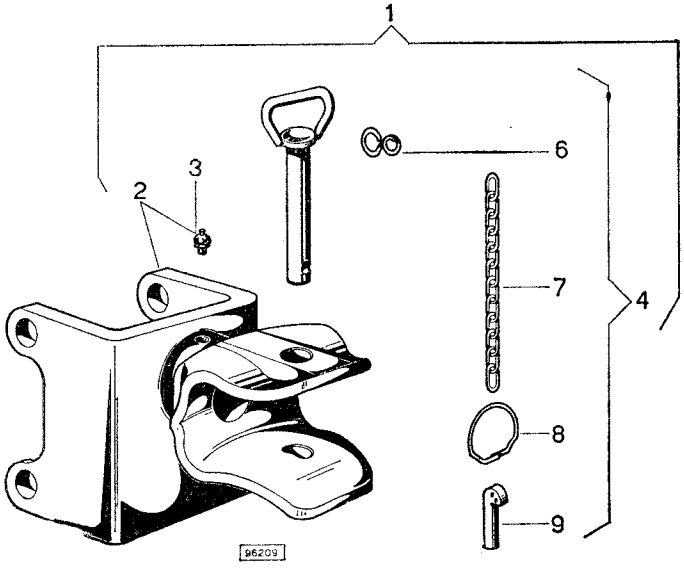

GANCIO DI TRAINO POSTERIORE FISSO

fig.	N. di ordinazione	quantità 2 RM	quantità 4 RM	denominazione	note
1	**96113. 10. 4**	1	1	gancio traino - composto da fig. 2 a fig. 8	.....
2	**96113. 20. 2**	1	1	• gancio di traino	.....
3	**96104. 30. 3**	1	1	• spina - composta da fig. 4 a fig. 8	.....
4	**96112. 51. 0**	1	1	•• anello elastico	.....
5	**96301. 52. 0**	1	1	•• catena	.....
6	**001. 2693. 0**	1	1	•• anello elastico	.....
7	**001. 2694. 0**	1	1	•• spina	.....

GANCIO DI TRAINO POSTERIORE SNODATO

1	**6. 96209. 00. 0**	1	1	gancio di traino posteriore snodato composto da fig. 2 a fig. 9	.....
2	**96209. 20. 4**	1	1	• gancio di traino composto con fig. 3	.....
3	**2. 3820. 105. 2**	1	1	•• ingrassatore diritto 10 p. 1	.....
4	**96104. 30. 3**	1	1	• spina composta da fig. 5 a fig. 9	.....
6	**96112. 51. 0**	1	1	•• anello elastico	.....
7	**96301. 52. 0**	1	1	•• catena	.....
8	**001. 2693. 0**	1	1	•• anello elastico	.....
9	**001. 2694. 0**	1	1	•• spina	.....

GANCIO DI TRAINO ANTERIORE FISSO

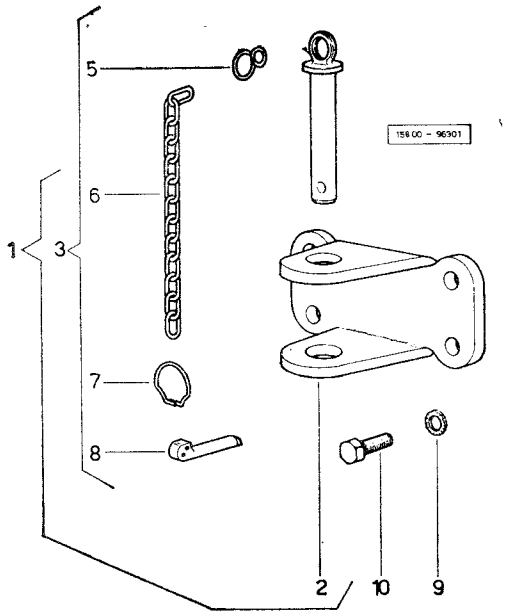

GANCIO DI TRAINO ANTERIORE FISSO

fig.	N. di ordinazione	quantità 2 RM	quantità 4 RM	denominazione	note
1	**96301. 20. 4**	1	1	gancio di traino anteriore - composto da fig. 2 a fig. 8	.....
2	**002. 9626. 0**	1	1	• gancio	.....
3	**96301. 30. 3**	1	1	• spina - composta da fig. 4 a fig. 8	.....
5	**96112. 51. 0**	1	1	•• anello elastico	.....
6	**96301. 52. 0**	1	1	•• catenella	.....
7	**001. 2693. 0**	1	1	•• anello elastico	.....
8	**001. 2694. 0**	1	1	•• spina	.....
9	**2. 1470. 008. 2**	4	4	rondella dentellata 14 UNI 3704	.....
10	**2. 0112. 513. 1**	4	4	vite M 14 p. 2 x 35 UNI 5739	.....

PRESA DI POTENZA PER FALCIANTE

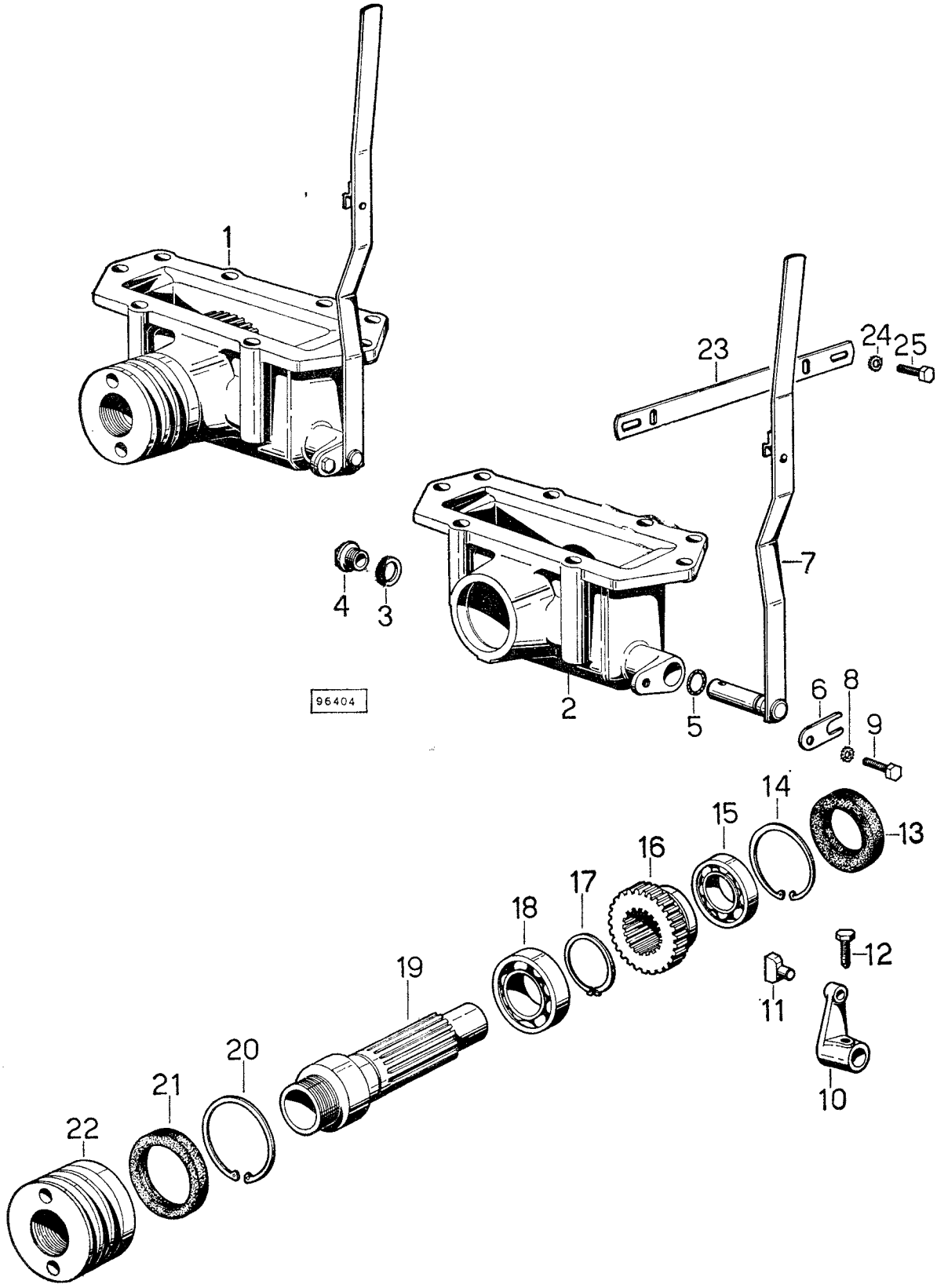

PRESA DI POTENZA PER FALCIANTE

fig.	N. di ordinazione	quantità 2 RM	quantità 4 RM	denominazione	note
1	**96404. 10. 4/10**	1	1	scatola P.P. falciante - composta da fig. 2 a fig. 22	.....
2	**96404. 10. 0/10**	1	1	• scatola P.P. falciante	.....
3	**2. 1560. 054. 0**	1	1	• guarnizione 21 x 26	.....
4	**2. 3199. 001. 0**	1	1	• tappo 1/2" gas	.....
5	**2. 1530. 035. 0**	1	1	• anello toroidale 14 x 1,78	.....
6	**001. 5860. 0**	1	1	• piastrina	.....
7	**96404. 30. 3**	1	1	• leva esterna comando P.P.	.....
8	**2. 1470. 004. 2**	1	1	• rondella dentellata 8 UNI 3704	.....
9	**2. 0112. 205. 2**	1	1	• vite M 8 p. 1,25 x 16 UNI 5739	.....
10	**96404. 32. 0**	1	1	• levetta interna innesto	.....
11	**96401. 33. 0**	1	1	• pattino	.....
12	**2. 0399. 001. 2**	1	1	• vite speciale M 8 p. 1 x 10	.....
13	**2. 1529. 030. 0**	1	1	• anello di tenuta 35 x 62 x 10	.....
14	**2. 1411. 025. 1**	1	1	• anello elastico 62 UNI 3654	.....
15	**2. 2030. 008. 0**	1	1	• cuscinetto a sfere 35 x 62 x 14 - ISO 35 BC 10	.....
16	**96404. 20. 0**	1	1	• ingranaggio presa potenza: Z = 27	.....
17	**2. 1410. 016. 1**	1	1	• anello elastico 40 UNI 3653	.....
18	**2. 2030. 009. 0**	1	1	• cuscinetto a sfere 40 x 68 x 15 - ISO 40 BC 10	.....
19	**96404. 22. 0**	1	1	• albero presa potenza	.....
20	**2. 1411. 027. 1**	1	1	• anello elastico 68 UNI 3654	.....
21	**2. 1520. 026. 0**	1	1	• anello di tenuta 50 x 68 x 15	.....
22	**96401. 24. 0**	1	1	• puleggia	.....
23	**96404. 16. 0**	1	1	settore di posizione leva esterna	.....
24	**2. 1470. 004. 2**	2	2	rondella dentellata 8 UNI 3704	.....
25	**2. 0112. 205. 2**	2	2	vite M 8 p. 1,25 x 16 UNI 5739	.....

PULEGGIA A SQUADRA

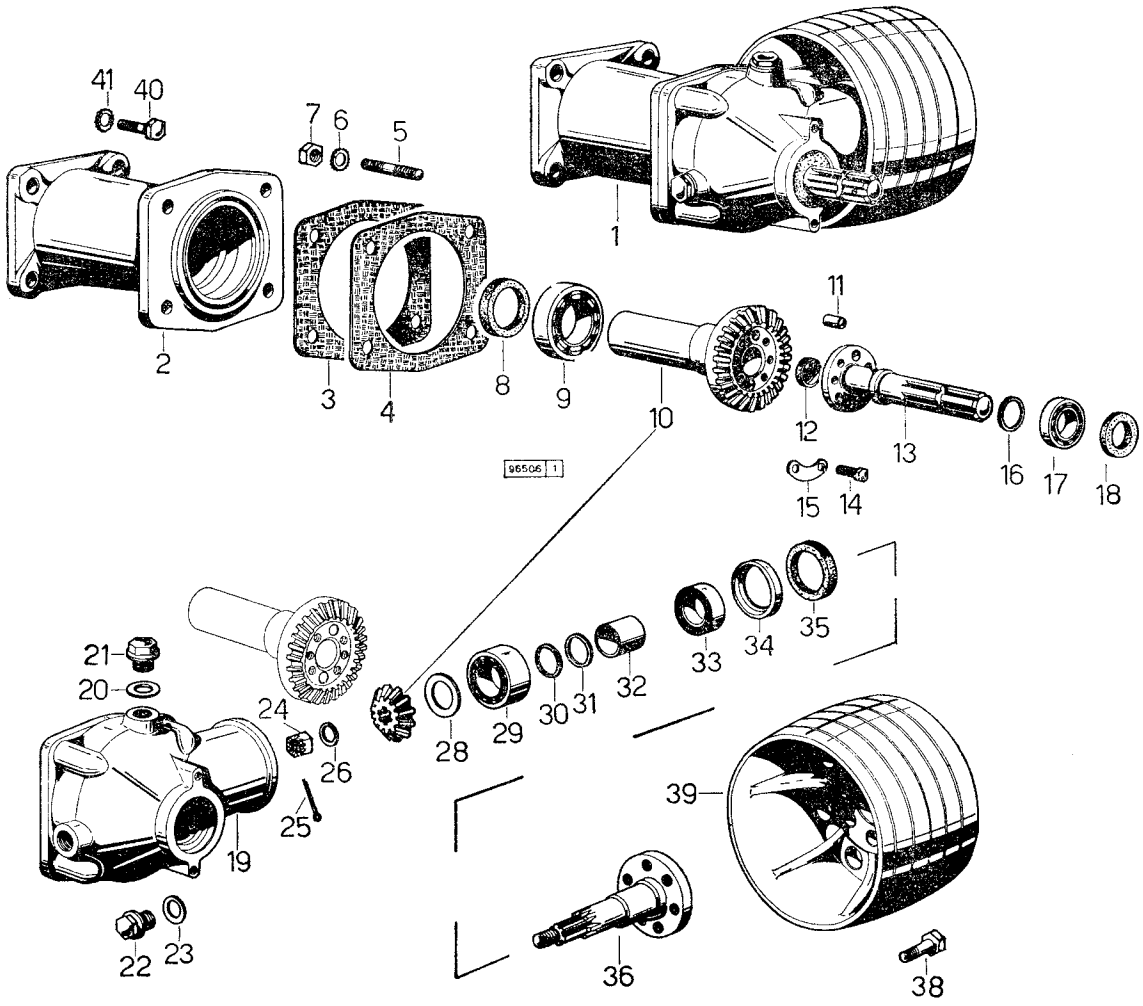

PULEGGIA A SQUADRA

fig.	N. di ordinazione	quantità 2 RM	quantità 4 RM	denominazione	note
1	**96506. 10. 4**	1	1	puleggia a squadra - composta da fig. 2 a fig. 39	.....
2	**96506. 12. 0**	1	1	• flangia per puleggia	.....
3	**001. 6301. 0**	1	1	• guarnizione	.....
4	**001. 6300. 0**	1	1	• guarnizione	.....
5	**2. 0432. 307. 1**	4	4	• prigioniero M 14 p. 2 - M 14 p. 1,5 x 30 UNI 5913	.....
6	**2. 1470. 008. 2**	4	4	• rondella dentellata 14 UNI 3704	.....
7	**2. 1011. 308. 1**	4	4	• dado M 14 p. 1,5 UNI 5587	.....
8	**2. 1520. 026. 0**	1	1	• anello tenuta olio 50 x 68 x 10	.....
9	**2. 2310. 014. 0**	1	1	• cuscinetto a sfere 50 x 90 x 20 - ISO 50 BA 02	.....
10	**96506. 20. 3**	1	1	• coppia conica	.....
11	**2. 1651. 808. 0**	2	2	• spina collegamento 10 h. 8 x 18 UNI 1707	.....
12	**001. 9622. 2**	1	1	• tappo	.....
13	**001. 6297. 0**	1	1	• albero con flangia	.....
14	**2. 0122. 207. 2**	6	6	• vite M 8 p. 1 x 20 UNI 5740	.....
15	**001. 6298. 0**	3	3	• piastrina di sicurezza	.....
16	**2. 1580. 101. 0**	1	1	• anello di rasamento 36 x 43 x 0,2	.....
17	**2. 2310. 011. 0**	1	1	• cuscinetto a sfere 35 x 72 x 17 - ISO 35 BA 02	.....
18	**2. 1529. 033. 0**	1	1	• anello tenuta olio 35 x 55 x 10	.....
19	**001. 6288. 0**	1	1	• corpo per puleggia	.....
20	**2. 1560. 026. 0**	1	1	• guarnizione 35,3 x 41	.....
21	**2. 3199. 002. 2**	1	1	• tappo 1" gas	.....
22	**2. 3199. 001. 0**	1	1	• tappo 1/2" gas	.....
23	**2. 1560. 054. 0**	1	1	• guarnizione 21 x 26	.....
24	**2. 1029. 006. 1**	1	1	• dado speciale ad intagli M 16 p. 1,5	.....
25	**2. 1690. 310. 0**	1	1	• copiglia A 3 x 25 UNI 1336	.....
26	**2. 1310. 010. 2**	1	1	• rondella piana 17 UNI 1734	.....
28	**2. 1580. 116. 0**	1	1	• anello di rasamento 25,5 x 45 x 0,2	.....
29	**2. 2530. 008. 0**	1	1	• cuscinetto a rulli 32 x 75 x 21,75 - ISO 32 KB 03	.....
30	**2. 1580. 115. 0**	2	2	• anello di rasamento 32,5 x 40 x 0,5	.....
31	**2. 1580. 114. 0**	1	1	• anello di rasamento 32,5 x 40 x 0,2	.....
32	**2. 1579. 062. 0**	1	1	• distanziale 32 x 40 x 32,5	.....
33	**2. 2530. 008. 0**	1	1	• cuscinetto a rulli 32 x 75 x 21,75 - ISO 32 KB 03	.....
34	**001. 6290. 0**	1	1	• distanziale	.....
35	**2. 1510. 031. 0**	1	1	• anello tenuta olio 60 x 75 x 8	.....
36	**001. 6291. 0**	1	1	• albero	.....
38	**2. 0139. 005. 1**	6	6	• vite autobloccante M 10 p. 1 x 25	.....
39	**001. 6302. 0**	1	1	• puleggia motore	.....
40	**2. 0112. 515. 1**	4	4	vite M 14 p. 2 x 40 UNI 5739	.....
41	**2. 1470. 008. 2**	4	4	rondella dentellata 14 UNI 3704	.....

BORSA ATTREZZI

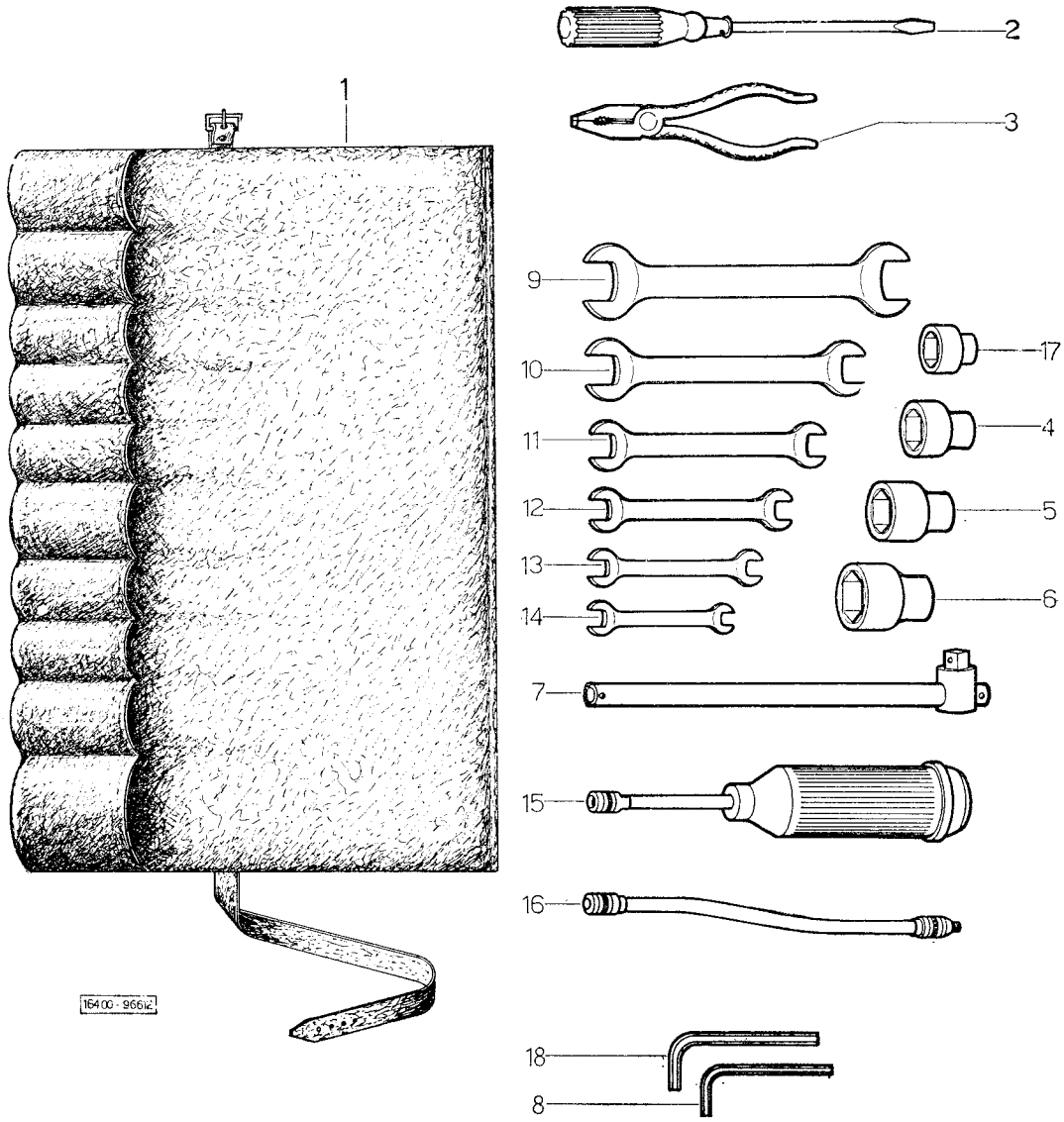

BORSA ATTREZZI

fig.	N. di ordinazione	quantità 2 RM	quantità 4 RM	denominazione	note
—	**96612. 00. 6**	1	1	borsa attrezzi c.	.....
1	**96608. 10. 0**	1	1	• borsa	.....
2	**003. 3723. 0**	1	1	• cacciavite	.....
3	**96612. 57. 0**	1	1	• pinza universale	.....
4	**96612. 54. 0**	1	1	• chiave a bussola: mm 27	.....
5	**96612. 55. 0**	1	1	• chiave a bussola: mm 30	.....
6	**96612. 56. 0**	1	1	• chiave a bussola: mm 32	.....
7	**96612. 60. 0**	1	1	• impugnatura per chiave a bussola	.....
8	**003. 3719. 0**	1	1	• chiave per vite con esagono incassato 3/8"	.....
9	**96612. 53. 0**	1	1	• chiave doppia: 30-32 mm.	.....
10	**96612. 52. 0**	1	1	• chiave doppia: 24-27 mm.	.....
11	**003. 3714. 0**	1	1	• chiave doppia: 19-22 mm.	.....
12	**003. 3713. 0**	1	1	• chiave doppia: 14-17 mm.	.....
13	**96612. 51. 0**	1	1	• chiave doppia: 11-13 mm.	.....
14	**96612. 50. 0**	1	1	• chiave doppia: 8-10 mm.	.....
15	**96612. 58. 3**	1	1	• compressore ingrassatore	.....
16	**96612. 59. 3**	1	1	• prolunga per ingrassatore	.....
17	**96612. 61. 0**	1	1	• chiave a bussola: mm. 24	.....
18	**003. 3990. 0**	1	1	• chiave per vite con esagono incassato 19 mm.	.....

Sezione Accessori 96707

BARRA OSCILLANTE

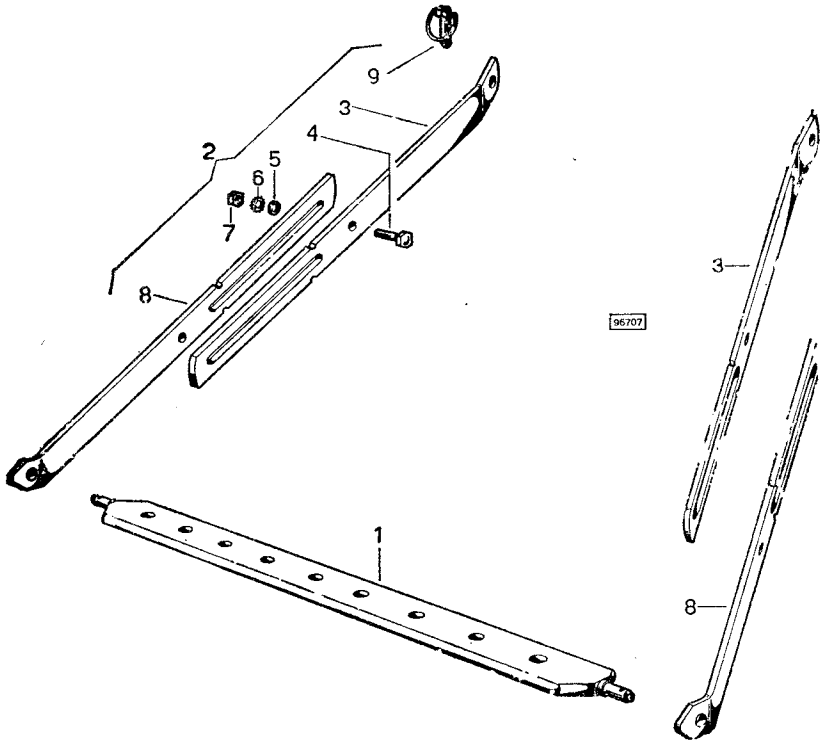

Sezione Accessori 96803

INDICATORE CARBURANTE: FINO AL N. 4041

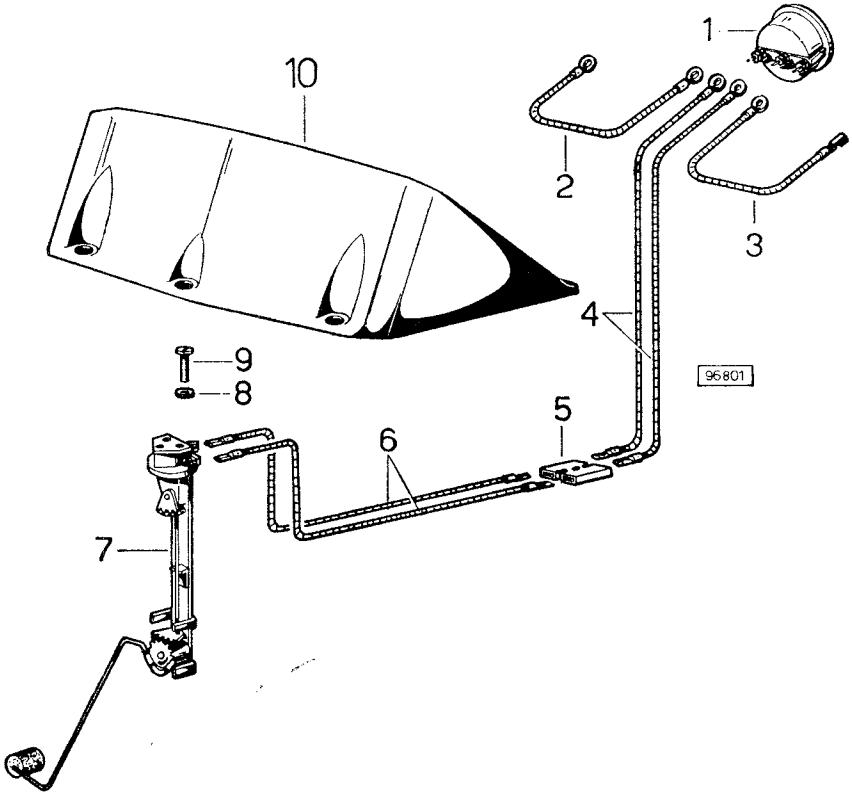

BARRA OSCILLANTE

fig.	N. di ordinazione	quantità 2 RM	quantità 4 RM	denominazione	note
1	**002. 7227. 0**	1	1	barra di traino	.....
2	**96707. 12. 4**	2	2	braccio di vincolo - composta da fig. 3 a fig. 9	.....
3	**96707. 12. 0**	2	2	• braccio superiore	.....
4	**2. 0122. 465. 2**	4	4	• vite M 12 p. 1,25 x 40 UNI 5738	.....
5	**2. 1310. 007. 2**	4	4	• rondella piana 13 UNI 1734	.....
6	**2. 1470. 007. 2**	4	4	• rondella dentellata 12 UNI 3704	.....
7	**2. 1011. 322. 1**	4	4	• dado M 12 p. 1,25 UNI 5587	.....
8	**96707. 13. 0**	2	2	• braccio inferiore	.....
9	**96707. 50. 3**	1	1	• spina con anello	.....

INDICATORE CARBURANTE: FINO AL N. 4041

—	**6. 96803. 00. 0**	1	1	indicatore di livello carburante - composto da fig. 1 a fig. 9	.....
1	**2. 7029. 010. 0**	1	1	• indicatore carburante	.....
3	**135. 8527. 3**	1	1	• cavo colegamento quadro ad indicatore	.....
4	**135. 8528. 3**	2	2	• cavo da indicatore a morsettiera	.....
5	**135. 8571. 0**	1	1	• morsettiera a 3 attacchi	.....
6	**135. 8538. 3**	2	2	• cavo da morsettiera a strumento livello	.....
7	**2. 7059. 020. 0/10**	1	1	• strumento di livello	.....
8	**2. 1470. 052. 2**	3	3	• rondella dentellata 4 UNI 3704	.....
9	**2. 0230. 216. 1**	3	3	• vite M 4 x 30 UNI 254	.....

Sezione Accessori 96909

ZAVORRA ANTERIORE

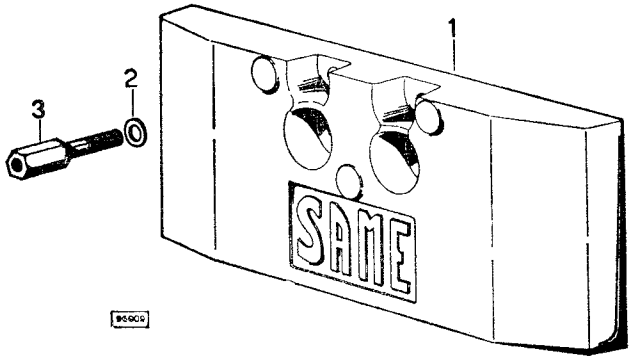

Sezione Accessori 96908 - 96913 - 96914 - 96915

ZAVORRE POSTERIORI

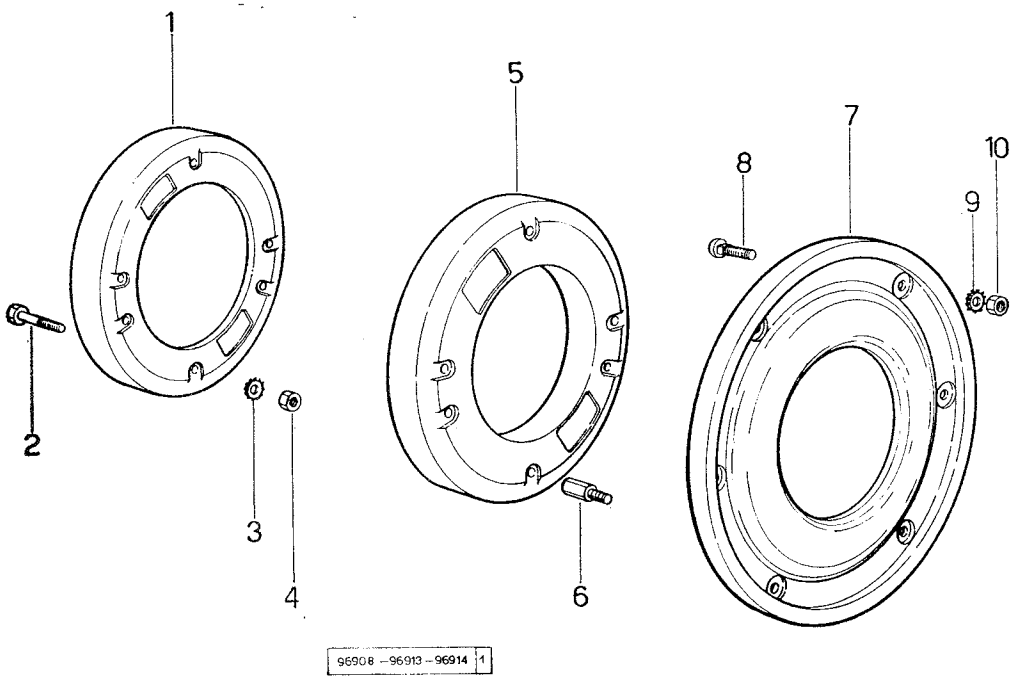

ZAVORRA ANTERIORE

fig.	N. di ordinazione	quantità 2 RM	quantità 4 RM	denominazione	note
1	**96909. 40. 0**	2	2	zavorra - Kg. 50	.....
2	**2. 1310. 009. 2**	8	8	rosetta piana 15 UNI 1734	.....
3	**96909. 50. 0**	8	8	colonnetta M 14 p. 2	.....

ZAVORRE POSTERIORI

1	**001. 1799. 0**	2	2	zavorra - Kg. 50	.....
	003. 0748. 0	2	2	zavorra - Kg. 50 - solo per tipo Frutteto	.....
2	**2. 0122. 631. 1**	8	8	vite M 16 p. 1,5 x 110 UNI 5738	.....
	2. 0122. 633. 2	8	8	vite M 16 p. 1,5 x 120 UNI 5738	.....
3	**2. 1470. 009. 2**	8	8	rosetta dentellata 16 UNI 3704	.....
4	**2. 1011. 409. 1**	8	8	dado M 16 p. 1,5 UNI 5588	.....
5	**001. 1798. 0**	2	2	zavorra - Kg. 54 - esclusa per tipo Frutteto	.....
6	**001. 8527. 0**	8	8	colonnetta M 16 p. 1,5	.....
7	**135. 5574. 0**	2	2	zavorra per ruote con disco a n. 6 fori	.....
8	**2. 0112. 620. 1**	12	12	vite M 18 p. 2,5 x 55 UNI 5739	.....
9	**2. 1470. 010. 2**	12	12	rosetta dentellata 18 UNI 3704	.....
10	**2. 1011. 109. 1**	12	12	dado M 18 p. 2,5 UNI 5587	.....

ZAVORRA ANTERIORE

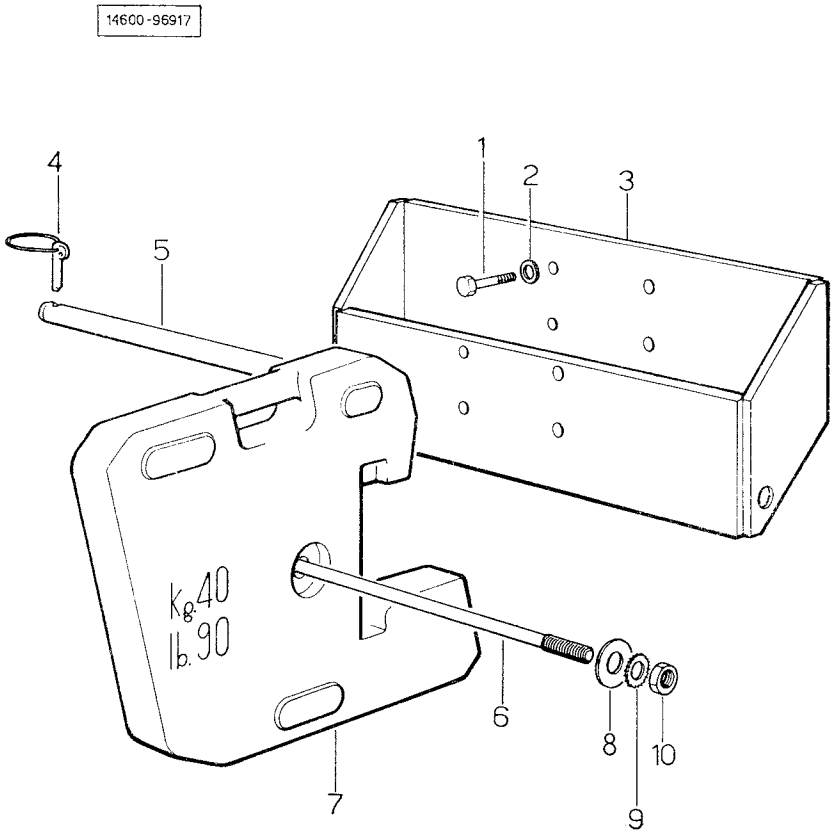

ZAVORRA ANTERIORE

fig.	N. di ordinazione	quantità 2 RM	quantità 4 RM	denominazione	note
1	**2. 0112. 515. 1**	4	4	vite M 14 p. 2 x 40 UNI 5739	.....
2	**2. 1310. 009. 2**	4	4	rosetta piana 15 UNI 6592	.....
3	**96917. 50. 0**	1	1	supporto	.....
4	**76801. 53. 3**	2	2	copiglia	.....
5	**96917. 51. 0**	1	1	asta	.....
6	**96917. 52. 0**	1	1	tirante	.....
7	**96918. 40. 0**	9	9	zavorra	.....
8	**2. 1599. 022. 0**	4	4	rosetta piana 18,5 x 47 x 4	.....
9	**2. 1470. 010. 2**	2	2	rosetta dentellata 16 UNI 3703	.....
10	**2. 1011. 109. 1**	2	2	dado M 16 p. 2 UNI 5588	.....

GANCIO DI TRAINO CATEGORIA D

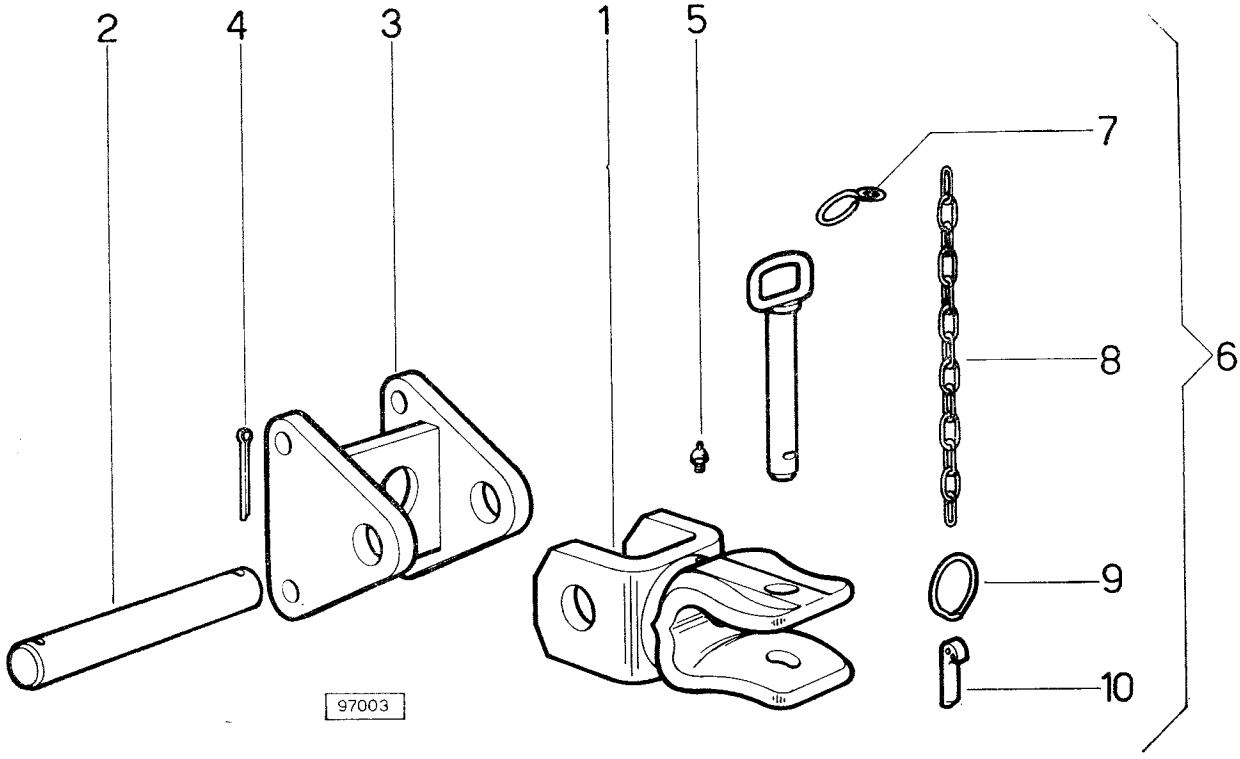

GANCIO DI TRAINO CATEGORIA D

fig.	N. di ordinazione	quantità 2 RM	quantità 4 RM	denominazione	note
—	**97003. 50. 6**	1	1	gancio composto	.....
1	**97003. 20. 3**	1	1	• gancio	.....
2	**97001. 34. 0**	1	1	• spina	.....
3	**97003. 36. 2**	1	1	• staffa	.....
4	**2. 1690. 718. 0**	2	2	• copiglia A 8 x 60 UNI 1336	.....
5	**2. 3820. 005. 2**	1	1	• ingrassatore 10 p. 1	.....
6	**97001. 30. 3**	1	1	spina composta da fig. 7 a fig. 11	.....
7	**96112. 51. 0**	1	1	• anello elastico	.....
8	**002. 0615. 0**	1	1	• catena	.....
9	**97001. 54. 0**	1	1	• anello elastico	.....
10	**97001. 53. 0**	1	1	• copiglia	.....

GANCIO DI TRAINO POSTERIORE OSCILLANTE

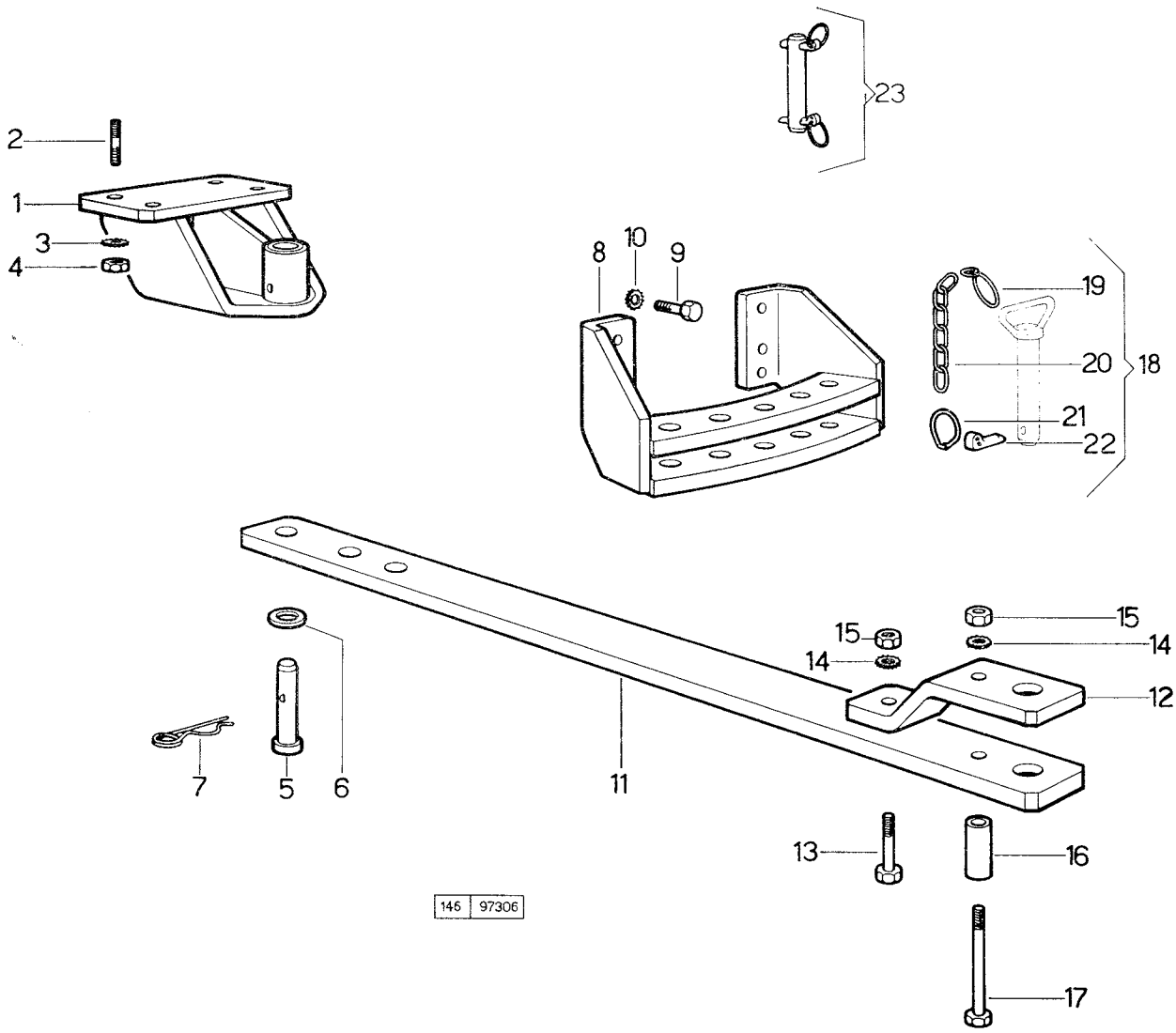

GANCIO DI TRAINO POSTERIORE OSCILLANTE

fig.	N. di ordinazione	quantità 2 RM	quantità 4 RM	denominazione	note
—	**6. 97306. 09. 0**	1	1	gancio: composto da fig. 2 a fig. 27	.....
1	**97306. 50. 2**	1	1	supporto	.....
2	**2. 0432. 411. 1**	4	4	• prigioniero M 16 p. 1,5 - M 16 p. 2 x 40 UNI 5913	.....
3	**2. 1470. 009. 2**	4	4	• rosetta dentellata 16 UNI 3704	.....
4	**2. 1011. 409. 1**	1	1	• dado M 16 p. 1,5 UNI 5588	.....
5	**97306. 24. 0/10**	1	1	• spina	.....
6	**2. 1579. 234. 0**	1	1	• distanziale 33 x 50 x 5	.....
7	**2. 1699. 072. 1**	1	1	• spina di sicurezza	.....
8	**97306. 10. 2/10**	1	1	• settore	.....
9	**2. 0112. 615. 1**	6	6	• vite M 16 p. 2 x 40 UNI 5737	.....
10	**2. 1470. 009. 2**	6	6	• rosetta dentellata 16 UNI 3704	.....
11	**97306. 20. 0/10**	1	1	• barra di traino	.....
12	**97306. 51. 0**	1	1	• piastra	.....
13	**2. 0112. 623. 1**	1	1	• vite M 16 p. 2 x 70 UNI 5737	.....
14	**2. 1470. 009. 2**	2	2	• rosetta dentellata 16 UNI 3704	.....
15	**2. 1011. 109. 1**	2	2	• dado M 16 p. 2 UNI 5588	.....
16	**2. 1579. 233. 0**	1	1	• distanziale 18 x 35 x 75	.....
17	**2. 0112. 639. 1**	1	1	• vite M 16 p. 2 x 150 UNI 5737	.....
18	**97306. 30. 3**	1	1	• spina c.	.....
19	**96112. 51. 0**	1	1	•• anello elastico	.....
20	**002. 0615. 0**	1	1	•• catena	.....
21	**001. 2693. 0**	1	1	•• anello elastico	.....
22	**001. 2694. 0**	1	1	•• spina	.....
23	**97306. 32. 6**	2	2	• spinotto C.	.....

FARO POSTERIORE ORIENTABILE

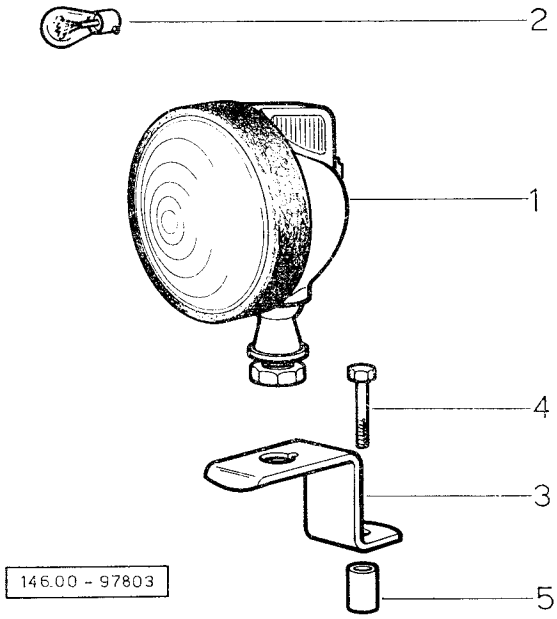

FARO POSTERIORE ORIENTABILE

fig.	N. di ordinazione	quantità 2 RM	quantità 4 RM	denominazione	note
1	**2. 8029. 120. 0**	1	1	faro orientabile	.....
	2. 8029. 120. 1	1	1	• cristallo	.....
	2. 8029. 120. 2	1	1	• guarnizione per cristallo	.....
2	**2. 8313. 001. 0**	1	1	lampada 12 V 21 W	.....
3	**157. 8550. 0**	1	1	supporto	.....
5	**2. 1579. 150. 2**	1	1	distanziale 9 x 15 x 25	.....
4	**2. 0112. 221. 1**	2	2	vite M 8 p. 1,25 x 60 UNI 5737	.....

TRADUZIONE DELLE SOLE DENOMINAZIONI CHE SPIEGANO L'USO O LA COMPOSIZIONE DEL PARTICOLARE TRATTATO, CONTRASSEGNATE DA UNA ☆

TRADUCTION DES SEULES DÉNOMINATIONS QUI EXPLIQUENT L'UTILISATION ET COMPOSITION DE LA PIÈCE CONSIDEREE, MARQUÉES D'UN ASTÉRISQUE ☆

TRANSLATION OF DESCRIPTION EXPLANING USE AND COMPOSITION OF ASTERISKED PART DEALT WITH

ÜBERSETZUNG DER BEZEICHNUNGEN (DURCH EIN STERNCHEN ☆ GEKENNZEICHNET), WELCHE DIE VERWENDUNG ODER ZUSAMMENSETZUNG DER TEILE ANGEBEN

TRADUCCIÓN DE LAS DENOMINACIONES QUE EXPLICAN EL USO O LA COMPOSICIÓN DE LA PIEZA EN CUESTIÓN, MARCADAS CON UN ASTERISCO ☆

Sezione Section Section Abschnitt *Sección*	**Sottogruppo** Sous-groupe Sub-assembly Untergr. *Sub-grupo*	**Tavola** Table Table Tafel *Tabla*	**Figura** Fig. Fig. Abb. *Fig.*	**Denominazione** Dénomination Description Bezeichnung *Denominación*
029.00-038.00	**11**	**1**	**—**	**Serie completa della guarnizioni per montaggio motore: fino al n. 9800** Jeu complet de bagues pour assemblage du moteur: jusu'au tracteur n. 9800 Complete set of engine gaskets: up to tractor n. 9800 Kompletter Satz Dichtungen für Motorenzusammenbau: bis Motor Nr. 9800 *Serie completa de las juntas para montaje motor: hasta el n. 9800*
029.00-038.00	**11**	**1**	**1**	**Basamento cilindri composto dal n. 9801** **Dal n. 9801 fino al n. 11710 ordinare contemporaneamente: n. 1 flangia 027.1154.0/30, n. 1 lamierino 029.1155.2/10, n. 1 guarnizione 029.1153.0/10, n. 1 flangia 029.1130.0/10** Carter moteur composée: à partir du moteur n. 9801. A partir du moteur n. 9801 jusqu'au n. 11710 il faut acquerir en même temps: n. 1 flasque 027.1154.0/30, n. 1 plaque 029.1155.2/10, n. 1 bague 029.1153.0/10, n. 1 flasque 029.1130.0/10 Compound' cylinder block: from engine n. 9801. From n. 9801 upto n. 11710: n. 1 flange 027.1154.0/30, n. 1 lamination 029.1155.2/10, n. 1 gasket 029.1153.0/10 and n. 1 flange 029.1130.0/10 must be also ordered Zylinder Kurbelgehäuse (zusammengesetzer Teil): ab Motor - Nr. 9801 Von Motor - Nr. 9801 bis Motor - Nr. 11710 sind folgende Teile auch mitzubestellen: 1 Stück Flansch Nr. 027.1154.0/30, 1 Stück Blech Nr. 029.1155.2/10, 1 Stück Dichtung Nr. 029.1153.0/10 und 1 Stück Flansch Nr. 029.1130.0/10 *Basamento cilindros compuesto: desde el n. 9801* *Desde el n. 9801 hasta el n. 11710 pedir contemporaneamente: 1 brida 027.1154.0/30, laminilla 029.1155.2/10, 1 junta 029.1153.0/10, 1 brida 029.1130.0/10*

Sezione Section Section Abschnitt *Sección*	Sottogruppo Sous-groupe Sub-assembly Untergr. *Sub-grupo*	Tavola Table Table Tafel *Tabla*	Figura Fig. Fig. Abb. *Fig.*	Denominazione Dénomination Description Bezeichnung *Denominación*
029.00-038.00	**11**	**1**	**39**	**Cilindro: dal n. 9801 fino al n. 11710 ordinare anche n. 2 copriaste 034.1332.6** Cylindre: à partir du tracteur n. 9801 jusqu'au n. 11710 il faut acquerir aussi n. 2 couvre-tgies 034.1332.6 Cylinder: from engine n. 9801 up to n. 11710 n. 2 rod-covers 034.1332.6 must also be ordered Zylinder: ab Motor - Nr. 9801 bis Motor Nr. 11710 2 Stück Stößeldeckel Nr. 034.1332.6 mitbestellen *Cilindro: desde el n. 9801 hasta el n. 11710. Pedir también 2 cobreastos 034.1332.6*
029.00-038.00	**11**	**2**	**1**	**Scatola del regolatore: fino al n. 1472 ordinare contemporaneamente i particolari alle fig. 15 - 16 - 17 - 18 - 19 e la leva 029.1621.3** Boîte du régulateur: jusqu'au tracteur nr. 1472 il faut commander en même temps aussi les pieces specifiées aux figures 15 - 16 - 17 - 18 - 19 et le levier 029.1621.3 Regulator box: for tractors up to serial n. 1472 parts to figg. 15 - 16 - 17 - 18 - 19 and lever 029.1621.3 must be also ordered Reglergehäuse: bis Nr. 1472 sind die Teile nach Abb. 15 - 16 - 17 18 - 19 sowie den Hebel 029.1621.3 mitzubestellen *Caja del regulador: hasta el nr. 1472 pedir tambien la piezas de las fig. 15 - 16 - 17 - 18 - 19 y la palanca 029.1621.3*
029.00-038.00	**12**	**—**	**6**	**Semiguscio di banco, minorato di mm. 0,25** Demi-coussinet de vilebrequin, — 0,25 mm. Main half-bushing, undersize mm. 0.25 Hauptlagershale, in 0,25 mm Untermass *Semciojineta de bancada, disminuido mm 0,25*
029.00-038.00	**12**	**—**	**7**	**Semianello inferiore di spallamento, maggiorato di mm. 0,05** Demi-anneau inférieur plat, + 0,05 mm. Lower half-shim ring, oversize mm. 0.05 Unter-Abstandsring, in 0,05 mm Übermass *Semianillo inferior de apoyo aumentado 0,05 mm*
029.00-098.00	**12**	**—**	**8**	**Semianello superiore di spallamento, maggiorato di mm. 0,05** Demi-anneau superieur plat, + 0,05 mm. Upper half-shim ring, oversize mm. 0.05 Ober-Abstandsring, in 0,05 mm Übermass *Semianillo superior de apoyo aumentado 0,05 mm*
029.00-038.00	**12**	**—**	**22**	**Semibronzina di biella, minorata di mm. 0,254** Demi-coussinet de bielle, — 0,254 mm. Con-rod half bearing, undersize mm. 0.254 Pleuellager, in 0,254 mm Untermass *Semicojinete de biela disminuido 0,254 mm*
029.00-038.00	**12**	**—**	**27**	**Serie fasce elastiche maggiorate di mm. 0,5 per 1 cilinlro: fino al n. 9800** Jeu de segments de piston, + 0,5 mm. pour un cylindre: jusqu'au tracteur n. 9800 Set of piston rings: oversize mm. 0.5 (for one cilinder): up to tractor n. 9800 Satz Kolbenringe, in 0,5 Übermass mm für einen Zylinder: bis Motor Nr. 9800 *Serie de segmentos, aumentados 0,5 mm. para 1 cilindro: hasta el n. 9800*

Sezione Section Section Abschnitt *Sección*	Sottogruppo Sous-groupe Sub-assembly Untergr. *Sub-grupo*	Tavola Table Table Tafel *Tabla*	Figura Fig. Fig. Abb. *Fig.*	Denominazione Dénomination Description Bezeichnung *Denominación*
029.00	13	1	1	**Albero della distribuzione: fino al n. 320** Arbre de la distribution, jusqu'au moteur nr. 320 Camshaft: up to engine n. 320 Nockenwelle: bis Nr. 320 *Eje de levas: hasta el n. 320*
029.00	13	1	1	**Albero della distribuzione: dal n. 321** Arbre de la distribution: depuis le moteur nr. 321 Camshaft: from engine n. 321 Nockenwelle: ab Nr. 321 *Eje de levas desde el n. 321*
029.00	13	1	8	**Ingranaggio condotto: fino al n. 320** Roue dentée sécondaire: jusqu'au moteur nr. 320 Driven gear: up to engine n. 320 Steuerrad: bis Nr. 320 *Piñon secundario: hasta el n. 320*
029.00	13	1	8	**Ingranaggio condotto: dal n. 321** Roue dentée sécondaire: depuis le moteur nr. 321 Driven gear: from engine n. 321 Steuerrad: ab Nr. 321 *Piñon secundario: desde el n. 321*
029.00 038.00	14 14	1 2	— —	**Serie delle guarnizioni per smerigliatura valvole di 1 cilindro** Jeu des bagues pour assemblage moteur après rectification soupapes d'un cylindre Set of gaskets for one cylinder after valve grinding Satz Dichtungen zum Einschleifen der Ventile für einen Zylinder *Serie de juntas para esmerilado válvulas de 1 cilindro*
029.00 038.00	14 14	1 2	— —	**Serie delle guarnizioni per smerigliatura valvole di 1 cilindro e sostituzione delle fasce elastiche** Jeu de bagues pour assemblage moteur après rectification soupapes de cylindres et remplacement segments Set of gaskets for one cylinder ofter valve grinding and change of piston rings Satz Dichtungen zum Einschleifen der Ventile für einen Zylinder und zum Austauschen der Kolbenringe *Serie de juntas para esmerilado válvulas de 1 cilindro y substitucion de los segmentos*
029.00	14	1	30	**Valvola di scarico: fino al n. 4401 ordinare anche 021.1453.0** Soupape de décharge: jusqu'à tracteur nr. 4401, il faut commander aussi la piéces 021.1453.0 Outlet valve: up to tractor n. 4401, part 021.1453.0 must be also ordered Auslaßventil: bis Nr. 4401 ist den Teil 021.1453.0 mitzubestellen *Válvula de escape: hasta el nr. 4401 pedir tambien el 021.1453.0*
029.00	14	1	31	**Valvola di aspirazione: fino al n. 4401 ordinare anche 021.1453.0** Soupape d'aspiration: jusqu'au tracteur n. 4401 commander aussi la piéces 021.1453.0 Inlet valve: up to tractor n. 4401, part 021.1453.0 must be also ordered Einlaßventil: bis Nr. 4401 ist den Teil 021.1453.0 mitzubestellen *Válvula de admisión:é hasta el nr. 4401 pedir tambien el 021.1453.0*

Sezione Section Section Abschnitt *Sección*	Sottogruppo Sous-groupe Sub-assembly Untergr. *Sub-grupo*	Tavola Table Table Tafel *Tabla*	Figura Fig. Fig. Abb. *Fig.*	Denominazione Dénomination Description Bezeichnung *Denominación*
029.00-038.00	**15**	**1**	**1**	**Coppa olio su trattrici 2 RM - 2 ruote motrici** Bac à huile des tracteur a 2 RM - deux roues motrices Oil sump for 2 driving wheel Ölwanne bei Hinterrad-Schleppern *Cárter de aceite en los tractores 2 RM - 2 ruedas motrices*
029.00-038.00	**15**	**1**	**1**	**Coppa olio su trattrici 4 RM - 4 ruote motrici** Bac à huile des tracteurs 4 RM - roues motrices Oil sump for 4 driving wheel Ölwanne bei Allrad-Schleppern *Cárter del aceite en los tractores 4 RM, 4 ruedas motrices*
029.00-038.00	**15**	**1**	**18**	**Ingranaggio condotto comando pompa: fino al n. 220** Roue dentée sécondaire commandant la pompe: jusqu'au moteur nr. 220 Pump contorl driven gear: up to engine n. 220 Steuerrad für Pumpenantrieb: bis Nr. 220 *Piñon secundário mando bomba: hasta el nr. 220*
029.00-038.00	**15**	**1**	**18**	**Ingranaggio condotto comando pompa: dal n. 221** Roue dentée sécondaire commandant la pompe: depuis le moteur nr. 221 Pump control driven gear: from engine n. 221 Steuerrad für Pumpenantrieb: ab 221 *Piñon secundario mando bomba: desde el nr. 221*
029.00-038.00	**15**	**1**	**24**	**Albero con rotore interno ed esterno: fino al n. 220** Arbre avec rotor interne et externe: jusqu'au moteur nr. 220 Shaft with inner and outer rotor: up to engine n. 200 Welle mit innerem und äusserem Läufer: bis Nr. 220 *Eje con rotor interno y externo: hasta el nr. 220*
029.00-038.00	**15**	**1**	**24**	**Albero con rotore interno ed esterno: dal n. 221** Arbre avec rotor interne et externe: depuis le moteur nr. 221 Shaft with inner and auter rotor: from engine n. 221 Welle mit innerem and äusserem Läufer: ab Nr. 221 *Eje con rotor interno y externo: desde el nr. 221*
029.00-038.00	**15**	**1**	**33**	**Tubo di condotta olio alle teste dei cilindri: fino al n. 820** Conduite d'huile à la culasse: jusqu'au moteur nr. 820 Oil delivery pipe to cylinder heads: up to engine n. 820 Ölleitung zu den Zylinderköpfen: bis Nr. 820 *Tubo de envio aceite a las culatas de los cilindros: hasta el nr. 820*
029.00-038.00	**15**	**1**	**38**	**Tubo di condotta olio alle teste cilindri: dal n. 821; fino al n. 14021** Conduite d'huile à la culasse: depuis le moteur nr. 821; jusqu'au n. 14021 Oil delivery pipe to cylinder heads: from engine n. 821 up to engine n. 14021 Ölleitung zu den Zylinderköpfen: ab Nr. 821 bis Nr. 14021 *Tubo de envio aceite a las culatas de los cilindros: desde el nr. 821 hasta el nr. 14021*

Sezione Section Section Abschnitt *Sección*	Sottogruppo Sous-groupe Sub-assembly Untergr. *Sub-grupo*	Tavola Table Table Tafel *Tabla*	Figura Fig. Fig. Abb. *Fig.*	Denominazione Dénomination Description Bezeichnung *Denominación*
029.00	**16**	**1**	**30**	**Leva per regolatore con alberino 029.1620.0 e spina 2.1631.311.0 fino al n. 1471** Levier pour régulateur avec axe 029.1620 et goupille 2.1631.311.0: jusqu'au tracteur nr. 1471 Lever for regulator with shaft 029.162.0 and pin 2.1631.311.0: up to tractor n. 1471 Hebel für Regler mit Welle 029.1620.0 und Vorstecker 2.1631. 311.0 bis Nr. 1471 *Palanca para el regulador con eje 029.1620.0 y pasador 2.1631. 311.0 hasta el nr. 1471*
029.00-038.00	**18**	**—**	**12**	**Tubo scarico vapori olio: in trattrici con idroguida** Tuyan decharge vapeur huile: tracteurs munis avec direction assistée Exhaust pipe for oil vapors: in hydrodriven tractors Olabdampfleitung: bei mit Hydrolenkung ausgerüsteten Schleppern *Tubo escape vapores aceite, en tractores con dirección hidráulica*
146.00-149.00 152.00	**22**	**—**	**1**	**Anello premidisco del cambio: fino al n. 6386 ordinare anche n. 3 pezzi della rosetta 135.2254.0** Anneau presse-disque: jusqu'au tracteur n. 6386, il faut comander aussi nr. 3 rondelles 135.2254.0 Gear box push-disc ring; up to tractor n. 6386, n. 3 pieces off part 135.2254.0 must be also ordered Anpressplatte: bis Nr. 6386 sind 3 Stück Scheibe 135.2254.0 mitzubestellen *Anillo de empuje del cambio: hasta el nr. 6386 pedir tambien 3 piezas de la arandela 135.2254.0*
146.00-149.00 152.00	**22**	**—**	**20**	**Disco frizione del cambio: fino al n. 6386 ordinare anche l'anello premidisco 146.2212.0/10 e n. 3 pezzi del 135.2254.0** Disque d'embrayage de boîte vitesses jusqu'au tracteur nr. 6386 il faut commander aussi l'anneau presse-disque 146.2212.0/10 et 3 rondelles 135.2254.0 Gear box cluth disc: up to tractor n. 6386, push-disc 146.2212.0/ 10 and n. 3 pieces off n. 135.2254.0 must be also ordered Kupplungscheibe: bis Nr. 6386 ist die Anspressplatte 146.2212. 0/10 sovie 3 Stück 135.2254.0 mitzubestellen *Disco embrague del cambio: hasta el nr. 6386 pedir tambien el anillo de empuje del disco nr. 146.2212.0/10 y 3 piezas del nr. 135.2254.0*
146.00	**26**	**—**	**2**	**Supporto intermedio: fino al n. 820, ordinare contemporaneamente la valvola di sfiato a fig. 8** Support intermédiarie: jusqu'au moteur nr. 820, à commander avec la soupape de purge, fig. 8 Intermediate bearing: up to engine n. 820 (outlet valve to fig. 8 need also to be ordered) Mittellager: bis Nr. 820, wobei das Schnüffelventil nach Abb. 8 mitzubestellen ist *Soporte intermedio: hasta el nr. 820 - pedir tambien la válvula de desahogo fig. 8*

Sezione Section Section Abschnitt *Sección*	Sottogruppo Sous-groupe Sub-assembly Untergr. *Sub-grupo*	Tavola Table Table Tafel *Tabla*	Figura Fig. Fig. Abb. *Fig.*	Denominazione Dénomination Description Bezeichnung *Denominación*
146.00	**26**	—	**29**	**Protezione posteriore: sostituisce la fig. 24 in trattrici con riduttore supplementare** Protection arriére: remplace la fig. 24 pour les tracteurs munis de réducteur supplémentaire Rear protection: replaces fig. 24 in tractors fitted with supplementary reductiongear Hinterschutz: ersetzt die Abb. 24 bei mit Super-Kriechgangausrüstung ausgestatteten Schleppern *Protector trasero: substituye la fig. 24 en los tractores con reductor suplementario*
146.00	**26**	—	**29**	**Protezione posteriore: sostituisce la fig. 24 in trattrici con presa di potenza per falciante** Protection arriére: remplace la fig. 24 lors tracteurs munis de prise de force pour faucheuse Rear protection: replaces fig. 24 when tractor is fitted with P.T.O. for mower Hinteres Schutz: ersetzt die Abb. 24 bei mit Mähwerksantrieb ausgestatteten Schleppern *Protector trasero: substituye la fig. 24 en los tractores con toma de fuerza para segadora*
146.00	**31**	—	—	**Serie guarnizioni per montaggio scatola cambio e supporti ruote** Jeu de bagues pour assemblage boîte vitesses et trompettes Set of gaskets for gearbox assembly and wheels supports Satz Dichtungen zur Montage des Getriebegehäuses und der Achstrichter *Juego de las juntas para montaje de la caja de cambio y soporte ruedas*
146.00-149.00 152.00	**31**	—	**1**	**Scatola cambio: fino al n. 4453: fino al n. 2780 ordinare anche il tubo 146.3162.2/10** Boîte de vitesse: jusqu'au tracteur nr. 4453: jusu'au tracteur nr. 2780 il faut commander aussi le tuyau 146.3162.2/10 Gearbox: up to tractor n. 4453: up to tractor n. 2780, pipe 146.3162.2/10 must be also ordered Getriebegehäuse: bis Nr. 4453 ist das rohr 146.3163.2/10 mitzubestellen *Caja de cambios: hasta el nr. 4453: hasta el nr. 2780 pedir tambien el tubo 146.3162.2/10*
146.00-149.00 152.00	**31**	—	**35**	**Coperchio superiore anteriore: fino al n. 892 ordinare anche 001.6590.3** Couvercle supérieur avant: jusu'au tracteur nr. 892 il faut commander aussi la piéces 001.6590.3 Front upper cover: up to tractor part 001.6590.3 must be also ordered Vorderer Oberdeckel: bis nr. 892 ist das stück 001.6590.3 mitzubestellen *Tada superior delantera: hasta el nr. 892 pedir tambien el 001.6590.3*
146.00-149.00 152.00	**31**	—	**39**	**Asta livello olio: lunghezza sotto tappo = mm. 267** Jauge d'huile: longueur dessous-bouchon 267 mm. Oil dipstick: length under plug = mm 267 Ölmesstab: Länge unterhalb des pfropfens: 267 mm *Varilla nivél aceite: longitud debaio del tapón mm 267*

Sezione Section Section Abschnitt *Sección*	Sottogruppo Sous-groupe Sub-assembly Untergr. *Sub-grupo*	Tavola Table Table Tafel *Tabla*	Figura Fig. Fig. Abb. *Fig.*	Denominazione Dénomination Description Bezeichnung *Denominación*
146.00-149.00 152.00	32	—	20	**Ghiera: fino al n. 2579. Dal n. 2580 fino al n. 3211, vedere alla fine del Sgr. l'elenco « A » delle trattrici con montata la ghiera 146.3250.0. Le trattrici con numero di matricola non compreso nell'elenco indicato, montano la ghiera 146. 3250.0/10** Embout: jusqu'au tracteur nr. 2579. Du nr. 2580 au 3211, voir à la fin de ces sous groupe la liste « A » des tracteurs munis de l'embout 146.3250.0. Les tracteurs dont le numero chassis/moteur ne figure pas sur cette liste, sont munis avec embrout 146.3250.0/10 Ring gear: up to tractor n. 2579. From n. 2580 up to n. 3211 please see at the end of this Sub-assy the list « A » of the tractors fitted with ring gear 146.3250.0. The tractors having a serial number not included in the said list are fitted with ringgear n. 146.3250.0/10 Nutmutter: bis Nr. 2579 - von Nr. 2580 bis Nr. 3211 siehe am Ende der Ugr. die Liste A der Schlepper, welche mit der Nutmutter 146.3250.0 ausgerüstet sind. Die in der o.a. Liste nicht angefürten Schlepper sind mit der Nutmutter 146.3250.0/10 ausgerüstet *Abrazadera: hasta el nr. 2579. Desde el nr. 2580 hasta nr. 3211 ver la lista « A » al final del Sgr. de los tractores que llevan la abrazadera 146.3250.0. Los tractores con numeros de matricula no incluído en el elenco llevan la abrazadera 146.3250.0/10*
146.00-149.00 152.00	32	—	20	**Ghiera dal n. 2580: esclusa per le trattrici elencate alla fine del Sgr.: elenco « A »** Embout depuis le tracteur nr. 2580; excluent les tracteurs figurant sur la liste « A » à la fin du sous-groupe Ring gear from tractor n. 2580: excluded from the tractors listed at the end of Sub-assy list « A » Nutmutter ab Nr. 2580: mit Ausnahme der am Ende der Ugr. in der Liste A angeführten Schlepper *Abrazadera desde el nr. 2580: excluida para los tractores indicados al final del Sub-grupo: elenco « A »*
146.00-149.00 152.00	32	—	38	**Ingranaggio conduttore 1° riduttore: Z = 26: dal n. 571 fino al n. 3735. Dal n. 3698 fino al n. 3735 vedere alla fine del Sgr. l'elenco « B » delle trattrici che non montano l'ingranaggio 146.3420.0/10, ma l'ingranaggio 146.3420.0/20** Pignon ménant 1 ère reduction: Z = 26: à partir du tracteur nr. 571 au nr. 3735. Du tracteur nr. 3698 jusqu'au nr. 3735 voirfin ce Sous-groupes liste « B » des tracteurs qui sont munis du pignon 146.3420.0/20 en lieu du nr. 146.342.0/10 Driving gear of ist reduction gear: Z = 26: from tractor n. 571 up to n. 3735 from tractor n. 3735 see at the end of this Sub-assy the list « B » of the tractors fitted with gear 146.3420.0/20 in lieu of gear 146.3420.0/10 Antriezsrad 1 Untersetzung: Z = 26: von Nr. 571 bis Nr. 3735. Von Nr. 3698 bis Nr. 3735 siehe am Ende der Ugr. die Liste « B » der Schlepper, welche nicht mit dem Zahnrad 146.3420.0/10, soudern mit dem Zahnrad 146.3420.0/20 ausgerüstet sind *Engranaje conductor 1er reductor: Z = 26: desde nr. 571 hasta nr. 3735. Desde nr. 3698 hasta el nr. 3735 véase final Sub-grupos la lista « B » de los tractores que no tienen el engranaje 146.3420. 0/10 sino el engranaje 146.3420.0/20*

Sezione Section Section Abschnitt *Sección*	Sottogruppo Sous-groupe Sub-assembly Untergr. *Sub-grupo*	Tavola Table Table Tafel *Tabla*	Figura Fig. Fig. Abb. *Fig.*	Denominazione Dénomination Description Bezeichnung *Denominación*
146.00-149.00 152.00	**32**	**—**	**38**	**Ingranaggio conduttore 1° riduttore: Z = 26 Z = 20: dal n. 3736. Dal n. 3698 fino al n. 3735 vedere alla fine del Sgr. l'elenco « B » delle trattrici che montano l'ingranaggio 146. 3420.0/20** Pignon ménant 1 ère réduction: Z = 26 Z = 20 à partir du tracteur nr. 3736. Du tracteur nr. 3698 au nr. 3735 voir-fin du Sous Gr. la liste « B » des tracteurs munis du pignon 146.4320.0/20 Driving gear of list reduction gear: Z = 26 - Z = 20: from tractor n. 3736. From tractor n. 3698 up to n. 3735 see at the end of this Sub-assy the list « B » of the tractors fitted with gear 146.3420.0/20 Antriebsrad 1. Untersetzung: Z = 26 - Z = 20: ab Nr. 3736. Von Nr. 3698 bis Nr. 3735 siehe am Ende der Ugr. die Liste « B » über die mit dem Zahnrad 146.3420.0/20 ausgerüsteten Schlepper *Engranaje conductor 1er reductor: Z = 26 - Z = 20 desde el nr. 3736. Desde el nr. 3698 hasta el nr. 3735 véase final del Sub-grupo lista «B» de los tractores que tienen el engranaje 146.3420.0/20*
146.00-149.00 152.00	**32**	**—**	**39**	**Ingranaggio condotto 2° riduttore: Z = 39 Z = 26: fino al n. 2579. Dal n. 2580 fino al n. 3211 vedere a fondo pagina l'elenco A delle trattrici che montano l'ingranaggio 003. 9602.0/10** Pignon méné 2ème réduction: Z = 39 Z= 26: jusqu'au tr. Nr. 2579. Du tr. N. 2580 au 3211 voir au pied de cette page la liste « A » des tracteurs munis du pignon 003.9602.0/10 Driven gear of 2nd reduction: Z = 39 - Z = 26: up to n. 2579 from tractor n. 2580 up to n. 3211, see at bottom of this page the list « A » of the tractors fitted with gear 003.9602.0/10 Steurrad 2. Untersetzung: Z = 39 - Z = 26: bis Nr. 2579. Von Nr. 2580 bis Nr. 3211 siehe am Seitenende die Liste «A» über die mit dem Zahnrad 003.9602.0/10 ausgerüsteten Schlepper *Engranaje secundario 2° reductor: Z = 39 - Z = 26: hasta el nr. 2579. Desde el nr. 2580 hasta el 3211 véase finales hoja, lista «A» de los tractores che tienen el engranaje 003.0602.0/10*
146.00-14.900 152.00	**32**	**—**	**39**	**Ingranaggio condotto 2° riduttore: Z = 39 Z = 26 dal n. 3212 fino al n. 3697. Dal n. 3212 fino al n. 3697 vedere a fondo pagina l'elenco B delle trattrici che montano l'ingranaggio 146.3423.0/20** Pignon méné 2ème reduction: Z = 39 Z = 26 du tr. nr. 3212 au nr. 3697. Du nr. 3212 au nr. 3697 voir au pied de cette page la liste « B » des tracteurs munis du pignon 146.3423.0/20 Driven gear of 2nd reduction: Z = 39 - Z = 26 from tractor n. 3212 up to n. 3697. From tractor n. 3212 up to n. 3697, see below the list « B » of the tractors fitted with gear 146.3423.0/20 Steuerred 2. Untersetzung: Z = 39 - Z = 26 von Nr. 3212 bis Nr. 3687. Von Nr. 3212 bis Nr. 3697 siehe am Seitenende die Liste «B» über die mit dem Zahnrad 146.3423.0/20 ausgerüsteten Schlepper *Engranaje secundario 2° reductor: Z = 39 - Z = 26 desde el nr. 3212 hasta el nr. 3697. Desde el nr. 3212 hasta el nr. 3697 véase final hoja, lista «B» de los tractores que tienen el engranaje 146.3423.0/20*

Sezione Section Section Abschnitt *Sección*	Sottogruppo Sous-groupe Sub-assembly Untergr. *Sub-grupo*	Tavola Table Table Tafel *Tabla*	Figura Fig. Fig. Abb. *Fig.*	Denominazione Dénomination Description Bezeichnung *Denominación*
146.00-149.00 152.00	**32**	**—**	**39**	**Ingranaggio condotto 2° riduttore Z = 39 Z = 26: dal n. 3698 fino al n. 12282** Pignon méné 2ème reduction: Z = 39 Z = 26: du tr. nr. 3698 au n. 12282 Driven gear of 2nd reduction: Z = 39 - Z = 26: from tractor n. 3698 up to n. 12282 Steuerrad 2. Untersetzung Z = 39 - Z = 26: ab Nr. 3698 bis Motor Nr. 12282 *Engranaje secundario 2° reductor Z = 39 - Z = 26 desde el nr. 3698 hasta el nr. 12282*
146.00-149.00 152.00	**32**	**—**	**39**	**Ingranaggio condotto 2° riduttore Z = 39: dal n. 12283: nella sua sostituzione ordinare anche l'anello di spallamento 2.1599.207.0** Pignon méné 2ème reduction: Z = 39: depuis moteur n. 12283;; lors de substitution il faut acquériri aussi l'anneau plat 2.1599.207.0 Driven gear of 2nd reduction: Z = 39: from n. 12283: replacing it, also shoulder ring 2.1599.207.0 must be ordered Steuerrad 2. Untesetzung Z = 39: ab Motor Nr. 12283: bei dessen Austausch ist das Bundring Nr. 2.1599.207.0 mitzubestellen *Engranaje secundario 2° reductor Z = 39; desde el nr. 12283; cuando haya que substituirlo, pedir tambien el anillo de apoyo 2.1599.207.0*
146.00-149.00 152.00	**33**	**—**	**4**	**Albero frizione P.P.: Z = 18: fino al n. 12065 ordinare anche l'anello di tenuta; 2.1529.031.0, 2.1529.033.0 e 2.1519.023.0** Arbre embrajage Prise de Froce: Z = 18, jusqu'au moteur n. 12065 il faut acquérir aussi la bagne étanchéité 2.1529.031.0, 2.1529.033.0, 2.1529.023.0 P.T.O. clutch shaft: up to n. 12065: rings, 2.1529.031.0, 2.1529.033.0, and 2.1519.023.0 must also be ordered Zapfwellenatrieb: Z = 18: bis Motor - Nr. 12065 je 1 Stüch Dichtring Nr. 2.1529.031.0, Nr. 2.1529.033.0 und 2.1519.023.0 mitbestellen *Eje embrague T. de F.; Z = 18: hasta el nr. 12065 pedir tambien el anillo de retención 2.1529.031.0, 2.1529.033.0 y 2.1519.023.0*
146.00-159.00 152.00	**35**	**—**	**12**	**Pignone con corona conica fino al n. 1281** Pignon conique jusqu'au tr. nr. 1281 Bevel gears: up to tractor n. 1281 Triebling mit Tellerrad: bis Nr. 1281 *Piñón con corona cónica: hasta el nr. 1281*
146.00-159.00 152.00	**35**	**—**	**12**	**Pignone con corona conica: dal n. 1282 fino al n. 2579** Pignon conique: du tr. nr. 1282, jusqu'au nr. 2579 Bevel gears: from tractor n. 1282, up to n. 2579 Triebling mit Tellerrad: von Nr. 1282 bis Nr. 2579 *Piñón con corona cónica: desde el nr. 1282 hasta el nr. 2579*
146.00-159.00 152.00	**35**	**—**	**12**	**Pignone con corona conica: dal n. 2580. Dal n. 2580 fino al n. 3211 vedere alla fine del Sgr. l'elenco delle trattrici con montato il pignone con corona conica 003.9601.3. Le trattrici con numero di matricola con compreso nell'elenco indicato montano il pignone con corona conica 146.3520.3/20**

Sezione Section Section Abschnitt *Sección*	Sottogruppo Sous-groupe Sub-assembly Untergr. *Sub-grupo*	Tavola Table Table Tafel *Tabla*	Figura Fig. Fig. Abb. *Fig.*	Denominazione Dénomination Description Bezeichnung *Denominación*
				Pignon conique: à partir du tr. nr. 2580. Du tr. nr. 2580 au nr. 3211 voir-à la fin du sous-groupe la liste des tracteurs munis avec pignon conique 003.9601.3. Les tracteurs dont le numéro du moteur n'est pas compris dans la liste susmentionne sont munis du pignon conique 146.3511.3/20 Bevel gears: from tractor n. 2580. From tractor n. 2580 up to n. 3211, see at the end of this Sub-assy the list of tractors fitted with bevel gears 003.9601.3« Tractors with a serial number not included in the said list are fitted with bevel gears 146.3511.3/20 Tiebling mit Tellerrad: ab Nr. 2580. Von Nr. 2580 bis Nr. 3211 siehe am Ende der Ugr. die Liste über die mit dem Triebling mit dem Tellerad 003.9601.1 ausgerüsteten Schlepper. Die Schlepper, welche in der Liste nicht ausgeführt sind, sind mit dem Triebling mit dem Tellerrad 146.3520.3/20 ausgerüstet *Piñon con corona conica: desde el nr. 2580. Desde el nr. 2580 hasta el nr. 3211 véase final Sub-grupo, la lista de los tractores que tienen el piñon con corona cónica 003.9601.3. Los tractores con nr. de matrícula que no está comprendida en la lista indicada, tienen al piñón con corona cónica 146.3520.3/20*
146.00	**37**	**—**	**1**	**Albero secondario - in sostituzione dell'albero secondario sgr. 33 - fig. 33** Arbre sécondaire - en lieu et place de l'arbre sécondaire sous-gr. 33 - fig. 33 Driven shaft: in replacement of driven shaft, fig. 33, sub-assy 33 Hauptwelle - ersetzt die Hauptwelle Ugr. 33 Abb. 33 *Eje secundario - en sustitución del eje secundario - sub-gr. 33 fig. 33*
146.00	**38**	**—**	**1**	**Scatola P.P. trazione anteriore - composta da fig. 2 a fig. 22: fino al n. 1224 ordinare contemporaneamente il tirante 146.3841.0/10** Boîte prise de puissance pour traction avant - se compose de fig. 2 jusqu'au fig. 22: jusqu'au moteur nr. 1224 commander ensamble le tirant 146.3841.0/10 Front drive P.T.O. housing - formed by fig. 2 to 22: up to engine n. 1224 (stay rod n. 146.3841.0/10 should also be ordered) Gehäuse der Vorderantrieb-Zapfwelle - bestehend aus der Abb. 2 bis Abb. 22: bis Nr. 1224 ist die Zugstange 146.3841.0/10 mitzubestellen *Caja para toma de fuerza para tracción delantera - componentes desde fig. 2 hasta fig. 2; desde el nr. 1224 pedir tambien el tirante 146.3841.0/10*
146.00	**42**	**1**	**40**	**Albero ruota sinistra - per trattrici con i parafanghi alle ruote anteriori** Axe roue gauch - tracteurs munis avec pare-boue sur roues avant Left wheel shaft - for tractors fitted with front wheel fenders Welle für linkes Rad: für mit Vorderrad - Kotflügeln ausgerüstete Schlepper *Eje rueda izquierda - para Tractores con guardabarres en la ruedas delanteras*
146.00 **149.00**	**43** **43**	**1** **2**	**—** **—**	**Serie delle guarnizioni per montaggio ponte anteriore** Jeu de bagues pour assemblage pont avant Set of gaskets for front axle assembly Satz Dichtungen zur Montage des Vorderachse *Juego de las juntas para montaje de puente delantero*

Sezione Section Section Abschnitt *Sección*	Sottogruppo Sous-groupe Sub-assembly Untergr. *Sub-grupo*	Tavola Table Table Tafel *Tabla*	Figura Fig. Fig. Abb. *Fig.*	Denominazione Dénomination Description Bezeichnung *Denominación*
146.00	43	1	40	**Vite M 10 p. 1,5 x 40 UNI 5737, per parafanghi anteriori nella versione « export » per Germania** Vis M 10 p. 1,5 x 40 UNI 5737, pour pare-boues avant dans l'execution « export » pour l'Allemagne Screw M 10 p. 1,5 x 40 UNI 5737: for front fenders fitted to tractors exported to Germany Schraube M 10 n. 1,5 x 40 UNI 5737, für vordere Kotflügel in deutscher Ausführung *Tornillo M 10 p. 1,5 x 40 UNI 5737, para guardabarros delanteros de la versión « Export » para Alemania*
146.00	44	1	16	**Supporto per freno a mano per rimorchio** Support du frein à main pour rémorque Trailer hand brake support Halter für Handbremse für Anhänger *Soporte del freno de mano para remolque*
146.00-149.00 152.00	52	—	1	**Corpo unione; dal n. 4454: fino al n. 9032 ordinare anche n. 2 spine 2.1699.063.0** Corps union; à partir du tr. nr. 4454: jusqu'au nr. 9032 il faut commander aussi deux chévilles 2.1699.063.0 Union casing: from n. 4454: up to n. 9032, two pins 2.1699.063.0 must be ordered Kupplungsgehäuse: von Nr. 4454 bis Nr. 9032 sind 2 Stifte 2.1699.063.0 mitzubestellen *Cuerpo unión: desde el nr. 4454 hasta el nr. 9032 pedir tambien 2 pasadores 2.1699.063.0*
146.00-149.00	55	1	10	**Cerchio completo: dal n. 2129: per le trattrici precedenti ordinare i cerchi in coppia** Jante compléte: a partir du tracteur nr. 2129, pour tracteurs portant un numéro inferieur à 2129 il faut commander les jantes par couple Wheel rim complete: from tractor n. 2129: for tractors with lower numbers rims be ordered in pairs Komplette Felge: ab Nr. 2129: für die Schlepper bis Nr. 2128 sind die Felgen nur paarweise zu bestellen *Llanta completa: desde el nr. 2129 para les tractores precedentes pedir lar llantas por parejas*
146.00	55	2	2	**Cerchio per pneumatico 13,6/12-28", con n. 6 staffe: fino al n. 12721** Jante pour pneu 13,6/12-28", avec 6 attaches jusqu'au tracteur n. 12721 Ring for tyre 13,6/12-28" with n. 6 brackets: up to n. 12721 Felge für Bereifung 13,6/12-28", mit 6 Bügeln: bis Motor - Nr. 12721 *Llanta para neumático 13,6/12-28", con 6 estribos; hasta el n. 12721*
146.00-149.00 152.00	62	1	26	**Volante di guida: fino al n. 3859 ordinare anche 146.6111.0 e 001.3985.0** Volant de direction: jusqu'au tracteur nr. 3859 il faut commander aussi le pièces 146.6111.0 et 001.3985.0 Steering wheel :up to tractor n. 3859 parts 146.6111.0 and 001.3985.0 must be also ordered Lenkrad: bis Nr. 3859 - Wobei das Stück 146.6111.0 und 001.3985.0 mitzubestellen ist *Volante de la dirección: hasta el nr. 3859 pedir tambien las piezas 146.6111.0 y 001.3985.0*

Sezione Section Section Abschnitt *Sección*	Sottogruppo Sous-groupe Sub-assembly Untergr. *Sub-grupo*	Tavola Table Table Tafel *Tabla*	Figura Fig. Fig. Abb. *Fig.*	Denominazione Dénomination Description Bezeichnung *Denominación*
146.00-149.00 152.00	**62**	**1**	**28**	**Cappellotto: fino al nr. 3859 per Minitauro e Minitauro Frutteto rimane valido solo per Minitauro Vigneto** Capuchon: jusqu'au tracteur nr. 3859, pour Minitauro et Minitauro Frutteto: il reste valable seulement pour Minitauro Vigneto Cap: up to tractor n. 3859 for Minitauro and Minitauro Frutteto. It remains uncharged for Minitauro Vigneto Deckel: bis Nr. 3859 für Minitauro und Minitauro Frutteto erhält Gültigkeit nur für den Minitauro Vigneto *Tapa: hasta el nr. 3859 para Minitauro y Minitauro Frutteto: que da valido solamente para el Minitauro Vigneto*
146.00	**62**	**1**	**39**	**Tirante sterzo - solo per trattrice base 146** Barre d'accouplement de direction - seulement pour tracteur exécution de base 146 Steering track rod: only for tractor version 146 Lenkstange - nur für Schlepper in Grundausführung 146 *Tirnate dirección - solo para tractores base 146*
146.00	**62**	**2**	**50**	**Albero con rotazione sinistra composto: dal cilindro, dal distributore, distanziali e molle da fig. 52 a fig. 55** Arbre avec rotation en sense inverse d'horloge composé par cylindre, distributeur, entretoises et ressont de fig. 52 au fig. 55 Shaft rotating to the left composed by cylinder distributor spacers and springs (from fig. 52 to 55) Linksdrehende welle, bestehend aus: zylinder, Steuerventil, Distanzstücken und Federn (Abb. 52 bis Abb. 55) *Eje con rotación izquierda compuesto por cilindro, distribuidor, separadores y resortes, desde fig. 52 hasta fig. 55*
146.00-149.00	**64**	**—**	**1**	**Leva comando marce, con foro della spina a ∅ 4: se il precedente aveva il foro a ∅ 5 ordinare anche 146.6450.0/ e 2.1699.046.0** Levier de commande vitesses, avec trou de cheville ∅ 4: si dit trou était ∅ 5, il faut commander aussi les pièces 146.6450.0/10 et 2.1699.046.0 Gearbox control lever with pine hole to ∅ 4: if the previons one had a hole to ∅ 5, parts, 146.6450.0/10 and 2.1699.046.0 must be also ordered Schaltebel, mit Vorsteckerloch 4 ∅: bei 5 ∅ - Loch ist das Stück 146.6450.0/10 und 2.1699.046.0 mitzubestellen *Palanca de mando de las velocidades, con arificio del pasador de ∅ 4: si el precedente tenía el orificio de ∅ 5 pedir tambien las piezas 146.6450.0/10 y 2.1699.046.0*
146.00-149.00 152.00	**64**	**—**	**9**	**Sfera con foro per spina a ∅ 4: ordinare anche la spina 2.1699.046.0** Bille avec trou pour chéville ∅ 4: il faut commander aussi la cheville nr. 2.1699.046.0 Ball with hole for pin to ∅ 4: pin 2.1699.046.0 must he also ordered Kugel mit Vosteckerlock 4 ∅: Vorstecker 2.1699.046.0 ist mitzubestellen *Esfera con orificio para pasador ∅ 4: pedir tambien el pasador 2.1699.046.0*

Sezione Section Section Abschnitt *Sección*	Sottogruppo Sous-groupe Sub-assembly Untergr. *Sub-grupo*	Tavola Table Table Tafel *Tabla*	Figura Fig. Fig. Abb. *Fig.*	Denominazione Dénomination Description Bezeichnung *Denominación*
146.00-149.00 152.00	**64**	**—**	**25**	**Forcella: fino al n. 3735: specificare il numero di matricola della trattrice, qualora questo sia compreso tra il n. 3698 e il n. 3735** Fourchette: jusqu'au tracteur nr. 3735: spécifier aussi le numéro du tracteur si dit numéro et compris entre 3698 et 3735 Fork: up to tractor n. 3735: tractor serial number should be indicated if it is comprised between tractor n. 3692 and 3735 Gabel: bis Nr. 3735: Die Angabe der Schlepper- Fahrg- Nr. ist erforderlich, falls diese swischen 3698 und 3735 liegt *Horquilla: hasta el nr. 3735: especificar el nr. de matrícula del tractor en el caso de que este comprendido entre el nr. 3598 y el nr. 3735*
146.00	**65**	**2**	**1**	**Scatola della frizione: in sostituzione della scatola al sgr. 22 figura 6** Boîte de l'embrayage: en lieu et place de la boîte specifiée au sgr. 22 fig. 6 Cluth housing: in replacement of housing to sub-assy 22, fig. 6 Kupplungsgehäuse: ersetzt das Gehäuse Ugr. 22 Abb. 6 *Caja del embrague: en substitución de la caja indicada al Sgr. 22 fig. 6*
146.00	**65**	**2**	**12**	**Manicotto: in sostituzione del manicotto al sgr. 65 tav. 1 fig. 19** Manchon: en lieu et place de celui spécifié au sgr. 65 tav. 1 fig. 19 Sleeve: in replacement of sleeve to sub-assy 65, table 1, fig. 19 Muffe: ersetzt die Muffe Ugr. 65 Tafel 1 Abb. 19 Manguito: en substitución del manguito del Sgr. 65 tabla 1 fig. 19
146.00	**65**	**2**	**21**	**Forcella: in sostituzione della forcella al sgr. 65 tav. 1 fig. 17** Fourchette, en lieu et place de celle specifié au sgr. 65 tav. 1 fig. 17 Fork in replacement of fork to sub-assy 65, table 1, fig. 17 Gabel: ersetzt die Gabel Ugr. 65 Taf. 1 Abb. 17 *Horquilla: en substitución de la horquilla del Sgr. 65 tabla 1 fig. 17*
146.00	**65**	**2**	**25**	**Leva: in sostituzione della leva al sgr. 65 tav 1 fig. 15** Levier: en lieu et place de celui specifié au sgr. 65 tav. 1 fig. 15 Lever: in replacement of lever to sub-assy 65, table 1, fig. 15 Hebel: ehsetzt den Hebel Ugr. 65 Taf. 1 Abb. 15 *Palanca en substitución de la palanca del Sgr. 65 tab. 1, fig. 15*
146.00	**65**	**3**	**1**	**Corpo unione: in sostituzione a quello al sgr. 52 fig. 1: fino al n. 9032 ordinare anche n. 2 spine 2.1699.063.0** Corps union: en lieu et place de celui figurant au sous groupe 52 fig 1: jusqu'au tracteur nr. 9032 il faut commander aussi nr. 2 chévilles 2.1699.063.0 Union casing: in replacement for the one to sub-assy 52 fig. 1: up to tractor n. 9032 also 2 only pins 2.1699.063.0 must be ordered Kupplungsgehäuse: ersetzt das Kupplungsgehäuse Ugr. 52 Abb. 1: bis Nr. 9032 sind 2 Stifte 2.1699.063.0 mitzubestellen *Cuerpo union: en substitución del Sub-grupo 52 fig. 1: hasta el n. 9032 pedir tambien 2 pasadores 2.1699.063.0*

Sezione Section Section Abschnitt *Sección*	Sottogruppo Sous-groupe Sub-assembly Untergr. *Sub-grupo*	Tavola Table Table Tafel *Tabla*	Figura Fig. Fig. Abb. *Fig.*	Denominazione Dénomination Description Bezeichnung *Denominación*
146.00	**65**	**3**	**2**	**Tirante: in sostituzione a quello al sgr. 65 tav. 1 fig. 9** Tirante: en lieu et place de celui spécifié au sgr. 65 tav. 1 Tie-rod: in replacement for the one to sub-assy, table 1, fig. 9 Zugstange: ersetzt die Zugstange Ugr. 65 Taf. 1 Abb. 9 *Tirante: en substitución del indicado en el Sgr. 65 tab. 1, fig. 9*
146.00-149.00	**65**	**3**	**9**	**Portastrumenti: fino al n. 8563 sostituisce quello al Sgr. 74 tav. 2 fig. 21** Porte-instruments: jusqu'au tracteur n. 8563 en substitution de celui spécifie au sous-gr. 74, table 2, fig. 21 Instrument panel n. 8563 replaces the one to sub-assy 74 table 2 fig. 21 Armaturenbrett: bis Motor - Nr. 8563: als Ersatz für die Ugr. 74 taf. 2 Abb. 21 *Porta-instrumentos: hasta el n. 8563 substituye el del Sgr. 76, tab. 2, fig. 21*
146.00-149.00	**66**	**1**	**48**	**Leva freno a mano completa: da fig. 49 a fig. 55, da n. 7929. Valido anche fino al n. 7928 ordinando anche il settore 155.6624.0/20** Levier complet du frein à main: de fig. 49 au fig. 55 a partir du tracteur nr. 7929. Valable aussi pour tracteurs avec un numéro plus bas mais en ce cas il faut commander aussi le secteur 155.6624.0/20 Hand brake lever, complete: from fig. 49 to g. 55: from tractor n. 7929. Also valid up to tractor n. 7928 by ordering also the sector 155.6624.0/20 Kompletter Handbremshebel: von Abb. 49 bis Abb. 55 - ab Nr. 7929; erhält Gültigkeit bis Nr. 7928 bei Mitbestellung des Sektors 155.6624.0/20 *Palanca del freno de mano completa: desde la fig. 49 hasta la fig. 55, desde el nr. 7229: válida tambien hasta el n. 7928 pidiendo tambien el sector 155.6624.0/20*
146.00	**67**	**1**	**22**	**Braccio con leva - solo per trattrice base 146** Bras avec levier - seulement pour tracteur exécution de base 146 Arm with lever: only for tractor version 146 Stange mit Hebel - nur für Schlepper in Grundausführung 146 *Brazo con palanca - solo para tractores base 146*
146.00	**67**	**1**	**22**	**Braccio con leva - solo per trattrice tipo Frutteto 149** Bras avec levier - soulement pour modèle "Frutteto" 149 Arm with lever: only for FRUTTETO tractor Model 149 Stange mit Hebel nur für Schlepper Frutteto (Obstplantage) 149 *Brazo con palanca - solo para tractores tipo « Frutteto » 149*
146.00-149.00	**67**	**2**	**16**	**Tirante: dal n. 10784; trattrici con filtro aria tipo FRAM** Tirant: du tr. nr. 10784; tracteurs avec filtre à air FRAM Tierod: from tractor n. 10784: tractor with FRAM aircleaner Zugstange: ab Nr. 10784; Schlepper ausgerüstet mit Luftfilter Fabrikat FRAM *Tirante: desde el Nr. 10784: tractores con filtro de aire tipo FRAM*
146.00-149.00	**72**	**1**	**1**	**Cofano composto da fig. 2 a fig. 4. Ordinare contemporaneamente la mascherina 135.7215.2, 155.7250.0 n. 6 pezzi, 2.1129.004.0 n. 6 pezzi, la mascherina 135.7216.0, 2.6999.007.0 n. 4 pezzi, 2.0332.307.2 n. 4 pezzi, 155.7252.0 n. 1 pezzo e 155.7253.0 n. 1 pezzo, n. 2 pezzi del 150.7357.3. In trattrici con fari nel cofano, invece della mascherina 135.7216.0 ordinare 135.7694.0 con i due fari 2.8029.170/10**

Sezione Section Section Abschnitt *Sección*	Sottogruppo Sous-groupe Sub-assembly Untergr. *Sub-grupo*	Tavola Table Table Tafel *Tabla*	Figura Fig. Fig. Abb. *Fig.*	Denominazione Dénomination Description Bezeichnung *Denominación*
				Capot se composant de fig. 2 a fig. 4. Commander en même temps la calandre 135.7215.2, 6 pièces 155.7250.0, 6 pièces 2.1129.004.0, la calandre 135.7216.0, 4 pièces 2.6999.007.0, 4 pièces 2.0332.307.2, 1 pièce 155.7252.0, 1 pièce 155.7253.0, 2 pièces 150.7357.3. Pour tracteurs avec phares montès dans le capot, au lieu de la calandre 135.7216.0 li faut commander la pièces 135.7694.0 avec les 2 phares 2.8029. 170.0/10. Bonnet formed by fig. 2 to fig. 4. The order must include the following items: radiator gril 135.7215.2, n. 6 pieces off 155.7250.0, n. 6 pieces off 2.1129.004.0, radiator gril 135.7216.0, n. 4 pieces off n. 2.6999.007.0, n. 4 pieces of n. 2.0332.307.2. In tractors with built-in hear-lamps, part n. 135.7694.0 with the two lamps 2.8029.090.0 are to be ordered instead of grill 135.7216.0. Motorhaube bestehend aus Abb. 2 bis Abb. 4. Folgende Teile sind mitzubestellen: Maske 135.7215.2, 155.7250.0 (6 Stück), 2.1129.004.0 (6 Stück), Maske 135.7216.0, 2.6999.007.0 (4 Stück), 2.0332.307.2 (4 Stück), 155.7252.0 (1 Stück) und 155.7253.0 (1 Stück), 2 Stück 150.7357.3. Bei mit eingebauten Scheinwerfern ausgestatteten Schleppern anstatt der Maske 135.7216.0 ist die Maske 135.7694.0 mit den beiden Scheinwerfern 2.8029.170.0/10 zubestellen *Capó compuesto desde fig. 2 hasta fig. 4. Pedir tambien la careta 135.7215.2, 155.7250.0 6 piezas, 2.1129.004.0 6 piezas, la careta 135.7216.0, 2.6999.007.0 4 piezas, 2.0332.307.2 4 piezas, 155. 7252.0 1 pieza y 155.7253.0 1 pieza, 2 piezas del 150.7357.3. En tractores con faroles en el capó, en lugar de la careta 135.7 216.0 pedir la 135.7694.0 con los dos faroles 2.8029.170.0/10*
146.00-149.00	72	2	1	**Cofano composto dalla fig. 2 alla fig. 4: fino al n. 10763 ordinare in trattrici con fari nel cofano, anche n. 2 fanali 2.8029.170.0/10** Capot se composant de Fig. 2 à Fig. 4; jusqu'au tr. n. 10763 commander pour tracteurs avec phares incorporés dans le capot, aussi 2 phares 2.8029.170.0/10 Bonnet formed by 2 to 4: up to tractor n. 10763, also 2 lamps 2.8029.170.0/10 must be ordered for built-in head-lamps Motorhaube bestehend aus Abb. 2 bis Abb. 4: bis Nr. 10763 sind 2 Scheinwerfer 2.8029.170.0/10 mitzubestellen bei Schleppern mit einge bauten Scheinwerfern *Capó compuesto desde fig. 2 hasta fig. 4: hasta el nr. 10763 pedir tambien 2 faros 2.8029.170.0/10: en tractores con faroles incorporados en la carera*
152.00	72	3	1	**Cofano composto dalla fig. 2 alla fig. 4. Fino al n. 5324 ordinare anche 135.7215.2 n. 1 pezzo, 155.7250.0 n. 6 pezzi, 2.1129.004.0 n. 6 pezzi, 155.7252.0 n. 1 pezzo, 155-7253.0 n. 1 pezzo 150.7263.2 n. 2 pezzi, 2.1310.002.2 n. 6 pezzi, 2.1470.002.2 n. 6 pezzi, 2.0332.404.2 n. 6 pezzi, 2.8029.110.0 n. 1 pezzo, 2.8029.100.0 n. 1 pezzo e 150.7357.3 n. 2 pezzi. Fino al n. 7528 ordinare anche 135.7215.2 n. 1 pezzo, 155.7250.0 n. 6 pezzi, 2.1129.004.0 n. 6 pezzi, 155.7252.0 n. 1 pezzo, 155.7253.0 n. 1 pezzo e 150.7357.3 n. 2 pezzi.** Capot se composant de fig. 1 a fig. 4: jusqu'au tracteur nr. 5324 il faut commander aussi 1 pièce 135.7215.2, 6 pièces 155.7250.0, 6 pièces 2.1129.004.0, 1 pièce 155.7252.0, 1 pièce 152.7253.0, 2 pièces 150.7263.2, 6 pièces 2.1310.002.0, 6 pièces 2.1470.002.2, 6 pièces 2.0332.404.2, 1 pièce 2.8029.110.0, 1 pièce 2.8029.100.0, 2 pièces 150.7357.3. Jusqu'au tracteur nr. 7528 commander aussi 1 pièce 135.7215.2, 6 pièces 155.7250.0, 6 pièces 2.1129.004.0, 1 pièce

Sezione Section Section Abschnitt *Sección*	Sottogruppo Sous-groupe Sub-assembly Untergr. *Sub-grupo*	Tavola Table Table Tafel *Tabla*	Figura Fig. Fig. Abb. *Fig.*	Denominazione Dénomination Description Bezeichnung *Denominación*
				155.7252.0, 1 pièce 155.7253.0 et 2 pièces 150.7357.3 Bonnet formed fig. 2 to fig. 4. Up to tractor n. 5324 order should include: one piece off 135.7215.2, 6 pieces off 155.7250.0, 6 pieces off 2.1129.004.0, 1 piece off 155.7252.0, 1 piece of 155.7253.0, 2 pieces off 150.7263.2, 6 pieces off 2.1310.002.2, 6 pieces off 2.1470.002.2, 6 pieces off 2.0332.404.2, 1 piece off 2.8029.110.0, 1 piece off 2.8029.100.0 and 2 piece off 150.7357.3. Up to tractor n. 7528 order should include: one piece off 135.7215.2, 6 pieces off 155.7250.0, 6 pieces off 2.1129.004.0, one piece off 155.7252.0, one piece off 155.7253.0, and two pieces off 150.7357.3 Motorhaube bestehend aus Abb. 2 bis Abb. 4. Bis Nr. 5324 folgende teile mitbestellen: 135.7215.2 (1 Stück), 155.7250.0 (6 Stück), 2.1129.004.0 (6 Stück), 155.7252.0 (1 Stück), 155.7253.0 (1 Stück), 150.7263.2 (2 Stück), 2.1310.002.2 (6 Stück), 2.1470.002.2 (6 Stück), 2.0332.404.2 (6 Stück), 2.8029.110.0 (1 Stück), 2.8029.100.0 (1 Stück), sowie 150.7357.3 (2 Stück). Bis Nr. 7528 noch folgende Teile mitbestellen: 135.7215.2 (1 Stück), 155.7250.0 (6 Stück), 2.1129.004.0 (6 Stück), 155.7252.0 (1 Stück), 155.7253.0 (1 Stück) und 150.7357.3 (2 Stück) *Capó compuesto desde la fig. 2 hasta la fig. 4. Hasta el nr. 5324 pedir tambien 1 pieza del 135.7215.2, 6 piezas del 155.7250.0, 6 piezas del 2.1129.004.0, 1 pieza del 155.7252.0, 1 pieza del 155.7253.0, 2 piezas del 150.7263.2, 6 piezas del 2.1310.002.2, 6 piezas del 2.1470.002.2, 6 piezas del 2.0332.404.2, 1 pieza del 2.8029.110.0, 1 pieza del 2.8029.100.0 y 2 piezas del 150.7357.3. Hasta el nr. 7528 pedir tambien 1 pieza del 135.7215.2 6 piezas del 155.7250.0, 6 piezas del 2.1129.004.0, 1 pieza del 155.7252.0, 1 pieza del 155.7253.0 y 2 piezas del 150.7357.3*
146.00	**73**	**—**	**1**	**Supporto batteria e cruscotto fino al n. 6386: fino al n. 571, ordinare contemporaneamente il telaio 146.7325.3/10 a fig. 22** Support batterie et tableau de bord jusqu'au nr. 6386: jusqu'au tracteur n. 571 avec ceci commander aussi le berceau 146.7325.3/10, fig. 22 Battery holder and dash-board up to engine n. 6386: up to engine n. 571 (frame 146.7325.3/10, fig. 22 need also to be ordered) Batterien- und Armaturenbrett-Halter: bis Nr. 6386: bis. Nr. 571, wobei den Rahmen 146.7325.3/10 nach Abb. 22 mitzubestellen ist *Soporte bateria y tablero: hasta el nr. 6386: hasta el nr. 571, pedir contemporaneamente el telar nr. 146.7325.3/10, fig. 22*
146.00-149.00 152.00	**73**	**—**	**28**	**Supporto serbatoio: fino al n. 2717 ordinare anche la fig. 39: 136.7384.0** Support du reservoir: jusqu'au tracteur nr. 2717 commander aussi la fig. 39: 136.7384.0 Tank support: up to tractor n. 2717, part 136.7384.0 to fig. 39 must be also ordered Tankhalter: bis Nr. 2717 Teil nach Abb. 39: 136.7384.0 mitbestellen *Soporte del tanque: hasta el nr. 2717 pedir tambien la fig. 39: 136.7384.0*
146.00-149.00 152.00	**74**	**2**	**21**	**Porta strumenti: dal n. 8564 per trattrice normale, trattrice «export» e dal n. 6387 per tipo vigneto: fino al n. 8709 ordinare anche n. 2 tappi 155.7452.0** Porte-instruments: à partir du tracteur n. 8564 pour les modèle Normal, et «export» du n. 6387 pour les modeles «Vigneto», jusqu'au n. 8709 il faut acquèrir aussi n. 2 bouchons 155.7452.0.

Sezione Section Section Abschnitt *Sección*	Sottogruppo Sous-groupe Sub-assembly Untergr. *Sub-grupo*	Tavola Table Table Tafel *Tabla*	Figura Fig. Fig. Abb. *Fig.*	Denominazione Dénomination Description Bezeichnung *Denominación*
				Dash-board: from n. 8564 for basic and «export» tractors and from n. 6387 for «Vigneto» type: up to n. 8709 also n. 2 caps 155.7452.0 must be ordered Armatureubrett: ab Motor - Nr. 8564 für die Normalspurund Export aus führungen bzw. ab Motor - Nr. 6387 für die «Vigneto» (Schmalspur-) Ausführungen: bis Motor - Nr. 8709 sind 2 Stück Deckel Nr. 155.7452.0 mitzubestellen *Porta instrumentos; desde el nr. 6387 para tractor normal, tractor « export » y desde el nr. 6387 para tipo Vigneto: hasta el nr. 8709 pedir tambien 2 tapones 155.7452.0*
146.00-149.00 152.00	**74**	**2**	**38**	**Manometro olio: fino al n. 4401 per trattrici normali, e fino al n. 6386 per tipo «Vigneto»** Manometre huile: jusqu'au tracteur n. 4401 en cas de modèle Normal, et au n. 6386 en cas de «Vigneto» Oil pressure gange: up to n. 4401 for basic tractors and up to n. 6386 for «Vigneto» ones Ölmanometer: bis Motor - Nr. 4401 für die Normalspur- Ausführungen *Manómetro aceite; hasta el n. 4401 para Tractores normales y hasta el n. 6386 para tipo Vigneto*
146.00-149.00 152.00	**74**	**2**	**24**	**Cronotachigirometro tipo Jaeger: composto da fig. 39 a fig. 44, fino al n. 8563** Compteur heures/tours. mod Jaeger: composé par fig. 39 a fig. 44 jusqu'au tracteur n. 8563 «Jager» type chronotachogyrometer: fig. 39/44 up to n. 8563 Traktormeter mit Betriebstundenzähler Fabrikatt jager, bestehend aus Abb. 39 bis Abb. 44, bis Motor - Nr. 8563 *Cronotaquigirómetro tipo Jaeger: componentes desde fig. 39, hasta fig. 44, hasta el n. 8563*
146.00-149.00 152.00	**74**	**2**	**38**	**Cronotachigirometro tipo VDO. composto da fig. 39 a fig. 44, dal n. 8564 fino al n. 9800.** Compteur heures/tours type VDO se composant de fig. 39 à fig. 44 pour trasteurs, du n. 8564 jusqu'au n. 9800. Chronotachogyrometer «VDO» type - fig. 39/44; from n. 8564 up to n. 9800 Traktormeter mit Betriebstundenzähler Fabrikat VDO, bestehend aus Abb. 39 bis Abb. 44 von Motor - Nr. 8564 bis Motor - Nr. 9800 *Cronotaquigirómetro tipo VDO;6 componentes desde fig. 39 a fig. 44; desde el n. 8564 hasta el n. 9800*
146.00	**76**	**1**	**1**	**Parafango destro: A = mm 625; fino al n. 12152 e dal n. 12609.** **Vedi a fine tavola N° di matricola delle trattrici che dopo il n. 12152 montano ancora i parafanghi 146.7698.3/10 destro e 146.7697.3 sinistro.** Aile droite: A = mm 625; jusqu'au n. 15152 e tà partir du n. 12609. Voir à fen table specification numéros chassis/moteurs des tracteurs qui, depuis le n. 12152, sont encore équipés avec les ailes 146.7698.3/10 droite et 146.7697.3 gauche. Right feuder: A mm 625; up to n. 12152 and from n. 12609 See at and of table list number of tractors that, after n. 12152 still mount right feuder 146.7698.3/10 and feuder 146.7697.3 Kotflügel rechts: A = 625 mm; von Motor - Nr. 12159 bis Motor Nr. 12609. Siehe am tafelende die Motor - Nr. der Schlepper welche nach der Nr. 12152 mit dem Kotflügel 146.7698.3/10 rechst und Nr. 146. 7697.3 noch ausgerüstet sind

Sezione Section Section Abschnitt *Sección*	Sottogruppo Sous-groupe Sub-assembly Untergr. *Sub-grupo*	Tavola Table Table Tafel *Tabla*	Figura Fig. Fig. Abb. *Fig.*	Denominazione Dénomination Description Bezeichnung *Denominación*
				Guardabarros derecho; A = 625 mm; hasta el n. 12152 y desde el n. 12609. *Ver al final de la tabla el n. de matrícula de los traceores que después del n. 12152 llevan tadaria los guardabarros 146.7698.3/10 derecho y 146.7697.3 izquierdo*
146.00	76	1	1	**Parafango destro: A = mm 741: dal n. 12153 fino al n. 12608. Vedi a fine tavola N° di matricola delle trattrici che dopo il n. 12153 hanno montato i parafanghi 146.7698.3/10 destro e 146.7697.3 sinistro.** **Parafango destro valido per trattrici con pneumatici 12,4/11-32" e 12,4/11,36"** Aile dróite: A = mm 741: pour tracteur n. 12153 jusqu'au n. 12608. Voir à fin table spécification des tracteurs qui, depuis le n. 12153 sont encore équipés avec les ailes 146.7697.3 gauche et 146.7698.3/10 droite Right fender: A = mm 741: from n. 12153 up to n. 12608 - See at end of table list number of tractors that, after n. 12153 still mount right fender 146.7699.3/10 and left fender 146.7697.3. Right fender valid for tractors fitted with tyres 12,4/11-32" and 12,4/11-36" Kotflügel rechts: A = 741 mm: von Motor - Nr. 12153 bis Motor - Nr. 12608 Siehe am tafelendie die Motor - Nummer der Schlepper, welche nach der Nr. 12153 mit dem Kotflügel Nr. 146.7698.3/10 (rechst) und Nr. 146.7697.3 (links) noch ausgerüstet sind Rechter kotflügel gultig für Schlepper ausgerüstet mit Hinterreifen 12,4/11-32" und 12,4/11-36" *Guardabarros derecho; A = mm 741, desde el n. 12153 hasta el n. 12608* *Ver al final de la tabla el n. de matrícula de los tractores que después del n. 12153 llevan los quardabarros 146.7699.3/10 derecho y 146.7697.3 izquierdo. Guardabarros derecho válido para tractores con neumaticos 12,4/11 - 32" y 12,4/11 - 36"*
146.00	76	1	39	**Prolunga per parafanghi: B = mm. 50: in trattrici con ruote maggiorate** Prolongement pour ailes: B = mm. 50: tracteurs avec roues majorées Fenders extension B = mm 50: for tractors with oversize wheels Verlängerung für Kotflügel B = mm 50: bei Schleppern mit grösserer Bereifung *Prolongación de los guardabarros B = 50 mm: en los tractores con ruedas aumentadas*
146.00	76	1	45	**Piastra: dal n. 12153 fino al n. 12608: valida per trattrici con pneumatici 12,4/11-32" e 12,4/11-36"** Plaque: pour tracteur n. 12153 du n. 12608: est propre pour tracteurs équipés avec pneus 12,4/11-32" et 12,4/11-36" Plate: from n. 12153 up to n. 12608 valid for tractors fitted with tyres 12,4/11-32" and 12,4/11-36" Platte: von Motor - Nr. 12153 bis Motor - N. 12608: gültig für die mit Hinterreifen 12,4/11-32" und 12,4/11-36" ausgestatteten Schlepper *Plancha: del n. 1253 al n. 12608; valiad para tractores con neumaticos 12,4/11 - 32" y 12,5/11 - 36"*
146.00	81	1	1	**Serbatoio: in trattrici con idroguida** Reservoir: tracteurs équipés avec direction assistée Tank: in hydro-driven tractors Behälter bei mit Hydroleukung ausgerüsteten Schleppern *Dépósito para tractores con direccion hidráulica*

Sezione Section Section Abschnitt *Sección*	Sottogruppo Sous-groupe Sub-assembly Untergr. *Sub-grupo*	Tavola Table Table Tafel *Tabla*	Figura Fig. Fig. Abb. *Fig.*	Denominazione Dénomination Description Bezeichnung *Denominación*
146.00-149.00	81	1	31	**Filtro aria: particolari al sgr. 81 tav. 3: sostituisce i precedenti filtri 2.4229.080.0** Filtre à air: pièces au sous-gr. 81 tab. 3 en lieu et place des précédents filtres 2.4229.080.0 Air cleaner: components to sub-assy 81, table 3: replaces preceding cleaners 2.4229.080.0 Luftfilter: Teile Ugr. 81 Taf. 3: ersetzt die Filter 2.4229.080.0 (alte Ausführung) *Filtro de aire: piezas en al Sgr. 81 tab. 3; reemplaza los filtros precedentes nr. 2.4229.080.0*
146.00-149.00 152.00	84	1	37	**Cavi per fanali posteriori per tipi «export», con interruttore stop. come a fig. 20. Sgr. 85 tav. 4** Cable pour feux arriére: pour modéles «export» munis de commutateur Stop selon fig. 20. Sous gr. 85, tab. 4 Cables for rear lights: for «export» types with stop switchgear fig. 20 sub-assy 85, table 4 Leitungen für hintere Leuchten für Export - Ausführungen, mit Stopp - Schalter lt. Abb. 20 Ugr. 85 taf. 4 *Alambrés para luces traseras; para tipos « export » con interruptor « stop » como en fig. 20, Sgr. 85 tav. 4*
146.00-149.00 152.00	84	1	37	**Cavo per fanali posteriori: per tipo «export»: con interruttore come a fig. 22 Sgr. 85 tav. 4** Câbles pour feux arriere pour modèles «export» avec interrupteur suivant fig. 22 Sous gr. 85 tab 4 Cable for rear lights: for «export» type: with switchgear - fig. 22, sub-assy 85 table 4 Leitungen für hintere Leuchten: für export ausführungen mit schalter Lt. Abb. 22 Ugr 85 Taf 4 *Alambre para luces traseras para tipo « export » con interruptor como en fig. 22 Sgr. 85 Tav. 4*
146.00	84	2	28	**Cavi dalla morsettiera - per climi freddi** Câbles de la boîte fusibles - pour climats froids Cables from fusible plug box - for cold climates Klemmbrett-Leitungen - für Vorglühanlage *Alambre de la caja de los fusibles - para clima frios*
146.00	84	2	27	**Cavo per fanali posteriori: impianto con indicatori di direzione** Câbles pour feux arrière: installation avec clignoteurs Cable for rear lights: system with direction indicators Leitüng für hinterg leuchten: anlage mit fahrtrichtungsanzeigern *Alambre para luces traseras: instalación con indicadores de dirección*
146.00	85	4	—	**I particolari comuni alla versione base, a completamento del presente sgr., sono elenacti al sgr. 85 tav. 1 o tav. 2** Les pièces communes à l'exécution de base, en complément a ce sous groupe, sont énummerées au sous groupe 85 table 1 et 2 The parts which are common to the basic version to complete the present Sub-assy are listed in sub-assy 85, table 1 or table 2 Die zur Grundversion gemeinen Teile- zur Vervollständigung dieser Ugr.- sind in der Ugr. 85 Taf. 1 oder Taf. 2 angegeben *Las piezas comunes a la versión base, que conpletan del presente Sub-grupo estàn elencados en en Sub-grupo 85 tabla 1 o tabla 2*

Sezione Section Section Abschnitt *Sección*	Sottogruppo Sous-groupe Sub-assembly Untergr. *Sub-grupo*	Tavola Table Table Tafel *Tabla*	Figura Fig. Fig. Abb. *Fig.*	Denominazione Dénomination Description Bezeichnung *Denominación*
9011	1	—	1	**Scatola: fino al n. 4500 ordinare anche il tappo 2.3110.304.1 e la guarnizione 2.1560.011.0** Boîte: jusqu'au tracteur nr. 4500, commander aussi le bouchon 2.3110.304.1 et la bague 2.1560.011.0 Hydraulic hausing: up to tractor n. 4500, parts n. 2.3110.304.1 plug and 2.1560.011.0 gasket must also be ordered Gehäuse: bis Nr. 4500 Propfen 2.3110.304.1 und Dichtung 2.1560.011.0 mitbestellen *Caja: hasta el nr. 4500 pedir tambien el tapón 2.3110.304.1 y la junta 2.1560.011.0*
9011	4	—	42	**Leva di rotazione distribuzione - composta da fig. 43 a fig. 47** Levier de rotation distribution de fig. 43 à 47 Timing system rotating lever, formed by fig. 43 to 47 Steuerungskolben - Rotationshebel - bestehend aus Abb. 43 bis Abb. 47 *Palanca de rotación distribución componentes desde figura 43 hasta fig. 47*
9011	6	—	1	**Gruppo settore-composto da fig. 2 a fig. 40: in trattrici con indroguida** Groupe secteur-se composant de fig. 2 a fig. 40 tracteurs munis avec direction assistée Sector Group-Composed by figures 2 to 40 - hydrodriven tractors Sektorgruppe - bestehend aus Abb. 2 bis Abb. 40é bei mit Hydrolenkung ausgerüsteten Schleppern *Gruposector - componentes desde fig. 2 a fig. 40; en tractores con direccion hidraulica*
9011	6	—	18	**Supporto: in trattrici con idroguida** Support. tracteurs avec direction assistée Support: in hydrodriven tractors Halter: bei mit Hydrolenkung ausgerüsteten Scheleppern *Soporte; tractores con dirección hidráulica*
9011	8	1	—	**Applicazione del distributore esterno a semplice effetto: da fig. 1 a fig. 44, fino al n. 14144** Montage du distributeur hydraulique exterieur à simple effet: de fig. 1 à fig. 44 tracteurs jusqu'au n. 14144 Appliance of outer single-acting distributor: from fig. 1 to 44 up to n. 14144 Anbau des außenliegenden, einfachwir kenden Steuerventils: von Abb 1 bis Abb 44, bis Motor - Nr. 14144 *Aplicación del distribuidor externo de simple efecto; de fig 1 a fig. 44, hasta el n. 14144*
9011	8	1	—	**Applicazione del distributore esterno a doppio effetto da fig. 1 a fig. 42/1: fino al n. 14144** Montage du distributeur hydraulique exterieur à double effet de fig. 1 à fig. 42/1: jusqu'au tracteur n. 14144 Appliance of outer double acting distributor from fig. 1 to 42/1: up to n. 14144 Anbau des außenliegeden, doppelwirkenden Steuerventils: von Abb. 1 bis Abb. 42/1: bis Motor - Nr. 14144 *Aplicació del distribuidor externo de doble efecto; de fig. 1 a fig. 42/1 hasta el n. 14144*

Sezione Section Section Abschnitt *Sección*	Sottogruppo Sous-groupe Sub-assembly Untergr. *Sub-grupo*	Tavola Table Table Tafel *Tabla*	Figura Fig. Fig. Abb. *Fig.*	Denominazione Dénomination Description Bezeichnung *Denominación*
9011	8	—	43	**Tubo per la trasformazione del distributore da doppio a semplice effetto, fino al n. 14144** Tuyau pour transformer le distributeur hydraulique de double en simple effet: jusqu'au n. 14144 Pipe for transformation of hydraulic remote control from double-action into single-action: up to tractor n. 14144 Leitung zum Umändern des Steuerventil von der Doppelwirkung auf dieEinfachwirkung: bis Motor - Nr. 14144 *Tubo por la tranformación del distribuidor de doble a simple efecto hasta el n. 14144*
9011	8	—	43	**Tubo per la trasformazione del distributore da doppio a semplice effetto: dal n. 14145** Tuyan pour trasformer le distributeur hydraulique de doube en simple effet: a partir du n. 14145 Pipe for transformation of hydraulic remote control from double-action into single-action: from tractor n. 14145 Leitung zum Umändern des Steuerventil von der Doppel-wirkung auf die Einfachwirkung: ab Motor - Nr. 14145 *Tubo por la transformación del distribuidor de doble a simple efecto: desde el n. 14145*

INDICE NUMERICO

INDEX NUMERIQUE - NUMERICAL INDEX - ZAHLENVERZEICHNIS - *INDICE NUMERICO*

N. di ordinazione	Foglio	Fig.
000.2897.0	23	32
000.2897.0	23/2	32
000.2898.0	23	33
000.2898.0	23/2	33
000.4699.0	18	17
000.4699.0	22/5	61
000.4722.0	72	10
000.5214.0	85/1	47
000.5617.0	18	9
000.5617.0	22/4	16
000.5617.0	60	52
000.5617.0	60/1	40
000.5617.0	60/2	47
000.5617.0	60/4	45
000.5620.0	18	8
000.5620.0	22/4	15
000.6142.0	56	31
000.6914.0	21	1
000.6939.0	21	9
000.6939.0	22/5	67
000.6949.0	21	7
000.6985.0	21	2
000.6998.0	21	5
000.7020.0	22	54
000.8601.0	16	16
000.8697.0	23	11
000.8698.0	23	10
000.9318.0	16	15
000.9984.0	50	3
000.9984.0	51	3
000.9984.0	52	3
000.9984.0	52/1	3
000.9996.3	52	2
001.0400.0	21	18
001.0411.0	22/2	1
001.0412.0	21	11
001.0417.0	21	39
001.0417.0	22/2	36
001.0418.0	21	40
001.0418.0	22/2	37
001.0419.0	21	41
001.0419.0	22/2	38
001.0421.0	21	43
001.0430.0	22/3	51
001.0431.0	22/2	8
001.0436.0	22/2	11
001.0438.0	22/3	52
001.0439.0	21	28
001.0439.0	22/3	54
001.0986.0	85/2	11
001.1798.0	97/1	5
001.1799.0	97/1	1
001.2241.0	11	7
001.2693.0	86	9
001.2693.0	92	8
001.2693.0	93	7
001.2693.0	97/4	21
001.2693.0	92	6
001.2694.0	86	10
001.2694.0	92	7
001.2694.0	92	9
001.2694.0	93	8
001.2694.0	97/4	22
001.2748.0	86	8
001.2798.0	58	2
001.2920.0	37	53
001.2920.0	37/2	53
001.2920.0	35/1	57
001.2921.0	37	52
001.2921.0	37/2	52
001.2921.0	35/1	56
001.2985.0	77	27
001.2987.0	77	29
001.2989.0	77	31
001.3041.3	86	36
001.3041.3	91/1	3
001.3041.3	88	3
001.3041.3	90	15
001.3041.3	91/3	2
001.3041.3	91/5	2
001.3068.3	50	2
001.3115.0	56/1	28
001.3132.0	89	66
001.3132.0	91	73
001.3132.0	91/2	67
001.3624.0	77	14
001.3625.0	77	4
001.3654.0	77	37
001.3655.0	77	5
001.3659.0	76	9
001.3676.0	77	10
001.3687.0	80/1	43
001.3693.0	80	41
001.3694.0	80	40
001.3697.0	80	22
001.3701.0	81	2
001.3701.0	81	8
001.3701.0	81	17
001.3701.0	81	20
001.3701.0	82	20
001.3701.0	82	28
001.3702.0	80	36
001.3804.0	82	13
001.3805.0	82	32
001.3813.0	82	37
001.3815.0	82	16
001.3816.0/10	82	25
001.3861.0	36	28
001.3861.0	37/1	28
001.3861.0	54/1	36
001.3861.0	35	28
001.3995.0	54	27
001.4018.0	35	49
001.4060.0	63	3
001.4196.0	12	7

N. di ordinazione	Foglio	Fig.
001.4291.3	86	17
001.4291.3	89	49
001.4291.3	91/2	71
001.4291.3	91/4	55
001.4291.3	91/6	54
001.4291.3	90	34
001.4422.4	86	6
001.4496.0	63	15
001.4499.0	64	37
001.4499.0/10	64/2	44
001.4544.0	12	8
001.4545.0	12	8
001.4546.0	12	8
001.4547.0	12	7
001.4548.0	12	7
001.4549.0	12	7
001.4702.0	75	4
001.4845.0	21	38
001.4845.0	22/2	35
001.4847.0	22/2	40
001.4848.0	22/2	46
001.4850.0	22/3	50
001.4851.0	22/2	49
001.4853.0	22/2	3
001.4859.0	22/2	15
001.4897.0	22/2	9
001.4906.0	22/2	6
001.5060.6	91/1	33
001.5060.6	88	33
001.5060.6	90	7
001.5060.6	91/3	29
001.5060.6	91/5	29
001.5860.0	32/1	33
001.5860.0	48	12
001.5860.0	94	6
001.5868.0	61	33
001.5945.0	33	15
001.6009.0	57	7
001.6009.0	58/2	22
001.6019.0	12	5
001.6020.0	12	4
001.6026.0	57	45
001.6279.3	82	2
001.6288.0	95	19
001.6290.0	95	34
001.6291.0	95	36
001.6297.0	95	13
001.6298.0	95	15
001.6300.0	95	4
001.6301.0	95	3
001.6302.0	95	39
001.6308.0	33	27
001.6404.0	33	30
001.6580.3	80	8
001.6590.3	27	40
001.6590.3	28	49
001.6692.0	11	37
001.8527.0	97/1	6

N di ordinazione	Foglio	Fig.
001.8946.4	22/2	7
001.8951.0	22/2	4
001.9148.0	75	5
001.9482.0	82	6
001.9482.0	82	36
001.9622.2	95	12
001.9636.0	28	73
001.9636.0	78	57
002.0615.0	97/3	8
002.0615.0	97/4	20
002.1073.0	21	46
002.1074.0	22/2	45
002.1074.0	22	48
002.1484.0	81	15
002.1484.0	83	53
002.1696.0	21	37
002.1709.0	21	45
002.1710.0	22	50
002.1714.0	21	3
002.1720.0	21	23
002.1722.0	21	16
002.1724.0	21	17
002.1728.0	21	20
002.1734.0	21	35
002.1737.0	22	47
002.1739.0	21	12
002.1833.0	54	28
002.1834.0	54	27
002.1972.0	81	38
002.2065.0	82	4
002.2107.0	21	32
002.2263.0	81	36
002.2263.0	76	17
002.2340.0	72	2
002.2373.0	63	2
002.2770.0	11	27
002.3909.0	14	13
002.3909.0	14/1	11
002.3910.0	12	21
002.4137.3	56	43
002.4167.0	12/1	26
002.4168.0	12/1	23
002.4180.0	14	14
002.4180.0	14/1	12
002.4228.0	14	3
002.4619.0	23	16
002.5292.0	23	31
002.5292.0	23/2	31
002.5936.3/20	15	22
002.5936.3/20	15/1	23
002.5937.3/10	15	20
002.5937.3/10	15/1	21
002.6350.0	55	11
002.6350.0	55/1	11
002.6352.0	55	10
002.6352.0	55/1	10
002.6391.0	17	12
002.6841.0	76	8

Trattrice MINITAURO

N. di ordinazione	Foglio	Fig.
002.6869.2	18	40
002.7227.0	97	1
002.7309.3	91/3	41
002.7322.3	86	46
002.7322.3	88	38
002.7333.0	30	30
002.7710.0	54/3	52
002.7788.0	17	5
002.7792.0	17	10
002.7793.0	17	11
002.7795.0	17	13
002.7800.0	17	7
002.7801.0	17	3
002.7804.0	58	15
002.7805.0	58	8
002.7824.0	85	8
002.8816.0	19	15
002.8816.0	22/6	15
002.8941.0	11	38
002.9193.0	15/2	36
002.9193.0	15	35
002.9215.0	15/2	35
002.9215.0	15	34
002.9289.0	62/3	7
002.9289.0	62	5
002.9290.0	62	8
002.9294.0	75	8
002.9295.0	75	9
002.9472.4	50	1
002.9472.4	51	1
002.9598.4	52	1
002.9626.0	93	2
002.9745.3	11	40
003.0534.0	52	3
003.0748.0	97/1	1
003.0768.0	62	27
003.0768.0	62/1	21
003.0768.0	62/3	22
003.0774.0	62	28
003.0774.0	62/1	22
003.0774.0	62/3	23
003.1475.3	62/1	2
003.1475.3	62/3	2
003.1475.3	62	3
003.1536.0	70	14
003.1537.0	70	13
003.1538.0	70	12
003.1539.0	70	11
003.1540.0	70	7
003.1541.0	70	10
003.1542.0	70	9
003.1543.0	70	8
003.1545.0	70	4
003.1545.0	70/1	1
003.1547.0	70	2
003.1547.0	70/1	2
003.1547.0	70/1	6
003.1548.0	70	1

N. di ordinazione	Foglio	Fig.
003.1548.0	70/1	3
003.1548.0	70/1	7
003.1549.0	70/1	5
003.1899.3	69	30
003.3713.0	96	12
003.3714.0	96	11
003.3719.0	96	8
003.3723.0	96	2
003.3990.0	96	18
003.5039.6	24	6
003.5043.6	72	19
003.5043.6	72	20
003.5043.6	72	21
003.5047.6	15/1	1
003.5711.0	71/1	37
003.5711.0	64/2	28
003.6707.0	54	9
003.9601.3	31	12
003.9602.0	29/1	39
003.9602.0/10	29/1	39
004.3271.0	71/2	47
004.3272.0	71/2	46
021.0068.0	12	22
021.1157.0	10	6
021.1225.0	12	22
021.1225.7	12	22
021.1225.8	12	22
021.1225.9	12	22
021.1434.0	15/1	28
021.1434.0	15	27
021.1453.0/10	15/2	37
021.1453.0/10	15	38
021.1668.0	19	14
021.1668.0	22/6	14
021.1734.0	23	2
021.1861.0	24	14
022.1135.3	11/1	34
022.1151.0	10	24
022.1730.2/10	23	8
022.1736.0/10	23	17
022.1737.2	23	24
022.1738.2	23	25
026.1150.0	11/1	28
027.1152.0/20	11/1	11
027.1153.0	11/1	36
027.1154.0/30	11/1	3
027.1155.0/30	11/1	1
027.1156.0	11/1	2
027.1157.0/10	10	27
027.1314.0	14/1	3
027.1350.0/20	14/1	2
027.1624.4	18	20
027.1626.3	18	25
027.1626.3	22/5	59
027.1661.0	22/4	19
027.1663.3	22/4	9
027.1668.3	22/5	51
027.1670.0	22/5	49

N. di ordinazione	Foglio	Fig.
027.1674.0	22/5	62
027.1675.3	22/5	63
029.0050.6	10	
029.0052.6	12/1	27
029.0053.6	12/1	27
029.0054.6	12/1	27
029.0057.6	15	
029.0058.6	15	
029.0060.6	12/1	24
029.0061.6	12/1	24
029.0062.6	12/1	24
029.0066.0	12	6
029.1110.4/20	10	1
029.1112.0	10	2
029.1113.0	10	3
029.1113.0	10	4
029.1116.0	10	5
029.1117.0	10	7
029.1120.0	10/1	39
029.1122.0	10/1	38
029.1123.0	10/1	37
029.1130.0/10	10	30
029.1131.0	11	3
029.1132.0	11	1
029.1134.4	11	33
029.1136.0	11	34
029.1151.0	11	32
029.1152.0	11	2
029.1153.0	11	10
029.1153.0	11/1	7
029.1153.0/10	11/1	7
029.1154.0	10	10
029.1155.2	10	21
029.1155.2/10	10	21
029.1163.0	11	16
029.1163.0	11/1	20
029.1164.0	11	17
029.1164.0	11/1	21
029.1164.0	54/4	2
029.1164.0	54/5	2
029.1210.4/30	12	1
029.1210.6	12	1
029.1215.0	12	6
029.1215.7	12	6
029.1215.8	12	6
029.1215.9	12	6
029.1220.3	12	19
029.1240.0	12	11
029.1241.3	12	15
029.1242.0	12	16
029.1244.0/10	12	3
029.1250.0	12	10
029.1310.0/20	14	1
029.1310.6	14	1
029.1320.0	14	11
029.1320.0	14/1	9
029.1321.0/20	14	9
029.1323.0	14	7

N. di ordinazione	Foglio	Fig.
029.1332.0	14	16
029.1410.3	15	1
029.1416.0	15	3
029.1416.0	15/1	3
029.1417.0	15	2
029.1418.0	15	5
029.1418.0	15/1	7
029.1420.0/10	15/2	32
029.1420.0/10	15	31
029.1421.0/10	15/1	31
029.1421.0/10	15	30
029.1430.0	15	17
029.1431.0	15	23
029.1431.0	15/1	24
029.1440.2	15	14
029.1440.2	15/1	15
029.1450.0	15	13
029.1450.0	15/1	14
029.1451.0/10	15	19
029.1452.0	15	18
029.1452.0	15/1	19
029.1453.0/10	15/1	30
029.1453.0/10	15	29
029.1510.2	16	1
029.1512.2	16	4
029.1520.0	16	17
029.1521.0/10	16	18
029.1521.6	16	18
029.1521.6	16	24
029.1522.3/10	16	24
029.1531.3	16	7
029.1534.0	16	9
029.1536.3	16	33
029.1536.3/10	16	38
029.1539.3	16	29
029.1552.2	16	1
029.1611.0	18	7
029.1615.0	18	37
029.1615.0	22/4	42
029.1616.0	18	35
029.1616.0	22/4	45
029.1617.0	18	38
029.1617.0	22/4	43
029.1618.0	18	36
029.1618.0	22/5	48
029.1619.0	18	31
029.1621.0	18	30
029.1621.3	18	30
029.1622.0	18	15
029.1624.0	18	26
029.1624.0	22/5	60
029.1624.4	18	20
029.1626.3	18	25
029.1627.0	18	23
029.1627.0	22/5	57
029.1630.3	19	1
029.1631.3	19	2
029.1632.3	19	3

Trattrice MINITAURO

N. di ordinazione	Foglio	Fig.
029.1640.4	19	12
029.1640.4	22/6	12
029.1645.2/10	18/1	49
029.1646.2/10	18	41
029.1650.0	18/1	54
029.1652.0	18	34
029.1652.0	22/4	46
029.1653.0	18	33
029.1653.0	22/4	47
029.1654.0	18	5
029.1655.0	18/1	47
029.1655.0	22/4	37
029.1657.0	18	6
029.1710.3	23	42
029.1710.3	23/2	23
029.1730.4	23	1
029.1735.0	23	3
029.1735.0/20	23/1	55
029.1752.0	23	36
029.1754.0	23	43
029.1754.0	23/2	21
029.1820.2/10	24	6
029.1855.0	24	7
029.1856.0	24	2
033.1730.3	23/1	59
033.1730.3	23/2	1
033.1736.0	23/1	62
033.1736.0	23/2	10
033.1737.2	23/1	66
033.1737.2	23/2	16
033.1753.0	23/1	61
033.1753.0	23/2	9
033.1754.0/10	23/1	58
033.1754.0/10	23/2	8
034.1122.0	10/1	38
034.1256.0	12/1	29
034.1332.6	14/1	14
034.1430.0	15/1	18
034.1450.0	15/1	20
034.1552.0	16/1	43
034.1553.0	16/1	44
034.1659.0	18/1	47
034.1659.0	22/4	37
034.1660.0	18/1	47
034.1660.0	22/4	37
034.1756.3	23	35
034.1859.0	24	20
035.1110.4/30	10	1
035.1310.0	14/1	1
035.1321.0	14/1	6
035.1551.0	16/1	45
035.1610.0/10	22/4	2
035.1645.2	22/4	41
035.1646.2	22/4	35
035.1650.0	22/4	30
035.1651.0	22/4	5
035.1652.0	22/4	24
035.1653.0	22/4	25

N. di ordinazione	Foglio	Fig.
035.1654.0	22/4	12
035.1655.0	22/4	22
035.1688.0	22/6	18
035.1810.0/10	24	1
036.1410.6	15/1	1
036.1683.0	22/6	18
037.1122.0	10/1	38
037.1331.0	14/1	12
037.1416.0	15/1	3
037.1416.0	15/1	3
037.1417.0/10	15/1	2
037.1420.0	15/2	32
037.1421.0	15/1	31
037.1421.0	15/1	31
037.1451.0	15/1	5
037.1452.0	15/1	4
037.1552.0/10	16	26
037.1831.0	24	16
038.0050.6	10	
038.0050.6/10	10	
038.0052.6	12/1	27
038.0053.6	12/1	27
038.0054.6	12/1	27
038.0057.6	15/1	
038.0058.6	15/1	
038.0060.6	12/1	24
038.0061.6	12/1	24
038.0062.6	12/1	
038.1150.0	11/1	30
038.1236.0	12/1	26
038.1242.0	12	16
038.1244.0	12	3
038.1513.3	16	14
038.1536.3/10	16/1	38
038.1630.3	22/6	1
038.1630.3/10	22/6	1
038.1630.3/30	22/6	1
038.1631.3	22/6	2
038.1631.3/10	22/6	2
038.1631.3/30	22/6	2
038.1632.3	22/6	3
038.1632.3/10	22/6	3
038.1632.3/30	22/6	3
038.1710.3	23/2	23
038.1716.2	23	44
038.1716.2	23/2	22
038.1735.0	23/2	4
038.1810.0	24	1
038.1820.3/20	24	6
038.1854.2	24	12
038.1855.0	24	17
038.1856.0	24	11
038.1857.0	24	15
039.0068.0	12	22
039.1120.0	10/1	39
039.1122.0	10/1	37
039.1220.3/10	12	19
039.1225.0	12	22

N. di ordinazione	Foglio	Fig.
039.1225.7	12	22
039.1225.8	12	22
039.1225.9	12	22
039.1250.0	12	21
039.1332.0/10	14/1	14
039.1350.0	14/1	19
039.1420.0	15/2	32
039.1421.0	15/1	31
039.1440.2	15/1	15
039.1451.0	15/1	30
040.1410.3	15/1	1
040.1752.0/10	23	38
040.1752.0/10	23/2	36
041.1647.0	19	9
041.1647.0	22/6	9
041.1755.2	23/2	38
135.2210.0/10	25	6
135.2211.3	25	7
135.2220.0	56/1	2
135.2221.0	25	3
135.2223.0	25	5
135.2254.0	25	18
135.2410.0/10	56/1	1
135.2620.0	26	14
135.2630.0/10	26	2
135.2659.0	26	4
135.3163.3	27	39
135.3651.0	30	28
135.3654.2/10	30	36
135.3840.3	33	28
135.3850.0	33	22
135.4237.0	39	58
135.4237.0	41	58
135.4237.0	54	31
135.4237.0/10	39	58
135.4237.0/10	41	58
135.4237.0/10	35	39
135.4237.0/10	54	31
135.4237.4	39	56
135.4237.4	41	56
135.4237.4	35	38
135.4237.4	54	30
135.4266.0	38	16
135.4266.0	40	16
135.4335.0	38	37
135.4335.0	40	37
135.4355.0	38	36
135.4355.0	40	36
135.4356.0	38	35
135.4356.0	40	35
135.4357.0	38	34
135.4357.0	40	34
135.4363.3	27	40
135.4363.3	38	21
135.4363.3	38	47
135.4363.3	40	21
135.4363.3	40	47
135.4363.3	23	26

N. di ordinazione	Foglio	Fig.
135.4367.0	39	52
135.4367.0	41	52
135.4626.0	44	14
135.4654.0	44	12
135.5413.0	48	8
135.5415.0	48	18
135.5510.3	50	10
135.5510.3	52	10
135.5510.3	52/1	10
135.5550.3	50	10
135.5559.0	66/1	39
135.5563.3	50	2
135.5563.3	51	2
135.5572.3	50	2
135.5572.3	51	2
135.5574.0	97/1	7
135.5576.3	51	15
135.5651.0	53	20
135.6010.6/10	54/2	1
135.6011.6/10	54/2	1
135.6210.4/30	54	
135.6217.2/10	54/2	18
135.6254.3/10	54/2	17
135.6255.0	54/2	13
135.6256.6	54/2	7
135.6257.0	54/2	34
135.6259.3/20	54/2	2
135.6261.6/10	54/3	50
135.6262.0	54/2	44
135.6264.6/10	54/3	50
135.6268.0	54/3	46
135.6269.0	54/3	45
135.6270.2	54/2	31
135.6271.2	54/2	33
135.6523.3	56	41
135.6532.0	56	17
135.6533.0	56	19
135.6542.0	56/1	23
135.6543.0	56/1	12
135.6544.0	56/1	11
135.6545.0	56/1	7
135.6551.0	56/1	13
135.6552.0	56	24
135.6555.0	56	21
135.6564.3	56/1	16
135.6564.3/10	56/1	16
135.6569.0	56/1	6
135.6621.0	57	41
135.6623.0	57	38
135.6624.0	57/1	47
135.6653.0	58	12
135.6657.0	58	21
135.6657.0	58/1	20
135.6722.0/10	59	2
135.6722.0/10	60/2	2
135.6731.0	60	54
135.6731.0	60/1	42
135.6731.0	60/3	49

Trattrice MINITAURO

N. di ordinazione	Foglio	Fig.
135.6731.0	60/4	47
135.6759.0	59	48
135.6759.0	60/1	33
135.6759.0	60/2	43
135.6759.0	60/4	38
135.6760.0	60	50
135.6760.0	60/1	39
135.6760.0	60/2	45
135.6760.0	60/4	44
135.7216.0	62	31
135.7216.0	62/1	10
135.7222.2	62	23
135.7222.2	62/1	17
135.7222.2	62/3	15
135.7223.0	62/3	26
135.7223.0	62	14
135.7252.0	62/1	13
135.7252.0	62/3	10
135.7252.0	62	16
135.7273.0	62/3	36
135.7273.0	62	7
135.7273.0	62	10
135.7275.0/20	62/1	14
135.7275.0/20	62/3	11
135.7289.0	68/1	10
135.7289.0	68/1	14
135.7289.0	68/3	55
135.7387.0	63	4
135.7410.2/20	64	1
135.7410.2/30	64	1
135.7410.2/30	64/1	1
135.7412.0	64	21
135.7412.0/10	64	21
135.7412.0/10	64/1	21
135.7414.2	64	6
135.7414.2	64/1	14
135.7414.2/10	64/1	14
135.7415.2	64	5
135.7415.2/10	64/1	6
135.7417.0	64	10
135.7417.0	64/1	15
135.7418.0	64	9
135.7418.0	64/1	9
135.7452.0	64	14
135.7452.0	64/1	20
135.7461.0	64	26
135.7463.2/20	64	1
135.7466.0	69	16
135.7468.0	64	15
135.7468.0/10	64/1	18
135.7623.0	66	7
135.7623.0	68/1	19
135.7668.0	66	10
135.7675.0	66/1	44
135.7680.0	66/1	44
135.7680.0	68/1	19
135.7694.0	62	36
135.7694.0	62/1	24

N. di ordinazione	Foglio	Fig.
135.8120.0	69	7
135.8162.0	69	2
135.8163.0	69	3
135.8169.4/20	69	6
135.8169.4/20	69/2	2
135.8183.0	69	37
135.8183.0	69/2	10
135.8190.0	69	2
135.8454.0	67	10
135.8454.0	68/1	21
135.8527.3	97	3
135.8528.3	97	4
135.8538.3	97	6
135.8571.0	97	5
135.8573.0	74	36
135.8573.0	74/2	4
135.8574.0	74	35
135.8574.0	74/2	3
135.8574.0	66	13
135.8574.0	66	29
135.8574.0	66/1	35
135.8574.0	67	13
135.8574.0	67	29
135.8574.0	67	35
135.8580.2	75/1	7
135.8582.0	75/1	10
135.8583.0	75/1	5
135.8584.0	75/1	4
135.8584.4	75/1	1
135.8585.0/20	74/1	43
135.8585.0/20	74/2	37
135.8587.0	64	43
135.8589.3	56/2	12
135.8592.3	56/2	11
135.8594.0	75/1	21
136.2253.0/10	25	8
136.2253.0/10	56/1	4
136.2254.0	25	4
136.4220.3	35	44
136.4221.3	35	44
136.4234.0	35	32
136.4250.3	35	44
136.4251.3	35	44
136.6110.2/20	54	26
136.6155.0	54/3	63
136.6250.0/10	54	16
136.6366.2/40	54/5	53
136.6366.2/40	54/7	53
136.6373.0/10	54/4	43
136.6373.0/10	54/6	43
136.6374.0/10	54/4	50
136.6374.0/10	54/7	50
136.6376.2/10	54/4	45
136.6376.2/10	54/6	45
136.7333.2/10	63	35
136.7383.0	63	24
136.7384.0	63	9
136.7384.0	63/1	39

N. di ordinazione	Foglio	Fig.
136.7385.0	63	8
136.7385.0	63	29
136.7387.0	63	10
136.7387.0	63	31
136.7410.2	64/1	1
136.7412.0	64/1	21
136.7450.0	64/1	21
136.7518.0	65/2	47
136.7520.0	65/3	48
136.7562.0	65/3	50
136.7588.2	65/3	49
136.7589.2	65/3	49
136.7630.2	68/1	32
136.7631.2	68/1	31
136.7672.2/10	68/1	2
136.8282.3	56/2	7
137.4238.0	35	28
138.7317.3	63	25
139.2214.0	25	20
139.4235.0	36	27
139.6125.0	54/1	34
139.6210.3	54	1
139.6210.4/10	54	
139.6212.0	54	22
139.6215.0	54	4
139.6217.0	54	23
139.6220.0/10	54	16
139.6222.0	54	10
139.6250.0	54	2
139.6251.0	54	6
139.6252.0	54	14
139.6253.0	54	3
139.6254.0	54	20
139.6255.0	54	19
139.6256.0	54	18
139.6257.0	54	17
139.6258.0	54	13
139.6259.0	54	24
139.6260.0	54	5
139.6261.0	54	11
139.6263.0	54	21
139.6264.0	54	7
139.6265.0	54	10
139.6550.0	56	6
139.6611.0	57	5
139.6611.0	58/2	21
139.6614.0	57	12
139.6712.0	59	20
139.6712.0	60/2	20
143.5527.3	52	2
143.5527.4	52	1
144.4213.3	36	14
144.4213.3	37/1	14
144.4213.3	34	14
144.4259.0	36	17
144.4259.0	37/1	17
144.4259.0	34	17
144.5550.3	53	9

N. di ordinazione	Foglio	Fig.
145.6710.2	59	30
145.6712.2	59	27
146.0020.6	27	
146.0021.6	38	
146.0021.6	40	
146.2210.4/30	25	
146.2212.0/10	25	1
146.2213.3/10	25	20
146.2214.0	25	20
146.2222.3	25	5
146.2612.0	26	1
146.2632.2	26	21
146.2633.2	26	18
146.2634.2/20	26	24
146.2654.2	26	29
146.2655.2	26	29
146.3010.6/10	32	
146.3014.6	29	10
146.3014.6	29	38
146.3110.0/10	27	1
146.3110.0/40	27	1
146.3112.3	27	9
146.3122.2/20	27	42
146.3123.0	28	46
146.3124.0	27	26
146.3125.0/10	27	17
146.3126.0	28	72
146.3127.0	27	31
146.3150.0	27	10
146.3151.0	27	34
146.3152.0	27	41
146.3153.0	27	45
146.3154.0/10	27	16
146.3155.0	27	30
146.3156.0	27	25
146.3159.0	28	77
146.3159.0	30	2
146.3161.3	28	68
146.3162.0/10	28	65
146.3162.2/10	28	65
146.3164.3	28	63
146.3164.3/10	28	
146.3165.3	27	39
146.3166.0	28	71
146.3210.0	29	6
146.3211.0/20	29	10
146.3220.0/10	29	9
146.3221.0/10	29	8
146.3250.0	29	20
146.3250.0/10	29	20
146.3251.0	29	33
146.3252.0	29	11
146.3310.0	30	33
146.3410.3	29/1	48
146.3420.0/10	29	38
146.3420.0/20	29/1	38
146.3421.0	29/1	47
146.3423.0/20	29/1	39

Trattrice MINITAURO

N. di ordinazione	Foglio	Fig.
146.3423.0/30	29/1	39
146.3431.3	29/1	40
146.3431.3/30	29/1	40
146.3431.6	29/1	40
146.3433.0/10	29/1	42
146.3433.0/20	29/1	42
146.3450.0	29/1	51
146.3510.3	31	8
146.3510.3/20	31	8
146.3512.0	31	1
146.3512.0	31/1	27
146.3512.0/10	31	1
146.3512.0/10	31/1	27
146.3520.3	31	12
146.3520.3/20	31	12
146.3520.3/30	31	12
146.3522.0	31	20
146.3522.0/10	31	20
146.3523.0	31	18
146.3523.0/10	31	18
146.3524.0	31	16
146.3524.0/10	31	16
146.3525.0	31	17
146.3525.0/10	31	17
146.3527.3	31	21
146.3527.3/10	31	21
146.3550.0	31	9
146.3551.0	31	22
146.3551.0/10	31	22
146.3552.0	31	6
146.3552.0	31	24
146.3553.0	31	5
146.3553.0	31	25
146.3554.0	31	4
146.3554.0	31	26
146.3555.0	31	19
146.3556.0	31	15
146.3556.0/10	31	15
146.3610.0/20	30	4
146.3611.0/10	30	17
146.3612.3	30	19
146.3621.0	30	16
146.3622.0	30	18
146.3630.0	30	9
146.3650.0	30	10
146.3710.0	32	18
146.3712.0/10	32	15
146.3715.0	32	10
146.3717.3	32	13
146.3723.0	32	21
146.3725.3/10	32	24
146.3750.3	32	4
146.3751.0	32	3
146.3751.0	32/1	3
146.3752.0	32	2
146.3752.0	32/1	2
146.3753.0	32	9
146.3754.0	32	11

N. di ordinazione	Foglio	Fig.
146.3755.0	32	26
146.3757.0	32	27
146.3759.0/10	32/1	18
146.3760.0	32/1	39
146.3761.3	32/1	23
146.3762.0	32/1	7
146.3762.0	32/1	11
146.3762.0	32/1	22
146.3762.0	32/1	26
146.3764.0	32/1	41
146.3765.0	32/1	14
146.3766.0	32	1
146.3766.0	32/1	1
146.3767.3	32/1	8
146.3768.3	32/1	12
146.3769.0/10	32/1	37
146.3770.3/10	32/1	28
146.3771.0/10	32/1	40
146.3772.0	32/1	29
146.3773.3	32/1	4
146.3810.0	33	2
146.3810.4/10	33	1
146.3820.0/10	33	9
146.3820.6	33	9
146.3820.6	33	10
146.3821.0	33	21
146.3822.0/10	33	10
146.3841.0	33	23
146.3841.0/10	33	23
146.3842.3	33	19
146.3842.3/10	33	19
146.3844.0	33	16
146.3844.0/10	33	16
146.4210.3	36	1
146.4220.3	36	40
146.4220.3	37/1	40
146.4220.3	35	44
146.4221.3	36	40
146.4221.3	35	44
146.4224.0	37	47
146.4224.0	37/1	47
146.4224.0	35/1	51
146.4232.0/10	34	23
146.4233.0/10	34	19
146.4234.0	36	32
146.4234.0	35	32
146.4235.2	35	27
146.4237.0/10	36	35
146.4237.0/10	37/1	35
146.4237.0/10	35	36
146.4237.4	36	34
146.4237.4	37/1	34
146.4237.4	35	34
146.4256.0	36	42
146.4256.0	37/1	42
146.4256.0	35	46
146.4257.0	36	44
146.4257.0	37/1	44

N. di ordinazione	Foglio	Fig.
146.4257.0	35	48
146.4260.3	35	44
146.4261.3	35	44
146.4269.3	34	1
146.4272.3	34	6
146.4273.3	34	4
146.4275.3	34	1
146.4280.3	34	6
146.4281.3	34	4
146.4282.0	34	8
146.4283.0	34	23
146.4284.0	34	19
146.4285.0	35/1	51
146.4286.0	35	48
146.4287.0	35	27
146.4310.0/10	38	1
146.4313.0	38	5
146.4313.0	40	5
146.4320.0	38	27
146.4320.0	40	27
146.4321.0	38	8
146.4321.0	40	8
146.4330.0	38	30
146.4330.0	40	30
146.4331.0	38	41
146.4331.0	40	41
146.4340.0/10	38	14
146.4340.0/10	40	14
146.4344.0	39	54
146.4350.0	38	48
146.4350.0	40	48
146.4351.0	38	4
146.4351.0	40	4
146.4352.2	38	11
146.4352.2	40	11
146.4410.0	42	1
146.4411.0	42	2
146.4440.2/10	42	16
146.4440.2/10	43	16
146.4450.0	42	3
146.4450.0	43	3
146.4450.0	43/1	3
146.4451.0	42	13
146.4451.0	43	13
146.4451.0	43/1	10
146.4452.0	42	1
146.4453.0	42	2
146.4610.0	44	18
146.4612.0	44	47
146.4613.0	44	29
146.4620.3	44	1
146.4622.0	44	23
146.4624.0	44	21
146.4625.0	44	22
146.4630.0/10	45	50
146.4632.6	45	51
146.4632.6	46	51
146.4633.0/20	45	53

N. di ordinazione	Foglio	Fig.
146.4633.0/20	46	53
146.4634.0/10	45	54
146.4634.0/10	46	54
146.4641.0	45	63
146.4641.0	46	63
146.4642.3	45	72
146.4642.3	46	72
146.4643.0	45	66
146.4643.0	46	66
146.4644.0	45	68
146.4644.0	46	68
146.4650.0	45	55
146.4650.0	46	55
146.4651.0	44	6
146.4652.0	44	35
146.4653.0	44	28
146.4654.0	44	27
146.4655.0	44	26
146.4656.0	44	24
146.4657.0	44	20
146.4658.0	45	70
146.4658.0	46	70
146.4659.0	45	56
146.4659.0	46	56
146.4660.0	45	57
146.4660.0	46	57
146.4661.0	45	58
146.4661.0	46	58
146.4730.0	31/1	31
146.4731.0	31/1	30
146.4733.0	31/1	37
146.4734.0	31/1	49
146.4736.0	31/1	43
146.4737.0	31/1	50
146.4738.0	31/1	46
146.4753.0	31/1	36
146.4754.0	31/1	45
146.4755.0	31/1	56
146.4756.0	31/1	53
146.4757.0	31/1	51
146.4758.0/10	31/1	49
146.5210.0	47	1
146.5210.0/20	47	1
146.5230.0/10	47	17
146.5231.0/10	47	21
146.5232.3	47	36
146.5233.3	47	26
146.5250.0	47	27
146.5251.0/20	56/2	1
146.5251.6	56/2	1
146.5252.0	47	17
146.5410.0	48	1
146.5411.3/10	48	2
146.5412.0	48	3
146.5414.0	48	11
146.5415.0	48	18
146.5421.0	49	17
146.5422.4/10	49	2

Trattrice MINITAURO

N. di ordinazione	Foglio	Fig.
146.5424.0	49	14
146.5425.0	49	14
146.5450.0	49	1
146.5451.0	49	17
146.5452.4/10	49	2
146.5457.0	49	3
146.5458.0	49	8
146.5459.0	49	4
146.5459.0	49	6
146.5460.0	49	7
146.5463.0	49	11
146.5462.0/10	49	20
146.5463.0/10	49	20
146.5465.0	48	11
146.5511.3/10	51	10
146.5526.4	50	1
146.5526.4	51	1
146.5526.4	51	15
146.5527.4	50	1
146.5527.4	51	1
146.5550.3	51	10
146.5553.3	50	2
146.5553.3	51	2
146.5554.3	51	1
146.5556.3	50	2
146.5556.3	51	2
146.5565.4/10	50	1
146.5565.4/10	51	1
146.5568.0	50	3
146.5568.0	51	3
146.5568.4/10	50	1
146.5570.0	51/1	16
146.5570.4	51	14
146.5572.4	50	1
146.5572.4	51	1
146.5574.4	50	1
146.5574.4	51	1
146.5577.4	50	1
146.5584.4	51	14
146.5610.2	53	1
146.5625.2	53	15
146.5625.2/20	53	15
146.5651.0	53	16
146.5651.0	53/1	6
146.5656.0	53	21
146.5657.2	53	19
146.5658.4	53	17
146.5663.0	53	13
146.5664.0	53	14
146.5665.0	53	26
146.5666.0	53	25
146.6110.2	54	26
146.6111.0	54	28
146.6120.0	54	29
146.6121.0	54	29
146.6124.0	54/1	40
146.6153.0	54/1	39
146.6350.0	54/4	5

N. di ordinazione	Foglio	Fig.
146.6350.0	54/6	5
146.6351.0	54/4	8
146.6351.0	54/6	8
146.6352.3	54/4	22
146.6352.3	54/6	22
146.6353.2	54/4	31
146.6353.2	54/6	31
146.6354.3	54/5	58
146.6354.3	54/7	58
146.6355.3	54/5	78
146.6355.3/10	54/6	17
146.6356.3	54/4	18
146.6356.3/10	54/6	18
146.6357.3	54/5	69
146.6357.3/10	54/7	65
146.6358.2	54/5	57
146.6358.2/10	54/7	57
146.6360.2	54/5	66
146.6360.2/10	54/7	64
146.6361.3	54/5	63
146.6361.3/10	54/7	63
146.6365.4	54/4	29
146.6365.4	54/6	29
146.6410.0/30	55	1
146.6412.0/30	55	4
146.6413.0	55	2
146.6415.0	55	3
146.6420.0	55	20
146.6421.0	55	14
146.6423.0	55	24
146.6424.0	55	26
146.6424.0/10	55	26
146.6425.0	55	15
146.6425.0	55/1	15
146.6430.0	55	23
146.6431.0	55	17
146.6433.0	55	25
146.6433.0/10	55	25
146.6433.0/10	55/1	25
146.6434.0	55	27
146.6434.0/20	55	27
146.6434.0/20	55/1	27
146.6450.0/10	55	9
146.6451.0/20	55	13
146.6451.0/20	55/1	13
146.6510.3	56	1
146.6514.0	56	9
146.6520.3	56	26
146.6521.0	56	33
146.6522.0	56	39
146.6530.2	56	15
146.6550.0	56	35
146.6551.0	56	4
146.6552.2	56/1	26
146.6554.0	56/2	8
146.6555.0	56/2	33
146.6556.0	56/2	20
146.6557.0	56/2	26

N. di ordinazione	Foglio	Fig.
146.6558.0/10	56/2	14
146.6561.0	56/2	2
146.6562.0	56/2	3
146.6563.2	56/2	4
146.6564.2	56/1	27
146.6571.3	56/2	42
146.6610.3/10	57	9
146.6612.0	57	1
146.6617.0	57	24
146.6617.0	58/2	13
146.6618.2	57	16
146.6618.2	58/2	12
146.6620.4/30	57/1	48
146.6620.4/30	58/2	25
146.6627.2	57	35
146.6627.2/20	57/1	55
146.6627.2/20	58/2	32
146.6650.0	57	22
146.6650.0	58/2	20
146.6651.0	58	19
146.6651.0/10	58/1	19
146.6652.2	58	26
146.6652.2/10	58/1	14
146.6653.0/20	58	5
146.6653.0/20	58/1	5
146.6653.2	58	6
146.6654.4	58	1
146.6654.4	58/1	1
146.6657.2	57	16
146.6660.0	58/1	11
146.6661.0	58/1	17
146.6710.2	60/1	25
146.6711.2	59	22
146.6711.3	60/1	23
146.6712.0/10	60/1	22
146.6713.2	59	14
146.6713.2	60/2	14
146.6714.0	60/1	16
146.6714.0	60/4	16
146.6714.2	59	17
146.6714.2	60/2	17
146.6717.0	59	24
146.6720.4/10	59	1
146.6720.4/10	60/2	1
146.6720.4/10	60/1	1
146.6720.4/10	60/4	1
146.6724.0	59	9
146.6724.0	60/2	9
146.6725.0	59	4
146.6725.0	60/2	4
146.6730.2	59	41
146.6730.2	60/1	26
146.6730.2	60/2	36
146.6730.2	60/4	31
146.6732.2/10	59	46
146.6732.2/10	60/1	32
146.6732.2/10	60/2	41
146.6732.2/10	60/4	37

N di ordinazione	Foglio	Fig.
146.6732.2/20	60/1	32
146.6752.0	59	34
146.6752.0	60/2	29
146.6753.0	59	36
146.6753.0	60/2	31
146.6754.2	59	42
146.6754.2	60/1	27
146.6754.2	60/2	37
146.6754.2	60/4	32
146.6766.3	60/1	26
146.6768.0	60/1	16
146.6810.2	61	1
146.6811.0	61	2
146.6812.2	61	7
146.6813.0	61	8
146.6815.0	61	13
146.6815.0/10	61	13
146.6816.0	61	18
146.6832.0	61	31
146.6836.0	61	23
146.6836.0/10	61	23
146.6851.0	61	28
146.6852.3	61	20
146.7112.3	68/2	4
146.7113.3	68/2	3
146.7157.0	68/2	6
146.7158.0	68/2	5
146.7210.3/40	62/1	1
146.7210.3/40	62	1
146.7215.2	62/1	7
146.7215.2	62/3	7
146.7225.0	62	12
146.7225.0/10	62/3	12
146.7225.0/10	62	30
146.7225.0/20	62/1	25
146.7225.0/20	62/3	12
146.7225.0/30	62/1	15
146.7250.0	62	11
146.7250.0/10	62/1	16
146.7250.0/10	62/3	13
146.7251.0	62	11
146.7251.0/10	62/1	16
146.7251.0/10	62/3	13
146.7269.0	62/2	1
146.7270.2	62/2	3
146.7271.2	62/2	14
146.7272.2	62/2	2
146.7273.0	62/2	13
146.7274.2	62/2	3
146.7275.2	62/2	2
146.7276.2	62/2	4
146.7277.0	62/2	8
146.7278.0	62/2	21
146.7279.0	62/2	22
146.7280.0	62/2	20
146.7281.0	62/2	19
146.7282.0	62/1	27
146.7283.0	62/1	28

Trattrice MINITAURO

N. di ordinazione	Foglio	Fig.
146.7320.3	63	1
146.7320.3/10	63	1
146.7322.3/10	63	14
146.7325.3/10	63	22
146.7326.0	63	20
146.7330.2/10	63	28
146.7376.3/20	63	1
146.7376.6	63	1
146.7376.6/10	63	1
146.7378.0	63	9
146.7379.0	63	7
146.7381.0	63/1	42
146.7410.0	64/1	1
146.7412.0/20	64/1	21
146.7430.4	64	40
146.7430.4	64/2	38
146.7430.4/20	64/2	38
146.7450.0	64	36
146.7450.0	64/2	43
146.7450.3/10	64/2	43
146.7452.0	71/2	44
146.7452.0	64/2	47
146.7453.2	64/1	6
146.7456.0/10	64/1	1
146.7456.6	64/1	1
146.7510.0	65/4	34
146.7517.2	65	46
146.7518.2	65	47
146.7520.3	65/1	51
146.7530.4/20	65/2	
146.7530.4/20	65/4	
146.7534.3	65	7
146.7534.3	65/2	7
146.7535.0	65	12
146.7535.0	65/2	12
146.7536.0	65/5	8
146.7538.0	65	23
146.7538.0	65/2	23
146.7539.4	65/4	
146.7562.3	65/4	12
146.7562.3	65	4
146.7562.3	65/2	4
146.7570.0	65	21
146.7570.0	65/2	21
146.7571.0	65	16
146.7571.0	65/2	16
146.7572.3	65	1
146.7572.3	65/2	1
146.7578.0	65/3	52
146.7578.0	65/1	52
146.7579.2	65	49
146.7580.2	65	48
146.7581.0	65	10
146.7581.0	65/2	10
146.7582.0	65/2	37
146.7582.0	65	37
146.7583.0	65/2	33
146.7583.0	65	33

N. di ordinazione	Foglio	Fig.
146.7584.3	65/2	34
146.7584.3	65	34
146.7585.3	65	15
146.7585.3	65/2	15
146.7588.3	65	27
146.7588.3	65/2	27
146.7591.0	65/2	43
146.7591.0	65	43
146.7592.0	65/4	26
146.7592.0	65	25
146.7592.0	65/2	25
146.7593.0	65/2	29
146.7593.0	65	29
146.7594.0	65	13
146.7594.0	65/2	13
146.7595.0	65	22
146.7595.0	65/2	22
146.7596.0	65/2	44
146.7596.0	65	44
146.7597.0	65	3
146.7597.0	65/2	3
146.7612.3	68/1	1
146.7613.3	68/1	16
146.7627.2	66	18
146.7627.2	67	18
146.7627.2	68	23
146.7627.2	68/4	3
146.7630.2	68/1	31
146.7631.2	68/1	32
146.7632.2	68/1	28
146.7633.2	68/1	30
146.7640.2	66	22
146.7640.2/10	66	22
146.7641.2	66/1	33
146.7645.0	76/1	36
146.7650.0	66/1	39
146.7650.0	67	39
146.7650.0	68/1	15
146.7651.0	66	15
146.7651.0	67	15
146.7659.2	66	23
146.7659.2	67	23
146.7675.3	68/1	6
146.7677.0	68/1	7
146.7678.2/10	68/1	17
146.7679.2/10	68/1	2
146.7697.3	66	6
146.7697.3	68/1	16
146.7698.3/10	66	1
146.7698.3/10	68/1	1
146.7811.6	68/5	14
146.7813.6	68/5	14
146.7814.3	68/5	2
146.7815.3	68/5	1
146.7816.0	68/5	3
146.7817.0	68/5	4
146.7818.0	68/5	20
146.7819.0	68/5	10

N. di ordinazione	Foglio	Fig.
146.7819.0	68/6	22
146.7820.0	68/6	23
146.7820.0	68/5	9
146.7821.0	68/6	24
146.7828.3	68/5	7
146.7830.3	68/5	8
146.7847.3	68/5	2
146.7848.3	68/5	1
146.7849.0	68/5	10
146.7849.0	68/6	22
146.7850.0	68/6	23
146.7850.0	68/5	9
146.7855.3	68/5	7
146.7863.3	68/5	1
146.7864.3	68/5	2
146.7865.6	68/5	14
146.7870.3	68/5	7
146.7872.3	68/5	8
146.7879.0	68/7	2
146.7880.2	68/7	6
146.7881.0	68/7	7
146.7882.0	68/7	15
146.7883.0	68/7	16
146.7887.3	68/5	8
146.7887.3	68/5	8
146.7889.3	68/5	7
146.7890.2	68/6	31
146.7891.0	68/6	34
146.7892.0	68/6	33
146.7893.3	68/2	2
146.7895.3	68/2	1
146.7896.3	68/5	7
146.7897.3	68/5	8
146.7898.0	68/6	37
146.7910.3	66	1
146.7910.3	68/1	1
146.7910.3	68/4	1
146.7911.3	66	6
146.7911.3	68/1	16
146.7911.3	68/4	2
146.7912.3	68/1	1
146.7913.3	68/1	16
146.7975.2	68/4	5
146.7976.2	68/4	10
146.7982.0	68/7	17
146.7982.0	68/2	30
146.7983.3	68/2	4
146.7989.3	68/2	3
146.7993.0	68/2	6
146.7994.0	68/2	5
146.7995.0	68/2	23
146.7996.0	68/2	28
146.7997.0	68/2	27
146.7998.3	68/7	1
146.7998.3	68/3	58
146.8110.3/20	69	1
146.8110.6/10	69	1
146.8122.3/10	69	9

N. di ordinazione	Foglio	Fig.
146.8140.4	69	12
146.8140.4	69/2	3
146.8157.0	69	15
146.8157.0	69/2	6
146.8159.2	69	34
146.8159.4/10	69	28
146.8160.2/10	69	20
146.8163.0	69	33
146.8164.0	69	24
146.8165.0	69	23
146.8168.3	69	1
146.8170.0	70/3	15
146.8171.0	70/3	5
146.8172.2	70/3	2
146.8173.0	70/3	8
146.8174.0	70/3	14
146.8174.0/10	70/3	14
146.8410.3	71	7
146.8414.3	71	5
146.8420.3	71	8
146.8425.3/10	71	35
146.8425.3/20	71/1	30
146.8425.4/30	71/1	28
146.8425.4/30	71/1	28
146.8450.0	71	28
146.8451.0	71	21
146.8459.3	71/2	50
146.8460.3	71/2	51
146.8461.3/20	71/2	49
146.8462.3	71	37
146.8462.3/20	71/2	49
146.8462.3/20	71	37
146.8463.0	71/1	10
146.8464.3	71/2	49
146.8465.0	71/1	10
146.8469.3	71/1	29
146.8470.3	71/1	30
146.8470.4	71/1	28
146.8510.4	74	2
146.8530.3	74	1
146.8535.3	74	12
146.8535.3/10	71	37
146.8544.0	74	27
146.8544.0	74/2	2
146.8550.0	74	11
146.8550.0	74/2	33
146.8551.0	74	22
146.8551.0	74/2	15
146.8579.0	74/1	48
146.8579.0	74/2	13
146.8581.3	68/7	29
146.8581.3	68/2	36
146.8582.0	75/1	31
146.8583.3	75/1	37
146.8584.4	75/1	26
148.6257.3	54/2	22
148.6356.0/20	54/4	44
148.6356.0/20	54/6	44

Trattrice MINITAURO

N. di ordinazione	Foglio	Fig.
148.7259.0	62	33
148.8440.0/10	71/1	5
148.8440.0/10	71	19
148.8451.0	71	24
148.8452.0	71	18
148.8495.3	71	37
149.2650.2	26	30
149.3121.2	27	35
149.4010.6	36	
149.4211.3	36	6
149.4212.3	36	4
149.4232.0/10	36	23
149.4232.0/10	37/1	23
149.4233.0/10	36	19
149.4310.0/10	40	1
149.4344.0	41	54
149.4350.0	41	60
149.4410.0	43	1
149.4411.0	43	2
149.4630.0/10	46	50
149.4734.0	31/1	49
149.5511.3	52	10
149.5552.3	52	2
149.5552.4	52	1
149.5553.3	52	10
149.6123.0	54/1	39
149.6150.0	54/3	63
149.6410.0	55/1	1
149.6412.0	55/1	4
149.6415.0	55/1	3
149.6420.0	55/1	20
149.6421.0	55/1	14
149.6423.0	55/1	24
149.6424.0	55/1	26
149.6430.0	55/1	23
149.6431.0	55/1	17
149.6450.0	55/1	9
149.6710.2	60/1	25
149.6710.2/10	60/1	25
149.6711.2	59	22
149.7517.3	65/2	46
149.7610.3	67	1
149.7611.3	67	6
149.7640.2	67	22
149.7640.2/20	67	22
149.7640.2/30	67	22
149.7641.2	67	33
149.7657.0	67	7
149.7658.0	67	7
149.7811.3	68/5	1
149.7812.3	68/5	2
149.7814.6	68/5	14
149.7820.3	68/5	8
149.7821.3	68/5	7
149.7853.0	68/6	25
149.7854.0	68/6	26
149.7872.3	68/5	2
149.7873.3	68/5	1

N. di ordinazione	Foglio	Fig.
149.8544.2	74	27
149.8544.2	74/2	2
149.8545.2	74	27
149.8545.2	74/2	2
150.5211.3	47	4
150.5610.2/10	53	1
150.5633.2/10	53	19
150.6564.2	56/2	25
150.6566.0	56/2	36
150.6567.0	56/2	38
150.6569.0	56/2	39
150.6570.0	56/2	41
150.6722.0	60/1	2
150.6722.0	60/4	2
150.6722.0	61	35
150.6754.3	60/1	8
150.6754.3	60/4	8
150.6756.0	60/1	9
150.6756.0	60/4	9
150.6758.0/10	60/1	17
150.6758.0/10	60/4	17
150.6759.0	60/1	14
150.6759.0	60/1	20
150.6759.0	60/4	14
150.6759.0	60/4	20
150.6760.0	60/1	13
150.6760.0	60/1	19
150.6760.0	60/4	13
150.6760.0	60/4	19
150.7263.2	62/3	16
150.7357.3	64/2	48
150.7412.6	64/1	21
150.7412.6	64/1	21
150.7412.6	56/2	9
150.8455.2	71/1	6
150.8457.0	71/1	4
151.5551.3	51	10
151.5553.3	50	2
151.5553.3	51	2
151.7430.3	64/2	43
151.7451.0	64/2	55
151.7557.0	68/7	2
151.7557.0	68/3	59
151.7680.0	68/2	13
151.7681.0	68/2	12
152.4210.3	37/1	1
152.4211.3	37/1	6
152.4212.3	37/1	4
152.4221.3	37/1	40
152.4233.0	37/1	19
152.4234.0	37/1	32
152.4235.0	37/1	27
152.4410.0	43/1	1
152.4411.0	43/1	2
152.4734.0	31/1	49
152.5230.0	47	17
152.5526.3	52/1	2
152.5526.4	52/1	1

N. di ordinazione	Foglio	Fig.
152.5610.4/10	53/1	1
152.5625.2/10	53/1	5
152.5654.0	53	3
152.5654.0	53/1	2
152.6123.0	54/1	39
152.6125.0	54/1	34
152.6510.3	56	1
152.6514.0	56	9
152.6610.3/10	58/2	6
152.6612.0/10	58/2	1
152.6710.2/10	60/2	27
152.6710.2/10	60/4	29
152.6711.2/10	60/2	26
152.6711.2/10	60/4	28
152.6712.0	60/4	26
152.6713.2	60/2	22
152.6713.2	60/4	23
152.6755.0	60/2	25
152.6755.0	60/4	22
152.7210.3/30	62/3	1
152.7330.2/10	63/1	40
152.7333.2	63/1	41
152.7610.2/10	68	1
152.7611.2/10	68	18
152.7640.2/10	68	29
152.7641.2/10	68	30
152.7667.0	68	4
152.7668.0	68	25
152.7669.0	68	19
152.7670.0	68	14
152.7671.0	68	9
152.7672.2	68	13
152.8110.3	69/2	1
152.8122.2	69/2	7
154.6359.0	54/4	42
154.6359.0	54/6	42
154.6360.0	54/4	34
154.6360.0	54/6	34
154.6361.0	54/4	27
154.6361.0	54/6	27
154.6366.0/10	54/4	41
154.6366.0/10	54/6	41
154.6377.4	54/5	72
154.6379.4	54/7	68
154.6722.0	60/1	2
154.7555.0	65/4	2
154.7556.0	65/4	5
154.7557.0	65/4	7
154.7558.0	65/4	8
154.7559.0	65/4	13
154.7560.0	65/4	15
154.7561.0	65/4	16
154.7562.0	65/4	17
154.7563.0	65/4	18
154.7564.0	65/4	20
154.7565.0	65/4	21
154.7566.0	65/4	22
154.7567.0	65/4	24

N. di ordinazione	Foglio	Fig.
154.7568.0	65/4	29
154.7569.0	65/4	31
154.7570.0	65/4	32
154.7579.4	65/5	16
154.7580.0	65/5	17
154.7588.3	65/4	28
154.7961.0	68/4	4
154.7962.0	68/4	9
154.8561.0	68/2	41
154.8562.0	68/7	29
154.8562.0	68/2	40
154.8563.0	68/7	33
154.8563.0	68/3	57
154.8564.0	68/7	21
154.8564.0	68/2	32
154.8566.0	68/7	24
154.8566.0	68/3	56
154.8567.2	68/7	25
154.8567.2	68/3	46
155.6621.0/10	57/1	51
155.6621.0/10	58/2	28
155.6622.0	57/1	49
155.6622.0	58/1	2
155.6622.0	58/2	26
155.6623.0	57/1	52
155.6623.0	58/1	6
155.6623.0	58/2	29
155.6624.0/20	57/1	47
155.6624.0/20	58/2	35
155.7250.0	62/1	8
155.7250.0	62/3	8
155.7252.0	62/1	5
155.7252.0	62/3	5
155.7253.0	62/1	6
155.7253.0	62/3	6
155.7451.0	64/1	20
155.7452.0	64/2	53
155.7453.0	64/2	54
155.8155.3	69	43
155.8160.2	69/1	54
155.8162.4	69	44
155.8162.4	70/3	16
155.8167.4	69/1	55
155.8167.4	70/3	18
157.6013.6	54/2	
157.7517.0	65/5	1
157.7517.0	65/5	15
157.7533.4	65/5	7
157.7534.4	65/5	20
157.7550.0	65/6	11
157.7550.0	65/7	11
157.7551.0	65/6	2
157.7551.0	65/7	18
157.7552.0	65/7	14
157.7553.0	65/6	4
157.7553.0	65/7	15
157.7554.0	65/7	19
157.7555.0	65/7	20

Trattrice MINITAURO

N. di ordinazione	Foglio	Fig.
157.7556.0	65/7	21
157.7560.0	65/6	6
157.7623.0	68/4	14
157.7654.2	68/1	36
157.7654.2	68/3	51
157.7675.2	68/7	23
157.7675.2	68/3	50
157.7688.0	66/1	46
157.8152.0	69	41
157.8152.0	69	42
157.8154.0	69/1	58
157.8155.0	69/1	60
157.8410.3	71/1	34
157.8414.3	71/1	35
157.8451.3	71/1	36
157.8451.3	66	10
157.8451.3	67	10
157.8451.3	63	16
157.8550.0	97/5	3
158.5510.3	50	10
158.6355.0	54/4	30
158.6355.0	54/6	30
158.6359.3	54/4	17
158.7537.3	65/4	1
158.7623.0	66/1	45
158.8152.0	69	41
161.5527.0	50	3
161.5527.0	51	3
161.5527.0	52	3
161.5527.3	52	2
161.6413.0	55/1	2
163.7551.0	65/5	2
163.7552.0	65/7	2
163.7553.0	65/7	3
163.7554.0	65/7	4
163.7558.0	65/6	7
163.7558.0	65/7	7
163.7559.0	65/6	8
163.7559.0	65/7	8
163.7560.0	65/6	14
163.7560.0	65/7	5
163.7561.0	65/6	15
163.7561.0	65/7	6
163.7562.0	65/6	1
163.7562.0	65/7	1
163.7571.0	65/6	9
163.7571.0	65/7	9
163.7572.0	65/6	10
163.7572.0	65/7	10
164.7550.2	65/5	23
164.7551.2	65/5	24
164.8450.0	69/1	62
164.8450.0	70/3	21
166.5625.2	53	15
166.7820.3	68/5	8
166.7821.3	68/5	7
166.7862.0	68/7	14
768.0153.3	97/2	4

N. di ordinazione	Foglio	Fig.
9000.120.0	76	22
9000.225.0	77	13
9000.250.2	78	51
9000.321.0/10	79	11
9000.322.0/10	79	13
9000.323.0	79	15
9000.324.3/20	79	17
9000.410.0/10	80	2
9000.413.3/10	80/1	46
9000.413.4/10	80	42
9000.430.0/20	80	14
9000.434.0/10	81	25
9000.437.3/20	80	35
9000.454.0	80	18
9000.458.0	80	31
9000.459.0	80	27
9000.530.4	81	35
9000.531.0	81	39
9000.539.3/10	81/1	50
9000.560.0	81	29
9000.561.0	81	30
9000.562.0	81	27
9000.610.4/10	82	1
9000.614.0	82	42
9000.615.0	82	41
9000.620.3/10	82	14
9000.624.3/10	82	19
9000.630.2/10	82	24
9000.633.3	82	27
9000.650.0	82	18
9000.671.0	82	18
9000.730.2/10	84	13
9000.731.0	84	14
9000.733.0	84	19
9000.734.0	84	21
9000.735.0	84	22
9000.737.3/10	84	25
9000.854.6	85	
9000.854.6/10	85	
9000.856.0	85	19
9000.857.0	85	14
9000.858.0	85	4
9000.859.0	85	7
9000.871.3	85/1	46
9000.871.3/10	85/1	46
9002.220.0	77	2
9002.323.0	79	15
9002.650.0	83	60
9011.010.6	76	
9011.011.6	80	1
9011.012.6	85	
9011.012.6/10	85	
9011.110.0/40	76	1
9011.114.0	76	3
9011.115.0	85/1	43
9011.115.0	76	2
9011.116.3	76	4
9011.118.2	76	11

N. di ordinazione	Foglio	Fig.
9011.152.0	76	16
9011.153.0	85/1	42
9011.210.0	77	38
9011.211.0	78	45
9011.212.0	78	47
9011.220.4/10	77	1
9011.221.0	77	12
9011.230.6	77	24
9011.231.6	77	23
9011.232.6	77	16
9011.233.6	77	19
9011.310.0	79	1
9011.311.0	79	6
9011.313.0	79	8
9011.320.0	79	10
9011.321.0	79	11
9011.322.0	79	13
9011.324.3	79	17
9011.427.0	80	9
9011.428.2	80	13
9011.429.0	80	30
9011.431.0	80/1	48
9011.435.3	80	38
9011.436.3	80	34
9011.437.3	80	35
9011.438.0	80	25
9011.438.0/10	80	25
9011.450.0	80	33
9011.451.0	80	19
9011.510.3/10	81	1
9011.512.3	81	7
9011.520.3/10	81	16
9011.521.0	81	18
9011.524.3/10	81	28
9011.526.3	81	31
9011.527.2	81	34
9011.534.0	81/1	52
9011.551.0	81	32
9011.552.3	81	19
9011.553.0	81	21
9011.554.0	81	23
9011.557.0	81	10
9011.558.0	81	13
9011.610.4	82	1
9011.618.0	83	57
9011.626.0	82	45
9011.627.0	83	55
9011.637.0	83	49
9011.720.0	84	1
9011.721.3	84	3
9011.730.4	84	12
9011.821.2	85/1	39
9011.826.0	85	29
9011.850.3	85	28
9011.851.2	85	32
9011.854.3	85	23
9011.859.6	85/2	
9011.860.3	85/2	1

N. di ordinazione	Foglio	Fig.
9011.862.0	85/2	6
9011.863.0	85/2	5
9011.912.0	78	54
9011.950.0	78	53
9011.951.0	76	27
9012.261.0	54/4	4
9012.261.0	54/6	4
9012.623.0	82	10
9012.650.0	82	7
9012.651.0	82	38
9012.652.0	82	12
9012.652.0	82	33
9012.657.2	82	39
9013.324.3	79	17
9016.120.0	76	22
9020.250.0	77	31
9020.530.0	81	42
9031.010.6	76	
9031.012.6	85	
9031.110.0	76	1
9031.114.0	76	3
9031.153.0	85/1	42
9031.310.0	79	1
9031.311.0	79	6
9031.313.0	79	8
9031.320.0	79	10
9031.431.0	80/1	48
9031.720.0	84	1
9031.721.6	84	3
9031.825.2	85	31
9031.850.3	85	28
9031.851.3	85/2	2
9031.910.2	78	52
96001.20.3/30	91/3	1
96001.20.3/30	91/5	1
96001.30.3/30	91/3	14
96001.30.3/30	91/5	14
96001.32.0	91/3	19
96001.32.0	91/5	19
96001.33.0	91/3	20
96001.33.0	91/5	20
96001.34.3	91/3	23
96001.34.3	91/5	23
96001.35.2	91/3	8
96001.35.2	91/3	11
96001.35.2	91/5	8
96001.35.2	91/5	11
96001.43.0	91/6	47
96001.43.4	91/6	43
96001.44.0	91/6	44
96001.52.3	91/3	38
96001.57.4	91/5	35
96001.60.0	91/5	41
96001.64.0	91/6	48
96001.64.0	91/4	45
96001.65.0	91/6	49
96001.65.0	91/4	46
96001.66.2	91/3	39

Trattrice MINITAURO

N. di ordinazione	Foglio	Fig.
96001.72.0	91/4	49
96001.72.0	91/6	58
96003.40.0/20	91/5	30
96003.41.0/20	91/5	30
96004.34.0	89	69
96004.34.0	91	74
96004.34.0	91/2	70
96004.54.0	87	51
96004.54.0	89	56
96004.54.0	91/2	57
96004.54.0	90/1	46
96004.55.0	87	52
96004.55.0	89	57
96004.55.0	91/2	58
96004.55.0	90/1	45
96004.57.2	91/2	45
96004.57.2	88/1	43
96014.10.0	87	54
96014.10.0	89	52
96014.10.0	91/2	53
96014.10.0	91/4	51
96014.10.0	91/6	52
96014.10.0	90	38
96014.12.0	87	53
96014.12.0	89	50
96014.12.0	91/1	38
96014.12.0	91/4	56
96014.12.0	91/6	53
96014.12.0	90	1
96014.13.2	86	3
96014.13.2	91/1	28
96014.13.2	88	28
96014.13.2	90	3
96014.13.2	91/3	26
96014.13.2	91/5	26
96014.13.4	86	1
96014.13.4	91/1	25
96014.13.4	88	25
96014.13.4	90	2
96014.14.3	86	5
96014.14.3	91/1	29
96014.14.3	88	29
96014.14.3	90	6
96014.15.3	86	2
96014.15.3	91/1	26
96014.15.3	88	26
96014.15.3	90	5
96014.15.3	91/3	28
96014.15.3	91/5	28
96014.20.3	91/1	1
96014.20.3	91/1	2
96014.20.3	88	1
96014.20.3	88	2
96014.20.3	90	14
96014.30.3	89	63
96014.30.3	91	68
96014.30.3	91/2	64
96014.30.3/10	86	24

N. di ordinazione	Foglio	Fig.
96014.30.3/10	91/1	15
96014.30.3/10	88	15
96014.30.3/10	90	19
96014.30.4	89	62
96014.30.4	91	67
96014.30.4	91/1	14
96014.30.4	91/2	63
96014.30.4	90	18
96014.32.0	89	65
96014.32.0	91	72
96014.32.0	91/2	66
96014.32.0/10	86	28
96014.32.0/10	91/1	20
96014.32.0/10	88	20
96014.32.0/10	90	24
96014.33.0	86	28
96014.33.0	91/1	21
96014.33.0	88	21
96014.33.0	90	25
96014.34.3	91/1	24
96014.34.3	88	24
96014.34.3	90	28
96014.35.2	91/1	12
96014.35.2	88	12
96014.35.2	90	16
96014.35.2/10	86	35
96014.35.2/10	91/1	12
96014.35.2/10	88	12
96014.35.2/10	90	16
96014.36.2/10	91/1	7
96014.36.2/10	88	7
96014.36.2/10	90	33
96014.40.2	89	48
96014.40.2	91/2	50
96014.40.2	91/3	30
96014.41.2	89	48
96014.41.2	91/2	50
96014.41.2	91/3	30
96014.54.3	89	44
96014.56.0	89	45
96014.56.0	91/2	47
96014.56.0	91/3	36
96014.57.0	86	4
96014.57.0	91/1	27
96014.57.0	88	27
96014.57.0	90	4
96014.57.0	91/3	27
96014.57.0	91/5	27
96014.59.0	86	21
96014.59.0	89	61
96014.59.0	91	66
96014.59.0	91/2	62
96014.61.0	86	30
96014.61.0	91/1	23
96014.61.0	88	23
96014.61.0	90	27
96016.50.3	91/2	46
96016.52.3	91/1	39

N. di ordinazione	Foglio	Fig.
96016.54.3	91/1	39
96017.40.0	90/1	47
96017.41.0	90/1	47
96017.42.2	91	50
96017.42.6	91	49
96017.43.0	91	56
96017.43.4	91	55
96017.44.0	91	59
96017.50.0	91	62
96017.51.4	91	54
96019.20.3	86	47
96019.21.3	86	42
96019.30.4	88	14
96019.30.4	86	24
96019.34.3	86	33
96019.36.2	86	13
96019.52.0	86	44
96019.53.3	86	43
96019.55.6/10	86	
96044.13.4	91/1	25
96044.13.4	88	25
96044.13.4	90	2
96044.13.4	91/3	24
96044.13.4	91/5	24
96044.14.3	91/1	29
96044.14.3	88	29
96044.14.3	90	6
96044.14.3	91/3	25
96044.14.3	91/5	25
96044.20.3	91/1	1
96044.20.3	91/1	2
96044.20.3	88	1
96044.20.3	88	2
96044.20.3	90	14
96044.50.6	88	
96045.50.6	90	
96046.50.6	91/1	
96048.30.4	91/3	13
96048.30.4	91/5	13
96048.36.3	91/3	10
96048.36.3	91/5	10
96048.50.0	91/3	21
96048.50.0	91/5	21
96048.52.6	91/3	
96048.52.6	91/5	
96048.53.6	91/3	33
96051.42.2	91/5	34
96051.50.6	91/5	33
96104.30.3	92	3
96104.30.3	92	4
96112.51.0	86	7
96112.51.0	92	4
96112.51.0	92	6
96112.51.0	93	5
96112.51.0	97/3	7
96112.51.0	97/4	19
96113.10.0	28	54
96113.10.4	92	1

N di ordinazione	Foglio	Fig.
96113.20.2	92	2
96113.32.6	28	57
96113.52.0	28	54
96113.53.0	28	54
96209.20.4	92	2
96301.20.4	93	1
96301.30.3	93	3
96301.52.0	92	5
96301.52.0	92	7
96301.52.0	93	6
96401.24.0	94	22
96401.33.0	94	11
96404.10.0/10	94	2
96404.10.4/10	94	1
96404.16.0	94	23
96404.20.0	94	16
96404.22.0	94	19
96404.30.3	94	7
96404.32.0	94	10
96506.10.4	95	1
96506.12.0	95	2
96506.20.3	95	10
96608.10.0	96	1
96612.00.6	96	
96612.50.0	96	14
96612.51.0	96	13
96612.52.0	96	10
96612.53.0	96	9
96612.54.0	96	4
96612.55.0	96	5
96612.56.0	96	6
96612.57.0	96	3
96612.58.3	96	15
96612.59.3	96	16
96612.60.0	96	7
96612.61.0	96	17
96707.12.0	97	3
96707.12.4	97	2
96707.13.0	97	8
96707.50.3	97	9
96909.40.0	97/1	1
96909.50.0	97/1	3
96917.50.0	97/2	3
96917.51.0	97/2	5
96917.52.0	97/2	6
96918.40.0	97/2	7
97001.30.3	97/3	6
97001.34.0	97/3	2
97001.53.0	97/3	10
97001.54.0	97/3	9
97003.20.3	97/3	1
97003.36.2	97/3	3
97003.50.6	97/3	
97306.10.2/10	97/4	8
97306.20.0/10	97/4	11
97306.24.0/10	97/4	5
97306.30.3	97/4	18
97306.32.6	97/4	23

Trattrice MINITAURO

N. di ordinazione	Foglio	Fig.
97306.50.2	97/4	1
97306.51.0	97/4	12
2.0099.005.4	51/1	17
2.0099.005.4	52	4
2.0099.009.0	68/5	11
2.0099.009.0	68/2	14
2.0112.001.1	11	9
2.0112.001.1	77	34
2.0112.002.2	10	23
2.0112.002.2	23	45
2.0112.002.2	23/2	24
2.0112.003.2	68/7	30
2.0112.003.2	68	10
2.0112.004.2	74/2	25
2.0112.004.2	84	15
2.0112.004.2	68/1	5
2.0112.004.2	68/1	11
2.0112.004.2	68/1	20
2.0112.004.2	68/2	37
2.0112.004.2	62/2	5
2.0112.004.2	62/2	9
2.0112.004.2	62/2	15
2.0112.004.2	62/2	25
2.0112.004.2	63	17
2.0112.004.2	64/2	49
2.0112.004.2	59	5
2.0112.004.2	59	23
2.0112.004.2	60/2	5
2.0112.004.2	76	13
2.0112.005.2	74	7
2.0112.005.2	74	31
2.0112.005.2	74/2	9
2.0112.005.2	74/2	28
2.0112.005.2	68/7	22
2.0112.005.2	68/2	31
2.0112.005.2	68/3	52
2.0112.005.2	68/4	13
2.0112.005.2	60	55
2.0112.005.2	60/1	34
2.0112.005.2	60/3	50
2.0112.005.2	60/4	39
2.0112.007.2	19	13
2.0112.007.2	71/1	21
2.0112.007.2	82	29
2.0112.007.2	71	10
2.0112.007.2	68	15
2.0112.007.2	85	6
2.0112.009.2	22/6	13
2.0112.009.2	68/6	32
2.0112.009.2	64	39
2.0112.009.2	64/2	46
2.0112.011.2	81	4
2.0112.011.2	82	21
2.0112.013.2	68/7	10
2.0112.017.2	80	10
2.0112.017.2	68/3	60
2.0112.103.1	11	30
2.0112.103.1	11/1	33

N. di ordinazione	Foglio	Fig.
2.0112.107.2	23	13
2.0112.111.1	81	4
2.0112.115.1	80	10
2.0112.204.2	11	30
2.0112.204.2	26	23
2.0112.204.2	26	26
2.0112.204.2	26	28
2.0112.204.2	32/1	35
2.0112.204.2	23/1	48
2.0112.204.2	23/1	51
2.0112.204.2	23/2	27
2.0112.204.2	23/2	30
2.0112.204.2	78	48
2.0112.204.2	65/5	4
2.0112.204.2	65/5	9
2.0112.205.2	27	37
2.0112.205.2	27	44
2.0112.205.2	32	29
2.0112.205.2	37	55
2.0112.205.2	37/2	55
2.0112.205.2	42	11
2.0112.205.2	43	11
2.0112.205.2	43/1	8
2.0112.205.2	48	14
2.0112.205.2	94	9
2.0112.205.2	94	25
2.0112.205.2	65/4	4
2.0112.205.2	65/4	39
2.0112.205.2	65/5	5
2.0112.205.2	65/5	13
2.0112.205.2	64/1	7
2.0112.205.2	57	46
2.0112.205.2	58	17
2.0112.205.2	61	26
2.0112.205.2	61	30
2.0112.205.2	55	7
2.0112.205.2	55/1	7
2.0112.205.2	56	37
2.0112.205.2	35/1	59
2.0112.207.1	11/1	5
2.0112.207.2	11	5
2.0112.207.2	11/1	5
2.0112.207.2	28	75
2.0112.207.2	30	7
2.0112.207.2	31/1	48
2.0112.207.2	32/1	32
2.0112.207.2	42	17
2.0112.207.2	43	17
2.0112.207.2	49	19
2.0112.207.2	78	56
2.0112.207.2	70/3	6
2.0112.207.2	56/2	5
2.0112.207.2	55	5
2.0112.207.2	55/1	5
2.0112.209.2	18/1	46
2.0112.209.2	38	10
2.0112.209.2	40	10
2.0112.209.2	22/4	40

N. di ordinazione	Foglio	Fig.
2.0112.209.2	44	31
2.0112.209.2	45	49
2.0112.209.2	63	6
2.0112.209.2	56/2	31
2.0112.209.2	56/2	34
2.0112.209.2	54/2	25
2.0112.209.2	54/4	26
2.0112.209.2	54/6	26
2.0112.211.2	11	18
2.0112.211.2	11/1	23
2.0112.211.2	25	22
2.0112.211.2	68/6	29
2.0112.211.2	56/2	35
2.0112.211.2	58	20
2.0112.211.2	58/1	18
2.0112.211.2	54/2	28
2.0112.213.2	76	6
2.0112.215.2	16	23
2.0112.215.2	83	59
2.0112.215.2	59	40
2.0112.215.2	60/2	35
2.0112.215.2	54/2	27
2.0112.215.2	76/1	33
2.0112.217.2	49	15
2.0112.217.2	54/6	25
2.0112.217.2	54/4	25
2.0112.221.1	97/5	4
2.0112.221.2	23/1	53
2.0112.223.1	23/2	35
2.0112.224.1	80	24
2.0112.227.2	24	10
2.0112.229.2	54/4	32
2.0112.229.2	54/6	32
2.0112.305.2	59	43
2.0112.305.2	60/1	30
2.0112.305.2	60/2	38
2.0112.305.2	60/4	35
2.0112.307.2	28	47
2.0112.307.2	68	31
2.0112.307.2	68/1	35
2.0112.307.2	60/1	44
2.0112.307.2	60/4	49
2.0112.307.2	53	6
2.0112.309.2	10	26
2.0112.309.2	10	29
2.0112.309.2	12	13
2.0112.309.2	27	21
2.0112.309.2	27	28
2.0112.309.2	27	33
2.0112.309.2	38	40
2.0112.309.2	40	40
2.0112.309.2	22/4	27
2.0112.309.2	22/4	32
2.0112.309.2	58	14
2.0112.309.2	58/1	9
2.0112.311.2	18/1	53
2.0112.311.2	31	3
2.0112.311.2	31/1	29

N di ordinazione	Foglio	Fig.
2.0112.311.2	33	31
2.0112.313.2	26	9
2.0112.313.2	42	8
2.0112.313.2	43	8
2.0112.313.2	43/1	17
2.0112.313.2	63	34
2.0112.313.2	57	29
2.0112.313.2	58/2	36
2.0112.313.2	76	30
2.0112.315.2	16	28
2.0112.315.2	38	40
2.0112.315.2	74	38
2.0112.315.2	74/2	7
2.0112.315.2	66/1	32
2.0112.315.2	67	32
2.0112.315.2	68/1	29
2.0112.317.2	42	7
2.0112.317.2	43	7
2.0112.317.2	43/1	7
2.0112.317.2	43/1	14
2.0112.317.2	77	26
2.0112.317.2	86	32
2.0112.317.2	91/1	17
2.0112.317.2	76	29
2.0112.317.2	88	17
2.0112.317.2	90	20
2.0112.317.2	91/3	16
2.0112.317.2	91/5	16
2.0112.319.1	32	25
2.0112.319.1	32/1	45
2.0112.319.2	75	7
2.0112.320.2	16	28
2.0112.320.2	27	27
2.0112.325.2	33	32
2.0112.325.2	68/1	33
2.0112.327.1	78	58
2.0112.331.2	78	60
2.0112.333.2	33	33
2.0112.409.2	27	22
2.0112.409.2	45	60
2.0112.409.2	46	60
2.0112.409.2	87	56
2.0112.409.2	89	55
2.0112.409.2	91/2	56
2.0112.409.2	91/4	53
2.0112.409.2	91/6	57
2.0112.409.2	66	8
2.0112.409.2	67	8
2.0112.409.2	68	2
2.0112.409.2	68	33
2.0112.409.2	47	9
2.0112.409.2	90	42
2.0112.411.1	36	15
2.0112.411.1	37/1	15
2.0112.411.1	34	15
2.0112.411.1	47	9
2.0112.413.2	91/6	55
2.0112.413.2	87	57

Trattrice MINITAURO

N. di ordinazione	Foglio	Fig.
2.0112.413.2	89	53
2.0112.413.2	91/2	54
2.0112.413.2	91/4	54
2.0112.413.2	90	41
2.0112.415.2	68/6	21
2.0112.415.2	66/1	38
2.0112.415.2	67	38
2.0112.415.2	68/2	10
2.0112.419.1	27	19
2.0112.419.1	42	15
2.0112.419.1	43	15
2.0112.419.1	43/1	15
2.0112.422.2	62	25
2.0112.422.2	62/1	19
2.0112.422.2	62/3	20
2.0112.426.1	84	27
2.0112.502.2	24	19
2.0112.509.1	30	38
2.0112.509.1	30	38
2.0112.509.1	68/3	48
2.0112.511.1	10	32
2.0112.513.1	28	56
2.0112.513.1	93	10
2.0112.515.1	95	40
2.0112.515.1	97/2	1
2.0112.607.2	26	20
2.0112.607.2	63	26
2.0112.609.1	69	22
2.0112.611.1	68/7	27
2.0112.613.1	70/3	3
2.0112.615.1	91/3	32
2.0112.615.1	89	51
2.0112.615.1	91/2	52
2.0112.615.1	97/4	9
2.0112.619.1	91	48
2.0112.619.1	91/5	32
2.0112.620.1	97/1	8
2.0112.623.1	97/4	13
2.0112.639.1	97/4	17
2.0119.001.1	80	5
2.0119.017.1	83	56
2.0119.021.1	85/1	37
2.0119.024.1	65/6	13
2.0119.024.1	65/7	13
2.0122.203.2	66	2
2.0122.203.2	66/1	40
2.0122.203.2	67	2
2.0122.203.2	67	19
2.0122.203.2	67	40
2.0122.203.2	68	20
2.0122.203.2	68/1	24
2.0122.204.2	31/1	55
2.0122.205.2	18	12
2.0122.205.2	74	24
2.0122.205.2	74/2	16
2.0122.205.2	69/1	49
2.0122.205.2	65/3	53
2.0122.205.2	65/4	35

N. di ordinazione	Foglio	Fig.
2.0122.205.2	66	19
2.0122.205.2	63/1	43
2.0122.205.2	64	7
2.0122.205.2	64	11
2.0122.205.2	64/1	10
2.0122.205.2	65/1	53
2.0122.207.2	75/1	32
2.0122.207.2	95	14
2.0122.207.2	68	5
2.0122.207.2	68	24
2.0122.207.2	53	2
2.0122.207.2	53	27
2.0122.209.2	69	25
2.0122.211.2	23	27
2.0122.211.2	23/2	17
2.0122.211.2	71/1	15
2.0122.211.2	71	25
2.0122.211.2	71	32
2.0122.211.2	62/2	7
2.0122.211.2	53	9
2.0122.211.2	53/1	3
2.0122.213.1	11	11
2.0122.213.1	11/1	9
2.0122.213.1	85/2	7
2.0122.213.1	70/3	10
2.0122.215.2	11	23
2.0122.222.1	11/1	10
2.0122.222.1	75/1	9
2.0122.224.1	68/4	6
2.0122.225.2	11	20
2.0122.225.2	11/1	18
2.0122.225.2	11/1	19
2.0122.225.2	71/1	7
2.0122.225.2	71/1	11
2.0122.225.2	71	29
2.0122.227.2	71	20
2.0122.229.1	11	15
2.0122.229.1	11/1	22
2.0122.235.1	54/4	9
2.0122.235.1	54/6	9
2.0122.357.2	66	24
2.0122.357.2	67	24
2.0122.357.2	68/2	42
2.0122.357.2	64	2
2.0122.357.2	64/1	2
2.0122.359.1	64	2
2.0122.359.1	64/1	2
2.0122.361.2	28	50
2.0122.361.2	53	24
2.0122.367.2	36	29
2.0122.367.2	37/1	29
2.0122.367.2	35	29
2.0122.367.2	54/1	35
2.0122.369.2	35	29
2.0122.370.2	68/2	24
2.0122.370.2	57	2
2.0122.370.2	58/2	2
2.0122.372.1	36	20

N. di ordinazione	Foglio	Fig.
2.0122.372.1	36	24
2.0122.372.1	37/1	20
2.0122.372.1	37/1	24
2.0122.372.1	34	20
2.0122.372.1	34	24
2.0122.375.1	34	20
2.0122.375.1	34	24
2.0122.376.2	63	36
2.0122.465.2	97	4
2.0122.465.2	68/5	15
2.0122.465.2	66	11
2.0122.465.2	67	11
2.0122.465.2	68/2	17
2.0122.467.1	66/1	47
2.0122.470.2	49	21
2.0122.474.1	34	20
2.0122.474.1	34	24
2.0122.474.1	84	8
2.0122.515.7	12	18
2.0122.539.2	23/1	54
2.0122.539.2	23/2	2
2.0122.609.2	53/1	9
2.0122.631.1	97/1	2
2.0122.633.2	97/1	
2.0122.727.1	36	8
2.0122.727.1	37/1	8
2.0122.727.1	34	8
2.0129.032.2	12	5
2.0139.002.1	31	11
2.0139.003.1	31	11
2.0139.005.1	44	42
2.0139.005.1	95	38
2.0139.006.1	14	10
2.0139.006.1	14/1	8
2.0152.470.1	91/1	40
2.0159.008.1	26	15
2.0219.001.1	30	32
2.0230.208.1	75/1	24
2.0230.208.1	56/2	17
2.0230.208.1	69	5
2.0230.216.1	97	9
2.0230.309.2	72	26
2.0230.314.2	74	10
2.0230.314.2	74/2	32
2.0230.407.2	75/1	11
2.0230.410.1	22/2	21
2.0230.410.1	22/2	32
2.0230.417.1	75/1	6
2.0250.314.1	74/1	45
2.0250.314.1	74/3	41
2.0250.613.2	65/1	50
2.0312.104.1	54/3	53
2.0312.206.2	14/1	5
2.0312.208.1	14	5
2.0312.314.1	69	39
2.0312.314.1	69/1	53
2.0322.307.2	62/1	11
2.0322.406.2	64	33

N. di ordinazione	Foglio	Fig.
2.0322.406.2	64/1	22
2.0332.206.2	64/1	27
2.0332.207.2	75	2
2.0332.303.2	65/4	30
2.0332.404.2	62/3	19
2.0332.405.2	65/3	51
2.0332.406.2	65/5	19
2.0339.001.2	65/5	21
2.0370.304.2	68/7	26
2.0370.304.2	68/3	49
2.0399.001.2	94	12
2.0399.001.2	61	19
2.0399.001.2	56	34
2.0399.001.2	56	40
2.0399.002.1	33	17
2.0399.002.1	57	25
2.0399.002.1	58/2	14
2.0399.003.2	50/1	13
2.0399.003.2	52	14
2.0399.003.2	52/1	13
2.0399.004.1	48	9
2.0399.004.1	48	19
2.0399.006.1	50	4
2.0399.006.1	51	4
2.0399.006.1	52	4
2.0399.006.1	52/1	4
2.0399.007.1	32	17
2.0399.007.1	32/1	38
2.0399.008.1	48	17
2.0399.009.1	23	34
2.0399.018.2	51	13
2.0399.018.2	52	14
2.0399.019.1	61	32
2.0399.019.1	55	16
2.0399.019.1	55/1	16
2.0399.022.2	62	35
2.0432.001.1	11	31
2.0432.001.1	54/4	36
2.0432.001.1	54/4	46
2.0432.001.1	54/6	36
2.0432.001.1	54/6	46
2.0432.003.1	10	13
2.0432.003.1	15	7
2.0432.003.1	15/1	9
2.0432.003.1	27	7
2.0432.003.1	22/4	6
2.0432.005.1	11	21
2.0432.007.1	15	6
2.0432.007.1	15/1	8
2.0432.011.1	15	9
2.0432.011.1	15/1	11
2.0432.015.1	54/4	12
2.0432.015.1	54/6	12
2.0432.018.1	10	12
2.0432.022.1	15	6
2.0432.022.1	15/1	8
2.0432.024.1	54/4	49
2.0432.024.1	54/7	49

Trattrice MINITAURO

N. di ordinazione	Foglio	Fig.
2.0432.026.1	15	6
2.0432.026.1	15/1	8
2.0432.153.1	10/1	43
2.0432.155.1	38	44
2.0432.155.1	40	44
2.0432.155.1	24	5
2.0432.157.1	27	13
2.0432.157.1	38	2
2.0432.157.1	40	2
2.0432.157.1	54/2	8
2.0432.159.1	11	14
2.0432.159.1	81	45
2.0432.163.1	76	20
2.0432.168.1	85	22
2.0432.175.1	77	18
2.0432.175.1	77	20
2.0432.175.1	77	21
2.0432.257.1	47	7
2.0432.259.1	47	14
2.0432.259.1	47	15
2.0432.261.1	47	11
2.0432.263.1	47	12
2.0432.265.1	47	13
2.0432.267.1	10/1	42
2.0432.307.1	38	26
2.0432.307.1	40	26
2.0432.307.1	95	5
2.0432.313.1	27	2
2.0432.315.1	27	12
2.0432.325.1	76/1	32
2.0432.411.1	97/4	2
2.0432.418.1	47	38
2.0432.509.1	47	18
2.0432.509.1	47	22
2.0432.518.1	47	28
2.0439.002.1	33	20
2.0439.009.1	23	21
2.0439.009.1	23/2	13
2.0439.033.1	10	33
2.0439.055.1	11/1	25
2.0439.060.2	11/1	13
2.0512.102.1	15	24
2.0512.102.1	15/1	25
2.0512.203.1	14	2
2.0522.212.1	32	22
2.0522.212.1	32/1	16
2.0522.212.1	66/1	49
2.0522.314.1	32/1	19
2.0599.003.1	44	38
2.0599.006.1	80	15
2.0599.007.1/10	76	10
2.0599.014.2	25	12
2.0599.015.1/10	29/1	43
2.0599.015.1/20	29/1	43
2.0599.018.1	55	21
2.0599.018.1	55/1	21
2.0599.019.0	80	15
2.0599.022.1	44	38

N di ordinazione	Foglio	Fig.
2.0599.023.1	54/3	54
2.1011.101.1	68/6	36
2.1011.102.2	75/1	2
2.1011.102.2	57	44
2.1011.102.2	60	53
2.1011.102.2	60/1	41
2.1011.102.2	60/2	48
2.1011.102.2	60/4	46
2.1011.103.1	68/1	3
2.1011.103.1	68/1	9
2.1011.103.1	68/1	13
2.1011.103.1	68/1	23
2.1011.103.1	68/2	16
2.1011.103.1	68/2	35
2.1011.103.1	68/2	39
2.1011.103.1	68/3	54
2.1011.103.1	68/3	63
2.1011.103.1	62/2	12
2.1011.103.1	62/2	18
2.1011.103.1	63	19
2.1011.103.1	64/2	52
2.1011.103.1	58	3
2.1011.103.1	59	7
2.1011.103.1	59	26
2.1011.103.1	60	57
2.1011.103.1	60/1	15
2.1011.103.1	60/1	21
2.1011.103.1	60/1	36
2.1011.103.1	60/2	7
2.1011.103.1	60/3	52
2.1011.103.1	60/4	15
2.1011.103.1	60/4	21
2.1011.103.1	60/4	41
2.1011.103.1	11/1	27
2.1011.103.1	18	16
2.1011.103.1	18	27
2.1011.103.1	19	17
2.1011.103.1	21	31
2.1011.103.1	22/4	17
2.1011.103.1	22/5	56
2.1011.103.1	22/6	17
2.1011.103.1	71/1	23
2.1011.103.1	74	9
2.1011.103.1	74	34
2.1011.103.1	74/2	11
2.1011.103.1	74/2	30
2.1011.103.1	75/1	13
2.1011.103.1	80	12
2.1011.103.1	80	16
2.1011.103.1	81	6
2.1011.103.1	68/7	5
2.1011.103.1	81	14
2.1011.103.1	82	23
2.1011.103.1	82	31
2.1011.103.1	83	47
2.1011.103.1	83	52
2.1011.103.1	84	17
2.1011.103.1	68/5	13

N. di ordinazione	Foglio	Fig.
2.1011.103.1	68/7	13
2.1011.103.1	68/7	18
2.1011.103.1	68/7	32
2.1011.103.1	71	12
2.1011.103.1	68	12
2.1011.103.1	68	17
2.1011.103.1	18	22
2.1011.104.1	80	12
2.1011.104.1	81	6
2.1011.105.2	49	16
2.1011.105.2	68/7	9
2.1011.105.2	65/2	38
2.1011.105.2	65/5	12
2.1011.105.2	66/1	50
2.1011.105.2	65	38
2.1011.105.2	57	19
2.1011.105.2	58	28
2.1011.105.2	58/1	16
2.1011.105.2	58/2	17
2.1011.105.2	59	37
2.1011.105.2	59	39
2.1011.105.2	60/2	32
2.1011.105.2	60/2	34
2.1011.105.2	85	11
2.1011.106.2	10/1	34
2.1011.106.2	48	16
2.1011.106.2	75	11
2.1011.106.2	82	44
2.1011.106.2	69/1	51
2.1011.106.2	68/4	11
2.1011.106.2	56/2	19
2.1011.106.2	59	47
2.1011.106.2	60/1	31
2.1011.106.2	60/2	42
2.1011.106.2	60/4	36
2.1011.106.2	53/1	8
2.1011.107.1	84	24
2.1011.107.1	56	10
2.1011.109.1	86	45
2.1011.109.1	91/2	44
2.1011.109.1	97/1	10
2.1011.109.1	97/2	10
2.1011.109.1	97/4	15
2.1011.109.1	68/2	9
2.1011.109.1	68/5	5
2.1011.109.1	88/1	42
2.1011.111.2	91/3	40
2.1011.305.1	24	9
2.1011.305.1	71/1	9
2.1011.305.1	71/1	14
2.1011.305.1	71/1	18
2.1011.305.1	75/1	34
2.1011.305.1	71	27
2.1011.305.1	71	31
2.1011.308.1	79	3
2.1011.308.1	95	7
2.1011.308.1	47	3
2.1011.309.1	51/1	19

N di ordinazione	Foglio	Fig.
2.1011.309.1	52	6
2.1011.309.1	47/1	42
2.1011.310.1	50	6
2.1011.310.1	51	6
2.1011.310.1	52	6
2.1011.310.1	52/1	6
2.1011.310.1	47	32
2.1011.321.2	36	22
2.1011.321.2	36	26
2.1011.321.2	36	31
2.1011.321.2	37/1	22
2.1011.321.2	37/1	26
2.1011.321.2	37/1	31
2.1011.321.2	38	7
2.1011.321.2	40	7
2.1011.321.2	42	9
2.1011.321.2	43	9
2.1011.321.2	43/1	11
2.1011.321.2	71/1	27
2.1011.321.2	80	7
2.1011.321.2	81	47
2.1011.321.2	71	3
2.1011.321.2	57	4
2.1011.321.2	58/2	4
2.1011.321.2	54/1	38
2.1011.321.2	34	22
2.1011.321.2	35	26
2.1011.321.2	35	31
2.1011.321.2	76	24
2.1011.322.1	49	23
2.1011.322.1	84	10
2.1011.322.1	97	7
2.1011.322.1	34	22
2.1011.322.1	35	26
2.1011.405.2	11	13
2.1011.405.2	11	25
2.1011.405.2	11	36
2.1011.405.2	11/1	15
2.1011.405.2	11/1	17
2.1011.405.2	15/1	29
2.1011.405.2	16	6
2.1011.405.2	15	28
2.1011.405.2	27	11
2.1011.405.2	22/4	8
2.1011.405.2	23	29
2.1011.405.2	23/2	19
2.1011.405.2	74	26
2.1011.405.2	74/2	18
2.1011.405.2	75/1	8
2.1011.405.2	85/2	10
2.1011.405.2	69	27
2.1011.405.2	69	46
2.1011.405.2	70/3	13
2.1011.405.2	71	34
2.1011.405.2	65/4	38
2.1011.405.2	66	5
2.1011.405.2	66	21
2.1011.405.2	66/1	43

Trattrice MINITAURO

N. di ordinazione	Foglio	Fig.
2.1011.405.2	67	5
2.1011.405.2	67	21
2.1011.405.2	67	43
2.1011.405.2	68	8
2.1011.405.2	68	22
2.1011.405.2	68	28
2.1011.405.2	68/1	27
2.1011.405.2	63/1	45
2.1011.405.2	64	13
2.1011.405.2	64/1	13
2.1011.405.2	53	5
2.1011.405.2	53	12
2.1011.405.2	53	29
2.1011.405.2	53/1	4
2.1011.405.2	54/2	20
2.1011.405.2	54/4	11
2.1011.405.2	54/4	14
2.1011.405.2	54/4	38
2.1011.405.2	54/4	48
2.1011.405.2	54/6	11
2.1011.405.2	54/6	14
2.1011.405.2	54/6	38
2.1011.405.2	54/6	48
2.1011.405.2	56/1	14
2.1011.406.2	25	16
2.1011.408.1	38	29
2.1011.408.1	40	29
2.1011.408.1	22/2	30
2.1011.408.1	23/1	65
2.1011.408.1	23/2	12
2.1011.409.1	49	13
2.1011.409.1	97/1	4
2.1011.409.1	97/4	4
2.1011.410.1	36	11
2.1011.410.1	37/1	11
2.1011.410.1	34	11
2.1011.410.1	47	20
2.1011.410.1	47	24
2.1011.421.2	12/1	28
2.1011.421.2	15/2	39
2.1011.421.2	15	37
2.1011.421.2	18	4
2.1011.421.2	28	52
2.1011.421.2	45	65
2.1011.421.2	46	65
2.1011.421.2	66	27
2.1011.421.2	67	27
2.1011.421.2	68/2	26
2.1011.421.2	68/2	45
2.1011.421.2	63/1	38
2.1011.421.2	54/2	10
2.1011.422.2	22/4	4
2.1011.422.2	68/5	19
2.1011.422.2	66	17
2.1011.422.2	67	17
2.1011.422.2	68/2	20
2.1011.422.2	63	13
2.1011.422.2	54/1	41

N. di ordinazione	Foglio	Fig.
2.1011.422.2	54/3	60
2.1011.505.2	54/5	56
2.1011.505.2	54/7	56
2.1011.505.2	56	32
2.1011.505.2	85/1	38
2.1011.506.2	25	17
2.1011.508.1	21	26
2.1011.508.1	71/1	3
2.1011.508.1	73	9
2.1011.508.1	71	17
2.1011.509.1	36	33
2.1011.509.1	37/1	33
2.1011.509.1	35	33
2.1011.510.1	39	55
2.1011.510.1	41	55
2.1011.510.1	56/1	18
2.1011.510.1	35	33
2.1011.510.1	54/1	33
2.1011.511.1	54	25
2.1011.521.2	80	16
2.1011.521.2	64	4
2.1011.521.2	64/1	5
2.1011.522.1	54/3	62
2.1019.001.1	56	8
2.1019.004.1	22/4	20
2.1019.007.1	81	12
2.1019.012.1	55	22
2.1019.012.1	55/1	22
2.1019.015.0	53	22
2.1019.025.1	15	11
2.1019.025.1	15/1	13
2.1019.026.1	10	9
2.1019.033.0	24	4
2.1019.037.1	15/2	42
2.1019.037.1	15	12
2.1019.042.1	75/1	35
2.1021.008.1	88/1	40
2.1021.009.1	91/4	43
2.1021.108.1	87	49
2.1021.207.1	86	38
2.1021.207.1	89	58
2.1021.207.1	91/2	59
2.1021.207.1	90	43
2.1021.209.1	91/6	50
2.1021.209.1	91/4	47
2.1021.209.1	91/6	42
2.1021.222.1	91/1	42
2.1021.305.1	36	36
2.1021.305.1	37/1	36
2.1021.305.1	35	37
2.1021.306.1	39	57
2.1021.306.1	41	57
2.1021.306.1	35	40
2.1021.306.1	54	32
2.1021.308.1	91	64
2.1021.309.1	23	19
2.1021.321.1	16	20
2.1021.324.1	26	16

N. di ordinazione	Foglio	Fig.
2.1021.510.1	38	17
2.1021.510.1	40	17
2.1021.510.1	44	16
2.1029.001.1	37	50
2.1029.001.1	37/2	50
2.1029.001.1	48	6
2.1029.001.1	54/2	39
2.1029.001.1	35/1	54
2.1029.006.1	95	24
2.1029.007.1	31/1	39
2.1031.004.1	29/1	45
2.1031.102.2	15	16
2.1031.102.2	15/1	17
2.1031.103.1	54/5	71
2.1031.103.1	54/7	67
2.1099.003.1	78	46
2.1099.006.2	57	18
2.1099.006.2	58	27
2.1099.006.2	58/1	15
2.1099.006.2	58/2	16
2.1099.009.1	19	8
2.1099.009.1	22/6	8
2.1099.011.1	18	28
2.1099.012.2	25	13
2.1099.016.2	50	9
2.1099.016.2	51	9
2.1099.016.2	52	15
2.1099.016.2	52/1	9
2.1099.017.1	47	5
2.1099.026.1	16	8
2.1099.033.1	22/4	10
2.1099.035.1	15/2	41
2.1099.035.1	15	40
2.1099.044.4	68/2	29
2.1099.046.0	85/2	12
2.1099.051.0	70/3	20
2.1110.004.2	70/2	5
2.1110.103.1	23	23
2.1110.103.1	23/1	68
2.1110.103.1	23/2	15
2.1120.007.2	60/1	12
2.1120.007.2	60/4	12
2.1120.105.2	18	39
2.1120.105.2	22/4	44
2.1120.106.2	59	13
2.1120.106.2	60/2	13
2.1120.107.2	44	40
2.1120.205.2	68/4	8
2.1120.213.2	91	57
2.1120.214.2	91/6	46
2.1129.004.0	62/1	9
2.1129.004.0	62/3	9
2.1130.205.2	16	20
2.1130.205.2	23	37
2.1130.205.2	23	40
2.1130.205.2	23/2	40
2.1210.008.1	54/3	58
2.1210.016.1	32	7

N. di ordinazione	Foglio	Fig.
2.1211.006.1	30	11
2.1211.110.1	29	18
2.1240.008.0	54/3	57
2.1240.016.0	32	8
2.1241.006.1	30	12
2.1241.010.1	29	19
2.1249.002.0	37	49
2.1249.002.0	37/2	49
2.1249.002.0	35/1	53
2.1310.001.2	23	22
2.1310.001.2	23/1	67
2.1310.001.2	23/2	14
2.1310.002.2	68/6	30
2.1310.002.2	68/7	11
2.1310.002.2	68/7	20
2.1310.002.2	70/2	4
2.1310.002.2	68/2	33
2.1310.002.2	68/3	62
2.1310.002.2	62/2	6
2.1310.002.2	62/2	10
2.1310.002.2	62/2	16
2.1310.002.2	62/2	27
2.1310.002.2	62/3	17
2.1310.002.2	64	38
2.1310.002.2	64/2	45
2.1310.002.2	64/2	50
2.1310.002.2	58	11
2.1310.002.2	59	18
2.1310.002.2	59	28
2.1310.002.2	59	32
2.1310.002.2	60/2	18
2.1310.003.2	11	28
2.1310.003.2	11/1	31
2.1310.004.2	16	19
2.1310.004.2	18	14
2.1310.004.2	19	7
2.1310.004.2	32/1	30
2.1310.004.2	22/6	7
2.1310.004.2	23	39
2.1310.004.2	23/1	49
2.1310.004.2	23/2	28
2.1310.004.2	23/2	39
2.1310.004.2	24	3
2.1310.004.2	71/1	13
2.1310.004.2	71/1	16
2.1310.004.2	78	50
2.1310.004.2	80	23
2.1310.004.2	69/1	48
2.1310.004.2	70/3	11
2.1310.004.2	71	22
2.1310.004.2	65/4	36
2.1310.004.2	65/5	10
2.1310.004.2	66	3
2.1310.004.2	66/1	41
2.1310.004.2	67	3
2.1310.004.2	67	41
2.1310.004.2	68	6
2.1310.004.2	68	26

Trattrice MINITAURO

N. di ordinazione	Foglio	Fig.
2.1310.004.2	68/1	25
2.1310.004.2	68/4	7
2.1310.004.2	64	8
2.1310.004.2	64/1	8
2.1310.004.2	64/1	11
2.1310.004.2	57	27
2.1310.004.2	57	36
2.1310.004.2	57/1	53
2.1310.004.2	58	9
2.1310.004.2	58/2	30
2.1310.004.2	58/2	33
2.1310.004.2	61	5
2.1310.004.2	61	9
2.1310.004.2	61	24
2.1310.004.2	61	29
2.1310.004.2	53	10
2.1310.004.2	56	27
2.1310.004.2	56	30
2.1310.004.2	76/1	34
2.1310.004.2	85	26
2.1310.006.2	15/2	38
2.1310.006.2	16	19
2.1310.006.2	15	36
2.1310.006.2	18	2
2.1310.006.2	18/1	51
2.1310.006.2	26	11
2.1310.006.2	28	76
2.1310.006.2	33	24
2.1310.006.2	22/4	29
2.1310.006.2	66	25
2.1310.006.2	67	25
2.1310.006.2	63	37
2.1310.006.2	64	41
2.1310.006.2	64/1	3
2.1310.006.2	57	31
2.1310.006.2	58/2	38
2.1310.006.2	59	10
2.1310.006.2	59	12
2.1310.006.2	59	45
2.1310.006.2	60/1	28
2.1310.006.2	60/2	10
2.1310.006.2	60/2	12
2.1310.006.2	60/2	40
2.1310.006.2	60/4	33
2.1310.006.2	53	8
2.1310.006.2	53/1	7
2.1310.007.2	97	5
2.1310.007.2	68/5	16
2.1310.007.2	68/5	17
2.1310.007.2	68/2	18
2.1310.007.2	60/1	10
2.1310.007.2	60/4	10
2.1310.007.2	85	9
2.1310.009.2	84	6
2.1310.009.2	97/1	2
2.1310.009.2	97/2	2
2.1310.009.2	85	16
2.1310.010.2	85	26

N di ordinazione	Foglio	Fig.
2.1310.010.2	70/3	4
2.1310.010.2	68/5	6
2.1310.010.2	53/1	11
2.1310.010.2	91/3	37
2.1310.011.0	35/1	60
2.1310.011.0	91	63
2.1310.011.0	61	3
2.1310.011.0	56/1	17
2.1310.011.0	88/1	39
2.1310.013.2	91	53
2.1310.013.2	91/4	42
2.1310.013.2	91/5	37
2.1310.019.2	54/2	38
2.1310.202.1	68/7	3
2.1310.204.0	65/5	22
2.1311.002.1	69	4
2.1311.002.1	56/2	16
2.1311.007.2	78	59
2.1311.010.2	61	16
2.1311.012.1	86	15
2.1311.012.1	86	19
2.1311.012.1	86	40
2.1311.012.1	91/1	5
2.1311.012.1	91/1	10
2.1311.012.1	88	5
2.1311.012.1	88	10
2.1311.012.1	90	32
2.1311.012.1	90	39
2.1311.014.2	91/3	4
2.1311.014.2	91/5	4
2.1340.007.0	36	16
2.1340.007.0	37/1	16
2.1340.007.0	54/1	42
2.1340.007.0	34	16
2.1340.009.0	79	2
2.1340.010.0	47/1	41
2.1340.011.0	47	31
2.1360.004.0	44	30
2.1360.004.0	44	48
2.1379.003.0	38	25
2.1379.003.0	40	25
2.1379.004.0	38	24
2.1379.004.0	40	24
2.1379.006.0	12	17
2.1380.005.2	68/2	7
2.1410.003.1	85	30
2.1410.005.1	61	4
2.1410.008.1	77	15
2.1410.008.1	57	14
2.1410.008.1	58/2	9
2.1410.010.1	54/3	47
2.1410.012.1	44	32
2.1410.014.1	26	5
2.1410.016.1	33	11
2.1410.016.1	94	17
2.1410.016.1	54/4	6
2.1410.016.1	54/6	6
2.1410.017.1	28	17

N. di ordinazione	Foglio	Fig.
2.1410.020.1	29	15
2.1410.020.1	79	19
2.1410.022.1	29	3
2.1410.022.1	79	19
2.1410.055.1	15/1	27
2.1410.055.1	15	26
2.1411.001.1	80	39
2.1411.007.1	77	33
2.1411.014.1	12/1	25
2.1411.019.1	77	43
2.1411.021.1	23/1	56
2.1411.021.1	23/2	5
2.1411.022.1	54/2	5
2.1411.025.1	44	33
2.1411.025.1	94	14
2.1411.027.1	94	20
2.1411.029.1	30	21
2.1411.029.1	30	29
2.1411.029.1	33	13
2.1411.032.1	30	14
2.1411.032.1	33	7
2.1411.034.1	30	35
2.1411.036.1	29/1	53
2.1411.040.1	29	5
2.1411.040.1	29	22
2.1411.040.1	29	32
2.1411.042.1	29	12
2.1411.042.1	29	14
2.1411.042.1	31/1	32
2.1411.042.1	31/1	34
2.1419.002.1	30	24
2.1419.004.1	77	40
2.1420.002.0	30	31
2.1429.010.0	54	27
2.1430.005.2	62/3	28
2.1430.005.2	62	13
2.1430.006.2	82	40
2.1430.007.0	62/1	4
2.1430.007.0	62/3	4
2.1430.007.0	62	4
2.1430.008.0	80	37
2.1430.008.0	81	11
2.1430.008.0	81	24
2.1430.008.0	81	33
2.1430.008.0	83	46
2.1430.008.0	83	54
2.1430.008.0	56/2	23
2.1430.009.0	65/6	5
2.1430.009.0	65/7	17
2.1430.009.0	65	6
2.1430.009.0	65/2	6
2.1430.011.0	65	20
2.1430.011.0	65/2	20
2.1430.013.0	33	26
2.1430.013.0	56/2	30
2.1430.013.0	61	17
2.1460.019.1	54	12
2.1470.001.2	75	23

N di ordinazione	Foglio	Fig.
2.1470.002.2	10	22
2.1470.002.2	11	8
2.1470.002.2	19	16
2.1470.002.2	21	30
2.1470.002.2	22/2	20
2.1470.002.2	22/2	31
2.1470.002.2	22/6	16
2.1470.002.2	23	46
2.1470.002.2	23/2	25
2.1470.002.2	71/1	22
2.1470.002.2	74	8
2.1470.002.2	74	33
2.1470.002.2	74/2	10
2.1470.002.2	74/2	24
2.1470.002.2	74/2	29
2.1470.002.2	75/1	3
2.1470.002.2	75/1	12
2.1470.002.2	81	5
2.1470.002.2	82	22
2.1470.002.2	82	30
2.1470.002.2	84	16
2.1470.002.2	68/5	12
2.1470.002.2	68/6	35
2.1470.002.2	68/7	4
2.1470.002.2	68/7	12
2.1470.002.2	68/7	19
2.1470.002.2	68/7	31
2.1470.002.2	71	11
2.1470.002.2	65/5	18
2.1470.002.2	68	11
2.1470.002.2	68	16
2.1470.002.2	68/1	4
2.1470.002.2	68/1	8
2.1470.002.2	68/1	12
2.1470.002.2	68/1	22
2.1470.002.2	68/2	15
2.1470.002.2	68/2	34
2.1470.002.2	68/2	38
2.1470.002.2	68/3	53
2.1470.002.2	68/4	12
2.1470.002.2	62/2	11
2.1470.002.2	62/2	17
2.1470.002.2	62/2	24
2.1470.002.2	62/2	26
2.1470.002.2	62/3	18
2.1470.002.2	63	18
2.1470.002.2	63	23
2.1470.002.2	64/2	51
2.1470.002.2	59	6
2.1470.002.2	59	25
2.1470.002.2	60	56
2.1470.002.2	60/1	35
2.1470.002.2	60/2	6
2.1470.002.2	60/3	51
2.1470.002.2	60/4	40
2.1470.002.2	76	12
2.1470.002.2	85	5
2.1470.004.1	14	4

Trattrice MINITAURO

N. di ordinazione	Foglio	Fig.
2.1470.004.1	31/1	47
2.1470.004.1	71	30
2.1470.004.2	11	19
2.1470.004.2	11	29
2.1470.004.2	11/1	32
2.1470.004.2	14/1	4
2.1470.004.2	16	22
2.1470.004.2	18	13
2.1470.004.2	25	21
2.1470.004.2	26	22
2.1470.004.2	26	25
2.1470.004.2	26	27
2.1470.004.2	27	8
2.1470.004.2	27	36
2.1470.004.2	27	43
2.1470.004.2	28	74
2.1470.004.2	30	8
2.1470.004.2	31/1	54
2.1470.004.2	32	28
2.1470.004.2	32/1	31
2.1470.004.2	32/1	34
2.1470.004.2	37	54
2.1470.004.2	37/2	54
2.1470.004.2	38	9
2.1470.004.2	40	9
2.1470.004.2	22/4	7
2.1470.004.2	23	12
2.1470.004.2	23	47
2.1470.004.2	23/1	50
2.1470.004.2	23/2	26
2.1470.004.2	23/2	29
2.1470.004.2	42	12
2.1470.004.2	43	12
2.1470.004.2	43/1	9
2.1470.004.2	48	13
2.1470.004.2	49	18
2.1470.004.2	71/1	8
2.1470.004.2	71/1	12
2.1470.004.2	71/1	17
2.1470.004.2	74	25
2.1470.004.2	74/2	17
2.1470.004.2	75/1	33
2.1470.004.2	78	49
2.1470.004.2	78	55
2.1470.004.2	80	11
2.1470.004.2	83	58
2.1470.004.2	85/2	9
2.1470.004.2	94	8
2.1470.004.2	94	24
2.1470.004.2	68/6	28
2.1470.004.2	68/7	8
2.1470.004.2	69	26
2.1470.004.2	69	47
2.1470.004.2	70/3	7
2.1470.004.2	70/3	12
2.1470.004.2	71	23
2.1470.004.2	71	26
2.1470.004.2	71	33

N. di ordinazione	Foglio	Fig.
2.1470.004.2	65/3	54
2.1470.004.2	65/4	3
2.1470.004.2	65/4	37
2.1470.004.2	65/4	40
2.1470.004.2	65/5	3
2.1470.004.2	65/5	6
2.1470.004.2	65/5	11
2.1470.004.2	65/5	14
2.1470.004.2	65/6	12
2.1470.004.2	65/7	12
2.1470.004.2	66	4
2.1470.004.2	66	20
2.1470.004.2	66/1	42
2.1470.004.2	67	4
2.1470.004.2	67	20
2.1470.004.2	67	42
2.1470.004.2	68	7
2.1470.004.2	68	21
2.1470.004.2	68	27
2.1470.004.2	68/1	26
2.1470.004.2	62/2	23
2.1470.004.2	63	5
2.1470.004.2	63/1	44
2.1470.004.2	64	12
2.1470.004.2	64/1	12
2.1470.004.2	65/1	54
2.1470.004.2	56/2	6
2.1470.004.2	56/2	32
2.1470.004.2	58	16
2.1470.004.2	61	25
2.1470.004.2	53	4
2.1470.004.2	53	11
2.1470.004.2	53	28
2.1470.004.2	54/2	19
2.1470.004.2	54/2	24
2.1470.004.2	54/4	10
2.1470.004.2	54/4	13
2.1470.004.2	54/4	24
2.1470.004.2	54/4	37
2.1470.004.2	54/4	47
2.1470.004.2	54/6	10
2.1470.004.2	54/6	13
2.1470.004.2	54/6	24
2.1470.004.2	54/6	37
2.1470.004.2	54/6	47
2.1470.004.2	55	6
2.1470.004.2	55	8
2.1470.004.2	55/1	6
2.1470.004.2	55/1	8
2.1470.004.2	56	36
2.1470.004.2	35/1	58
2.1470.004.2	76	7
2.1470.004.2	85	10
2.1470.006.1	22/4	31
2.1470.006.2	10	25
2.1470.006.2	10	28
2.1470.006.2	18	3
2.1470.006.2	18/1	52

N. di ordinazione	Foglio	Fig.
2.1470.006.2	26	10
2.1470.006.2	27	20
2.1470.006.2	27	29
2.1470.006.2	27	32
2.1470.006.2	28	48
2.1470.006.2	28	51
2.1470.006.2	31	2
2.1470.006.2	31/1	28
2.1470.006.2	32/1	44
2.1470.006.2	33	34
2.1470.006.2	36	21
2.1470.006.2	36	25
2.1470.006.2	36	30
2.1470.006.2	37/1	21
2.1470.006.2	37/1	25
2.1470.006.2	37/1	30
2.1470.006.2	38	6
2.1470.006.2	38	39
2.1470.006.2	40	6
2.1470.006.2	40	39
2.1470.006.2	22/4	28
2.1470.006.2	42	6
2.1470.006.2	42	10
2.1470.006.2	43	6
2.1470.006.2	43	10
2.1470.006.2	43/1	6
2.1470.006.2	43/1	12
2.1470.006.2	43/1	13
2.1470.006.2	43/1	18
2.1470.006.2	45	64
2.1470.006.2	46	64
2.1470.006.2	71/1	26
2.1470.006.2	74/2	6
2.1470.006.2	77	25
2.1470.006.2	80	6
2.1470.006.2	81	46
2.1470.006.2	82	43
2.1470.006.2	86	31
2.1470.006.2	91/1	18
2.1470.006.2	69/1	50
2.1470.006.2	71	2
2.1470.006.2	66	26
2.1470.006.2	66/1	31
2.1470.006.2	67	26
2.1470.006.2	67	31
2.1470.006.2	68	32
2.1470.006.2	68/1	34
2.1470.006.2	68/2	25
2.1470.006.2	68/2	44
2.1470.006.2	63	33
2.1470.006.2	64	3
2.1470.006.2	64/1	4
2.1470.006.2	57	3
2.1470.006.2	57	30
2.1470.006.2	58	13
2.1470.006.2	58/1	10
2.1470.006.2	58/2	3
2.1470.006.2	58/2	37

N. di ordinazione	Foglio	Fig.
2.1470.006.2	59	44
2.1470.006.2	60/1	29
2.1470.006.2	60/1	43
2.1470.006.2	60/2	39
2.1470.006.2	60/4	34
2.1470.006.2	60/4	48
2.1470.006.2	53	7
2.1470.006.2	53	23
2.1470.006.2	54/1	37
2.1470.006.2	54/2	9
2.1470.006.2	34	21
2.1470.006.2	34	25
2.1470.006.2	35	30
2.1470.006.2	76	23
2.1470.006.2	76	31
2.1470.006.2	88	18
2.1470.006.2	90	21
2.1470.006.2	91/3	17
2.1470.006.2	91/5	17
2.1470.007.2	27	18
2.1470.007.2	22/4	3
2.1470.007.2	42	14
2.1470.007.2	43	14
2.1470.007.2	43/1	16
2.1470.007.2	45	59
2.1470.007.2	46	59
2.1470.007.2	49	22
2.1470.007.2	75	10
2.1470.007.2	84	9
2.1470.007.2	87	55
2.1470.007.2	89	54
2.1470.007.2	91/2	55
2.1470.007.2	91/4	52
2.1470.007.2	91/6	56
2.1470.007.2	97	6
2.1470.007.2	68/5	18
2.1470.007.2	66	9
2.1470.007.2	66	16
2.1470.007.2	66/1	37
2.1470.007.2	67	9
2.1470.007.2	67	16
2.1470.007.2	67	37
2.1470.007.2	68	3
2.1470.007.2	68	34
2.1470.007.2	68/2	11
2.1470.007.2	68/2	19
2.1470.007.2	62	29
2.1470.007.2	62/1	23
2.1470.007.2	62/3	25
2.1470.007.2	63	12
2.1470.007.2	54/3	61
2.1470.007.2	34	21
2.1470.007.2	34	25
2.1470.007.2	47	6
2.1470.007.2	47	10
2.1470.007.2	90	40
2.1470.007.2	91/5	31
2.1470.008.2	10	31

Trattrice MINITAURO

N. di ordinazione	Foglio	Fig.
2.1470.008.2	28	55
2.1470.008.2	30	37
2.1470.008.2	38	28
2.1470.008.2	40	28
2.1470.008.2	23/1	64
2.1470.008.2	23/2	11
2.1470.008.2	93	9
2.1470.008.2	95	6
2.1470.008.2	95	41
2.1470.008.2	68/3	47
2.1470.008.2	47	2
2.1470.009.2	26	19
2.1470.009.2	21	25
2.1470.009.2	49	12
2.1470.009.2	89	70
2.1470.009.2	91	49
2.1470.009.2	91/2	51
2.1470.009.2	97/1	3
2.1470.009.2	97/4	3
2.1470.009.2	97/4	10
2.1470.009.2	97/4	14
2.1470.009.2	68/7	28
2.1470.009.2	69	21
2.1470.009.2	68/2	8
2.1470.009.2	63	27
2.1470.009.2	51/1	18
2.1470.009.2	52	5
2.1470.009.2	53/1	10
2.1470.009.2	91/3	31
2.1470.010.2	36	10
2.1470.010.2	37/1	10
2.1470.010.2	22/2	29
2.1470.010.2	50	5
2.1470.010.2	51	5
2.1470.010.2	87	48
2.1470.010.2	97/1	9
2.1470.010.2	97/2	9
2.1470.010.2	52	5
2.1470.010.2	52/1	5
2.1470.010.2	34	10
2.1470.010.2	47	19
2.1470.010.2	47	23
2.1470.011.1	54/1	43
2.1470.052.2	75/1	23
2.1470.052.2	97	8
2.1480.012.1	11/1	26
2.1480.014.1	11	4
2.1480.014.1	11	12
2.1480.014.1	11	24
2.1480.014.1	11	35
2.1480.014.1	11/1	4
2.1480.014.1	11/1	14
2.1480.014.1	11/1	16
2.1480.014.1	11/1	24
2.1480.014.1	18/1	45
2.1480.014.1	22/4	39
2.1480.014.1	23	28
2.1480.014.1	23/2	18

N di ordinazione	Foglio	Fig.
2.1480.014.1	24	8
2.1480.015.1	12	12
2.1480.015.1	16	27
2.1499.004.0	30	15
2.1499.005.0	80/1	47
2.1499.012.0	45	52
2.1499.012.0	46	52
2.1499.014.0	77	35
2.1510.003.0	21	19
2.1510.003.0	22/2	19
2.1510.006.0	22/2	28
2.1510.011.0	30	39
2.1510.017.0	54	8
2.1510.021.0	54/2	4
2.1510.031.0	95	35
2.1510.041.0	29	21
2.1510.119.0	77	8
2.1510.216.0	23	4
2.1510.216.0	23	14
2.1510.326.0	29/1	52
2.1516.016.0	56/1	10
2.1518.081.0	79	5
2.1518.100.0	79	5
2.1519.008.0	85	3
2.1519.009.0	12	14
2.1519.010.0	11	6
2.1519.014.0	84	2
2.1519.017.0	56/1	8
2.1519.023.0	29	2
2.1519.023.0	30	39
2.1519.032.0	31/1	52
2.1520.023.0	40	42
2.1520.026.0	94	21
2.1520.026.0	95	8
2.1520.043.0	31/1	35
2.1520.130.0	36	43
2.1520.130.0	44	13
2.1520.130.0	35	47
2.1520.220.0	44	37
2.1520.317.0	33	14
2.1520.420.0	33	6
2.1529.002.0	45	71
2.1529.002.0	46	71
2.1529.004.0	31/1	42
2.1529.007.0	36	43
2.1529.007.0	37/1	43
2.1529.007.0	44	13
2.1529.007.0	35	47
2.1529.009.0	44	37
2.1529.024.0	35	47
2.1529.027.0	38	42
2.1529.027.0	40	42
2.1529.030.0	26	6
2.1529.030.0	94	13
2.1529.031.0	30	1
2.1529.033.0	30	27
2.1529.033.0	95	18
2.1530.010.0	20	12

N. di ordinazione	Foglio	Fig.
2.1530.012.0	22/4	21
2.1530.012.0	54/2	12
2.1530.016.0	54/2	26
2.1530.022.0	54/2	26
2.1530.024.0	61	14
2.1530.026.0	77	22
2.1530.026.0	80	3
2.1530.026.0	81/1	51
2.1530.026.0	54/4	39
2.1530.026.0	54/6	39
2.1530.028.0	11	26
2.1530.028.0	11/1	12
2.1530.028.0	81	44
2.1530.028.0	76	21
2.1530.029.0	14	17
2.1530.033.0	33	18
2.1530.034.0	32/1	36
2.1530.034.0	81	3
2.1530.034.0	85/1	34
2.1530.035.0	32	23
2.1530.035.0	94	5
2.1530.036.0	20	9
2.1530.037.0	79	4
2.1530.037.0	80	4
2.1530.038.0	77	32
2.1530.038.0	61	27
2.1530.038.0	56	38
2.1530.044.0	22/1	9
2.1530.045.0	17	3
2.1530.052.0	54/4	40
2.1530.052.0	54/6	40
2.1530.060.0	54/2	15
2.1530.082.0	54/2	14
2.1530.082.0	54/4	23
2.1530.082.0	54/6	23
2.1530.095.0	85	2
2.1530.102.0	32	6
2.1530.102.0	32/1	6
2.1530.102.0	32/1	27
2.1530.110.0	32/1	17
2.1530.114.0	38	12
2.1530.114.0	40	12
2.1530.114.0	54/2	36
2.1530.114.0	54/2	42
2.1530.123.0	79	14
2.1530.125.0	32	16
2.1530.129.0	32/1	15
2.1530.131.0	79	16
2.1530.134.0	36	39
2.1530.134.0	37/1	39
2.1530.134.0	77	6
2.1530.134.0	79	14
2.1530.134.0	35	43
2.1530.141.0	31/1	44
2.1530.141.0	79	16
2.1530.148.0	54/2	11
2.1530.148.0	54/2	16
2.1530.158.0	30	26

N di ordinazione	Foglio	Fig.
2.1530.170.0	44	36
2.1530.172.0	79	7
2.1530.190.0	54/2	6
2.1530.202.0	47	33
2.1530.213.0	54/2	21
2.1530.276.0	45	62
2.1530.276.0	46	62
2.1539.005.0	85	17
2.1539.012.0/10	54/5	52
2.1539.012.0/10	54/7	52
2.1539.018.0	14	15
2.1539.018.0	14/1	13
2.1539.022.0	14/1	15
2.1539.023.0	22/5	68
2.1539.025.0	79	7
2.1552.111.0	56/2	43
2.1552.111.0	57	10
2.1552.111.0	58/2	7
2.1552.111.0	56	2
2.1552.123.0	32/1	24
2.1552.223.0	32/1	9
2.1552.223.0	32/1	25
2.1552.323.0	32/1	10
2.1552.423.0	32	14
2.1552.424.0	54/2	23
2.1552.427.0	32/1	13
2.1552.524.0	54/2	3
2.1552.529.0	47	37
2.1559.002.0	30	20
2.1559.010.0	47	29
2.1559.014.0	84	4
2.1559.016.0	29/1	49
2.1559.021.0/20	15	21
2.1559.021.0/20	15/1	22
2.1559.030.0	47	39
2.1559.031.0/10	36	9
2.1559.031.0/10	37/1	9
2.1559.031.0/10	34	9
2.1559.063.0	65/2	45
2.1559.063.0	65	45
2.1559.064.0	65	17
2.1559.064.0	65/2	17
2.1559.067.0	32	5
2.1559.067.0	32/1	5
2.1559.067.0	45	74
2.1559.067.0	46	74
2.1559.077.0	34	5
2.1559.078.0	36	2
2.1559.078.0	36	5
2.1559.078.0	36	7
2.1559.078.0	37/1	2
2.1559.078.0	37/1	5
2.1559.078.0	37/1	7
2.1559.078.0	34	2
2.1559.078.0	34	5
2.1559.078.0	34	7
2.1559.078.0	34	7
2.1559.079.0	45	73

Trattrice MINITAURO

N. di ordinazione	Foglio	Fig.
2.1559.079.0	46	73
2.1559.087.0	25	9
2.1559.095.0	82	15
2.1559.096.0	82	3
2.1560.001.0	21	34
2.1560.004.0	15	15
2.1560.004.0	15/1	16
2.1560.004.0	19	10
2.1560.004.0	22/6	10
2.1560.005.0	20	5
2.1560.005.0	22/7	2
2.1560.005.0	54/2	29
2.1560.005.0	54/5	70
2.1560.005.0	54/7	66
2.1560.006.0	16	35
2.1560.006.0	16	37
2.1560.006.0	28	70
2.1560.006.0	22	53
2.1560.006.0	56/1	21
2.1560.007.0	16	31
2.1560.007.0	38	45
2.1560.007.0	40	45
2.1560.007.0	22/5	64
2.1560.007.0	22/7	15
2.1560.007.0	55	28
2.1560.007.0	55/1	28
2.1560.007.0	85	12
2.1560.008.0	16/1	46
2.1560.008.0	21	4
2.1560.008.0	29/1	44
2.1560.008.0	21	6
2.1560.008.0	44	39
2.1560.008.0	54/3	48
2.1560.009.0	18	42
2.1560.009.0	20	6
2.1560.009.0	22/4	33
2.1560.009.0	69	11
2.1560.009.0	69/2	8
2.1560.010.0	81/1	49
2.1560.011.0	76/1	37
2.1560.012.0	54/4	15
2.1560.012.0	54/4	21
2.1560.012.0	54/5	59
2.1560.012.0	54/5	61
2.1560.012.0	54/5	64
2.1560.012.0	54/5	68
2.1560.012.0	54/6	15
2.1560.012.0	54/6	21
2.1560.012.0	54/7	59
2.1560.012.0	54/7	61
2.1560.013.0	16	13
2.1560.013.0	85/2	3
2.1560.013.0	69	8
2.1560.013.0	85	20
2.1560.013.0	85	24
2.1560.014.0	28	64
2.1560.014.0	28	69

N. di ordinazione	Foglio	Fig.
2.1560.017.0	81	37
2.1560.026.0	27	38
2.1560.026.0	38	20
2.1560.026.0	40	20
2.1560.026.0	95	20
2.1560.054.0	16	2
2.1560.054.0	27	24
2.1560.054.0	32	19
2.1560.054.0	32/1	42
2.1560.054.0	33	3
2.1560.054.0	38	22
2.1560.054.0	40	22
2.1560.054.0	42	4
2.1560.054.0	43	4
2.1560.054.0	43/1	4
2.1560.054.0	94	3
2.1560.054.0	95	23
2.1560.054.0	76	15
2.1560.054.0	76	18
2.1560.054.0	76	25
2.1560.054.0	76/1	37
2.1560.113.0	17	8
2.1560.116.0	17	2
2.1560.201.0	21	8
2.1560.201.0	22/2	10
2.1560.201.0	22/3	58
2.1560.201.0	22/5	66
2.1560.206.0	32/1	20
2.1569.001.0	34	18
2.1569.006.0	80	21
2.1569.012.0	38	33
2.1569.012.0	40	33
2.1569.014.0	39	51
2.1569.014.0	41	51
2.1569.023.0	62/3	33
2.1569.023.0	62	21
2.1569.024.0	36	18
2.1569.024.0	37/1	18
2.1569.024.0	34	18
2.1569.037.0	14	19
2.1569.037.0	14/1	17
2.1569.038.0	59	3
2.1569.038.0	59	8
2.1569.038.0	60/2	3
2.1569.038.0	60/2	8
2.1569.044.0	60/1	7
2.1569.044.0	60/4	7
2.1569.046.0	85/1	45
2.1569.048.0	11/1	35
2.1569.049.0	82	8
2.1569.049.0	82	9
2.1569.049.0	82	35
2.1569.053.0	10/1	40
2.1569.055.0	10/1	40
2.1569.061.0	15/1	10
2.1579.002.0	30	25
2.1579.003.0	30	6

N. di ordinazione	Foglio	Fig.
2.1579.007.2	57	34
2.1579.007.2	58/2	39
2.1579.011.0	56	25
2.1579.012.0	66	14
2.1579.012.0	66/1	36
2.1579.012.0	67	14
2.1579.012.0	67	36
2.1579.012.0	63	7
2.1579.014.0	23	15
2.1579.015.0	23	7
2.1579.023.2	58	18
2.1579.030.0	54/4	33
2.1579.030.0	54/6	33
2.1579.033.0	85/2	8
2.1579.033.0	70/3	9
2.1579.036.0	68/3	61
2.1579.041.0	66	30
2.1579.041.0	67	30
2.1579.041.0	76/1	35
2.1579.050.0	36	13
2.1579.050.0	37/1	13
2.1579.050.0	34	13
2.1579.054.2	53/1	12
2.1579.059.0	57/1	56
2.1579.059.0	58	23
2.1579.062.0	95	32
2.1579.064.0	66/1	48
2.1579.089.0	36	45
2.1579.089.0	35	49
2.1579.090.0	63	30
2.1579.092.0	84	23
2.1579.097.0	79	12
2.1579.098.0	79	18
2.1579.101.0	29	37
2.1579.102.0	29	23
2.1579.102.0	29	31
2.1579.104.0	57	33
2.1579.104.0	58/2	40
2.1579.105.0	57	23
2.1579.105.0	57	32
2.1579.105.0	58/2	19
2.1579.106.0	77	44
2.1579.107.0	79	18
2.1579.108.0	79	12
2.1579.109.0	84	11
2.1579.110.0	91/1	41
2.1579.111.0	85	33
2.1579.117.0	36	45
2.1579.117.0	37/1	45
2.1579.117.0	35	49
2.1579.125.0	86	22
2.1579.125.0	89	60
2.1579.125.0	91	65
2.1579.125.0	91/2	61
2.1579.150.2	97/5	5
2.1579.151.0	54/3	51
2.1579.152.2	58/1	23
2.1579.155.0	23/1	40

N. di ordinazione	Foglio	Fig.
2.1579.155.0	23/2	7
2.1579.159.0	23/2	34
2.1579.161.0	23/1	52
2.1579.213.0	91/4	50
2.1579.213.0	91/6	59
2.1579.232.0	54/4	3
2.1579.232.0	54/6	3
2.1579.233.0	97/4	16
2.1579.234.0	97/4	6
2.1579.252.0	45	75
2.1579.252.0	46	75
2.1579.290.0	85/2	14
2.1580.101.0	44	7
2.1580.101.0	95	16
2.1580.102.0	44	8
2.1580.107.0	29	35
2.1580.108.0	29	34
2.1580.109.0	44	9
2.1580.112.0	29	36
2.1580.114.0	95	31
2.1580.115.0	95	30
2.1580.116.0	95	28
2.1580.128.0	29/1	55
2.1580.218.0	44	45
2.1580.219.0	44	44
2.1580.220.0	44	46
2.1580.301.0	44	3
2.1580.302.0	44	4
2.1580.309.0	44	5
2.1580.313.0	29	25
2.1580.313.0	29	29
2.1580.314.0	29	24
2.1580.314.0	29	30
2.1580.315.0	29	26
2.1580.315.0	29	28
2.1589.033.0	10/1	36
2.1589.034.0	10/1	35
2.1589.035.0	15	8
2.1589.036.0	10/1	35
2.1589.037.0	10/1	36
2.1599.001.0	30	23
2.1599.002.0	77	9
2.1599.003.0	47	34
2.1599.004.0	47	35
2.1599.019.0	15	25
2.1599.019.0	15/1	26
2.1599.020.0	23	5
2.1599.022.0	97/2	8
2.1599.023.0	38	32
2.1599.023.0	40	32
2.1599.025.2	62	26
2.1599.025.2	62/1	20
2.1599.025.2	62/3	21
2.1599.025.2	62/3	24
2.1599.029.0	47/1	40
2.1599.030.0	47	30
2.1599.031.0	39	50

Trattrice MINITAURO

N. di ordinazione	Foglio	Fig.
2.1599.040.2	57	42
2.1599.040.2	58/1	4
2.1599.044.0	74	37
2.1599.044.0	74/2	5
2.1599.044.0	66	28
2.1599.044.0	67	28
2.1599.044.0	63	32
2.1599.045.0	66	12
2.1599.045.0	66/1	34
2.1599.045.0	67	12
2.1599.045.0	67	34
2.1599.045.0	63	11
2.1599.047.0	23	18
2.1599.053.0	57	13
2.1599.053.0	58/2	8
2.1599.062.0	36	12
2.1599.062.0	37/1	12
2.1599.062.0	34	12
2.1599.069.0	44	15
2.1599.082.0	68/2	43
2.1599.098.0	54/2	35
2.1599.098.0	54/2	41
2.1599.099.0	54/2	37
2.1599.099.0	54/2	43
2.1599.107.0	85/1	35
2.1599.109.0	18	18
2.1599.109.0	22/5	54
2.1599.114.0	65/2	39
2.1599.114.0	65/2	42
2.1599.114.0	65	39
2.1599.114.0	65	42
2.1599.115.0	65/4	25
2.1599.115.0	65	24
2.1599.115.0	65/2	24
2.1599.116.0	65	8
2.1599.116.0	65/2	8
2.1599.117.0	65/2	36
2.1599.117.0	65	36
2.1599.131.2	62	34
2.1599.142.0	56/2	28
2.1599.144.0	10	8
2.1599.144.0	15	10
2.1599.144.0	15/1	12
2.1599.150.0/10	23/1	63
2.1599.150.0/10	23/2	3
2.1599.153.0	74/1	50
2.1599.153.0	74/2	21
2.1599.154.0	56/1	29
2.1599.155.0	71/2	52
2.1599.155.0	56/2	27
2.1599.156.0	48	5
2.1599.160.0	15/2	40
2.1599.160.0	15	39
2.1599.161.0	54/5	55
2.1599.161.0	54/7	55
2.1599.197.0	65/4	9
2.1599.198.0	65/4	11
2.1599.198.0	65/4	[illegible]

N. di ordinazione	Foglio	Fig.
2.1599.199.0	65/4	33
2.1599.207.0	29/1	54
2.1599.255.0	68/6	27
2.1630.006.0	18	19
2.1630.006.0	22/5	55
2.1630.208.0	80	17
2.1630.208.0	80	20
2.1630.208.0	80	26
2.1630.208.0	81	22
2.1630.211.2	65/6	3
2.1630.211.2	65/7	16
2.1630.212.0	56/2	37
2.1630.310.0	65/2	40
2.1630.310.0	65	40
2.1630.410.0	60/1	24
2.1630.410.0	60/2	28
2.1630.410.0	60/4	30
2.1630.411.0	65/2	31
2.1630.411.0	65/4	10
2.1630.411.0	65	9
2.1630.411.0	65	31
2.1630.411.0	65/2	9
2.1630.411.0	57	6
2.1630.411.0	58/2	23
2.1630.511.0	86	29
2.1630.511.0	90	26
2.1630.511.0	91/3	22
2.1630.511.0	91/5	22
2.1630.611.0	65/4	19
2.1630.611.0	85/1	36
2.1630.613.0	65/4	23
2.1630.613.0	58	22
2.1630.613.0	58/1	13
2.1630.616.0	91	58
2.1630.717.0	91/6	45
2.1631.022.0	79	9
2.1631.208.0	25	11
2.1631.208.0	56/1	5
2.1631.311.0	18	32
2.1631.311.0	22/5	50
2.1631.311.0	65/2	35
2.1631.415.0	44	19
2.1631.515.0	31	14
2.1631.516.0	31	14
2.1631.718.0	26	12
2.1631.720.0	79	9
2.1650.309.0	65	35
2.1650.412.0	89	67
2.1650.412.0	91	75
2.1650.412.0	91/2	68
2.1650.513.0	14/1	18
2.1651.305.2	57	39
2.1651.808.0	95	11
2.1651.811.0	38	43
2.1651.811.0	40	43
2.1651.911.0	38	3
2.1651.911.0	40	3
2.1652.306.0	[illegible]	[illegible]

N. di ordinazione	Foglio	Fig.
2.1652.708.0	10	15
2.1652.708.0	10/1	41
2.1652.711.0	11	22
2.1652.711.0	11/1	8
2.1652.724.0	10	11
2.1652.809.0	33	5
2.1652.911.0	10	14
2.1652.911.0	47	8
2.1652.911.0	76	28
2.1652.914.0	47	16
2.1652.915.0	12	9
2.1660.109.0	59	31
2.1660.508.0	59	15
2.1660.508.0	60/2	15
2.1669.001.0	91	51
2.1669.001.0	91/5	36
2.1669.014.0	91/3	3
2.1669.014.0	91/5	3
2.1669.015.0	91/3	6
2.1669.015.0	91/5	6
2.1669.016.0	86	16
2.1669.016.0	86	20
2.1669.016.0	91/1	8
2.1669.016.0	88	8
2.1669.016.0	90	31
2.1669.017.0	86	41
2.1669.017.0	91/1	4
2.1669.017.0	88	4
2.1669.017.0	90	36
2.1670.001.0	18	10
2.1670.001.0	22/4	13
2.1670.103.0	80	28
2.1670.103.0	83	50
2.1670.304.2	58/1	8
2.1670.304.2	61	11
2.1670.406.2	57	17
2.1670.406.2	58	24
2.1670.406.2	58/1	22
2.1670.406.2	58/2	10
2.1670.407.2	56/2	21
2.1670.508.2	56	7
2.1670.513.2	60/2	23
2.1670.513.2	60/4	24
2.1670.610.0	84	5
2.1670.611.2	89	46
2.1670.611.2	91/2	48
2.1670.815.0	91	60
2.1670.917.0	91/5	40
2.1670.919.0	91/1	11
2.1670.919.0	88	11
2.1670.919.0	90	37
2.1679.001.0	91/3	34
2.1679.003.0	57	8
2.1679.003.0	58/2	24
2.1679.018.0	18	29
2.1679.018.0	22/5	53
2.1690.106.0	18	11
2.1690.106.0	22/4	14

N di ordinazione	Foglio	Fig.
2.1690.106.0	58	10
2.1690.106.0	58/1	21
2.1690.205.0	59	19
2.1690.205.0	59	33
2.1690.205.0	59	29
2.1690.205.0	85	27
2.1690.205.0	60/2	19
2.1690.206.2	80	29
2.1690.206.2	83	51
2.1690.206.2	61	6
2.1690.206.2	61	10
2.1690.206.2	61	12
2.1690.208.0	26	17
2.1690.210.0	16	21
2.1690.307.2	33	25
2.1690.307.2	56/2	22
2.1690.307.2	56	28
2.1690.308.2	39	59
2.1690.308.2	41	59
2.1690.308.2	57	26
2.1690.308.2	57	28
2.1690.308.2	57	37
2.1690.308.2	57/1	54
2.1690.308.2	58	7
2.1690.308.2	58	25
2.1690.308.2	58/1	7
2.1690.308.2	58/2	11
2.1690.308.2	58/2	31
2.1690.308.2	58/2	34
2.1690.308.2	59	16
2.1690.308.2	60/2	16
2.1690.308.2	60/2	24
2.1690.308.2	60/4	25
2.1690.308.2	54/1	44
2.1690.308.2	56	12
2.1690.310.0	36	37
2.1690.310.0	37/1	37
2.1690.310.0	91/1	43
2.1690.310.0	95	25
2.1690.310.0	35	41
2.1690.411.0	84	7
2.1690.411.0	89	47
2.1690.411.0	91/2	49
2.1690.411.0	91/3	35
2.1690.411.0	91/5	38
2.1690.413.0	86	37
2.1690.413.0	87	50
2.1690.413.0	89	59
2.1690.413.0	91	52
2.1690.413.0	91	61
2.1690.413.0	91/2	60
2.1690.413.0	88/1	41
2.1690.413.0	90/1	44
2.1690.413.0	91/5	39
2.1690.415.0	23	20
2.1690.512.0	86	14
2.1690.512.0	86	18
2.1690.512.0	86	39

Trattrice MINITAURO

N. di ordinazione	Foglio	Fig.
2.1690.512.0	91/1	6
2.1690.512.0	91/1	9
2.1690.512.0	88	6
2.1690.512.0	88	9
2.1690.512.0	90	30
2.1690.512.0	90	35
2.1690.514.0	44	17
2.1690.515.2	56	18
2.1690.516.0	37	51
2.1690.516.0	37/2	51
2.1690.516.0	38	18
2.1690.516.0	40	18
2.1690.516.0	48	7
2.1690.516.0	62	24
2.1690.516.0	62/1	18
2.1690.516.0	62/3	14
2.1690.516.0	56/1	25
2.1690.516.0	35/1	55
2.1690.614.0	91/4	48
2.1690.614.0	91/6	51
2.1690.614.0	91/3	5
2.1690.614.0	91/4	44
2.1690.614.0	91/5	5
2.1690.618.0	54/2	40
2.1690.619.0	31/1	38
2.1690.718.0	97/3	4
2.1699.001.0	48	10
2.1699.002.8	25	10
2.1699.002.8	56/1	3
2.1699.004.0	11	39
2.1699.004.0	56	42
2.1699.005.0	27	3
2.1699.014.0	62/3	27
2.1699.014.0	62	15
2.1699.016.0	56	14
2.1699.021.0	10	19
2.1699.027.0	62/1	3
2.1699.027.0	62/3	3
2.1699.027.0	62	2
2.1699.034.0	84	18
2.1699.035.0	47	25
2.1699.037.0	85/1	41
2.1699.040.0	18/1	48
2.1699.040.0	22/4	38
2.1699.041.0	65/2	28
2.1699.041.0	65	28
2.1699.042.0	65	5
2.1699.042.0	65/2	5
2.1699.044.0	65	19
2.1699.044.0	65/2	19
2.1699.045.0	65	14
2.1699.045.0	65/2	14
2.1699.046.0	55	10
2.1699.049.0	91/1	22
2.1699.049.0	88	22
2.1699.050.2	57	11
2.1699.058.2	56/2	24
2.1699.059.2	56/2	29

N. di ordinazione	Foglio	Fig.
2.1699.063.0	47	16
2.1699.072.1	97/4	7
2.1710.113.0	56	16
2.1710.113.0	56/1	24
2.1720.002.0	82	17
2.1720.002.0	82	26
2.1720.005.0	71/1	2
2.1720.005.0	81	9
2.1720.005.0	71	16
2.1720.006.0	21	14
2.1720.006.0	22/2	23
2.1720.008.0	77	41
2.1720.010.0	14	6
2.1720.010.0	14	12
2.1720.010.0	14/1	10
2.1720.010.0	57	15
2.1720.010.0	58/2	5
2.1720.016.0	36	41
2.1720.016.0	37/1	41
2.1720.016.0	35	45
2.1720.017.0	35	45
2.1799.001.0	77	11
2.1799.002.0	12	2
2.1830.009.0	82	5
2.1850.504.0	62/1	26
2.1850.504.0	64/1	17
2.1850.709.0	62/3	35
2.1850.709.0	62	6
2.1850.709.0	62	9
2.1857.101.0	64	17
2.1860.302.0	25	20
2.1860.303.0	25	5
2.1899.005.0	48	4
2.1899.032.0	25	5
2.1899.033.0	25	20
2.2020.007.0	54/4	7
2.2020.007.0	54/6	7
2.2020.022.0	45	61
2.2020.022.0	45	69
2.2020.022.0	46	61
2.2020.022.0	46	69
2.2030.002.0	73/1	2
2.2030.005.0	21	21
2.2030.005.0	22/2	26
2.2030.006.0	77	39
2.2030.008.0	26	3
2.2030.008.0	94	15
2.2030.009.0	94	18
2.2040.005.0	77	42
2.2040.009.0	44	34
2.2040.011.0	33	12
2.2040.012.0	33	8
2.2040.013.0	29/1	46
2.2040.013.0	30	34
2.2040.014.0	29/1	50
2.2040.015.0	29	4
2.2040.019.0	56/1	9

N. di ordinazione	Foglio	Fig.
2.2041.007.0	73/1	1
2.2041.010.0	23/1	57
2.2041.010.0	23/2	6
2.2050.005.0	29	1
2.2060.005.0	23	6
2.2060.005.0	23	9
2.2060.014.0	29	13
2.2080.003.0	30	13
2.2080.006.0	31/1	33
2.2310.011.0	95	17
2.2310.014.0	95	9
2.2320.007.0	54/3	56
2.2320.011.0	30	22
2.2520.004.0	38	13
2.2520.004.0	40	13
2.2520.005.0	38	31
2.2520.005.0	40	31
2.2520.010.0	44	43
2.2520.013.0	31	7
2.2520.015.0	31	23
2.2520.015.0	31/1	40
2.2530.006.0	39	49
2.2530.006.0	40	49
2.2530.008.0	95	29
2.2530.008.0	95	33
2.2530.009.0	37	46
2.2530.009.0	37/1	46
2.2530.009.0	35	50
2.2530.010.0	35	50
2.2540.005.0	44	25
2.2540.007.0	31/1	41
2.2560.003.0	37	48
2.2560.003.0	37/2	48
2.2560.003.0	35/1	52
2.2560.005.0	44	10
2.2560.006.0	44	2
2.2560.007.0	29	27
2.2610.006.0	86	27
2.2610.006.0	91	71
2.2610.006.0	91/1	19
2.2610.006.0	88	19
2.2610.006.0	90	23
2.2610.007.0	91/3	18
2.2610.007.0	91/5	18
2.2610.009.0	36	38
2.2610.009.0	37/1	38
2.2610.009.0	35	42
2.2810.001.0	65/2	32
2.2810.001.0	65	32
2.2810.002.0	54	15
2.2810.006.0	61	22
2.2810.006.0	55	18
2.2810.006.0	55/1	18
2.2999.001.0	30	3
2.2999.001.0	30	5
2.2999.003.0	56	20
2.2999.005.0	77	7
2.2999.022.0	37	39

N. di ordinazione	Foglio	Fig.
2.2999.030.0	29	7
2.2999.030.0	29	16
2.2999.030.0	45	67
2.2999.030.0	46	67
2.3110.002.1	22/2	5
2.3110.105.1	85	21
2.3110.302.1	55	29
2.3110.304.1	76	19
2.3110.402.1	55	29
2.3110.402.1	55/1	29
2.3110.403.1	20	7
2.3119.001.0	38	46
2.3119.001.0	40	46
2.3119.001.0	54/3	49
2.3119.001.0	85	13
2.3119.004.1	85	18
2.3119.005.2	20	4
2.3119.012.1	32/1	21
2.3130.001.1	10	18
2.3130.001.1	15	4
2.3130.001.1	15/1	6
2.3130.002.1	10	16
2.3130.002.1	77	3
2.3130.002.1	81	43
2.3130.003.1	54/4	35
2.3130.003.1	54/6	35
2.3139.001.0	10	17
2.3170.007.1	27	15
2.3170.009.1	27	6
2.3170.014.1	27	4
2.3170.018.1	89	68
2.3170.018.1	91	76
2.3170.018.1	91/2	69
2.3170.019.1	27	14
2.3170.020.1	27	5
2.3170.022.1	10	20
2.3171.008.4	56/1	20
2.3199.001.0	16	3
2.3199.001.0	27	23
2.3199.001.0	32	20
2.3199.001.0	32/1	43
2.3199.001.0	33	4
2.3199.001.0	38	23
2.3199.001.0	40	23
2.3199.001.0	42	5
2.3199.001.0	43	5
2.3199.001.0	43/1	5
2.3199.001.0	94	4
2.3199.001.0	95	22
2.3199.001.0	76	14
2.3199.001.0	76	19
2.3199.001.0	76	26
2.3199.001.2	85/1	44
2.3199.002.2	38	19
2.3199.002.2	40	19
2.3199.002.2	95	21
2.3199.006.0	64	42
2.3199.006.0	64/1	19

Trattrice MINITAURO

N. di ordinazione	Foglio	Fig.
2.3199.013.1	62	22
2.3199.013.1	62/3	34
2.3199.018.0	65	2
2.3199.018.0	65/2	2
2.3199.019.0	65/4	6
2.3199.019.0	65	11
2.3199.019.0	65/2	11
2.3199.026.1	15/1	6
2.3249.006.2/10	69/1	63
2.3319.002.1	16/1	41
2.3319.013.1	16	12
2.3319.014.1	16	11
2.3319.026.0	69/1	59
2.3319.029.1	54/5	60
2.3319.029.1	54/7	60
2.3330.005.1	85/2	4
2.3330.005.1	85	25
2.3332.002.1	54/2	30
2.3332.002.1	56/1	22
2.3332.004.1	18/1	43
2.3332.004.1	22/4	34
2.3332.004.1	69	10
2.3332.004.1	69/2	9
2.3332.005.1	54/5	62
2.3332.005.1	54/5	65
2.3332.005.1	54/6	20
2.3332.005.1	54/7	62
2.3339.001.0	16	34
2.3339.001.0	16	36
2.3339.004.1	19	11
2.3339.004.1	22/6	11
2.3339.027.0	54/2	32
2.3339.035.1	16	32
2.3339.036.1	16	30
2.3339.038.1	54/5	67
2.3339.044.1	54/3	59
2.3339.056.1	54/4	20
2.3339.061.0	69/1	57
2.3339.066.1	54/4	16
2.3339.066.1	54/6	16
2.3339.109.1	85/2	13
2.3350.002.1	16/1	40
2.3359.004.2	16	10
2.3359.004.2	28	67
2.3360.002.1	16/1	39
2.3369.009.1	16/1	47
2.3369.009.1	28	66
2.3510.003.1	83	48
2.3510.005.1	56/2	18
2.3510.006.2	56	11
2.3510.106.1	56	6
2.3519.004.1	18	21
2.3519.004.1	22/5	52
2.3820.001.2	31/1	57
2.3820.001.2	61	34
2.3820.001.2	56	3
2.3820.005.2	26	7
2.3820.005.2	[illegible]	[illegible]

N. di ordinazione	Foglio	Fig.
2.3820.005.2	37/1	3
2.3820.005.2	38	15
2.3820.005.2	38	38
2.3820.005.2	39	53
2.3820.005.2	40	15
2.3820.005.2	40	38
2.3820.005.2	41	53
2.3820.005.2	86	25
2.3820.005.2	91	69
2.3820.005.2	91/1	16
2.3820.005.2	97/3	5
2.3820.005.2	56	22
2.3820.005.2	34	3
2.3820.005.2	47/1	43
2.3820.005.2	88	16
2.3820.005.2	90	17
2.3820.005.2	90	22
2.3820.104.2	86	34
2.3820.104.2	91/1	13
2.3820.104.2	56	5
2.3820.104.2	56/1	19
2.3820.104.2	88	13
2.3820.104.2	91/3	9
2.3820.104.2	91/3	12
2.3820.104.2	91/3	15
2.3820.104.2	91/5	9
2.3820.104.2	91/5	12
2.3820.104.2	91/5	15
2.3820.105.2	28	78
2.3820.105.2	92	3
2.3821.103.2	84	26
2.3821.103.2	47/1	44
2.3821.303.2	48	15
2.4019.002.1	80/1	45
2.4019.003.1	80/1	44
2.4019.004.1	77	28
2.4019.005.1	77	30
2.4019.006.1	81	40
2.4019.007.1	25	2
2.4019.009.1	61	21
2.4019.010.1	61	15
2.4019.011.1	57	43
2.4019.011.1	57/1	50
2.4019.011.1	58	4
2.4019.011.1	58/1	3
2.4019.011.1	58/2	27
2.4019.015.1	84	20
2.4019.019.1	82	11
2.4019.019.1	82	34
2.4019.022.1	59	11
2.4019.022.1	60/1	11
2.4019.022.1	60/2	11
2.4019.022.1	60/4	11
2.4019.023.1	85	15
2.4019.038.1	25	19
2.4019.057.1	60	49
2.4019.057.1	60/1	38
[illegible]	[illegible]	[illegible]

N. di ordinazione	Foglio	Fig.
2.4019.057.1	60/4	43
2.4019.083.1/10	54/3	55
2.4019.085.1/10	32	12
2.4019.087.1	55	19
2.4019.087.1	55/1	19
2.4019.088.1	56	29
2.4019.089.1/10	54/5	51
2.4019.089.1/10	54/7	51
2.4019.090.1	14	18
2.4019.090.1	14/1	16
2.4019.092.1	65/2	41
2.4019.092.1	65	41
2.4019.105.1	56/2	40
2.4019.149.1	14/1	16
2.4019.193.1	15/2	33
2.4019.193.1	15	32
2.4019.194.0	15/2	34
2.4019.194.0	15	33
2.4029.005.1	55	12
2.4029.005.1	55/1	12
2.4049.001.1	56	23
2.4049.004.1	57	21
2.4049.004.1	58/2	18
2.4049.016.1	57	20
2.4049.016.1	58/2	15
2.4049.042.1	85/1	40
2.4049.045.1	59	38
2.4049.045.1	60/2	33
2.4049.047.1	49	10
2.4049.048.1/10	49	9
2.4049.049.1	56	13
2.4049.050.1	80	32
2.4049.051.1	81	26
2.4049.052.1	59	35
2.4049.052.1	60/2	30
2.4049.054.1	18	24
2.4049.055.1	65	18
2.4049.055.1	65/2	18
2.4049.056.1	65/2	30
2.4049.056.1	65	30
2.4049.063.1	22/4	18
2.4049.064.1	65	18
2.4049.064.1	65/2	18
2.4049.072.1	22/5	58
2.4049.073.1	56/1	15
2.4099.001.1	33	29
2.4099.008.2	59	21
2.4099.008.2	60/1	18
2.4099.008.2	60/2	21
2.4099.008.2	60/4	18
2.4099.008.2	60/4	27
2.4099.010.2	89	64
2.4099.010.2	91	70
2.4099.010.2	91/2	65
2.4119.007.0	23	30
2.4119.012.0	23	30
2.4119.036.0	23/2	20
2.4219.010.2	70	3

N di ordinazione	Foglio	Fig.
2.4219.040.1	70/1	9
2.4219.040.2	70/1	10
2.4229.010.0	69	31
2.4229.010.0	70/1	4
2.4229.010.3	70	6
2.4229.010.6	70	5
2.4229.070.1	70	1
2.4229.090.0/10	69	35
2.4229.090.1	70/1	11
2.4229.090.2	70/1	8
2.4239.010.0	69	13
2.4239.010.0	69	29
2.4239.010.0	69/2	4
2.4239.080.0	69/1	56
2.4239.080.0	70/3	19
2.4239.080.1	70/2	3
2.4239.080.2	70/2	2
2.4239.080.3	70/2	1
2.4249.020.0/10	69/1	52
2.4249.020.4	70/2	11
2.4249.020.6	70/2	9
2.4249.020.7	70/2	8
2.4249.060.2	70/4	2
2.4249.060.2	70/4	4
2.4249.070.3	70/4	6
2.4249.090.0	69	38
2.4249.090.1	70/2	7
2.4249.090.4	70/2	10
2.4249.100.3	70/2	6
2.4249.100.4	70/2	12
2.4249.110.0	70/3	1
2.4249.110.0/10	70/3	1
2.4249.110.1	70/4	3
2.4249.120.0	70/3	1
2.4249.120.0/10	70/3	1
2.4249.120.1	70/4	1
2.4249.120.2	70/4	5
2.4249.120.3	70/4	7
2.4259.010.0	69	45
2.4259.010.0	70/3	17
2.4269.020.0	69/1	61
2.4319.060.0	18/1	50
2.4319.060.0	22/4	26
2.4319.060.1	20	10
2.4319.060.2	20	2
2.4319.060.4	20	8
2.4319.060.5	20	1
2.4319.060.6	20	3
2.4319.061.6	20	11
2.4419.010.2	17	16
2.4419.010.3	17	6
2.4419.010.5	17	9
2.4419.010.5	17	14
2.4419.010.6	17	4
2.4419.010.6	17	15
2.4419.020.1/10	17	1
2.4419.130.0/10	16	25
2.4419.130.2	17	4

Trattrice MINITAURO

N. di ordinazione	Foglio	Fig.
2.4419.130.3	17	2
2.4419.150.1	17	1
2.4519.060.1	22/1	5
2.4519.060.3	22/1	3
2.4519.060.4	22/1	4
2.4519.060.6	22/1	6
2.4519.060.7	22/1	7
2.4519.080.3	22/1	10
2.4519.080.4	22/1	8
2.4519.100.0	22/4	36
2.4519.120.0	18/1	44
2.4519.129.0	22/1	1
2.4519.160.0	22/4	36
2.4519.160.1	22/7	1
2.4529.031.1	54/5	54
2.4529.031.1	54/7	54
2.4529.100.0	54/4	1
2.4529.100.0	54/6	1
2.4529.140.0	54/6	1
2.4629.010.2	22	52
2.4629.010.4	21	29
2.4629.020.6	21	36
2.4629.040.3	21	27
2.4629.040.3	22/2	33
2.4629.150.3	22/7	1
2.4629.150.4	22/7	2
2.4629.150.5	22/7	3
2.4629.150.6	22/7	4
2.4629.150.7	22/7	5
2.4629.150.8	22/7	6
2.4629.150.9	22/7	9
2.4629.151.0	22/7	10
2.4629.151.1	22/7	11
2.4629.151.5	22/5	65
2.4629.151.6	22/7	8
2.4629.151.7	22/7	7
2.4639.010.3	21	13
2.4639.010.4	21	33
2.4639.030.0	18	1
2.4639.030.1	21	10
2.4639.030.2	21	44
2.4639.040.0	18	1
2.4639.040.1	22/2	48
2.4639.040.2	22/2	47
2.4639.040.4	22/2	44
2.4639.040.5	22/2	43
2.4639.040.6	22/2	42
2.4639.040.7	22/2	41
2.4639.040.8	22/2	12
2.4639.040.9	22/3	53
2.4639.041.0	22/2	2
2.4639.041.1	22/2	22
2.4639.041.2	22/2	24
2.4639.041.3	22/2	25
2.4639.041.4	22/2	27
2.4639.041.5	22/2	34
2.4639.041.6	22/2	14
2.4639.041.7	22/2	16
2.4639.041.8	22/2	18
2.4639.041.9	22/2	17
2.4639.042.0	22/3	55
2.4639.042.1	22/3	56
2.4639.042.2	22/3	57
2.4639.042.3	22/3	59
2.4639.060.0	22/4	1
2.4639.060.1	22/7	12
2.4639.060.2	22/7	13
2.4639.060.3	22/7	14
2.4649.010.4	21	42
2.4649.010.4	22/2	39
2.4649.010.5	22	51
2.4649.010.6	22	49
2.4649.011.0	21	24
2.4649.020.1	22/2	13
2.4649.030.2	21	15
2.4649.040.3	21	22
2.4719.010.0	19	5
2.4719.010.0	22/6	5
2.4719.010.1	20	1
2.4719.010.2	20	2
2.4719.010.3	20	3
2.4719.010.4	20	4
2.4719.010.5	20	5
2.4719.010.6	20	7
2.4719.010.7	20	6
2.4719.010.8	20	8
2.4719.040.0	19	4
2.4719.040.0	22/6	4
2.4729.010.0	19	6
2.4729.010.0	22/6	6
2.4810.009.0	50/1	12
2.4810.009.0	52	12
2.4810.009.0	52/1	12
2.4810.011.0	50/1	12
2.4810.011.0	52	12
2.4810.011.0	52/1	12
2.4810.013.0	50/1	12
2.4810.015.0	50/1	12
2.4810.019.0	50/1	12
2.4811.011.0	51	12
2.4811.015.0	51	12
2.4811.016.0	51	12
2.4811.017.0	51	12
2.4811.020.0	52	8
2.4811.020.0	52/1	8
2.4811.023.0	52	8
2.4811.024.0	50	8
2.4811.024.0	51	8
2.4811.027.0	50	8
2.4811.027.0	51	8
2.4811.028.0	50	8
2.4811.028.0	51	8
2.4811.030.0	50	8
2.4811.030.0	51	8
2.4811.034.0	52	8
2.4811.036.0	50	8

N. di ordinazione	Foglio	Fig.
2.4811.036.0	51	8
2.4812.018.0	52	13
2.4819.039.0	52	13
2.4819.043.0	50	8
2.4819.043.0	51	8
2.4820.006.0	50	11
2.4820.009.0	50	11
2.4820.009.0	52	11
2.4820.009.0	52/1	11
2.4820.010.0	52	11
2.4820.010.0	50	11
2.4820.010.0	52/1	11
2.4820.011.0	50	11
2.4820.013.0	50	11
2.4820.015.0	52	11
2.4820.019.0	51	11
2.4820.022.0	51	11
2.4820.023.0	51	11
2.4820.024.0	51	11
2.4820.027.0	52	7
2.4820.028.0	52	7
2.4820.028.0	52/1	7
2.4820.029.0	50	7
2.4820.029.0	51	7
2.4820.030.0	50	7
2.4820.030.0	51	7
2.4820.031.0	50	7
2.4820.031.0	51	7
2.4820.033.0	50	7
2.4820.033.0	51	7
2.4820.035.0	52	7
2.4820.037.0	50	7
2.4820.037.0	51	7
2.4829.018.0	52	11
2.6030.011.0	74/1	44
2.6030.011.0	74/2	39
2.6030.021.0	74/3	40
2.6039.002.0	71/1	24
2.6039.002.0	71	13
2.6339.019.0	74/1	46
2.6339.020.0	74/1	47
2.6519.006.0	71/2	45
2.6519.006.0	71	4
2.6519.007.0	22/4	23
2.6560.001.0	75	12
2.6560.005.0	74	14
2.6560.014.0	71	14
2.6810.007.2	74	6
2.6819.004.2	73/2	41
2.6819.004.2	74	21
2.6819.005.1	74	16
2.6819.005.1	74/2	35
2.6830.006.2	74	32
2.6830.006.2	74/2	8
2.6830.009.1	74/2	27
2.6839.008.1	74	15
2.6839.008.1	74/2	31
2.6839.024.2	74	13

N. di ordinazione	Foglio	Fig.
2.6839.024.2	74/2	23
2.6839.024.2	74/2	34
2.6839.027.2	24	18
2.6839.031.1	54/4	19
2.6839.031.1	54/6	19
2.6850.004.0	24	13
2.6850.004.0	60	51
2.6850.004.0	60/1	37
2.6850.004.0	60/2	46
2.6850.004.0	60/4	42
2.6850.008.0	54/4	28
2.6850.008.0	54/6	28
2.6850.012.0	69	14
2.6850.012.0	69	32
2.6850.012.0	69	40
2.6850.012.0	69/2	5
2.6859.001.0	56/2	13
2.6859.010.0	70/2	13
2.6859.026.0	71/2	43
2.6999.001.2	64	32
2.6999.001.2	64/1	23
2.6999.007.2	74/1	49
2.6999.007.2	62	32
2.6999.007.2	62/1	12
2.7019.010.0	64	22
2.7019.010.0	64/1	24
2.7029.010.0	97	1
2.7049.040.0	64	34
2.7049.040.0	64/2	39
2.7049.040.0/10	64/2	39
2.7049.170.0	64	35
2.7049.170.0	64/2	42
2.7049.210.0/20	11/1	29
2.7049.230.1	64/2	40
2.7049.280.0	64/2	39
2.7049.350.0	64/2	39
2.7059.020.0/10	97	7
2.7059.080.0	69	36
2.7099.040.0	16/1	42
2.7099.040.0	74/1	39
2.7099.050.0	69/1	64
2.7099.050.0	70/3	22
2.7409.010.0	64	19
2.7409.030.0	71/1	39
2.7409.030.0	64/2	32
2.7439.001.0	64	20
2.7439.005.2	64/2	30
2.7439.006.2	71/1	40
2.7649.040.0	75/1	29
2.7649.040.0	64/2	31
2.7649.050.0	75/1	22
2.7649.050.0	56/2	15
2.7659.001.0	75/1	20
2.7659.005.0	71/1	38
2.7659.005.0	64/2	29
2.7659.008.0	75/1	36
2.7719.003.0	71/1	31
2.7719.003.0	74	3

Trattrice MINITAURO

N. di ordinazione	Foglio	Fig.
2.7719.003.0	71	36
2.7750.002.0	71/1	32
2.7750.002.0	74	4
2.7750.005.0	71/1	33
2.7750.005.0	74	5
2.8019.100.0	74	17
2.8019.100.0	74/2	19
2.8019.100.1	75	13
2.8019.100.2	75	14
2.8019.100.3	75	15
2.8019.100.5	75	17
2.8019.110.0	74	20
2.8019.110.0	74/2	22
2.8019.110.1	75	13
2.8019.130.0	74/1	41
2.8019.130.0	74/3	42
2.8019.130.1	75	13
2.8019.180.0	75/1	18
2.8019.180.1	75	18
2.8019.180.2	75	19
2.8019.180.3	75	22
2.8019.180.5	75	24
2.8019.180.6	75	25
2.8019.180.7	75	21
2.8019.180.8	75	20
2.8019.190.0	75/1	17
2.8019.200.0	75/1	14
2.8019.200.1	75	26
2.8019.200.2	75	27
2.8019.200.3	75	28
2.8019.200.4	75	29
2.8029.010.0/10	74	28
2.8029.010.0/10	74	28
2.8029.010.0/10	74/2	1
2.8029.010.6	75	3
2.8029.010.8	75	1
2.8029.010.9	75	1
2.8029.090.0	74/1	40
2.8029.090.0	74/2	12
2.8029.090.1	75	31
2.8029.090.2	75	30
2.8029.090.3	75	32
2.8029.090.4	75	33
2.8029.090.5	75	34
2.8029.100.0/10	74	28
2.8029.110.0/10	74	28
2.8029.120.0	74/2	36
2.8029.120.0	97/5	1
2.8029.120.1	74/2	36
2.8029.120.1	97/5	1
2.8029.120.2	74/2	36
2.8029.120.2	97/5	1
2.8029.170.0/10	74/2	12
2.8029.170.1/10	75	30
2.8029.180.0	74/2	12
2.8211.004.0	74	30
2.8211.004.0	75	35
2.8211.104.0	74	30

N di ordinazione	Foglio	Fig.
2.8211.104.0	75	35
2.8310.003.0	74	29
2.8310.003.0	64	23
2.8310.003.0	64	31
2.8310.003.0	64	48
2.8310.003.0	64/1	25
2.8310.003.0	64/2	41
2.8311.005.0	74	18
2.8311.005.0	74/1	42
2.8311.005.0	75	36
2.8311.005.0	75/1	16
2.8311.005.0	64	45
2.8313.001.0	74/2	36
2.8313.001.0	75/1	15
2.8313.001.0	97/5	2
2.8339.002.0	64	47
2.8339.004.0	64	27
2.8339.004.0	64	29
2.8339.007.0	64	44
2.8339.009.0/10	64/1	26
2.8339.010.0	64/2	34
2.8339.011.0	64/2	36
2.8339.012.0	64/2	37
2.8339.018.0	71/1	42
2.8339.019.0	71/1	41
2.8339.020.0	64/2	35
2.8339.020.0	75/1	28
2.8339.021.0	75/1	27
2.8339.021.0	56/2	10
2.8339.027.0	71/2	48
2.8349.002.2	75/1	25
2.8349.003.0	74	19
2.8349.003.0	74/2	20
2.8419.001.0	74	23
2.8419.001.0	74/2	14
2.8639.001.0	75/1	19
2.8639.002.0	75/1	30
2.8639.002.0	64/2	33
2.8819.010.0	64	18
2.8819.010.0	64	24
2.9429.060.0	71/1	20
2.9429.060.0	71	9
2.9439.020.1	73	3
2.9439.020.3	73	5
2.9439.020.3	73/1	5
2.9439.020.4	73	6
2.9439.020.5	73	2
2.9439.020.6	73	7
2.9439.020.7	73	8
2.9439.030.0/10	71	15
2.9439.050.0	71/1	1
2.9439.050.1	73	8
2.9439.070.0	71/1	1
2.9439.070.1	73/1	7
2.9439.070.2	73/1	8
2.9439.070.3	73/1	3
2.9439.070.4	73	4

N. di ordinazione	Foglio	Fig.
2.9439.070.5	73/1	9
2.9439.070.6	73/1	6
2.9439.070.7	73/1	10
2.9559.010.0	71/1	19
2.9559.010.0	71	6
2.9619.021.9	72	24
2.9619.080.0	71/1	25
2.9619.080.0	71	1
2.9619.080.1	72	1
2.9619.080.2	72	3
2.9619.080.3	72	4
2.9619.080.3	72	18
2.9619.080.4	72	5
2.9619.080.5	72	6
2.9619.080.6	72	7
2.9619.080.7	72	8
2.9619.080.8	72	9
2.9619.080.9	72	11
2.9619.081.0	72	12
2.9619.081.1	72	13
2.9619.081.2	72	14
2.9619.081.3	72	15
2.9619.081.4	72	16
2.9619.081.5	72	17
2.9619.081.9	72	22
2.9619.082.0	72	23
2.9619.082.1	72	24
2.9619.082.2	72	22
2.9619.082.3	72	23
2.9619.082.4	72	1
2.9619.082.5	72	3
2.9619.082.8	72	16
2.9619.082.9	72	14
2.9619.083.0	72	3
2.9619.083.2	72	1
2.9619.083.3	72	21
2.9619.083.4	72	20
2.9619.083.5	72	17
2.9619.083.6	72	25
2.9619.083.7	72	19
2.9619.090.7	72	18
2.9619.140.0	71/1	25
2.9919.001.0	64	30
2.9919.002.0	64	25
2.9919.003.0/10	64	16
2.9919.003.0/10	64/1	16
2.9919.004.0	64	28
2.9919.005.0	64	46
2.9919.018.0	71/1	37
2.9919.018.0	64/2	28
2.9919.039.0	64/1	16
2.9929.001.0	62/3	29
2.9929.001.0	62	17
2.9929.002.0	62/3	30
2.9929.002.0	62	18
2.9929.003.0	62/3	31
2.9929.003.0	62	19
2.9929.004.0	62/3	32

N. di ordinazione	Foglio	Fig.
2.9929.004.0	62	20
6.96209.00.0	92	1
6.96803.00.0	97	
6.97306.09.0	97/4	

This document was downloaded free from

www.iw1axr.eu/carmanual.htm

Questo documento è stato scaricato gratuitamente da

www.iw1axr.eu/auto.htm