CS. 1 - BOBINA PER APPARECCHI A REAZIONE

Trasformatore d'entrata **AF** per il realizzo di apparecchi a reazione.
L'accurata costruzione e l'impiego di filo Litz per l'avvolgimento di sintonia; la razionalità degli avvolgimenti e degli accoppiamenti relativi, assicurano un elevato rendimento e una ottima selettività.

ESEMPIO D'IMPIEGO

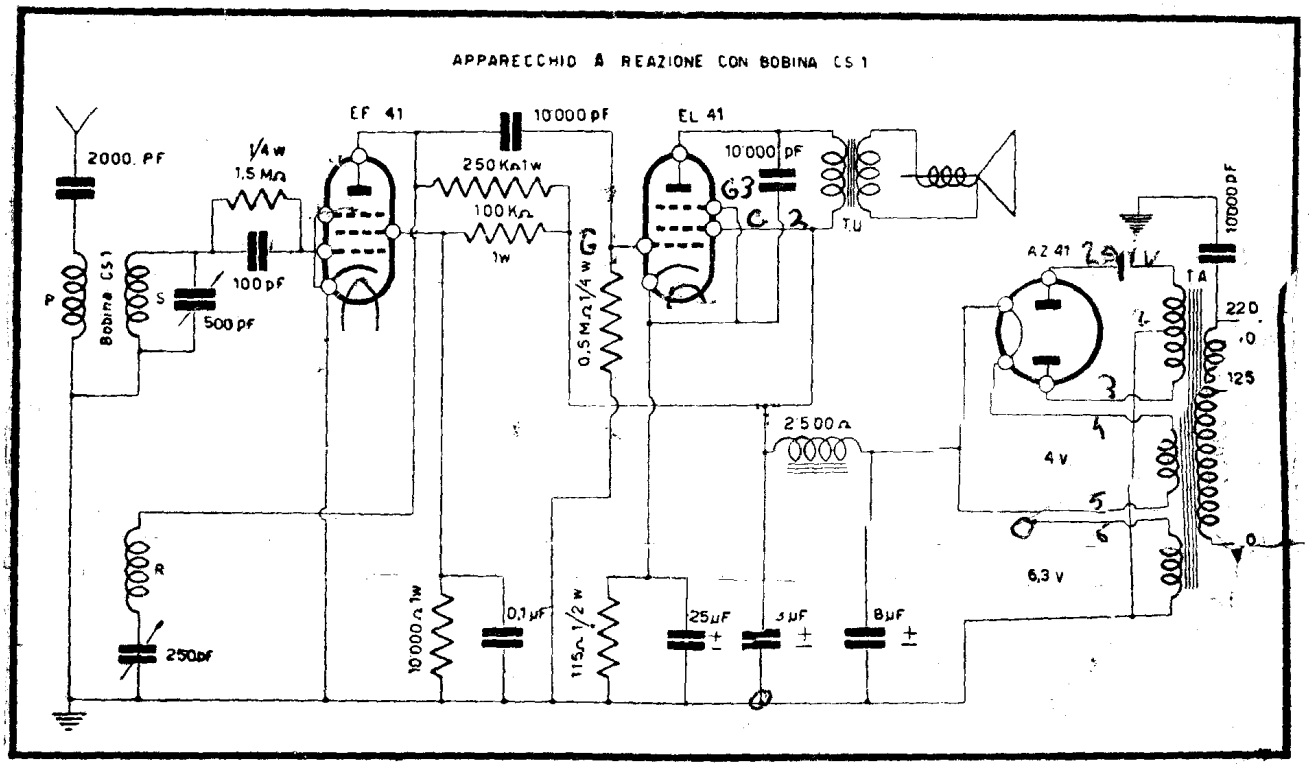

COLLEGAMENTI ALLA BOBINA

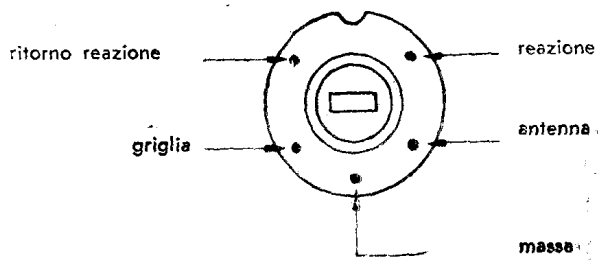

Volendo costruire un apparecchio SUPERETERODINA a sole onde medie, richiedere le seguenti bobine:

per l'aereo la CS2

per l'ocsillatore la CS3, oppure la CS3/BE o la CS3/R

la **CS3** è per valvole convertitrici 6A8 - 6K8 ECH42 - UCH42 - ECH3 - ECH81 e simili;

la **CS3 BE** per convertitrici 6BE6 - 12BE6 - 6SA7 e simili;

la **CS3 R** per convertitrici 1R5 - DK91 - DK96 e simili.